CAMP NOU

FC BARCELONA

BOOK 1
LIVRE 1
LIBRO 1

Booklet available in English on
Livret disponible en français sur
Folleto disponible en español en

'MÉS QUE UN CLUB'

Enter the impressive Camp Nou stadium and you immediately notice the huge 'Més Que Un Club' on the seats of the East stand. 'More Than a Club' acts as both a motto and mantra for FC Barcelona and is a constant reminder of who they are and what they stand for. Founded in 1899, the goal from the beginning was to create a member-led organization, firmly rooted in the Catalan region's distinct identity, an institution that promotes values such as humility, effort, ambition, teamwork and respect. FC Barcelona is a unique football institution with an iconic stadium and a loyal global following.

"We are more than a team of great stars, we are more than a stadium full of dreams, we are more than the goals we've scored and more than the trophies that we've won throughout our history."

FC Barcelona

« Nous sommes plus qu'une équipe de grandes étoiles, nous sommes plus qu'un stade plein de rêves, nous sommes plus que les buts que nous avons marqués et plus que les trophées que nous avons remportés tout au long de notre histoire. »

FC Barcelona

MÉS QUE UN CLUB

En pénétrant dans l'impressionnant stade Camp Nou, vous remarquerez l'immanquable mention « Més Que Un Club » sur les sièges des gradins est. « Plus qu'un simple club » est à la fois une devise et un mantra pour les membres du FC Barcelona et un rappel constant de qui ils sont et de ce qu'ils représentent. Fondé en 1899, le club visait dès le départ à créer une organisation dirigée par ses membres, fermement ancrée dans l'identité unique de la région catalane, qui promouvait des valeurs telles que l'humilité, l'effort, l'ambition, le travail d'équipe et le respect. Le FC Barcelona est une institution unique dans le monde du soccer, avec un stade incroyable et un public mondial fidèle.

MÉS QUE UN CLUB

En cuanto entras al impresionante estadio Camp Nou, lo primero que ves es "Més que un club" en grandes letras compuestas con los asientos de la grada este. La frase, lema y mantra del FC Barcelona, es un recuerdo constante de quiénes son y lo que representan. Desde sus inicios, el objetivo del Club, fundado en 1899, fue crear una organización regida por sus socios, con una firme voluntad de arraigo en la identidad característica de Cataluña; una institución que promoviera valores como la humildad, el esfuerzo, la ambición, el trabajo en equipo y el respeto. El FC Barcelona es una institución futbolística icónica con un estadio increíble y fieles seguidores en todo el mundo.

"Somos más que un equipo de grandes estrellas, somos más que un campo lleno de sueños, somos más que los goles que hemos marcado y más que los títulos que hemos ganado a lo largo de nuestra historia".

FC Barcelona

MES QUE
UN CLUB

MORE THAN A STADIUM

Unable to expand their Camp de Les Corts ground – home to the club since 1922 – the decision was taken in the early 1950s to build a completely new stadium. Architects Francesc Mitjans and Josep Soteras created a design based on a structure in concrete and steel with two rings of continuous tiers. Construction started in March 1954 and was completed three years later at a total cost of 288,088,143 pesetas. With an initial capacity of 93,053 spectators, it was and is the largest stadium in Spain and remains the fourth largest in the world today. Originally called Estadi del FC Barcelona, it has always been better known by the Catalan term for new ground: Camp Nou, which became the official name for the stadium in 2001.

PLUS QU'UN STADE

Devant l'impossibilité d'agrandir le terrain du stade des Corts – qui hébergeait le club depuis 1922 – il a été décidé au début des années 1950 de construire un tout nouveau stade. Les architectes Francesc Mitjans et Josep Soteras ont élaboré un concept basé sur une structure en béton et en acier avec deux anneaux de gradins continus. La construction a commencé en mars 1954 et s'est achevée trois ans plus tard, pour un coût total de 288 088 143 pesetas. Initialement capable d'accueillir 93 053 spectateurs, il demeure le plus grand stade en Espagne et le quatrième plus grand au monde. À l'origine appelé Estadi del FC Barcelona, il a toujours été mieux connu sous le terme catalan pour un nouveau terrain : Camp Nou, qui est devenu le nom officiel du stade en 2001.

MÁS QUE UN ESTADIO

Ante la imposibilidad de ampliar el Camp de Les Corts (sede del Club desde 1922), a principios de la década de 1950 se tomó la decisión de edificar un estadio completamente nuevo. Los arquitectos Francesc Mitjans y Josep Soteras crearon un diseño basado en una estructura de concreto y hierro con dos anillos de gradas continuas. Se empezó a construir en marzo de 1954 y se terminó tres años más tarde, con un costo total de 288.088.143 pesetas. Su capacidad inicial de 93.053 espectadores lo convirtió en su momento en el mayor estadio de España; aún lo es, y se mantiene como el cuarto más grande del mundo. Aunque originalmente se llamó Estadi del FC Barcelona, popularmente siempre fue conocido como Camp Nou ("campo nuevo" en catalán), que pasó a ser el nombre oficial del estadio en 2001.

"Blaugrana al vent
un crit valent
tenim un nom el sap tothom:
Barça, Barça, Barça!".

The official anthem of FC Barcelona in Catalan.

L'hymne officiel du FC Barcelona en catalan.

Himno oficial del FC Barcelona en catalán.

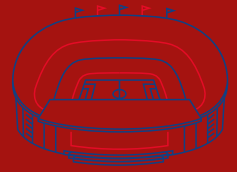

SEVEN DECADES OF MAGIC

Camp Nou has witnessed some very special footballing moments and enjoyed a number of major refurbishments over the last several decades.

SEPT DÉCENNIES DE MAGIE

Le Camp Nou a été le théâtre de moments de soccer inoubliables et a fait l'objet d'un grand nombre de rénovations majeures au cours des dernières décennies.

SIETE DÉCADAS DE MAGIA

El Camp Nou ha sido testigo de momentos muy especiales que han pasado a la historia del futbol y vivido diversas remodelaciones importantes a lo largo de las últimas décadas.

1951–1952

- FC Barcelona win five different trophies in a single season. This period of sustained success further fuels the need for a new stadium.
- Le FC Barcelona remporte cinq trophées différents en une seule saison. Cette période de succès soutenu renforce la nécessité d'un nouveau stade.
- El FC Barcelona gana cinco copas en una sola temporada. Este período de constantes éxitos acentúa aún más la necesidad de un nuevo estadio.

1957

- The new stadium is inaugurated on September 24th, 1957. FC Barcelona win the opening friendly match against a select team from Warsaw, Poland 4–2.
- Le nouveau stade est inauguré le 24 septembre 1957. Le FC Barcelona remporte le match amical d'ouverture contre une sélection de Varsovie (Pologne), 4–2.
- El nuevo estadio abre sus puertas el 24 de septiembre de 1957. El FC Barcelona gana el partido amistoso de inauguración contra una selección de jugadores de Varsovia (Polonia) por 4–2.

1958

- FC Barcelona win the Inter-Cities Fairs Cup Final against a London select team.
- Le FC Barcelona remporte la finale de la Coupe des villes de foires face à une sélection londonienne.
- El FC Barcelona gana la final de la Copa de Ferias al imponerse al equipo que conformaba la selección de Londres.

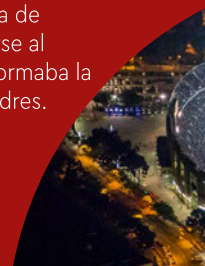

- The first FC Barcelona match on TV is broadcast. As televisions were so expensive, large crowds stood outside shops that sold them.
- Le premier match du FC Barcelona à la télévision est diffusé. Comme les téléviseurs étaient très chers, de grandes foules s'attroupaient devant la vitrine des magasins qui les vendaient.
- Se televisa un partido del FC Barcelona por primera vez. Como los televisores eran muy caros en la época, el acontecimiento congregó grandes multitudes delante de las tiendas que los vendían.

- FC Barcelona fans reaffirm the Club's Catalan identity with a massive display of Catalan flags in a match against Real Madrid.
- Les partisans du FC Barcelona réaffirment l'identité catalane du club avec une pléthore de drapeaux catalans lors d'un match contre le Real Madrid.
- Los aficionados del FC Barcelona reafirman la identidad catalana del Club con una exhibición masiva de banderas catalanas en un partido contra el Real Madrid.

1959

- Floodlighting is installed at the stadium in 1959.
- L'éclairage par projecteurs est installé au stade en 1959.
- La iluminación del estadio se instala en 1959.

1963

- FC Barcelona win the 61st staging of the Copa del Rey, beating Real Zaragoza 3-1.
- Le FC Barcelona remporte la 61e édition de la Coupe du Roi contre le Real Saragosse 3-1.
- El FC Barcelona vence al Real Zaragoza en la final de la 61 edición de la Copa del Rey por un resultado de 3-1.

1974

- After the arrival of Johan Cruyff, Barcelona win their first league title in 14 years.
- Après l'arrivée de Johan Cruyff, le FC Barcelona remporte son premier titre de champion en 14 ans.
- Luego de la llegada de Johan Cruyff, el FC Barcelona gana su primer título de Liga en 14 años.

1975

1976

- The electronic scoreboard arrives in 1976.
- Le tableau d'affichage électronique arrive en 1976.
- El marcador electrónico llega en 1976.

1982

Camp Nou's capacity is increased by 22,150 to 120,000 with the addition of the third tier of seating.

La capacité du Camp Nou passe de 22 150 à 120 000 spectateurs avec l'ajout du troisième gradin de sièges.

Se amplía la capacidad del Camp Nou en 22.150 plazas nuevas en la tercera grada, conformando un aforo total de 120.000 localidades.

"Mil vuit-cents noranta nou.
Neix el club que porto al cor.
Blaugranes són els colors.
Futbol Club Barcelona".

A chant in Catalan sung by the Club's supporters.
Un chant en catalan interprété par les partisans du club.
Cántico en catalán coreado por los seguidores del Club.

1982

- The stadium plays host to the opening ceremony and first game of the 1982 World Cup. It hosts more matches in this tournament than any of the 16 other stadiums.
- Le stade accueille la cérémonie d'ouverture et le premier match de la Coupe du monde de 1982. Il accueille plus de matchs dans ce tournoi que n'importe quel des 16 autres stades.
- El estadio es el escenario de la ceremonia inaugural y el primer partido de la Copa Mundial de 1982. Durante este torneo, alberga más encuentros que cualquiera de los otros 16 estadios.

1984

- The Club Museum is added to the stadium.
- Le musée du club est ajouté au stade.
- Se inaugura el Museo del Club en las instalaciones anexas al estadio.

- FC Barcelona's record attendance is set on March 5th, 1986 in the European Cup quarter-final tie against Juventus in front of 120,000 spectators.
- Le record d'affluence du FC Barcelona est établi le 5 mars 1986 avec 120 000 spectateurs venus assister au quart de finale de la Coupe d'Europe face à la Juventus.
- El 5 de marzo de 1986 se establece el récord de asistencia al campo en el partido de cuartos de final de la Copa de Europa disputado entre el FC Barcelona y la Juventus delante de 120.000 espectadores.

1986

1991

- Johan Cruyff's 'Dream Team' wins the first of four consecutive Liga titles.
- L'équipe de rêve de Johan Cruyff remporte le premier de quatre titres consécutifs en Liga.
- El Dream Team de Johan Cruyff gana el primero de cuatro títulos de Liga consecutivos.

- During the Olympic Games of Barcelona '92, Camp Nou hosts part of the competition. The Olympic Games was an event that changed the city forever, truly putting Barcelona on the world map.

- Durant les Jeux olympiques de 1992 à Barcelone, une partie des jeux se tient au Camp Nou. Les Jeux olympiques ont marqué la ville à jamais, en faisant connaître Barcelone à travers le monde.

- Durante los Juegos Olímpicos de Barcelona 92, el Camp Nou alberga parte de la competencia. Los Juegos Olímpicos cambiaron la ciudad para siempre y pusieron a Barcelona definitivamente en el mapa mundial.

1992

1999

- The last of the standing sections is replaced with seating, bringing Camp Nou to its current capacity level of 99,000.

- La dernière des sections debout est remplacée par des places assises, portant le Camp Nou à sa capacité actuelle de 99 000 spectateurs.

- Se colocan asientos en la última de las secciones con localidades de pie. De esta manera, el aforo del Camp Nou alcanzó los 99.000 asientos que tiene ahora.

- Needing a win to secure Champions League football, Rivaldo scores the 89th-minute winner in the 3-2 victory over Valencia.
- Rivaldo marque le but de la victoire à la 89e minute lors du match contre Valence, portant le score à 3-2 et qualifiant le club pour le tour préliminaire de la Ligue des champions.
- En un partido en el que solo les servía la victoria para asegurarse un lugar en la Liga de Campeones, Rivaldo marca un gol decisivo en el minuto 89 del encuentro contra el Valencia, que acaba con el triunfo por 3-2 de su equipo.

- FC Barcelona beat their biggest rivals, Real Madrid, 5-0 in a historic display.
- Le FC Barcelona bat son plus grand rival, le Real Madrid, 5-0 dans une démonstration historique.
- El FC Barcelona vence por 5-0 a su mayor rival, el Real Madrid, en una exhibición histórica.

- FC Barcelona announces plans to renovate Camp Nou, increasing capacity to 105,000.
- Le FC Barcelona annonce son intention de rénover le Camp Nou pour augmenter sa capacité à 105 000 spectateurs.
- El FC Barcelona anuncia sus planes de renovar el Camp Nou para ampliar su capacidad a 105.000 localidades.

2001

- After a vote made among the Club's members, the official name of the stadium is changed from Estadi del FC Barcelona to the more popular Camp Nou.
- Suite à la tenue d'un vote parmi les membres du club, le nom officiel du stade passe d'Estadi del FC Barcelona au plus populaire Camp Nou.
- Después de una votación entre los socios del Club, el que había sido nombre oficial del estadio, Estadi del FC Barcelona, se cambia al más popular Camp Nou.

2007

- 19-year-old Lionel Messi channels Diego Maradona as he scores one of the greatest goals in Barcelona's history, in FC Barcelona 5-2 Getafe.
- Lionel Messi, 19 ans, rappelle Diego Maradona alors qu'il marque l'un des plus grands buts de l'histoire de Barcelone, lors du match opposant le FC Barcelona au Getafe qui se termine 5-2.
- El gol a lo Maradona marcado por el jugador de 19 años Lionel Messi al Getafe (que perdió 5-2) se convierte en uno de los mejores de la historia del FC Barcelona.

2010

2014

- Camp Nou hosts its first Copa del Rey final, with FC Barcelona winning 3-1 over Athletic Club.
- Le Camp Nou accueille sa première finale de la Coupe du Roi, où le FC Barcelona remporte la victoire contre l'Athletic Club 3-1.
- El Camp Nou alberga su primera final de la Copa del Rey, que concluyó con un resultado de 3-1 para el FC Barcelona frente al Athletic Club.

2015

2017

- Trailing 4-0 from the first leg of a Champions League tie, Barcelona rally to beat Paris Saint-Germain 6-1. Known as 'The Comeback', it's described by the media as "astonishing", "incredible" and "a miracle", with the final goal scored in the 95th minute.
- Après l'avoir emporté 4-0 à l'aller lors de la Ligue des champions, le Paris Saint-Germain s'incline devant le FC Barcelona, qui remporte la victoire 6-1. Surnommé « Le retour », ce match est décrit par les médias comme « stupéfiant », « incroyable » et « miraculeux », avec le but final marqué à la 95e minute.
- El FC Barcelona, que partía con 4 goles en contra desde el choque de ida en la Liga de Campeones, logra vencer al Paris Saint-Germain por 6-1. Conocida como la Remontada, la hazaña se calificó en los medios de "apoteósica", "increíble" y "un milagro", firmándose con un gol final marcado en el minuto 95 del encuentro.

FROM THE DESIGN TEAM

Rok Zgalin Kobe used all his skills as both a trained architect and a senior LEGO® designer to recreate Camp Nou in LEGO elements; "*I had to reconcile the outer rhythm of the façade with the three-tier seating fitting together nicely. The subtle curves and slopes are recreated using rectangular* LEGO *bricks and plates. To achieve the curvature of each of the four sides, they are built in sections that connect with one another using* LEGO *clips. The model comes apart into five blocks allowing for easier transportation.*"

UN MOT DE L'ÉQUIPE DE CONCEPTION

Rok Zgalin Kobe a employé toutes ses compétences en tant qu'architecte de formation et concepteur principal LEGO® pour recréer le Camp Nou en éléments LEGO : « *J'ai dû concilier le rythme extérieur de la façade avec les trois niveaux de gradins à l'intérieur. Les courbes et les inclinaisons subtiles sont reproduites à l'aide de briques et de plaques* LEGO rectangulaires. *Chacun des quatre côtés est construit en sections qui se rattachent les unes aux autres à l'aide de pinces* LEGO *afin de lui donner sa courbure. Le modèle se démonte en cinq blocs pour faciliter son déplacement.* »

IMPRESIONES DEL EQUIPO DE DISEÑO

Rok Zgalin Kobe usó todas sus habilidades como arquitecto de profesión y diseñador sénior de LEGO® para recrear el Camp Nou con piezas LEGO: "*Tuve que conciliar el ritmo exterior de la fachada con los tres niveles de gradas para que todo se integrara perfectamente. Las sutiles curvas y gradientes se recrearon con bases y bricks* LEGO *rectangulares. Para lograr la curvatura de cada uno de los cuatro lados, se construyeron secciones que se conectan entre sí usando clips* LEGO. *El modelo se separa en cinco bloques, lo que permite transportarlo más fácilmente*".

"*It's often the small, fun details that make the difference. For example, I created the roof structure above the main tribune using* LEGO Star Wars™ *lightsaber blades and shafts. And on the south side of the stadium we even parked a microscale* LEGO *FC Barcelona team bus. It's blue and covered with stickers depicting the Barça Barça Barça chant and the Club crest."*

Rok Zgalin Kobe
Senior LEGO® Designer

«*Ce sont souvent les petits détails amusants qui font toute la différence. Par exemple, j'ai créé la structure du toit au-dessus de la tribune principale avec des lames et des manches de sabre laser* LEGO Star Wars™. *Et sur le côté sud du stade, nous avons même stationné un bus* LEGO *à microéchelle de l'équipe FC Barcelona. Il est bleu et recouvert d'autocollants représentant le chant "Barça, Barça, Barça" et l'écusson du club.* »

Rok Zgalin Kobe
Concepteur principal LEGO®

"*Con frecuencia, los detalles pequeños y divertidos son los que marcan la diferencia. Por ejemplo, creé la estructura de la cubierta sobre la tribuna principal con hojas y empuñaduras de sables de luz* LEGO Star Wars™. *E incluso estacionamos un modelo* LEGO *a microescala del autobús del FC Barcelona en el sector sur del estadio. Es azul y está cubierto de calcomanías que representan el cántico 'Barça, Barça, Barça' y el escudo del Club".*

Rok Zgalin Kobe
Diseñador sénior de LEGO®

LEGO.com/brickseparator

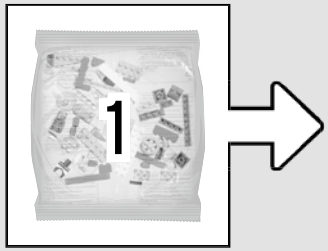
1

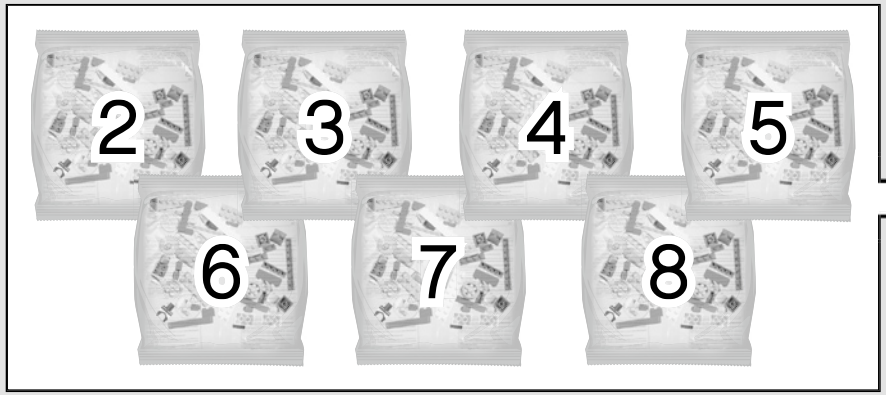
2
3
4
5
6
7
8

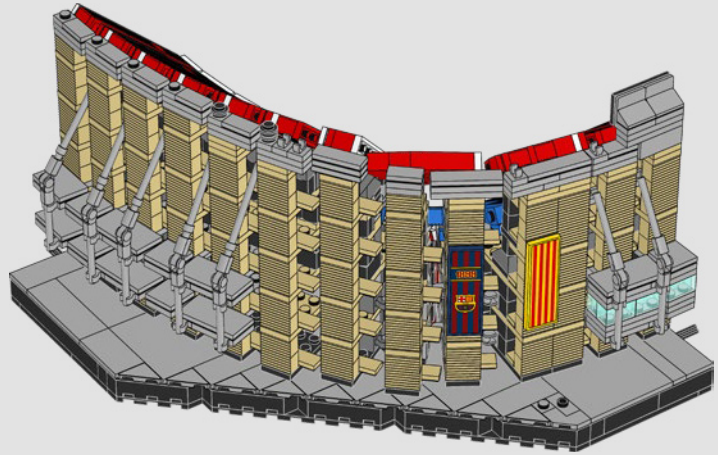

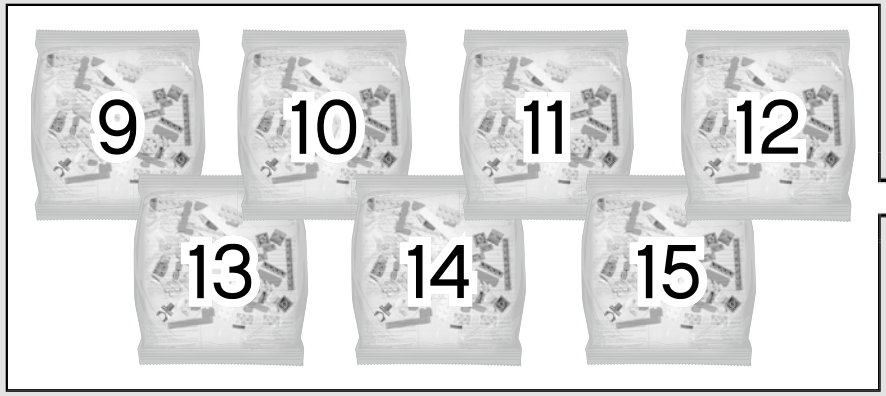
9
10
11
12
13
14
15

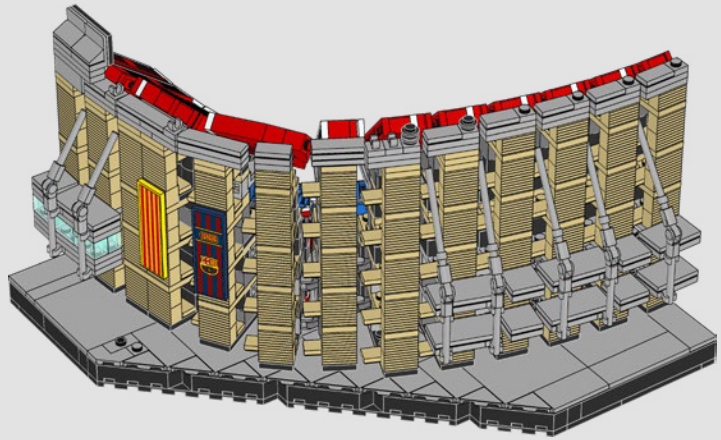

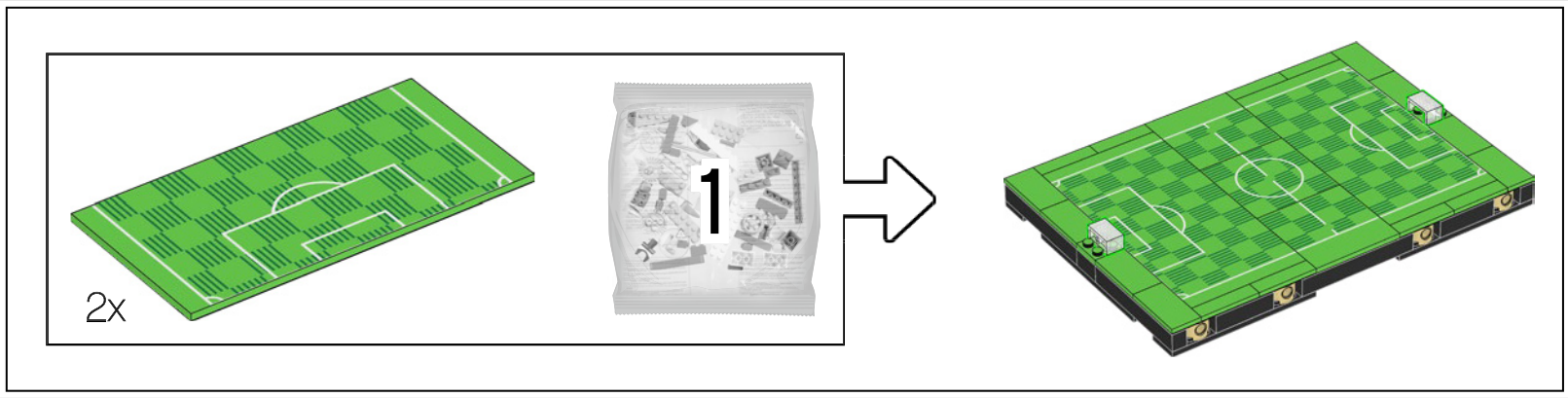

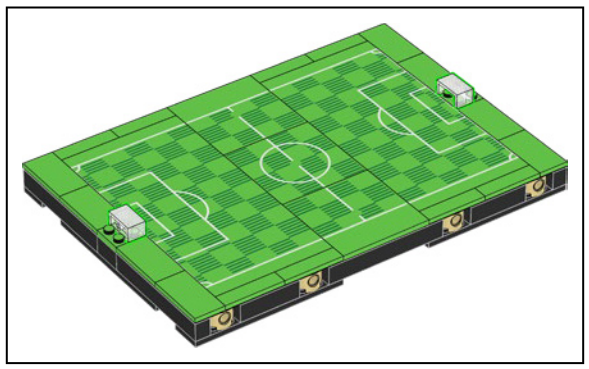

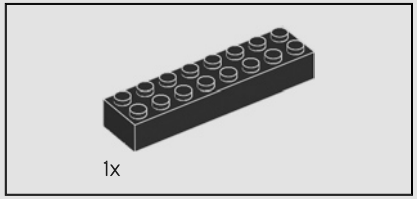

1

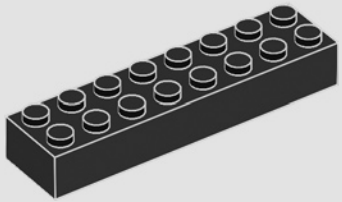

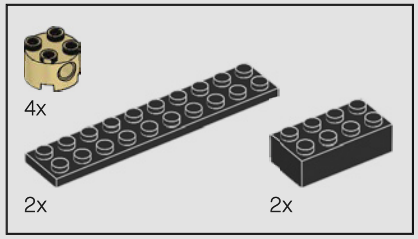

2

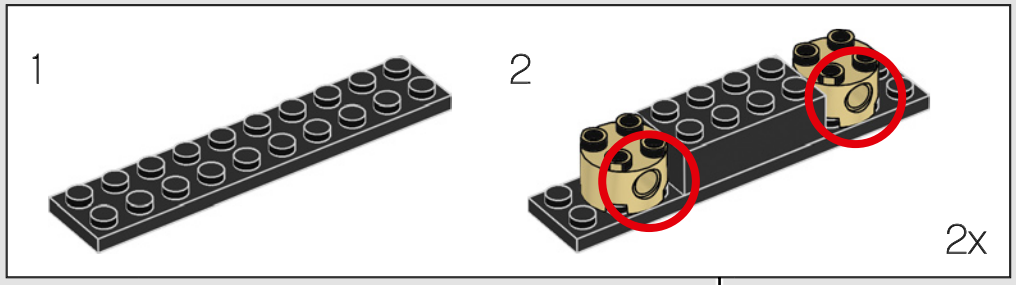

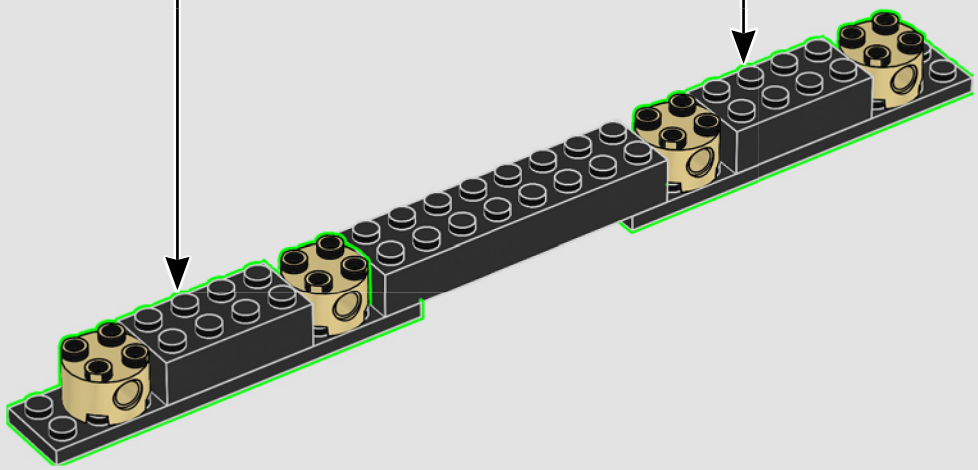

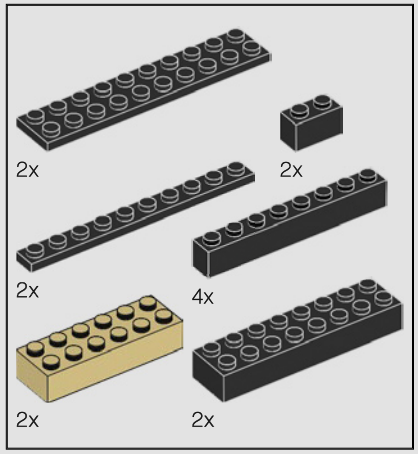

3

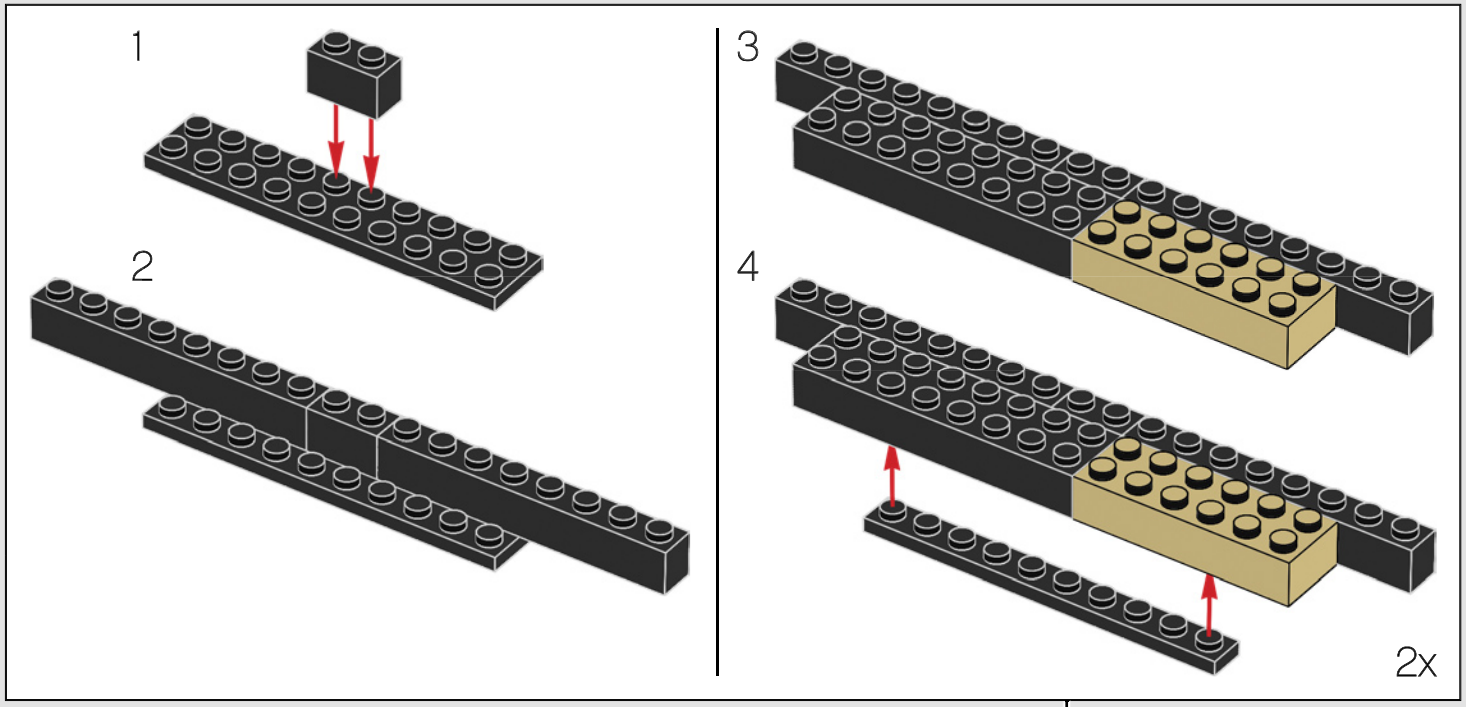

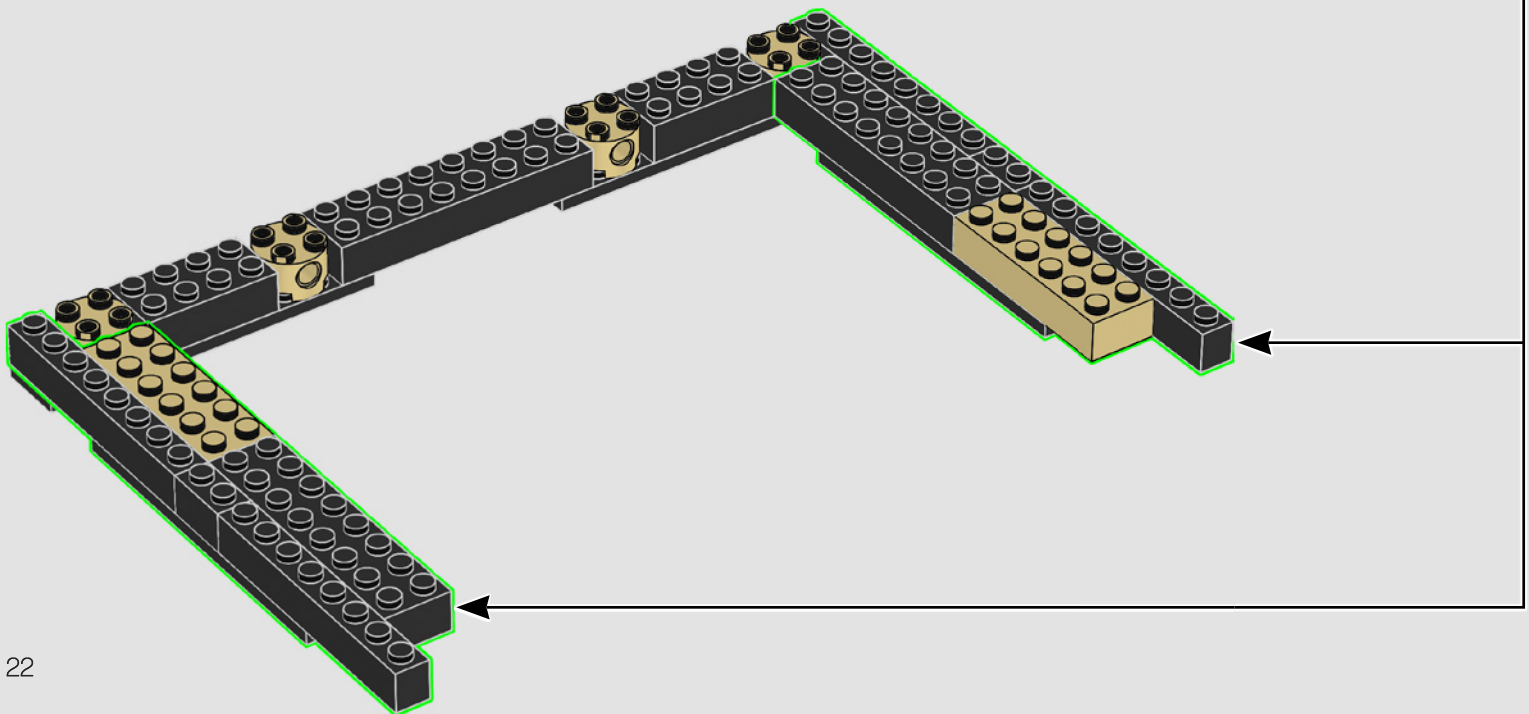

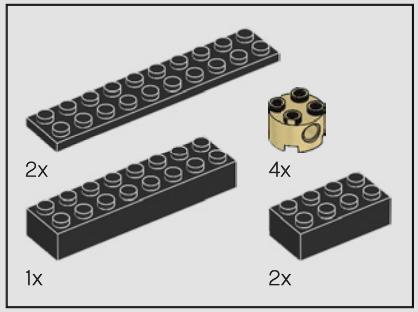

4

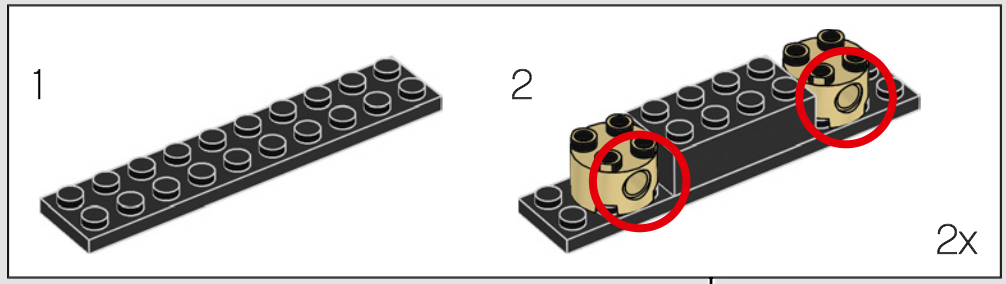

1

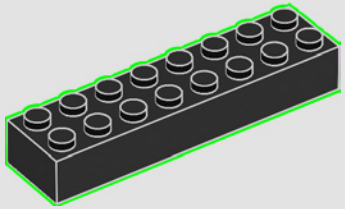

2

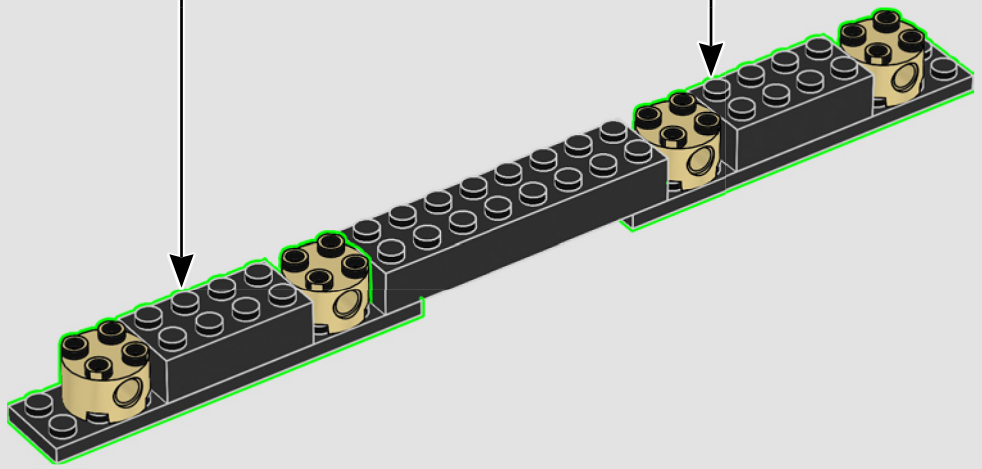

5

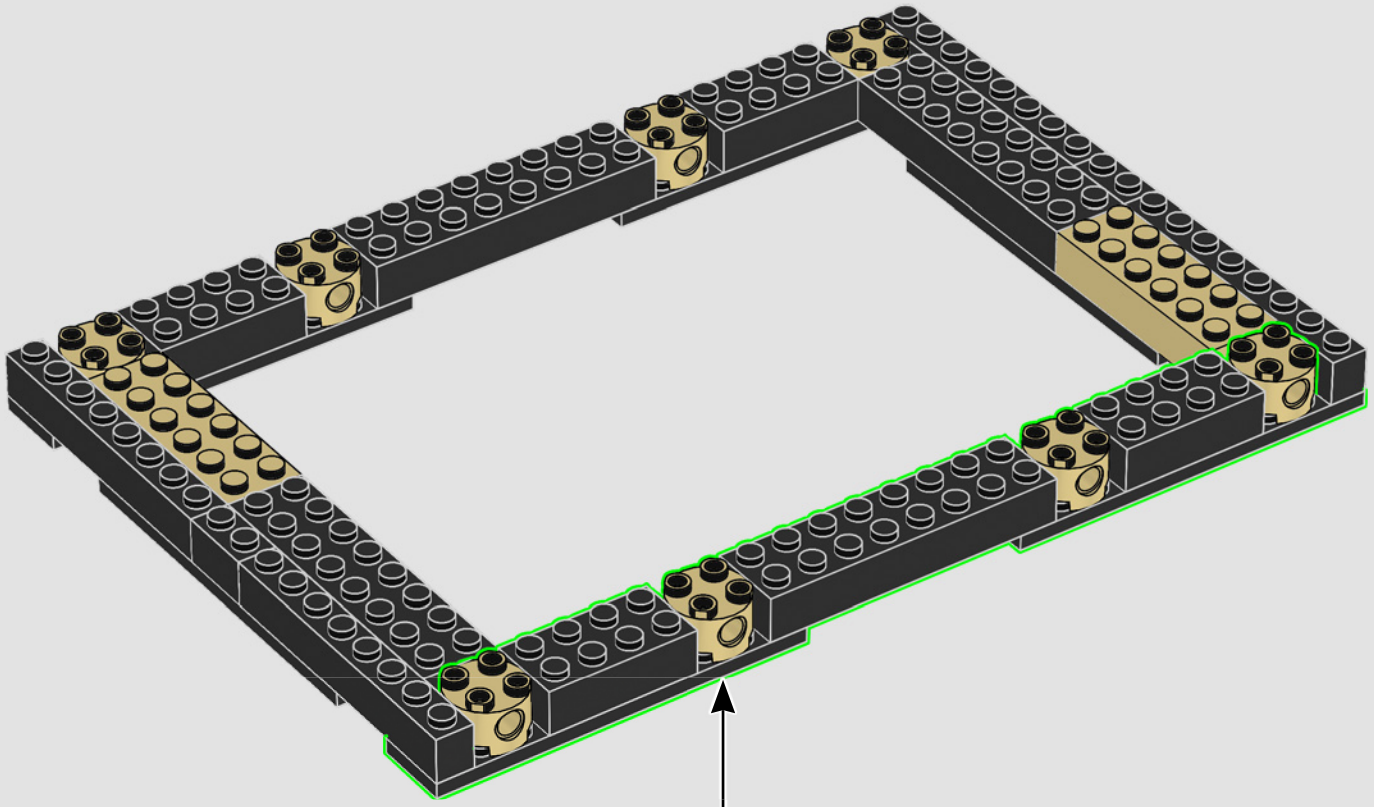

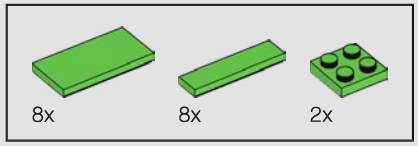

6

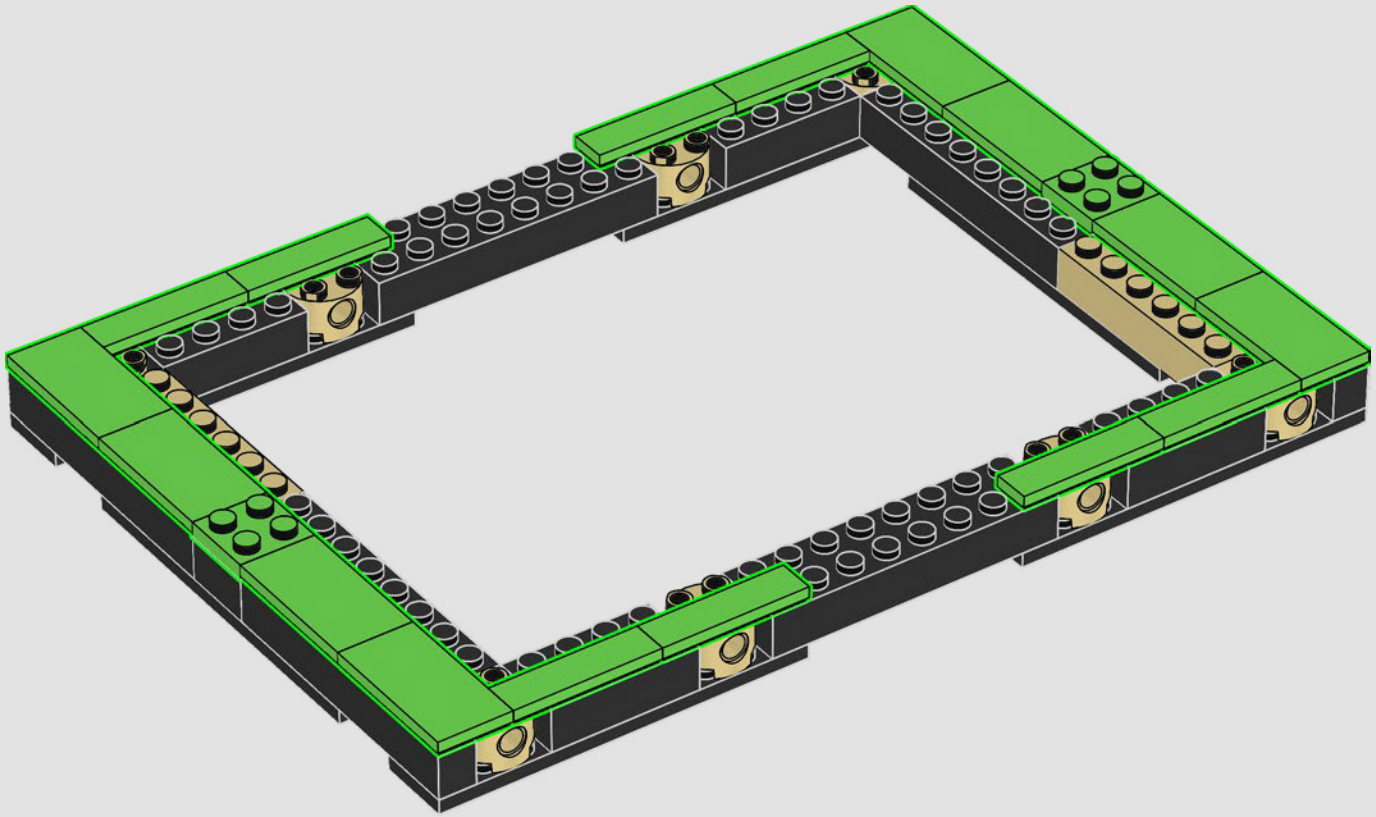

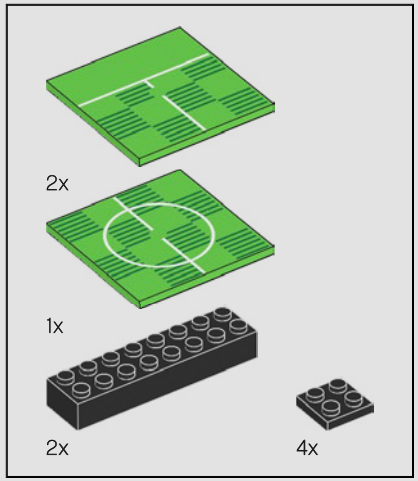

7

1

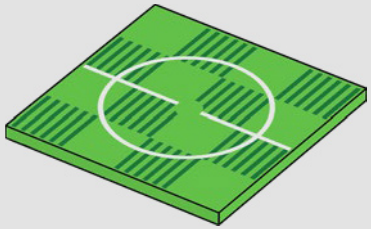

2

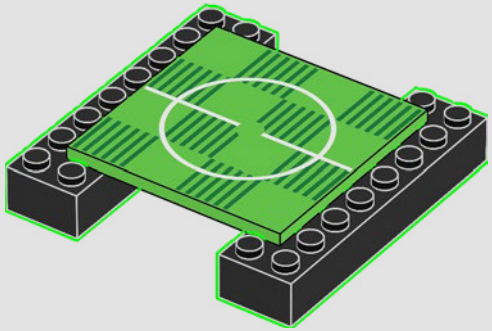

3

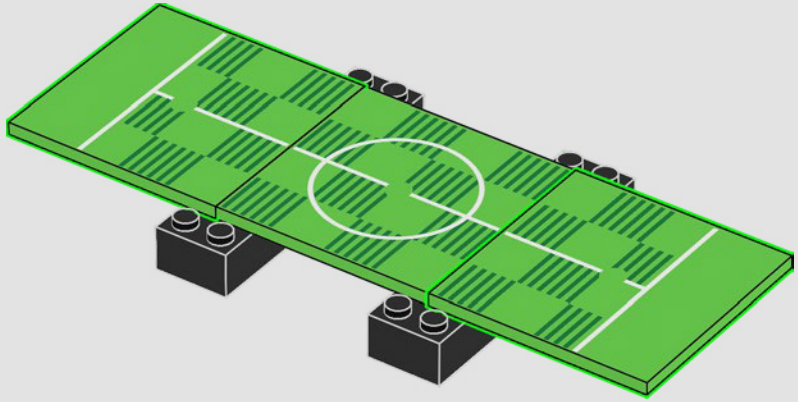

4

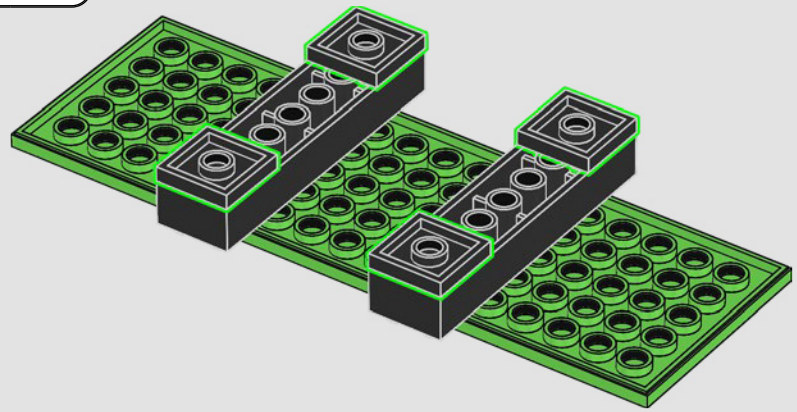

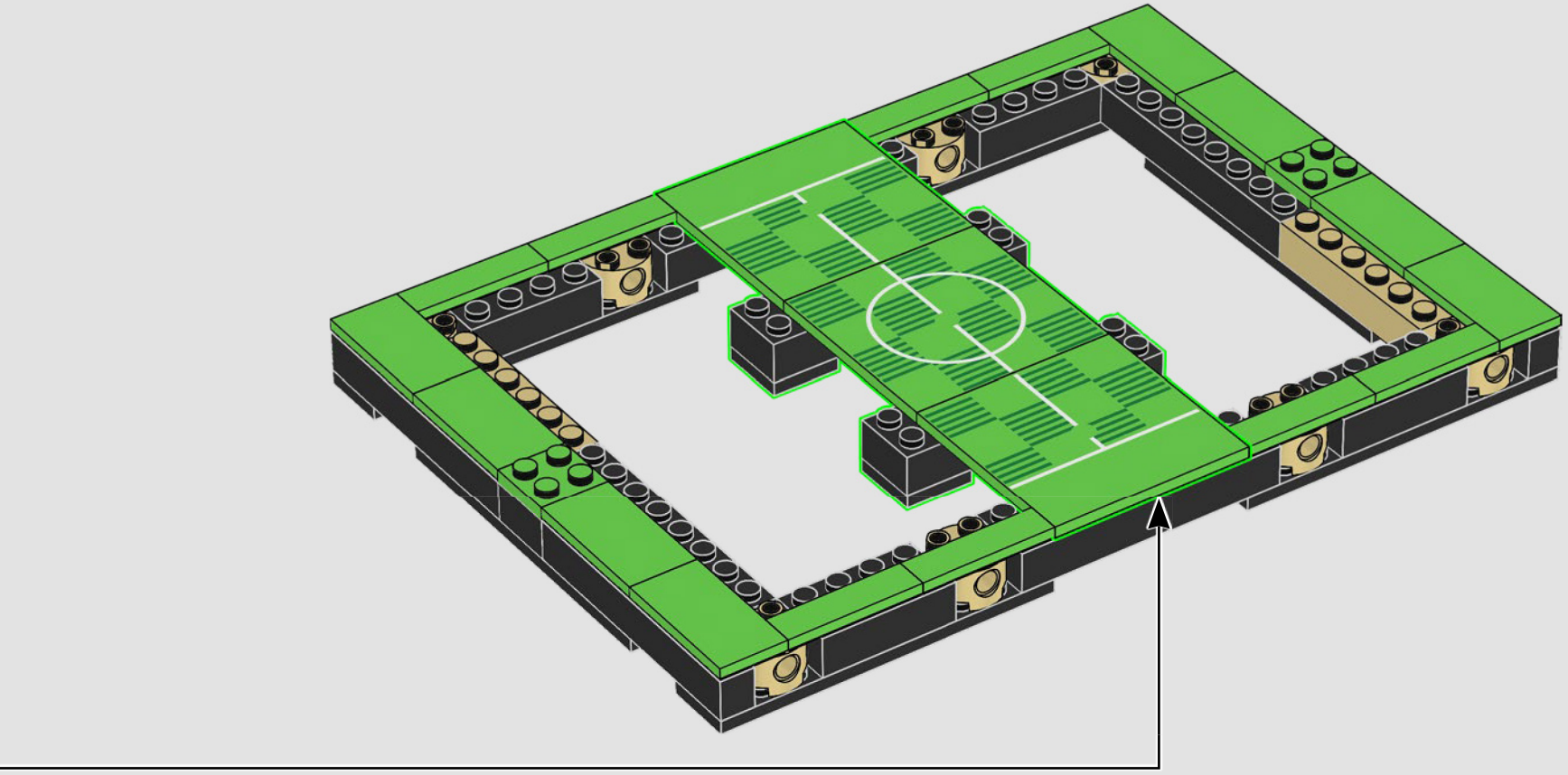

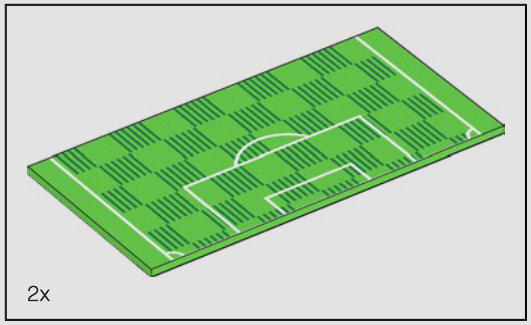

8

2x

9

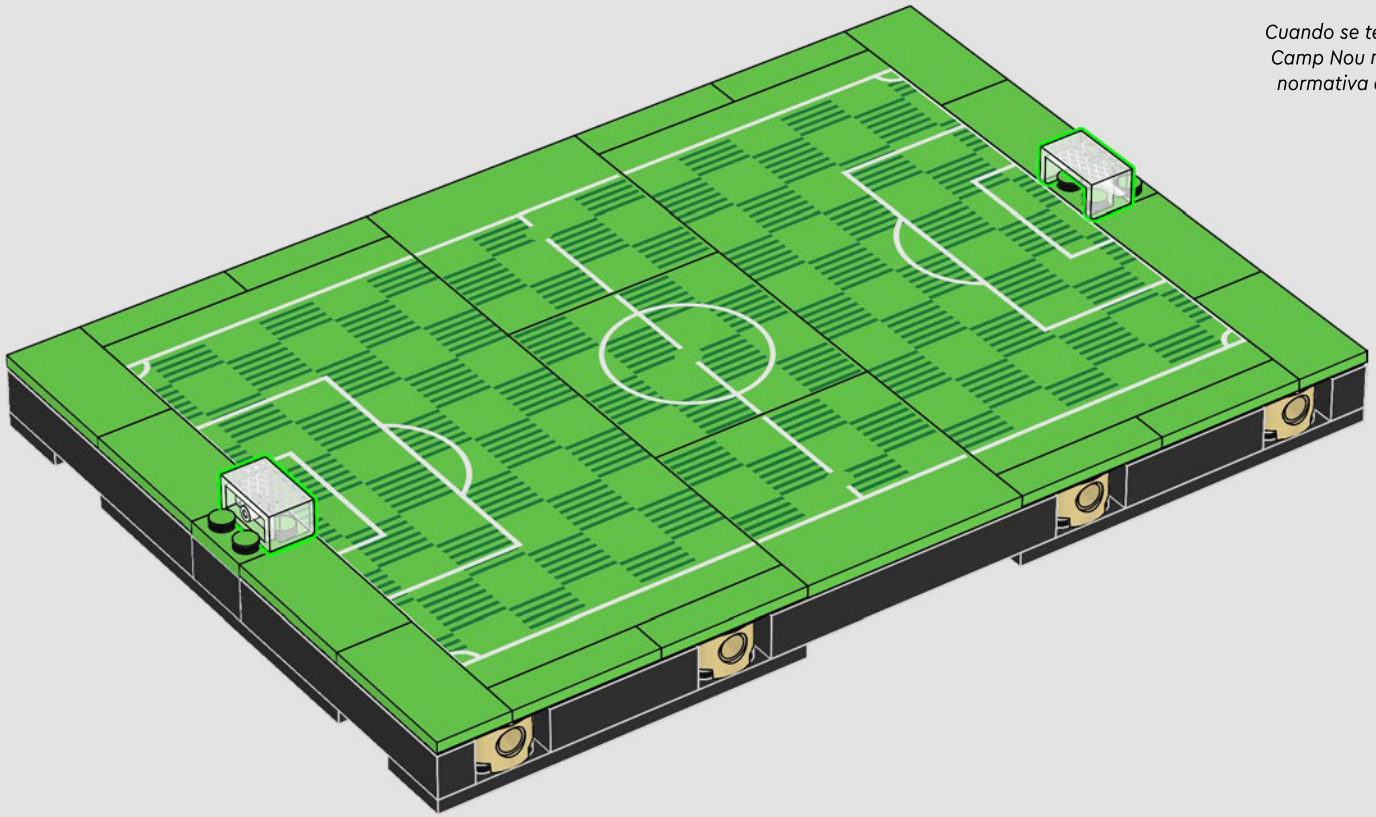

When completed, Camp Nou's playing surface measured 107 × 72 meters. To comply with current UEFA requirements, it's now 105 × 68 meters.

Au moment de son achèvement, la surface de jeu du Camp Nou mesurait 107 mètres sur 72 mètres. Pour être conforme aux exigences actuelles de l'UFEA, elle mesure maintenant 105 mètres sur 68 mètres.

Cuando se terminó, el terreno de juego del Camp Nou medía 107 × 72 m. Siguiendo la normativa actual de la UEFA, ahora mide 105 × 68 m.

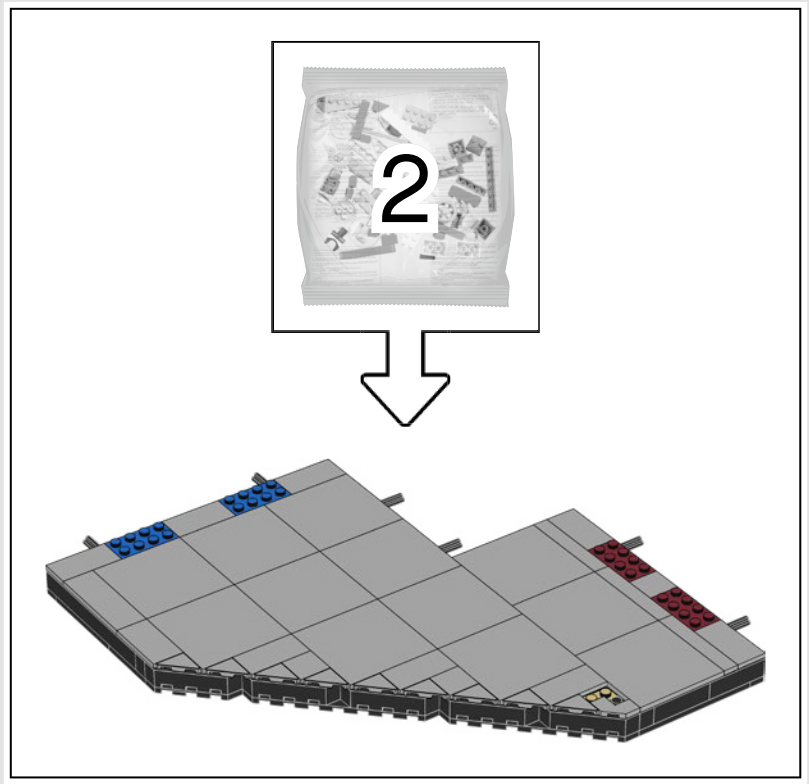

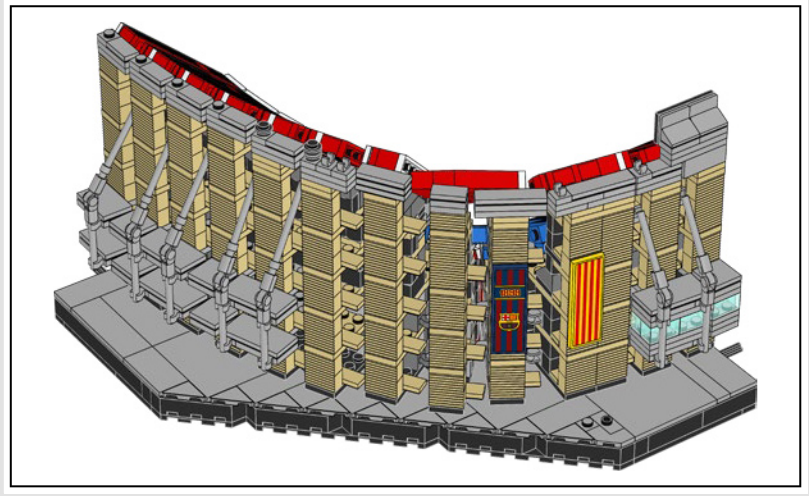

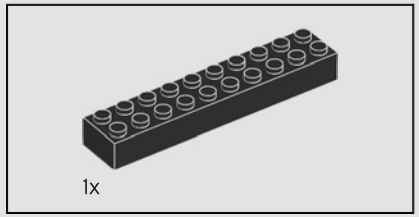

1

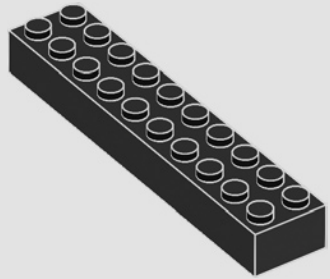

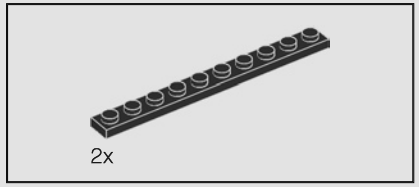

2

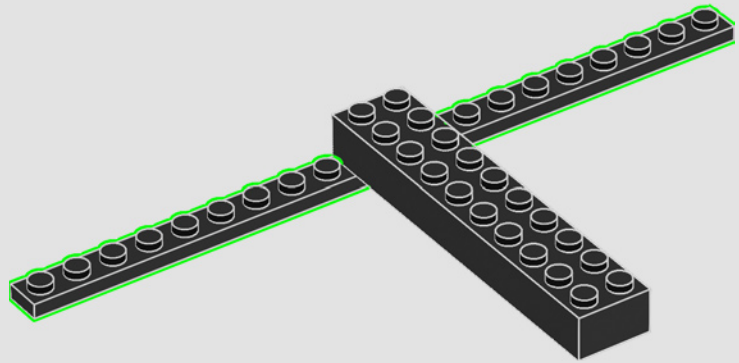

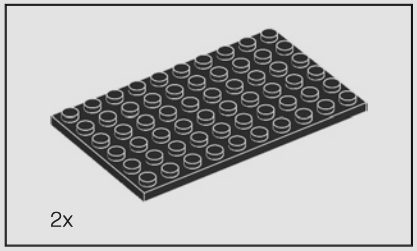

3

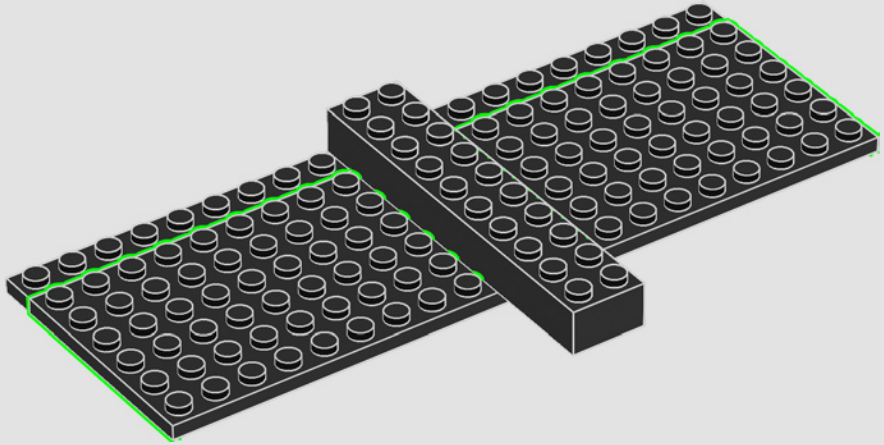

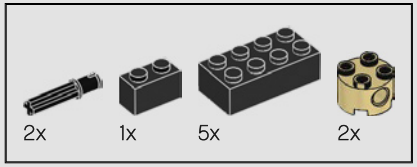

4

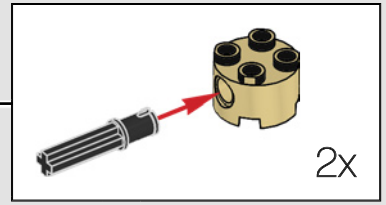

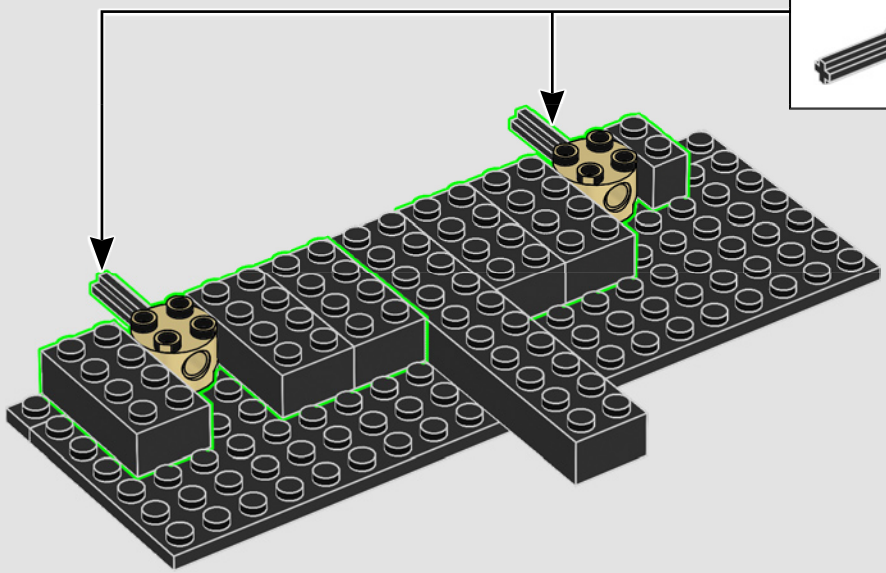

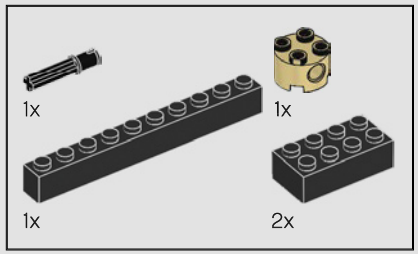

5

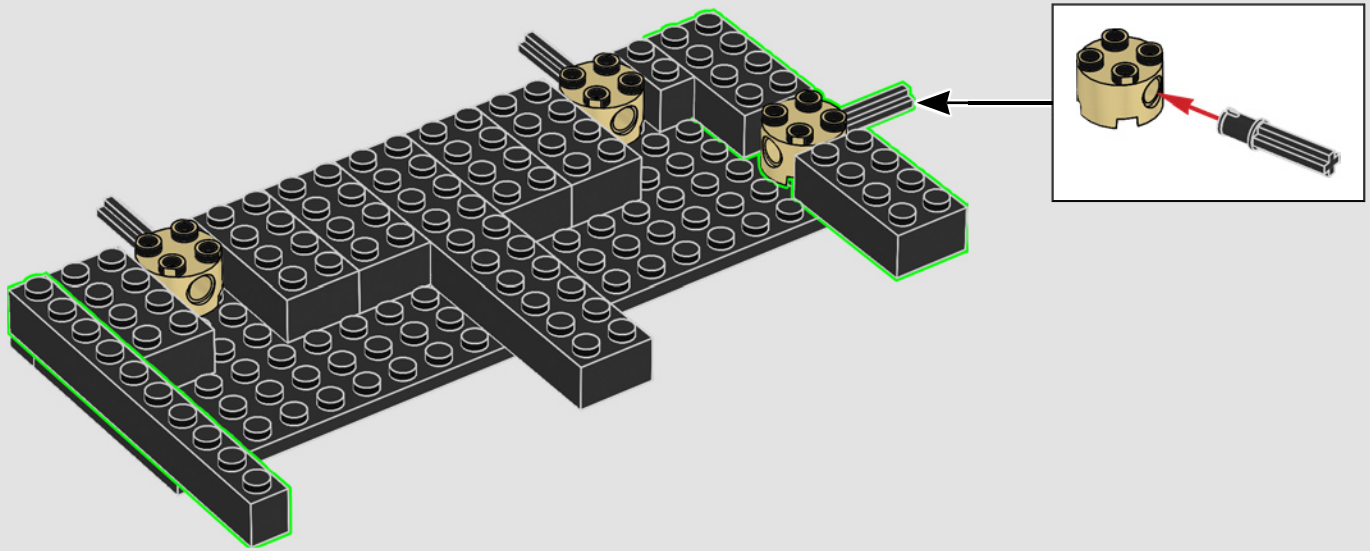

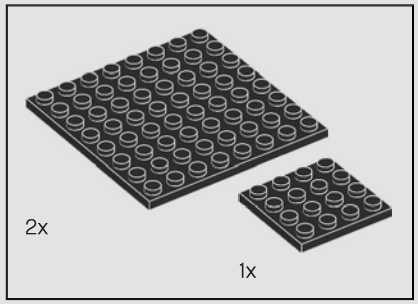

6

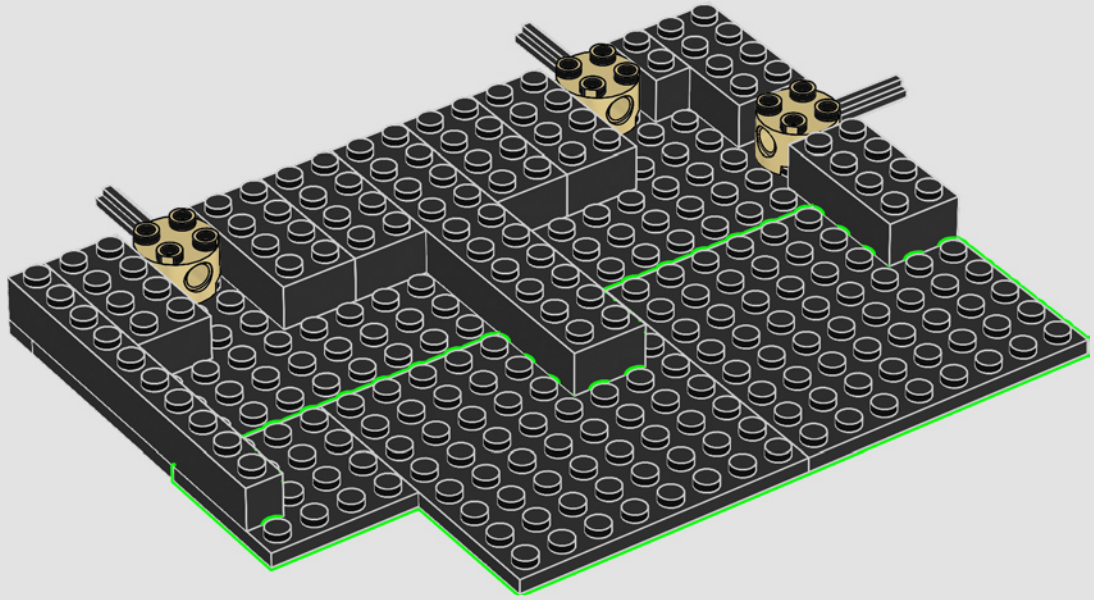

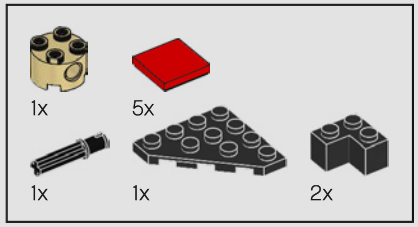

7

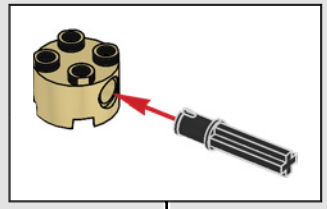

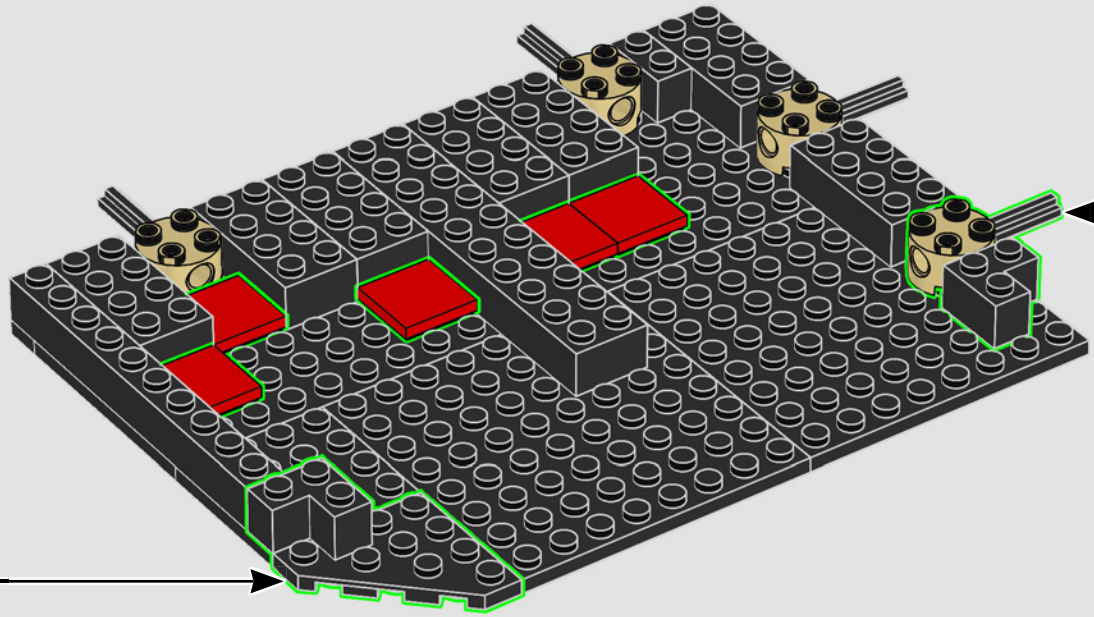

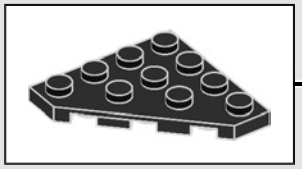

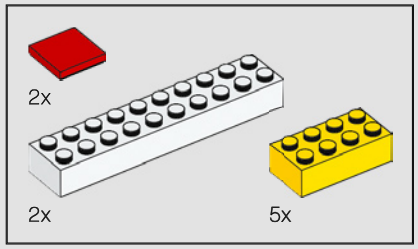

8

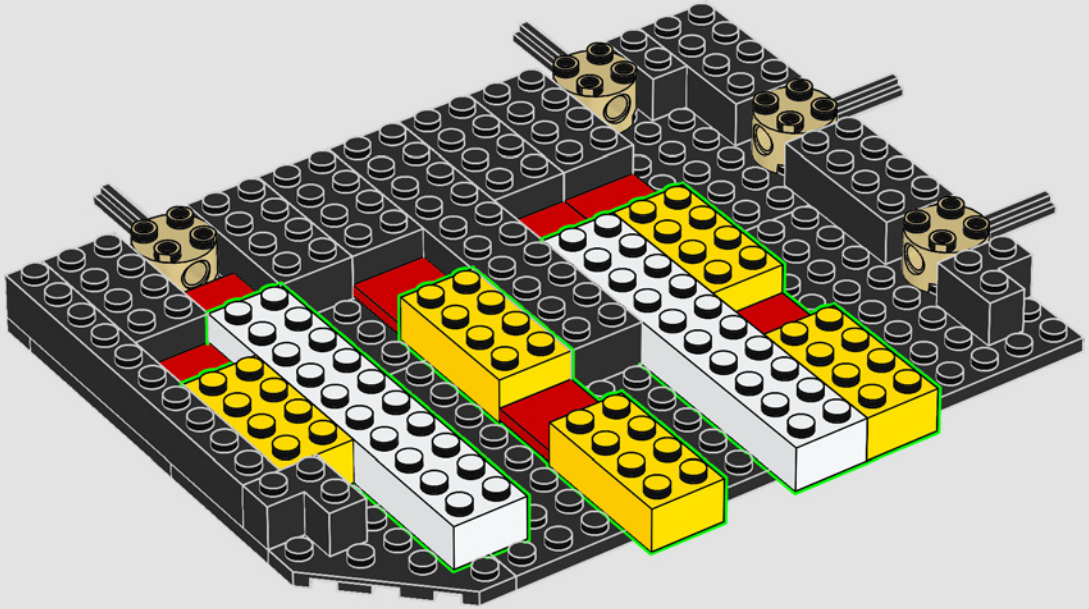

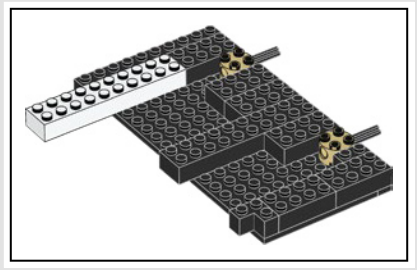

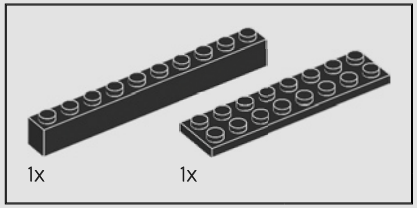

9

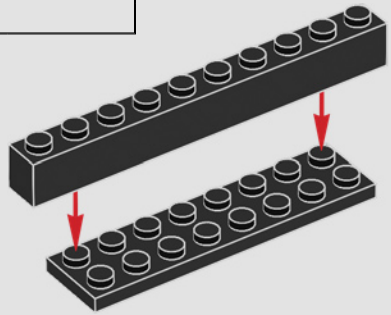

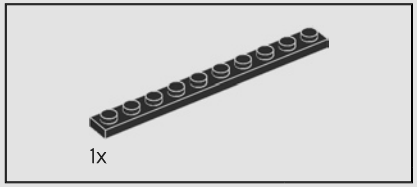

10

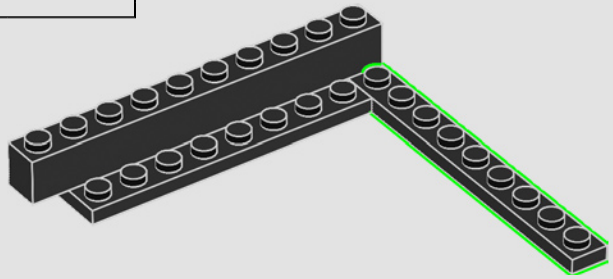

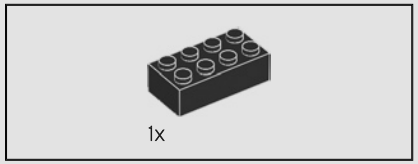

11

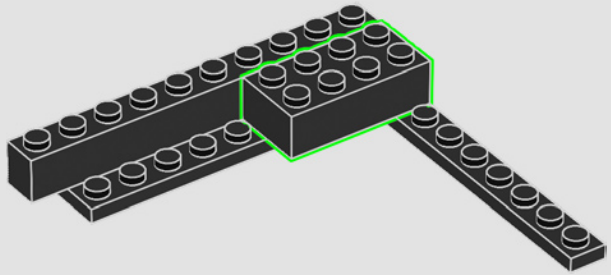

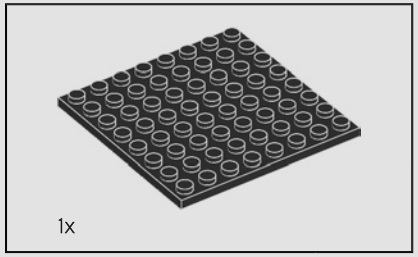

12

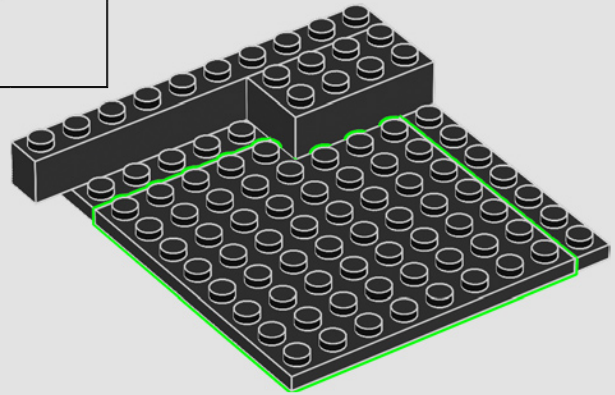

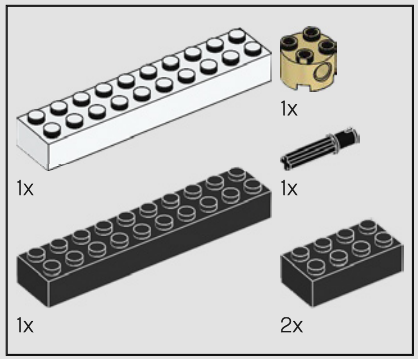

13

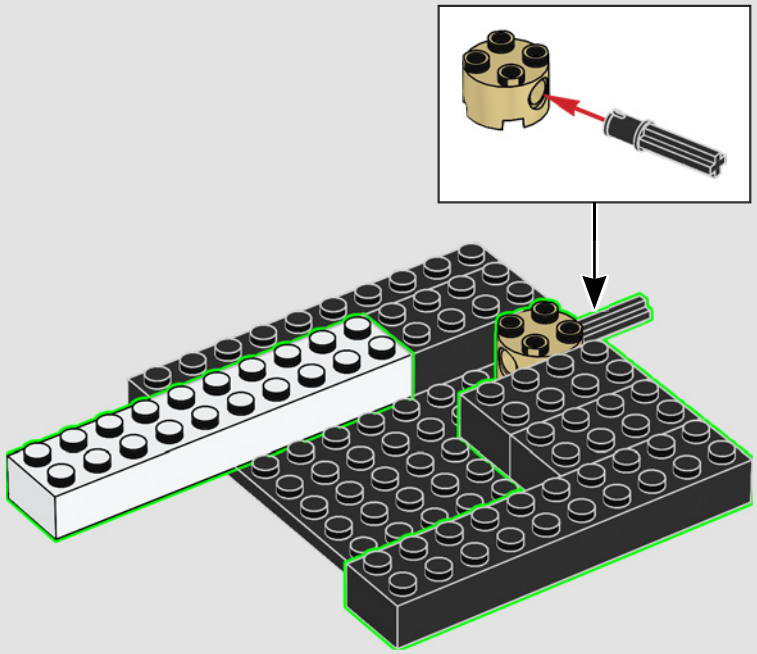

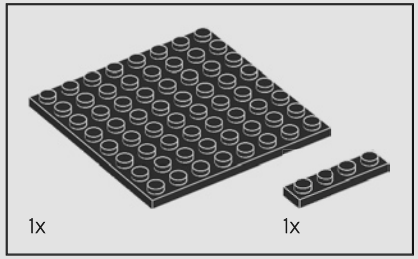

14

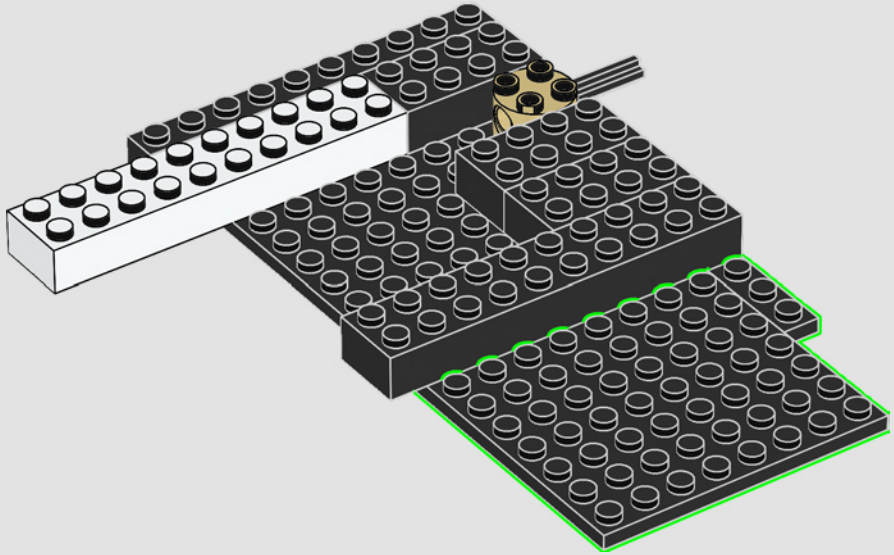

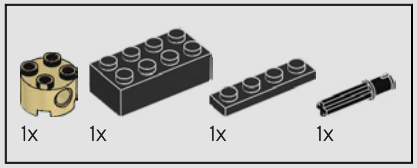

15

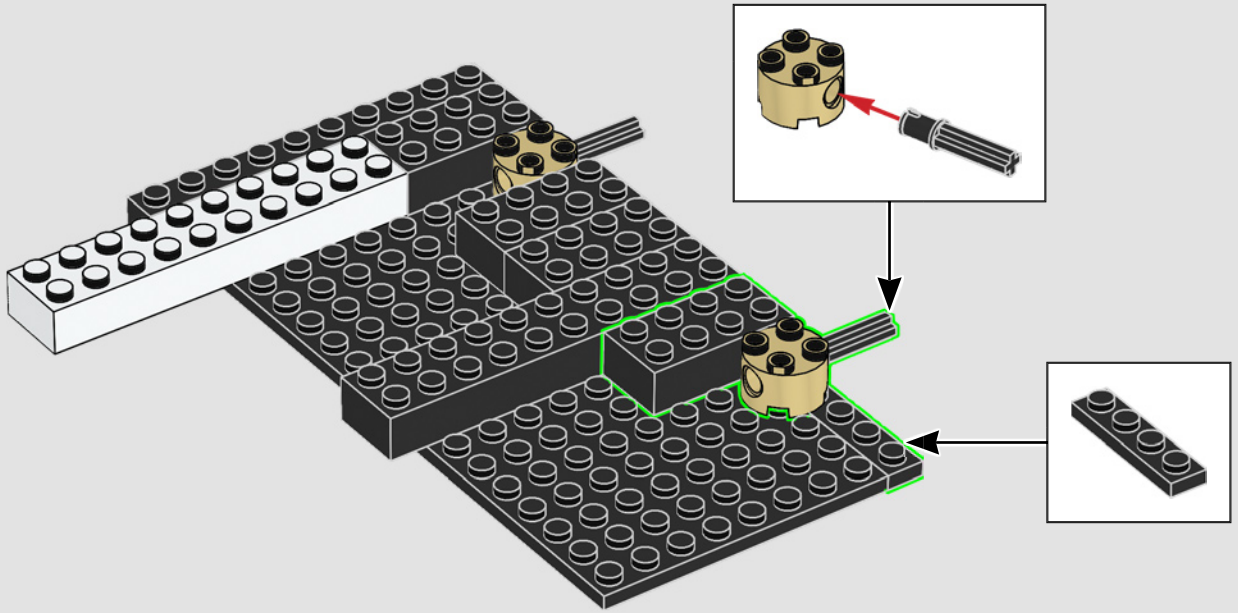

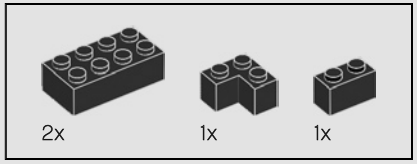

16

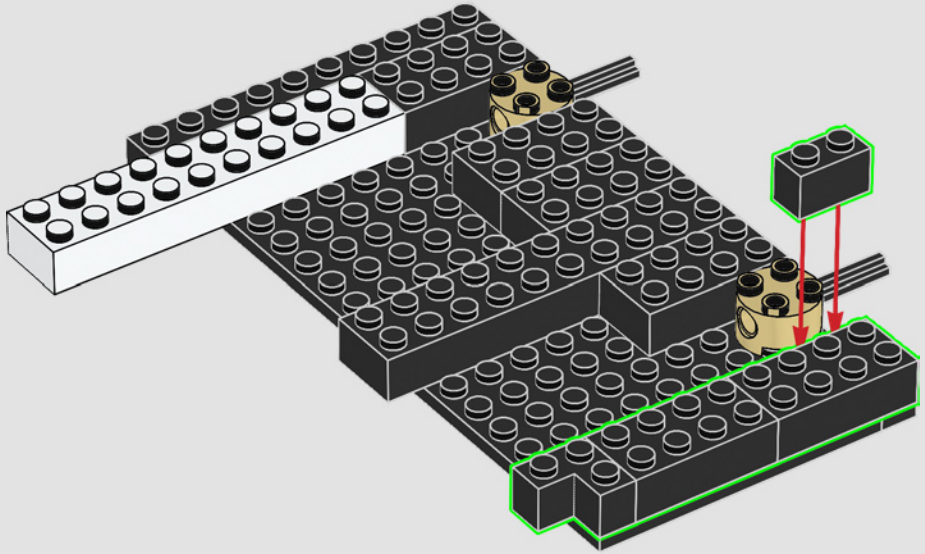

17

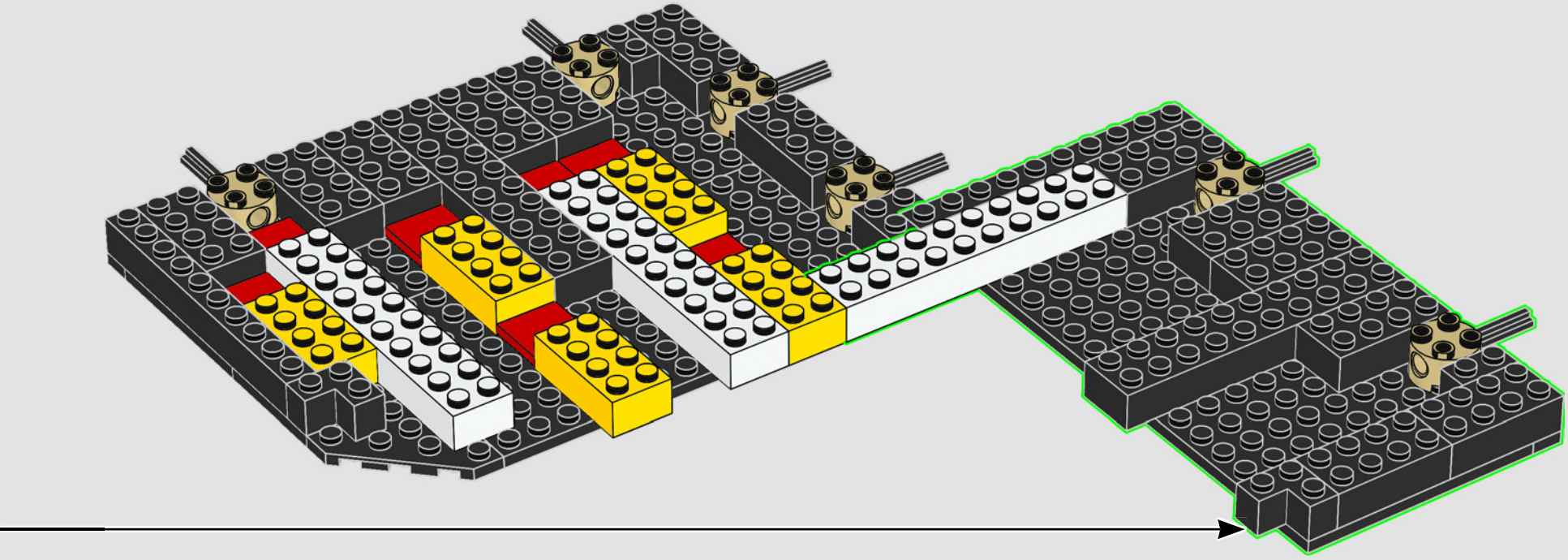

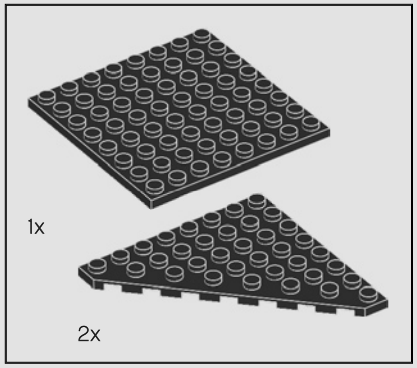

18

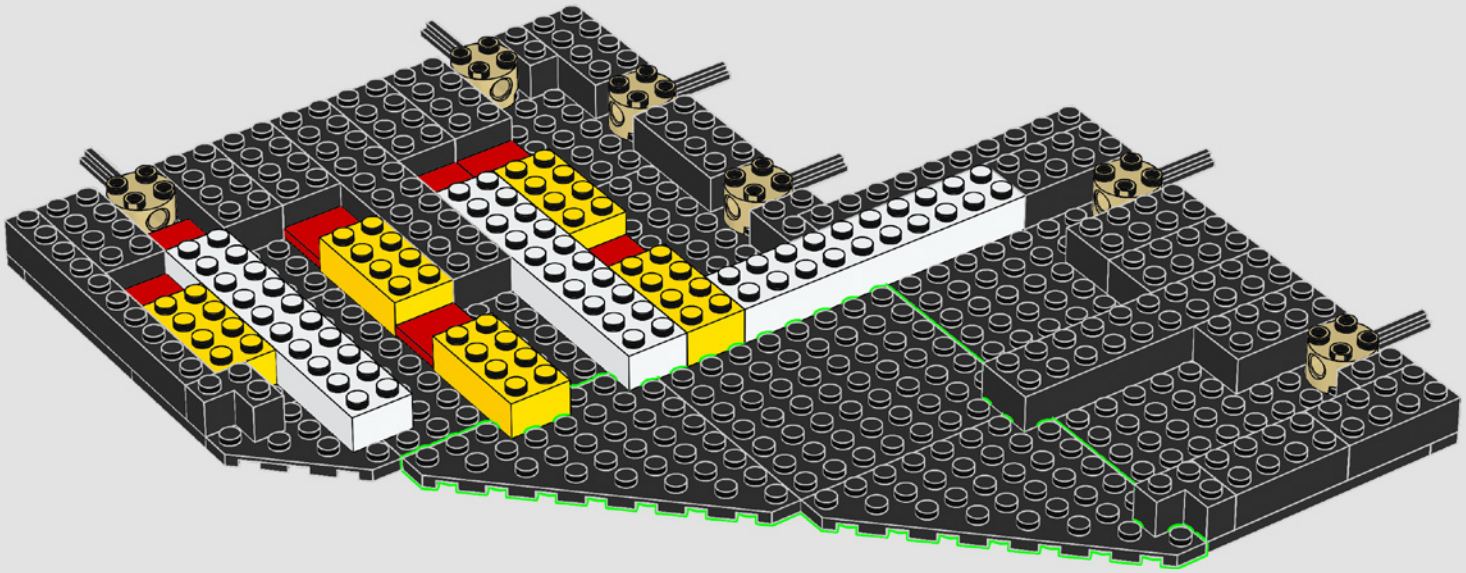

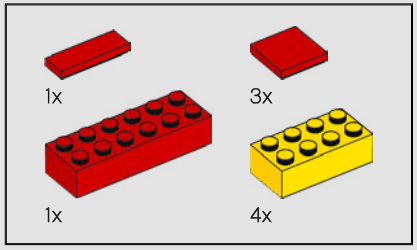

19

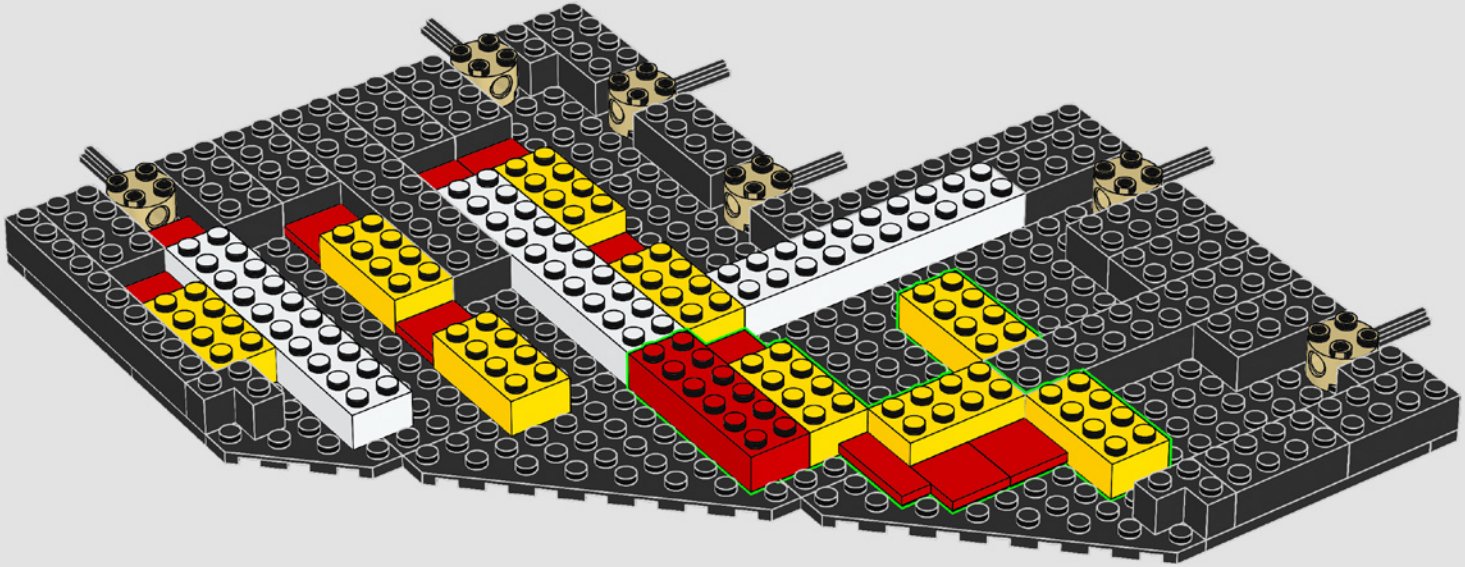

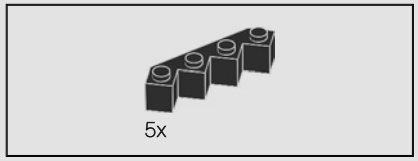

20

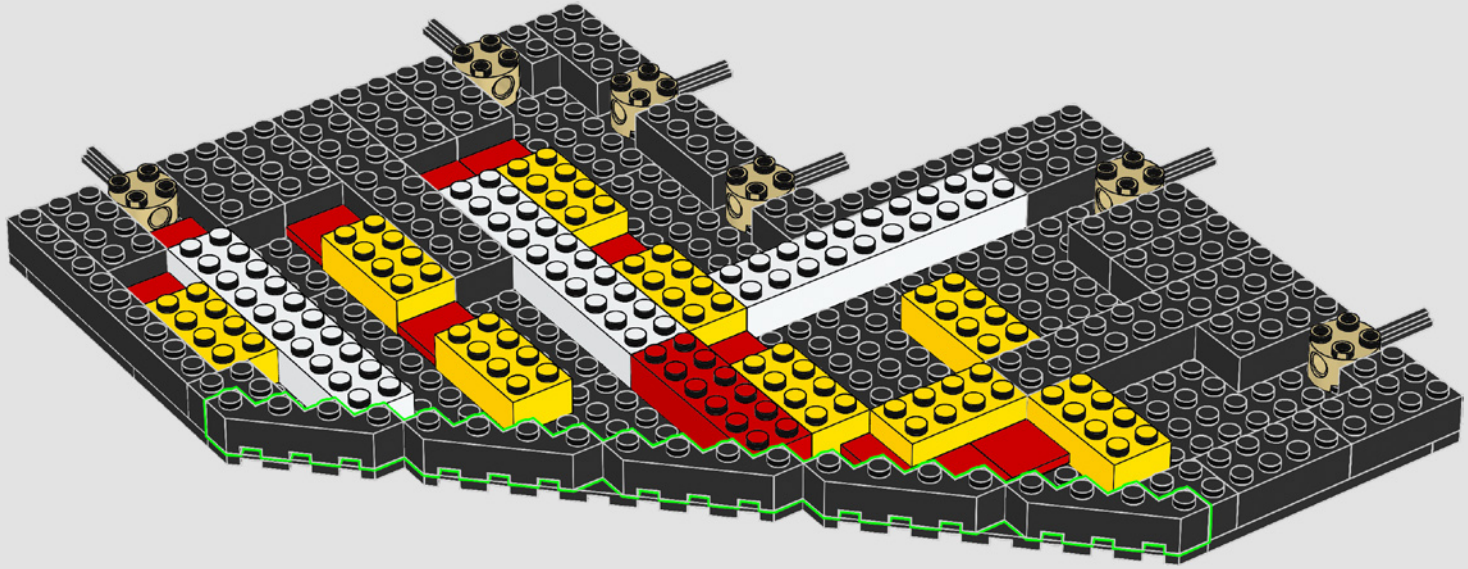

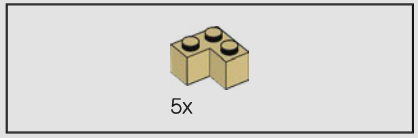

21

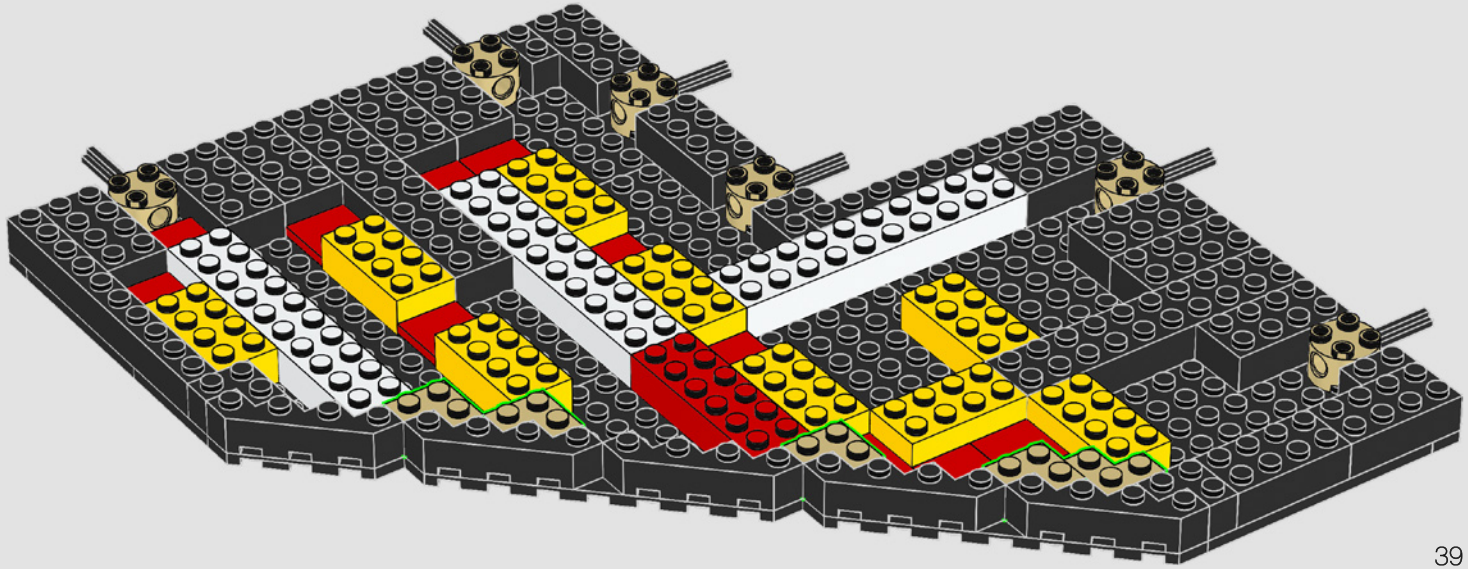

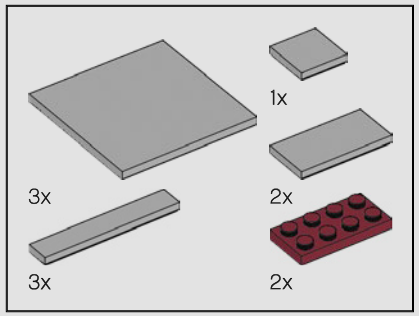

22

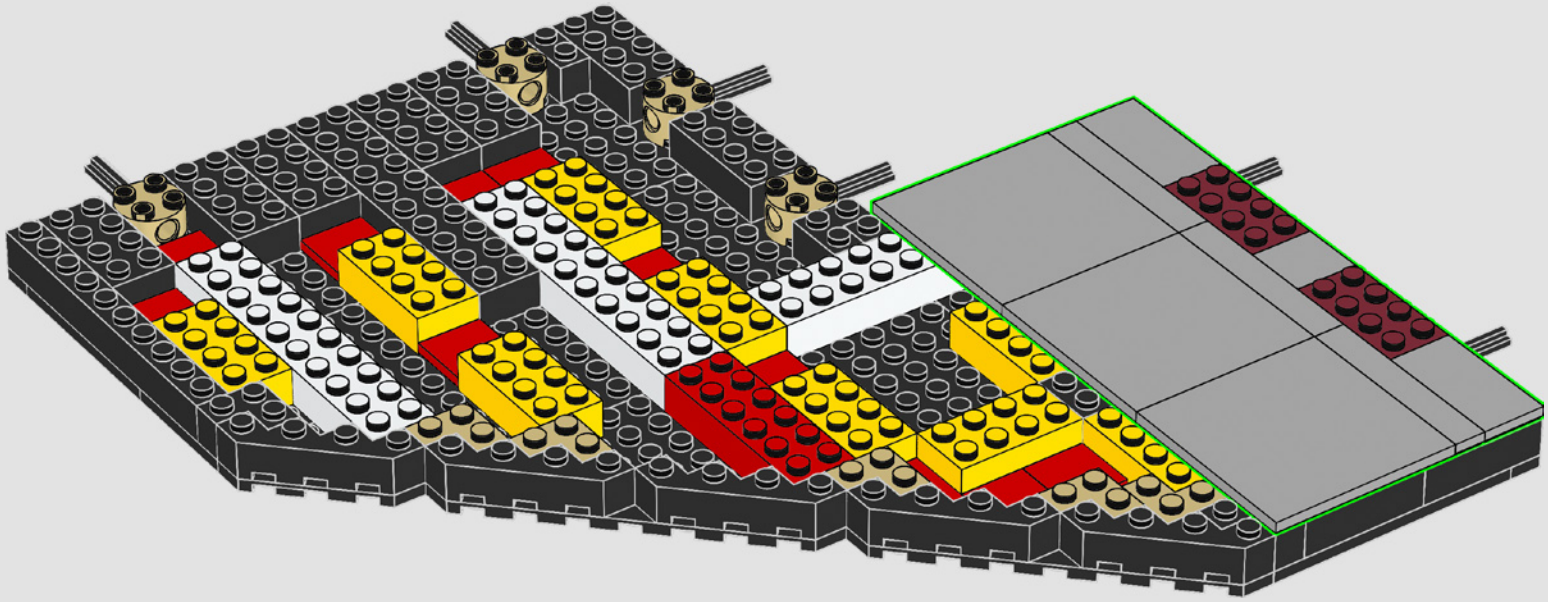

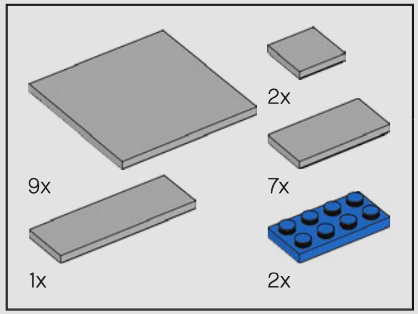

23

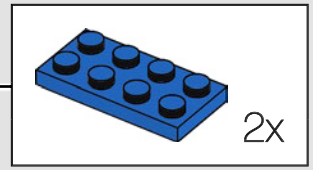

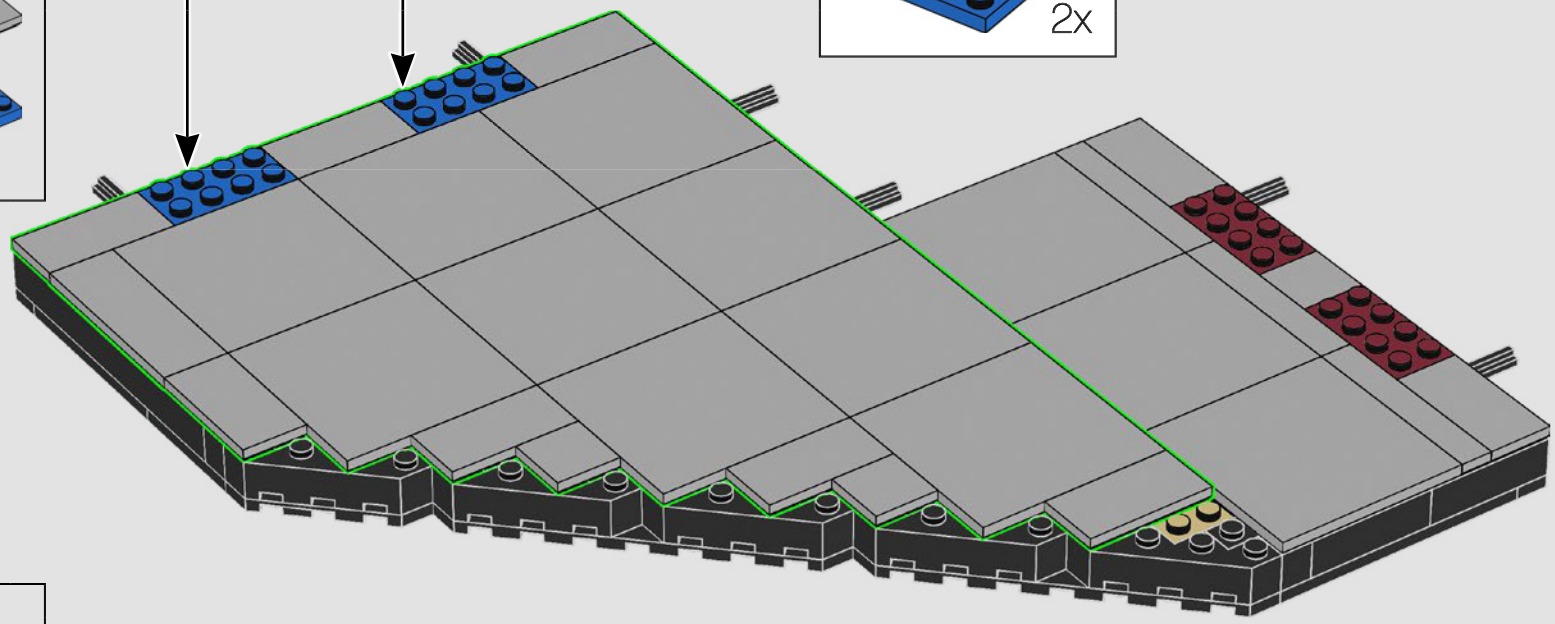

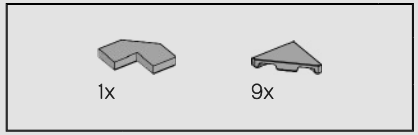

24

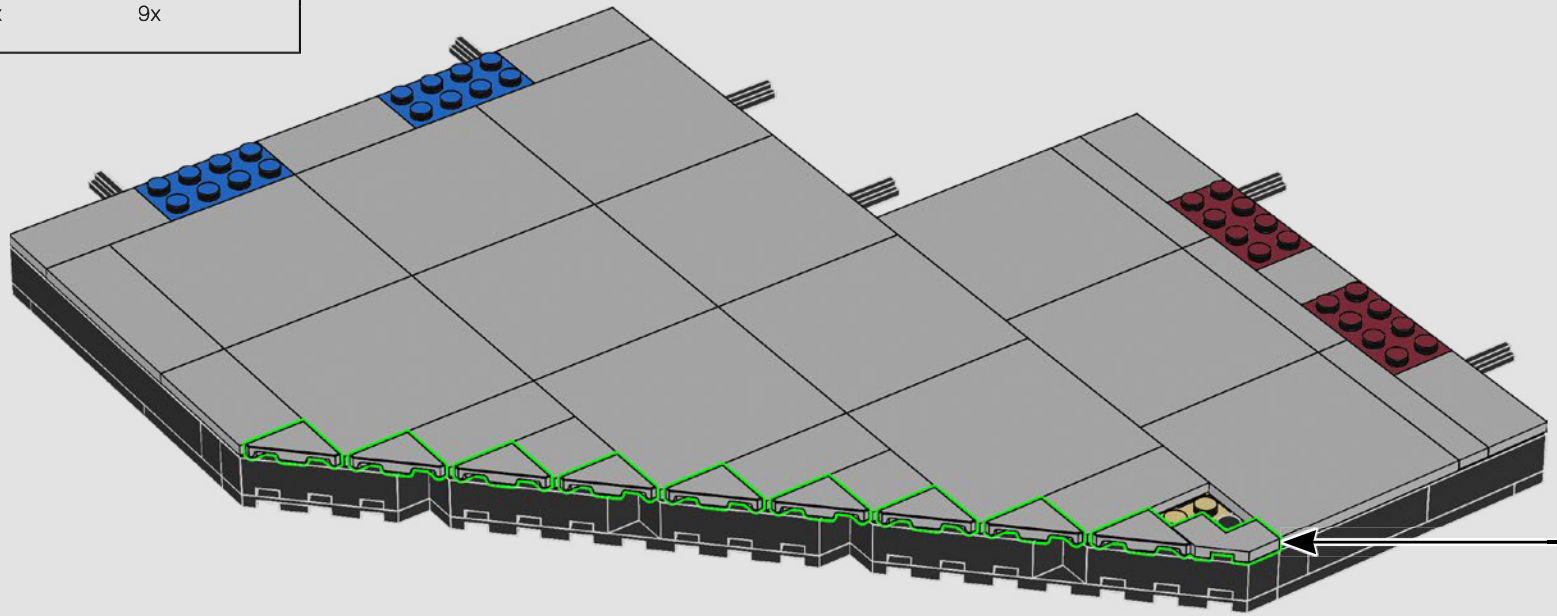

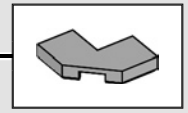

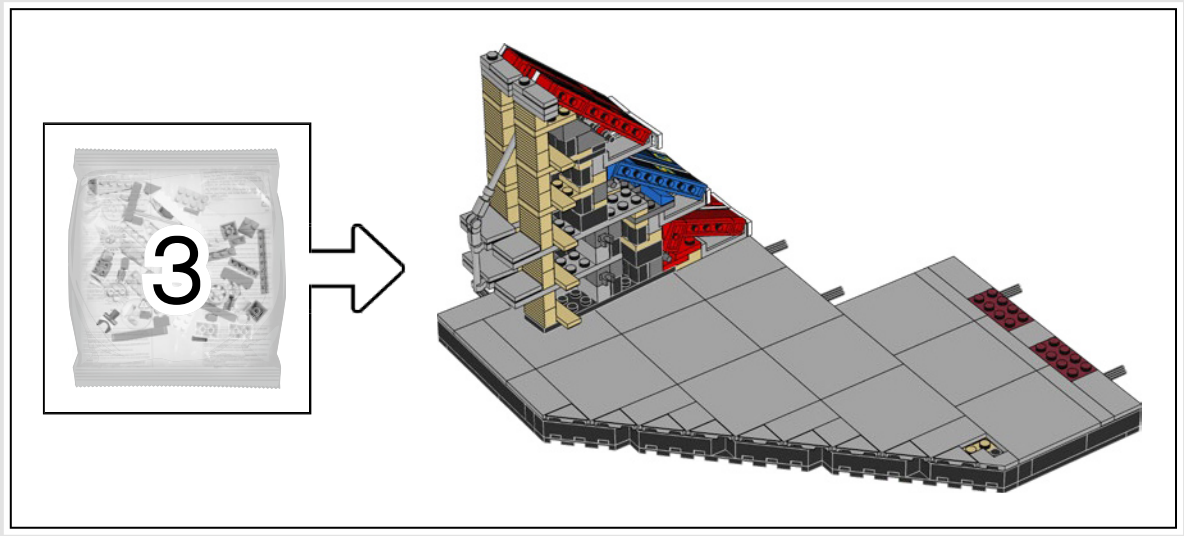

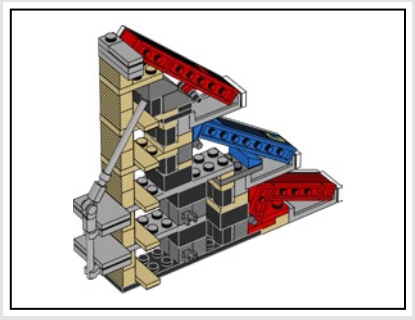

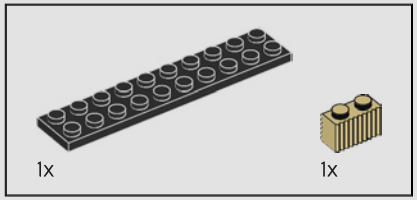

25

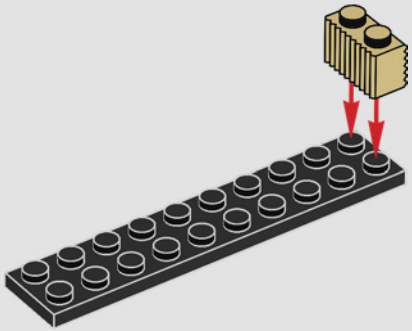

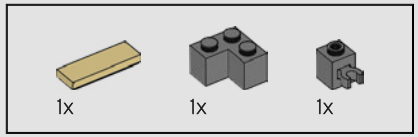

26

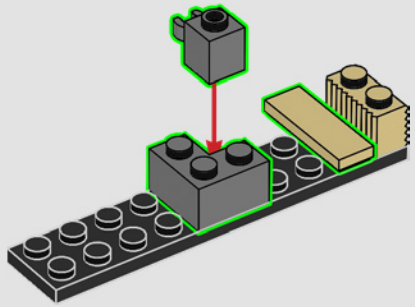

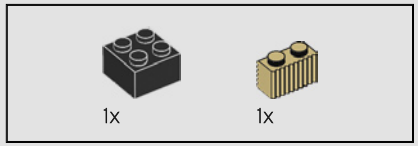

27

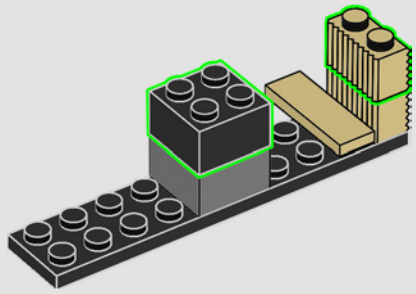

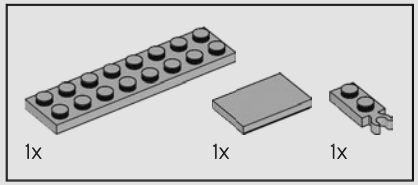

28

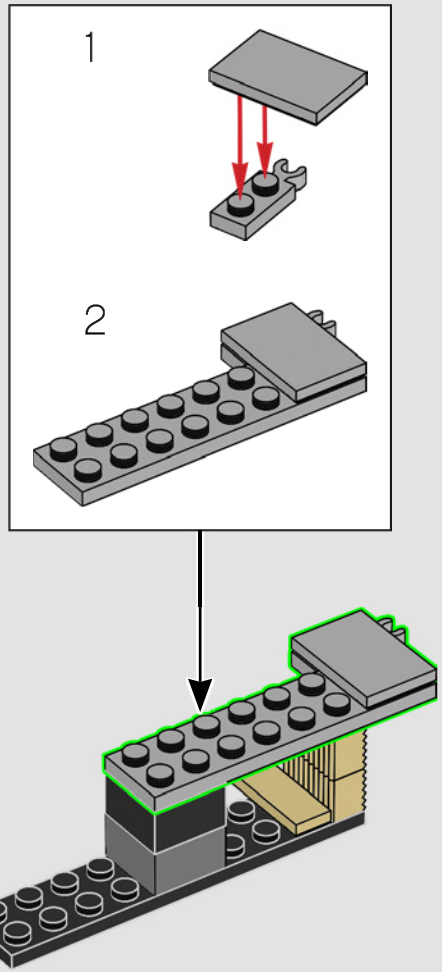

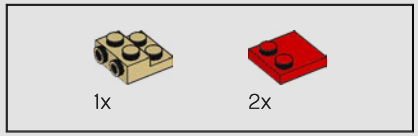

29

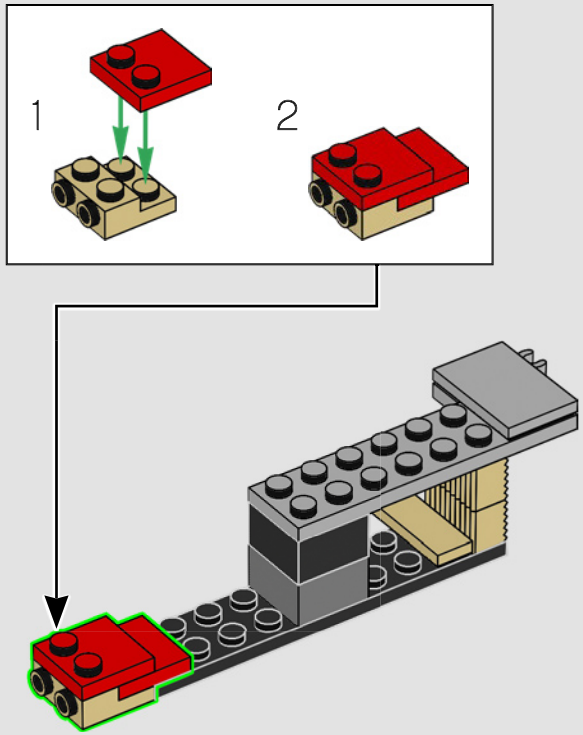

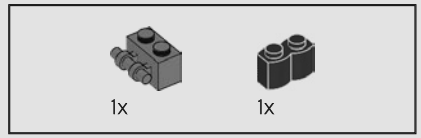

30

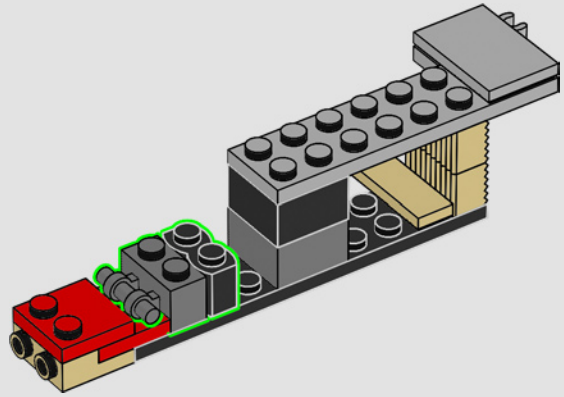

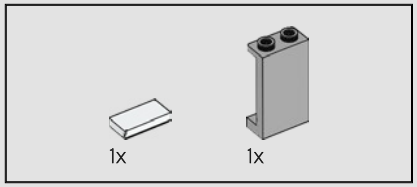

31

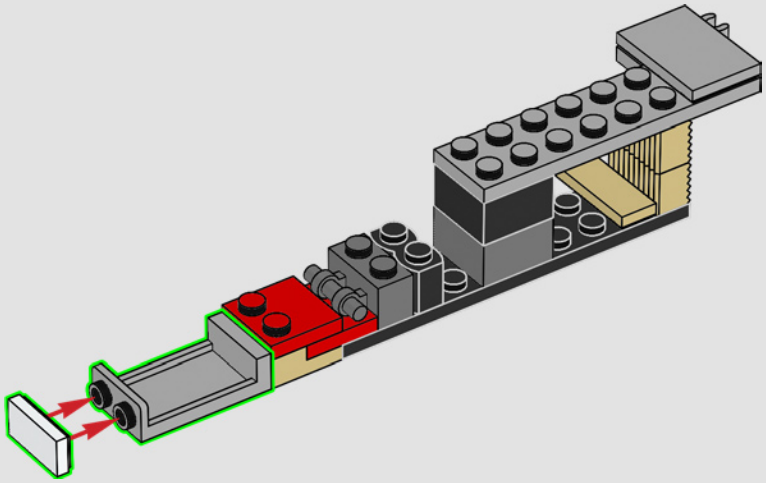

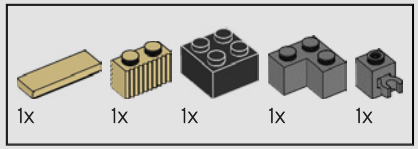

32

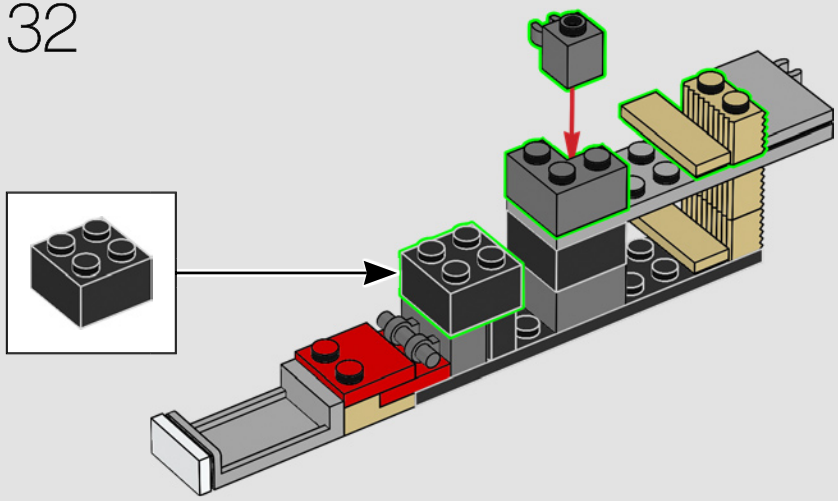

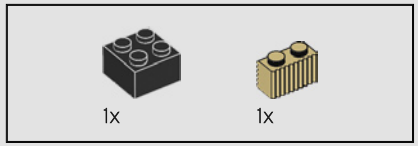

33

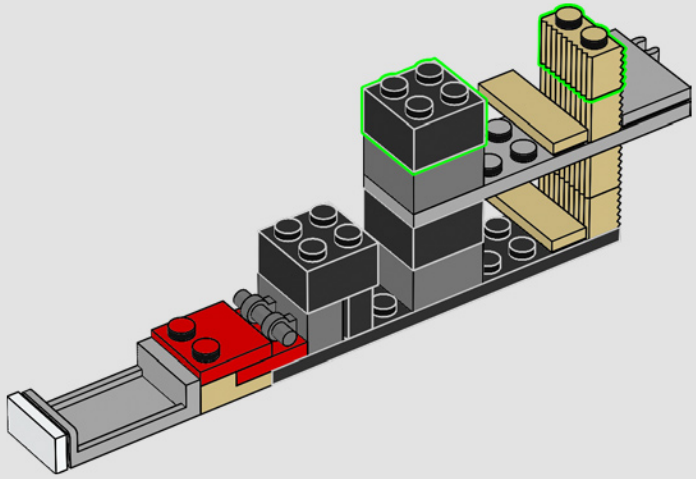

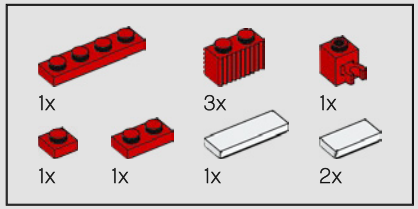

34

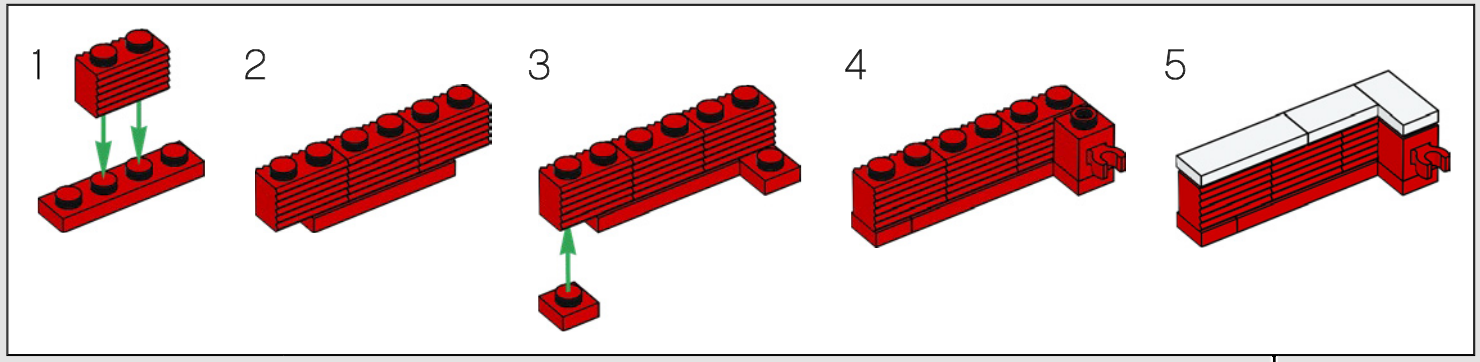

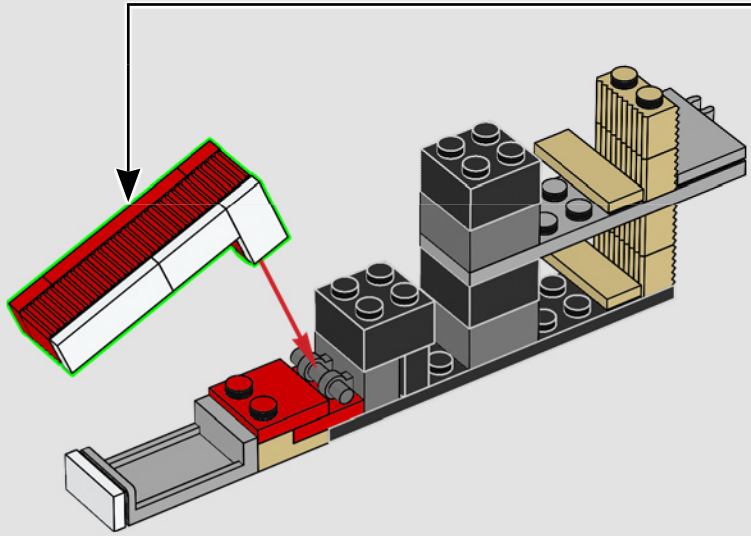

The original colors of the seats in the stadium were a primary red that matches the Club crest. Due to weathering they now appear darker.

Les sièges du stade étaient initialement d'un rouge primaire pour s'accorder avec l'écusson du club. Avec l'usure, leur couleur est devenue plus foncée.

El color original de los asientos del estadio era el mismo rojo primario que el del escudo del Club. Debido a la acción de los elementos atmosféricos, ahora parece más oscuro.

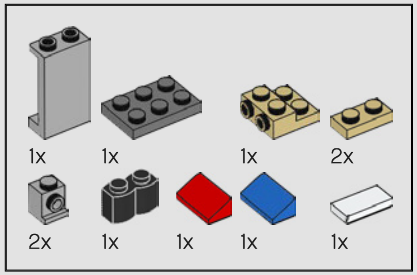

35

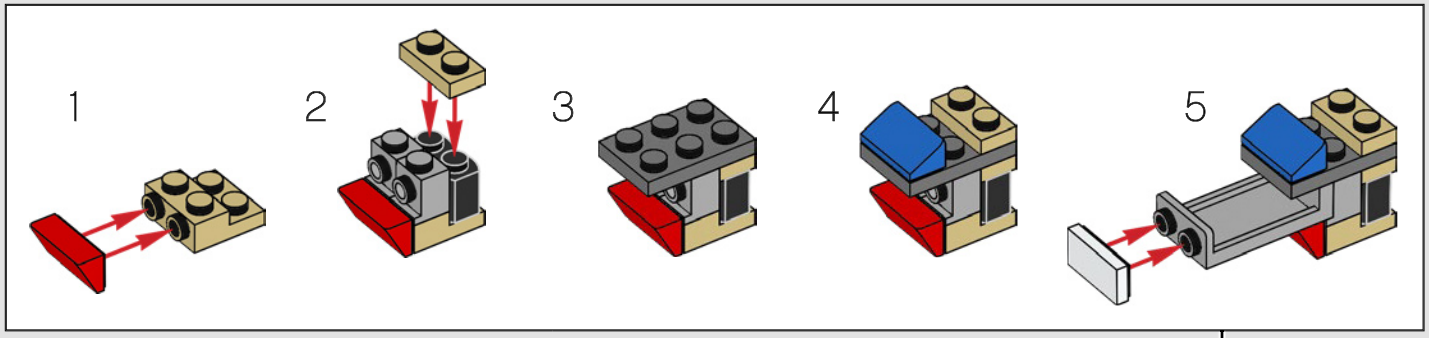

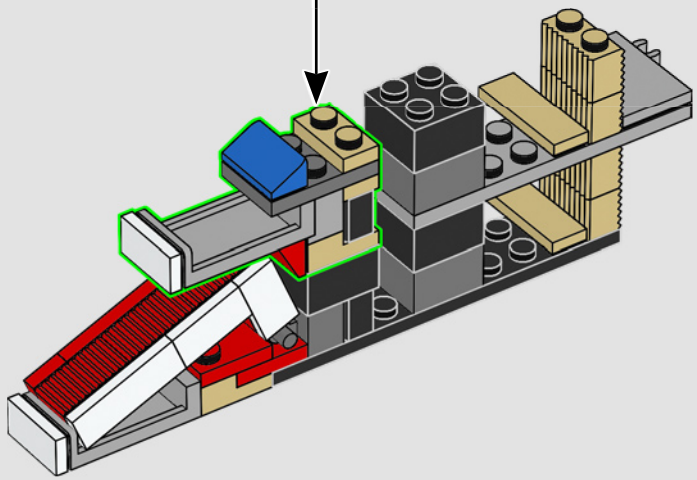

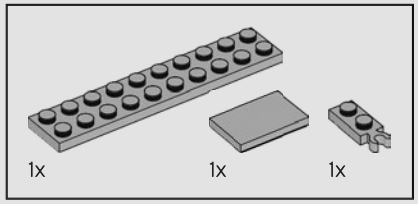

36

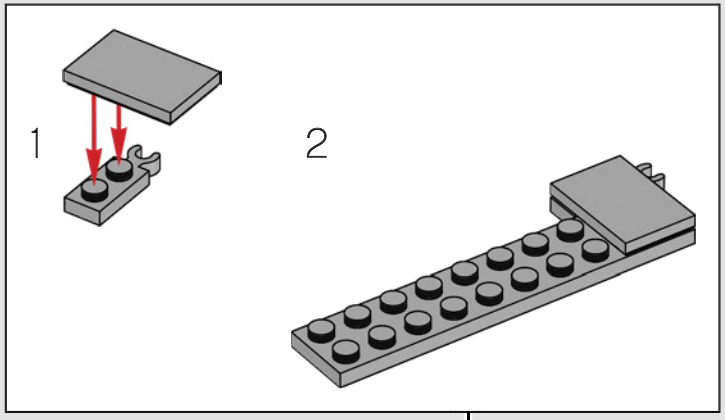

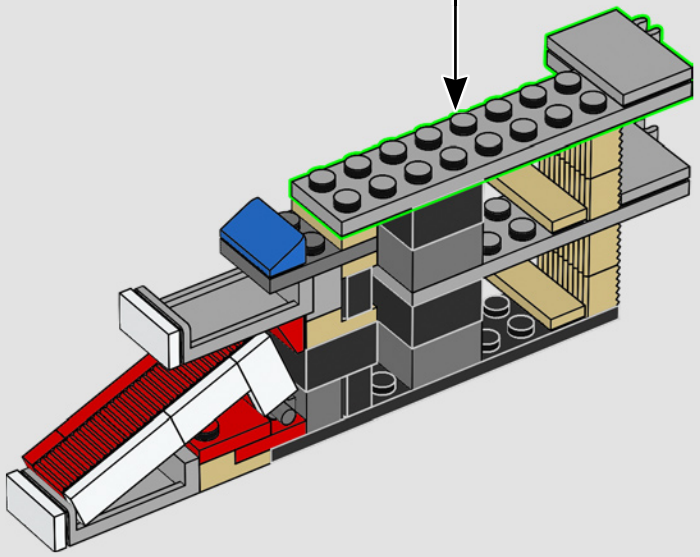

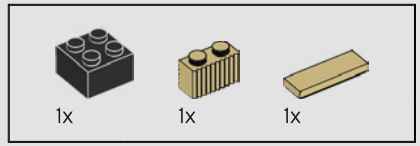

37

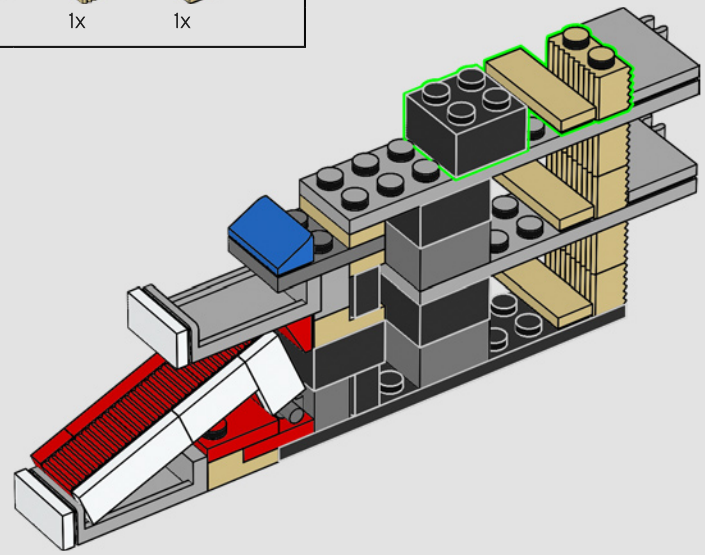

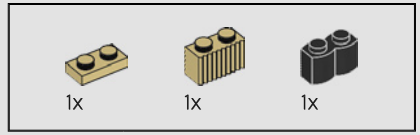

38

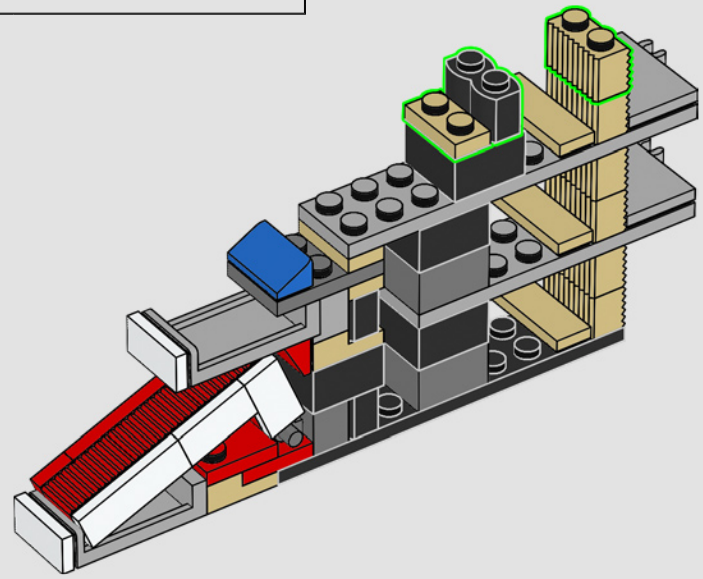

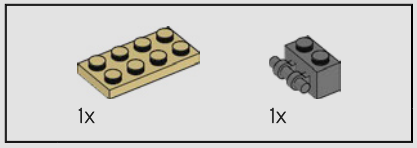

39

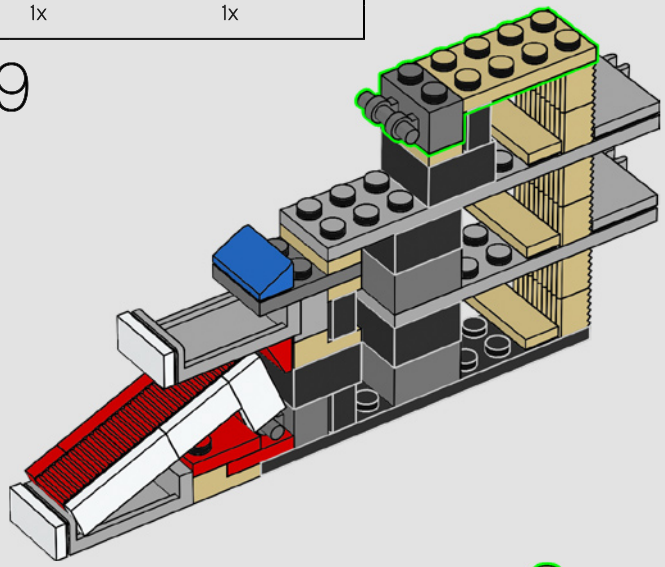

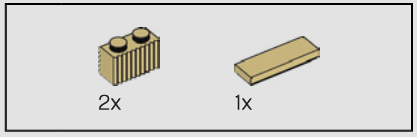

40

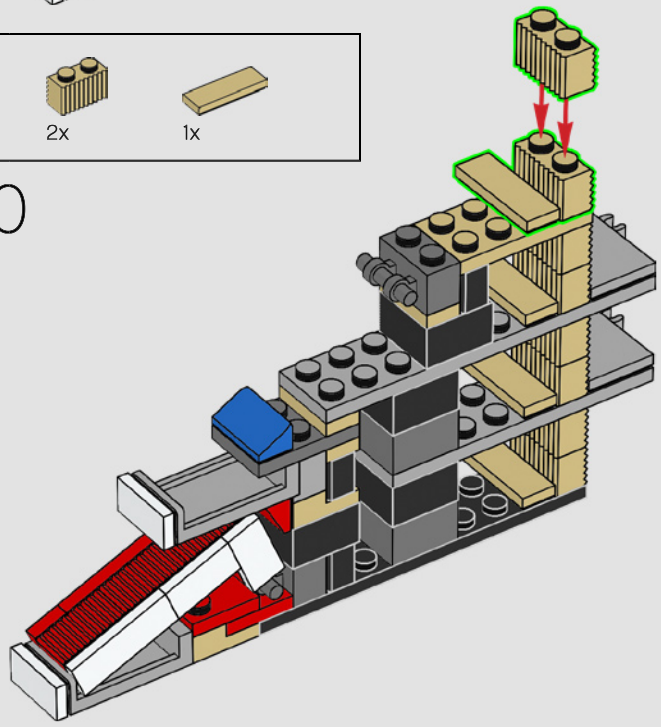

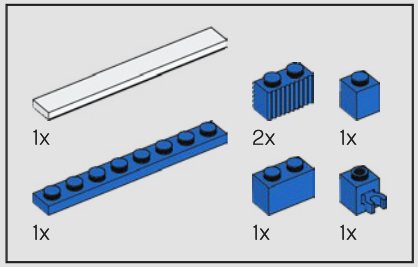

41

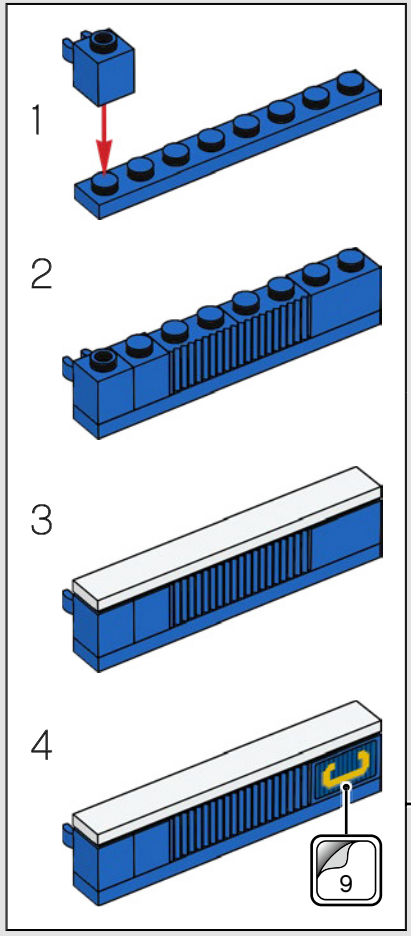

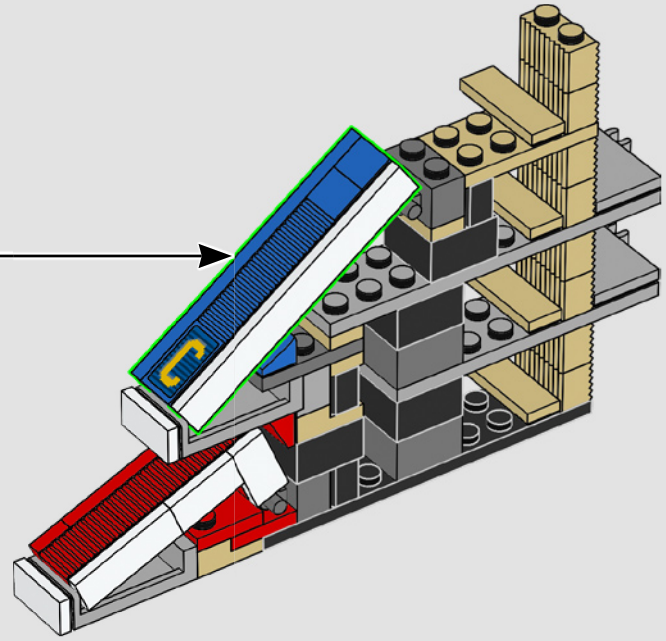

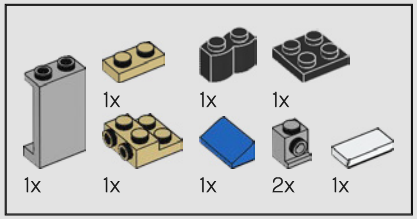

42

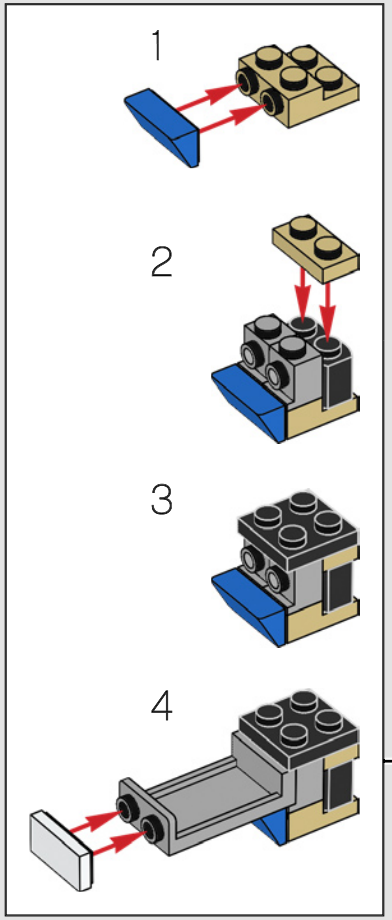

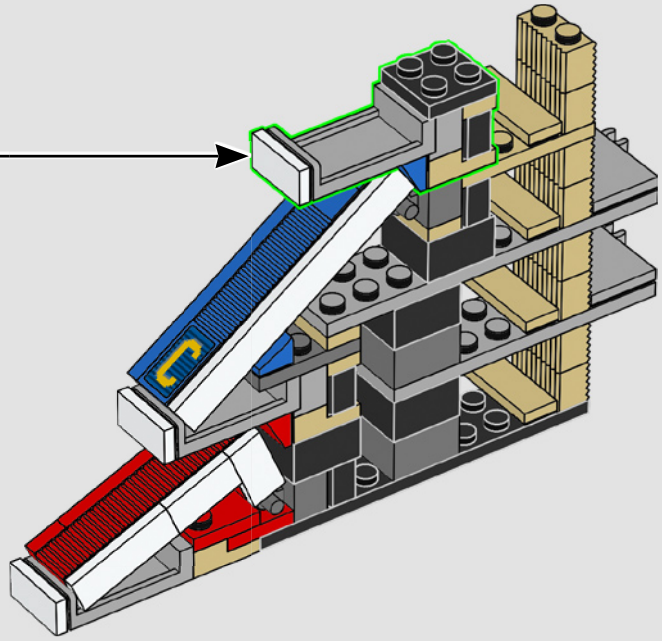

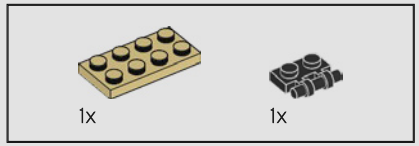

43

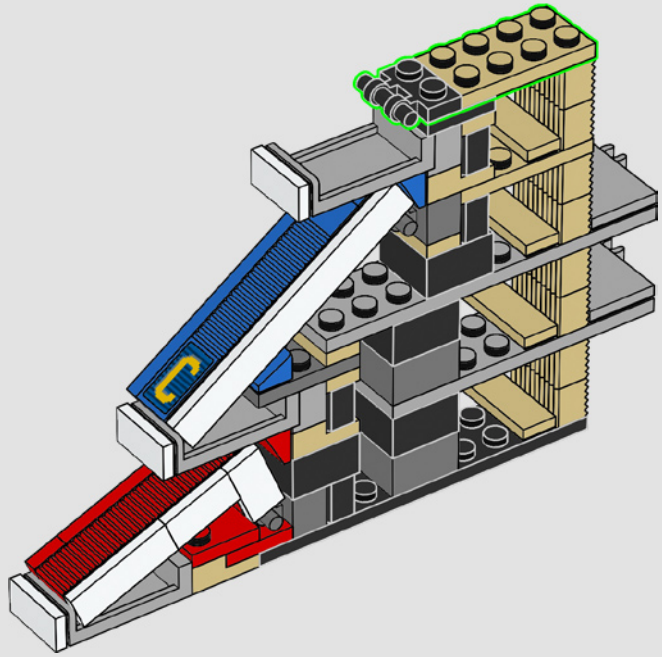

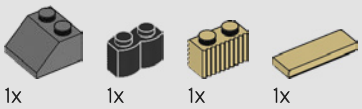

44

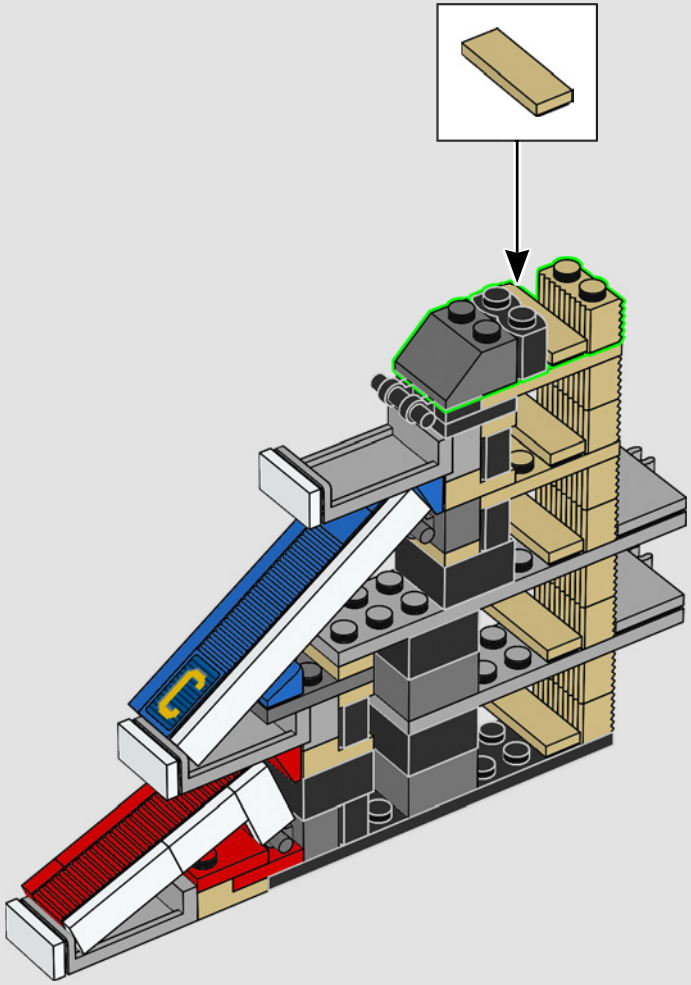

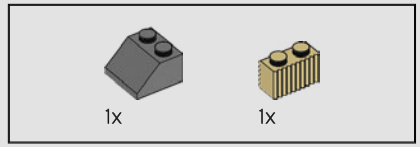

45

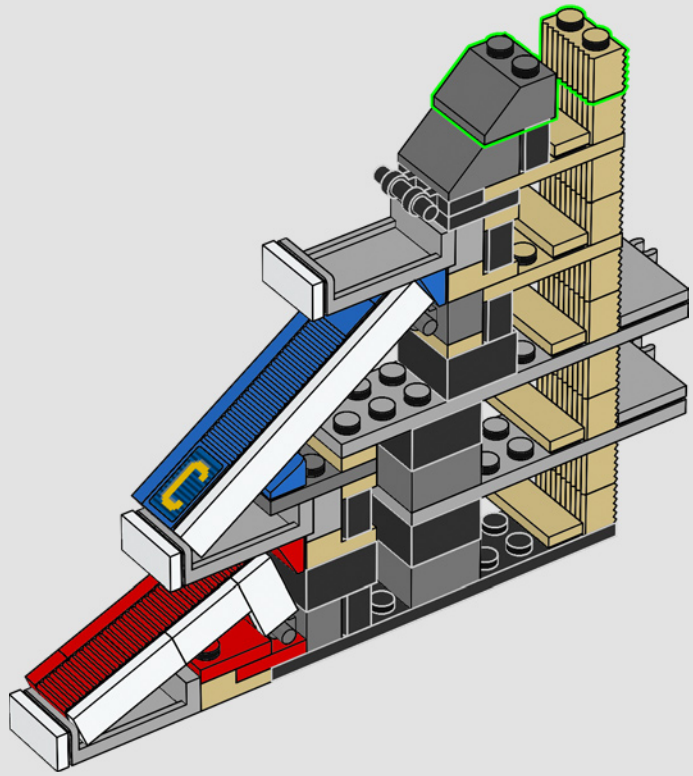

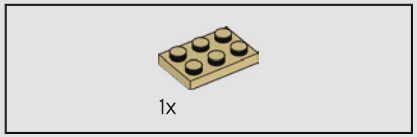

46

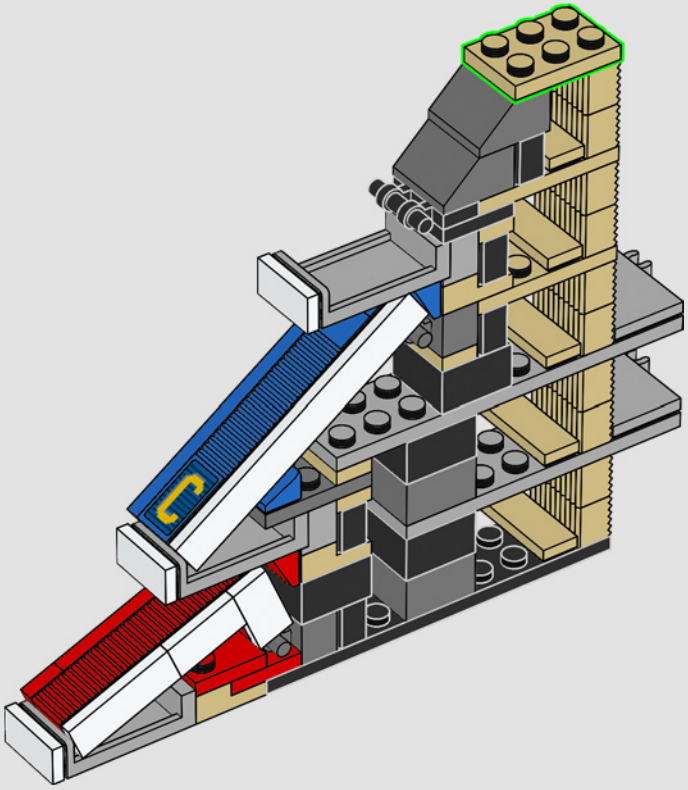

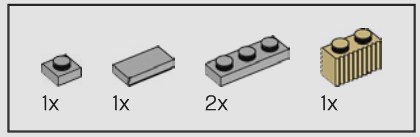

47

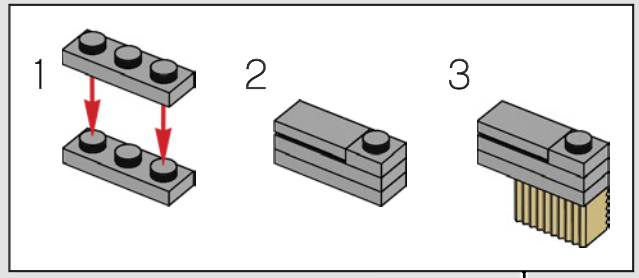

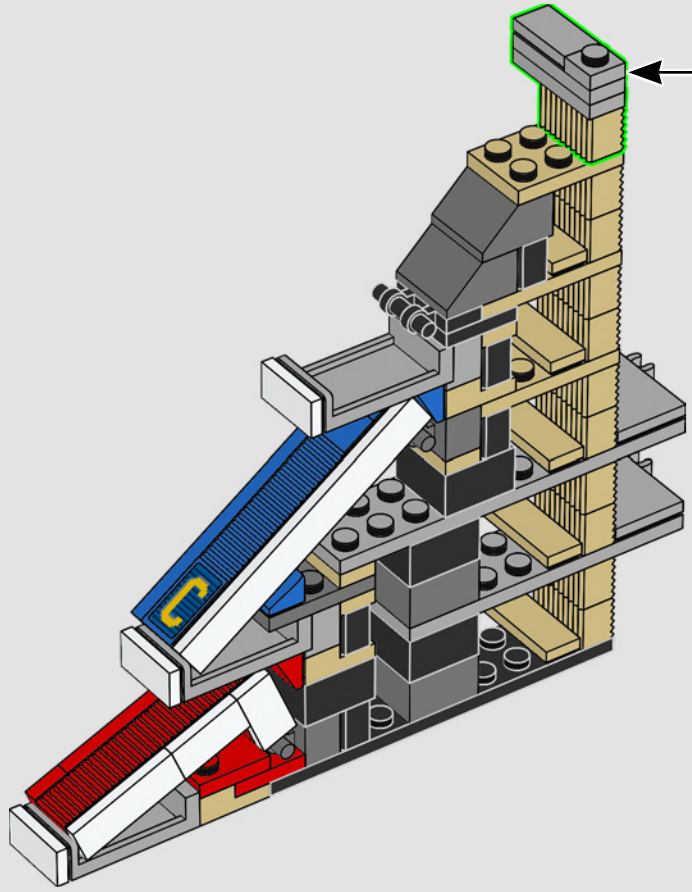

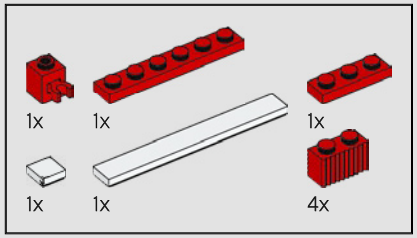

48

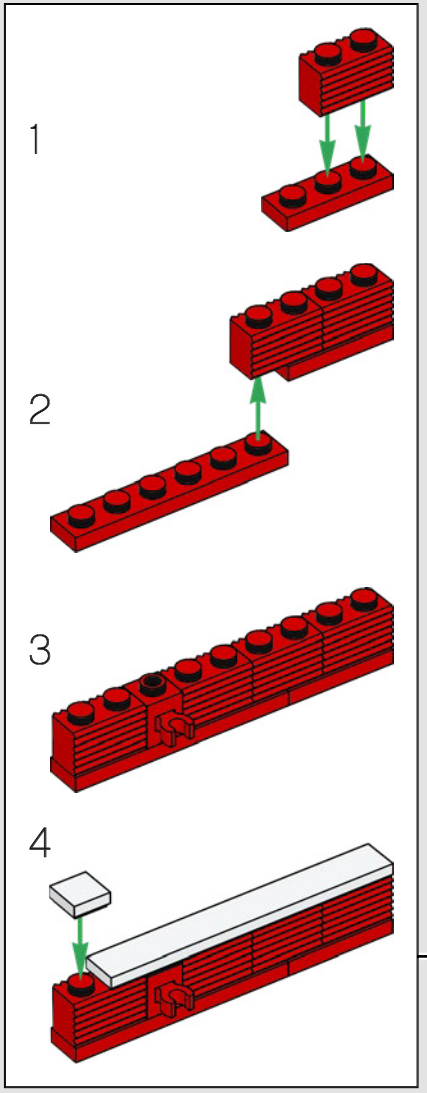

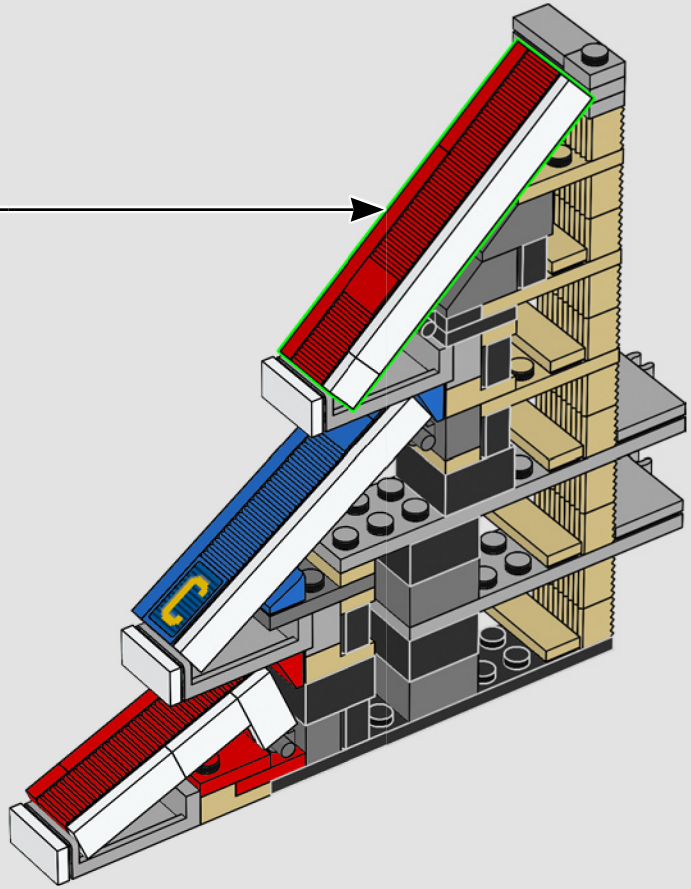

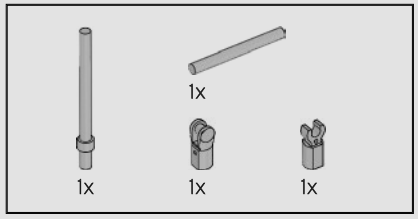

49

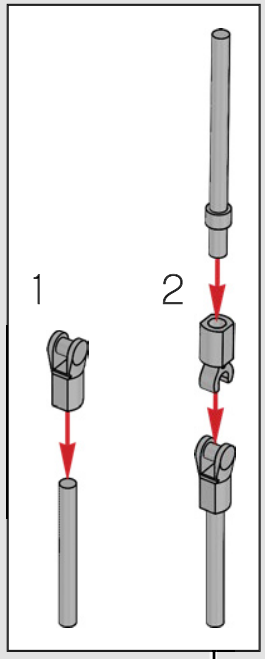

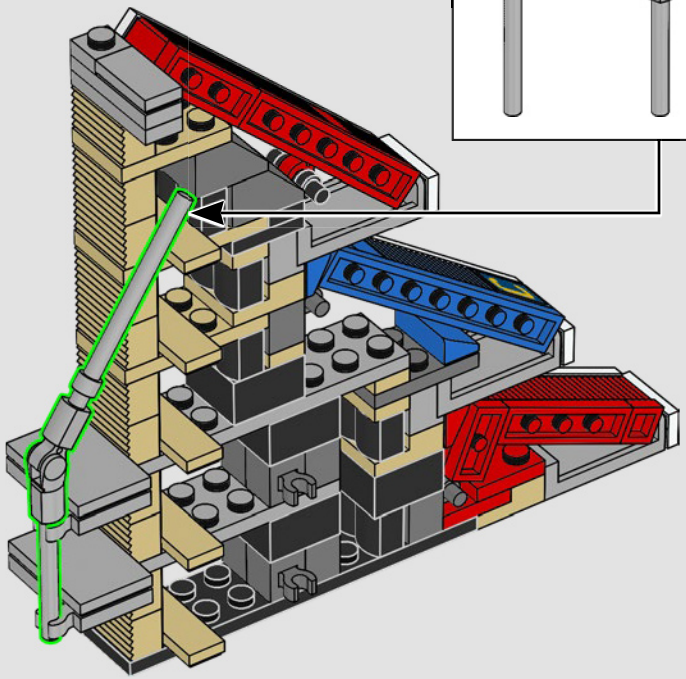

50

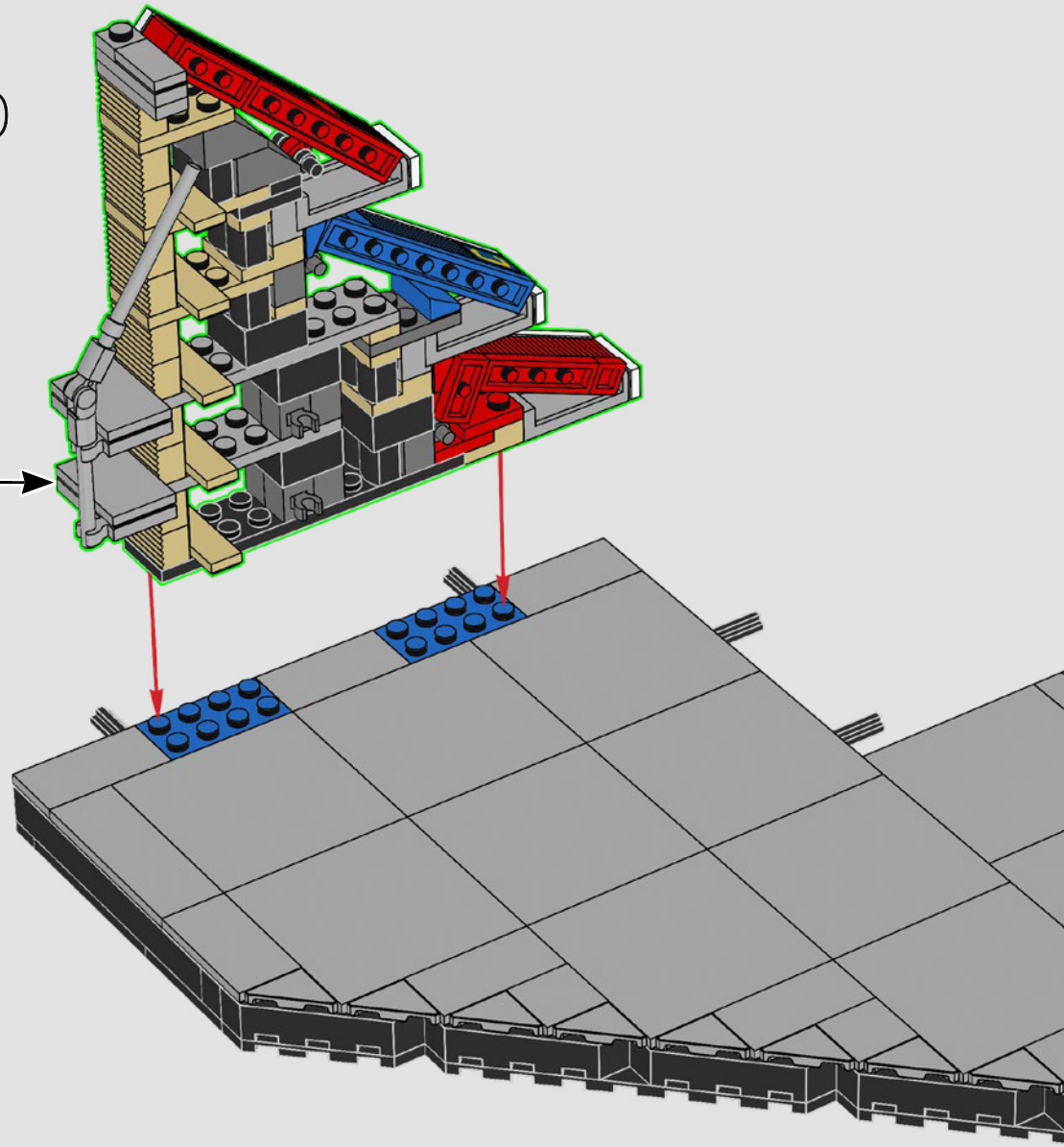

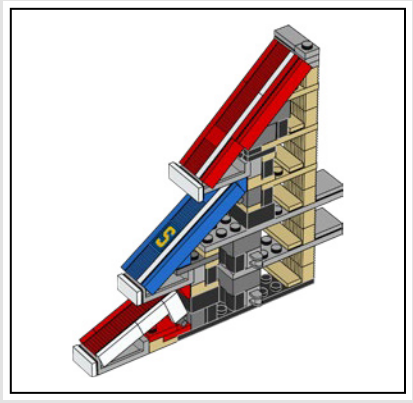

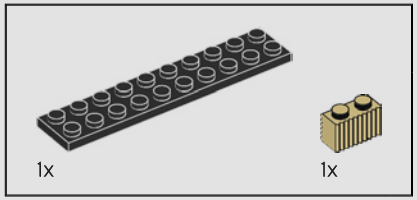

51

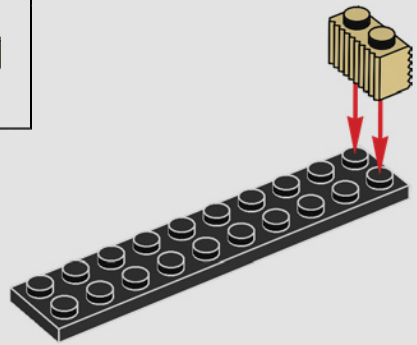

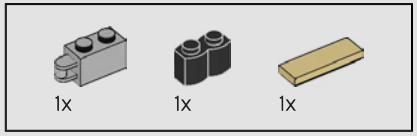

52

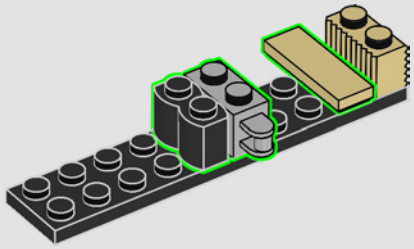

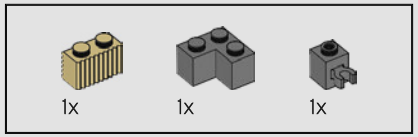

53

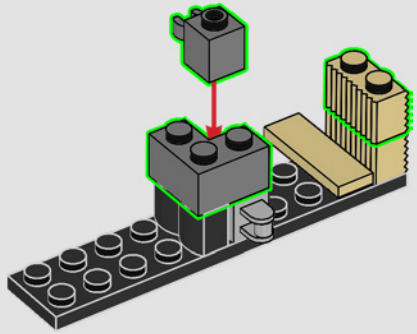

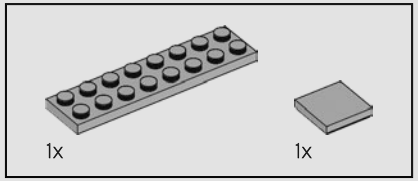

54

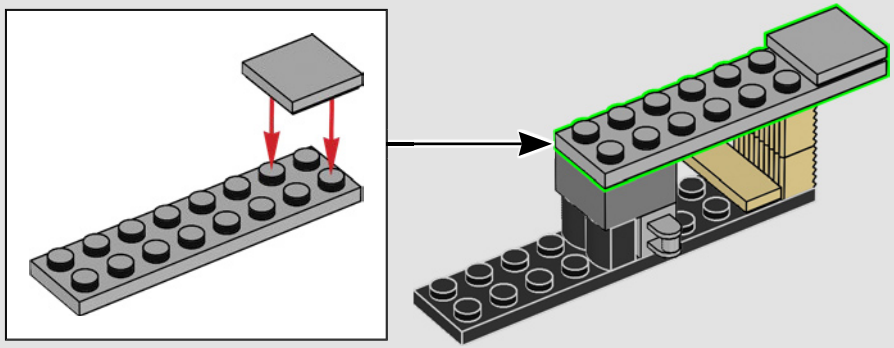

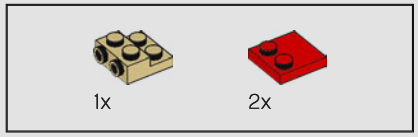

55

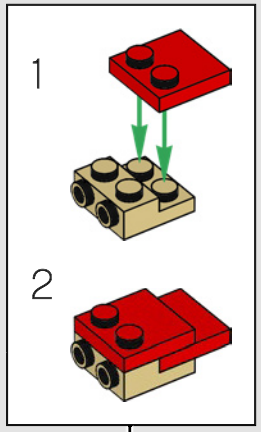

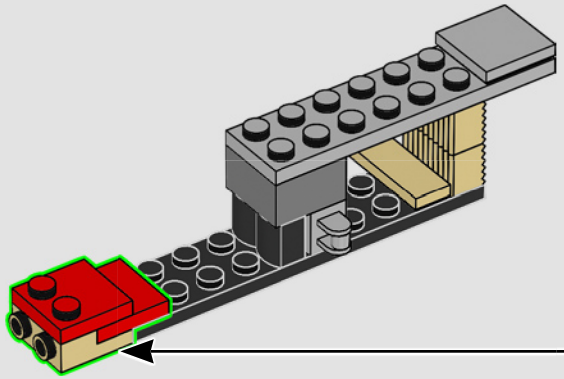

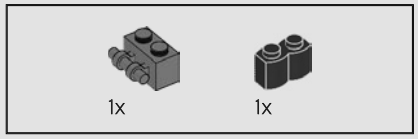

56

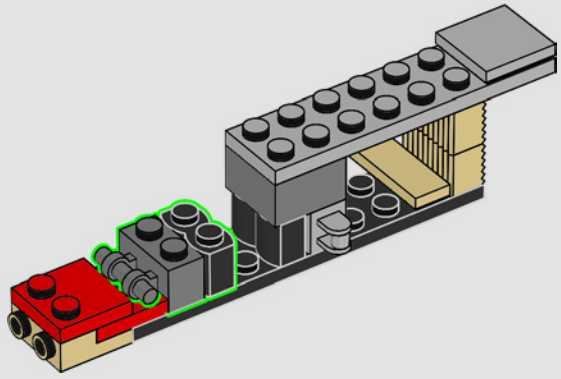

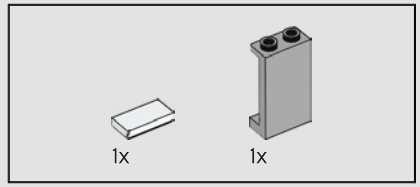

57

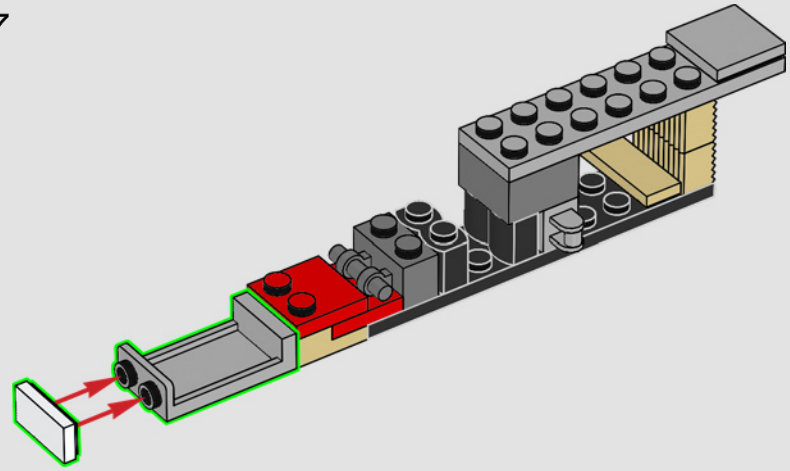

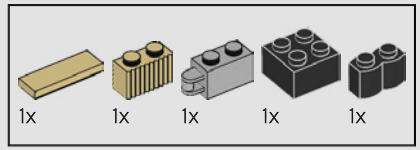

58

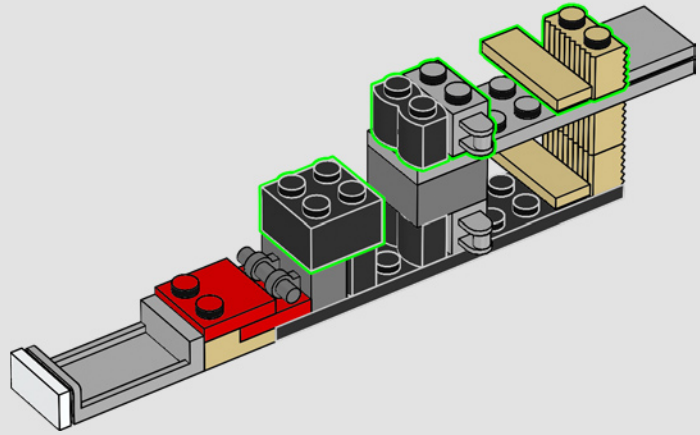

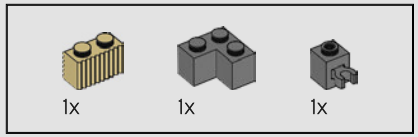

59

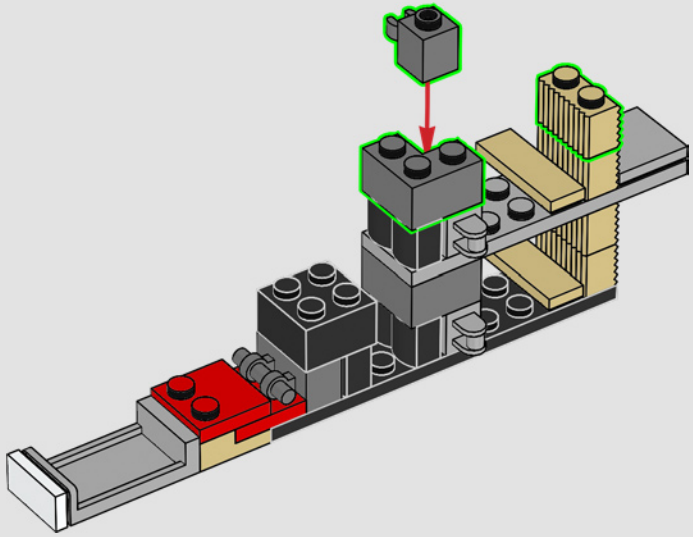

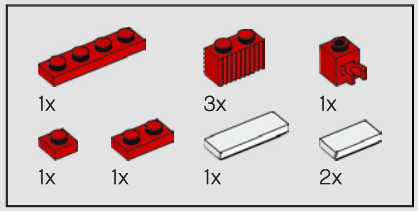

60

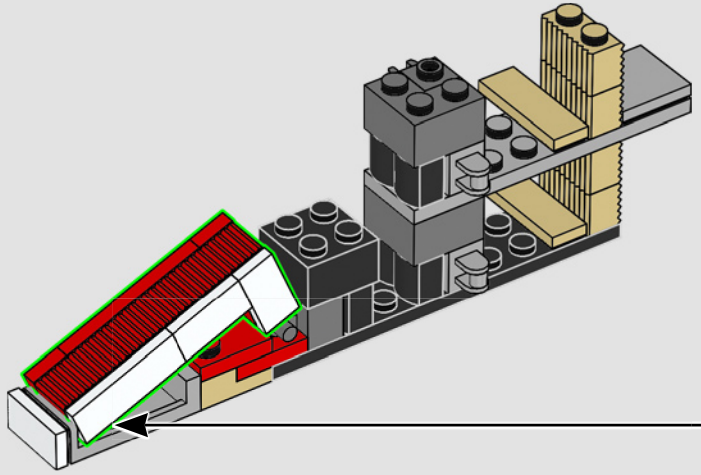

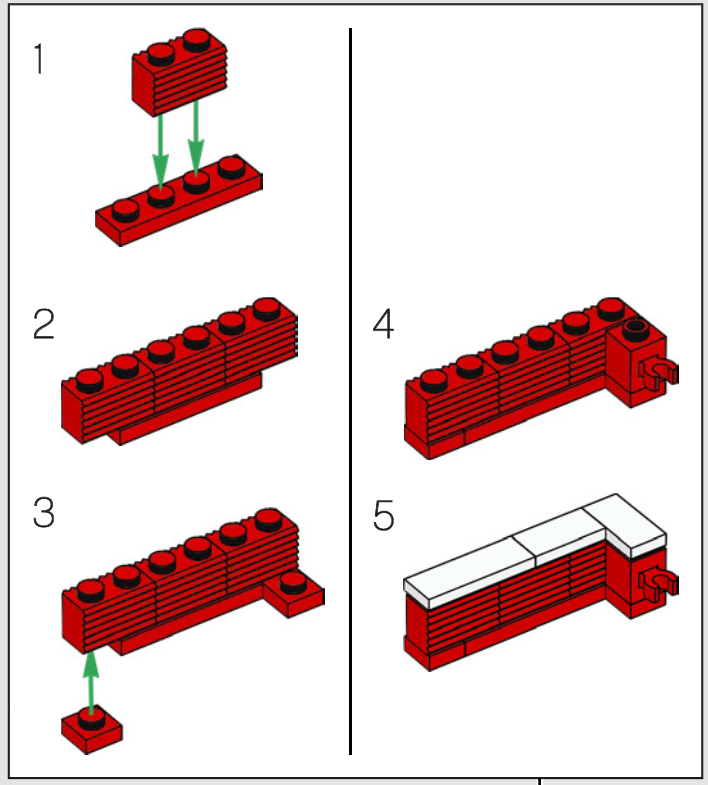

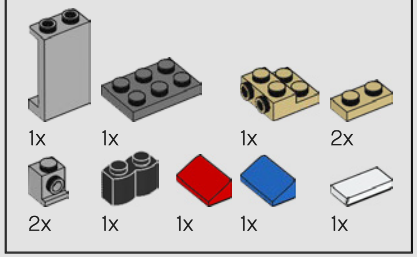

61

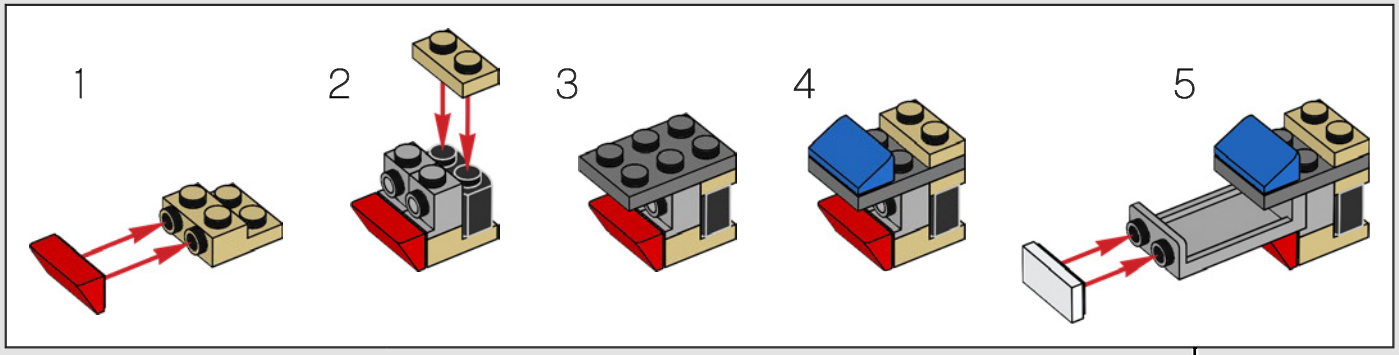

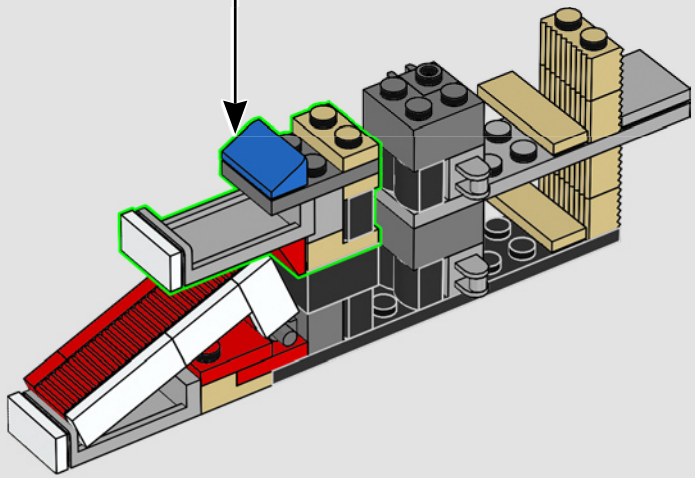

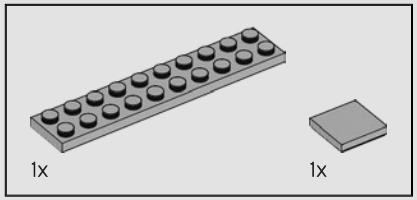

62

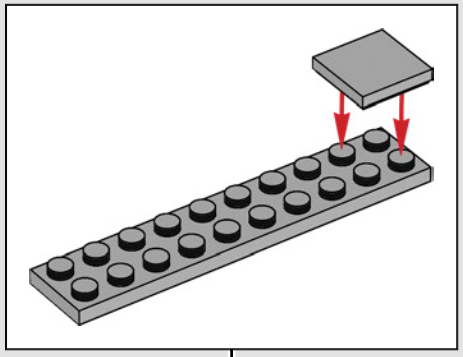

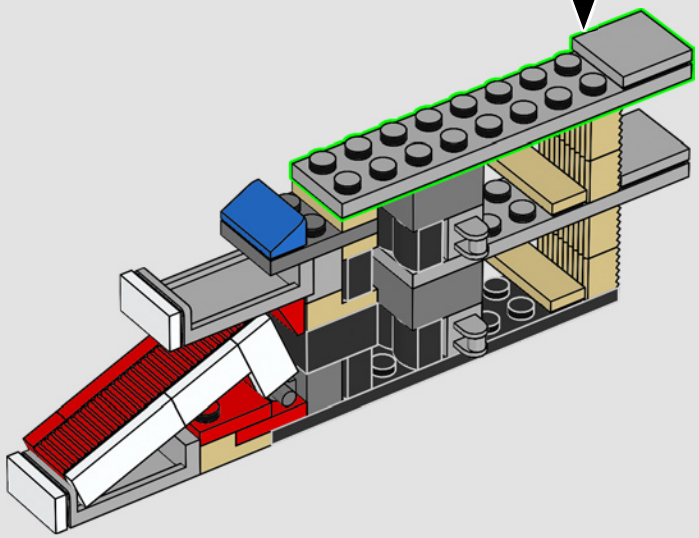

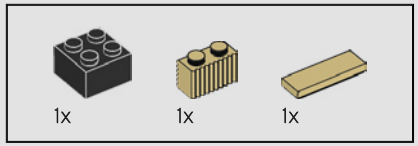

63

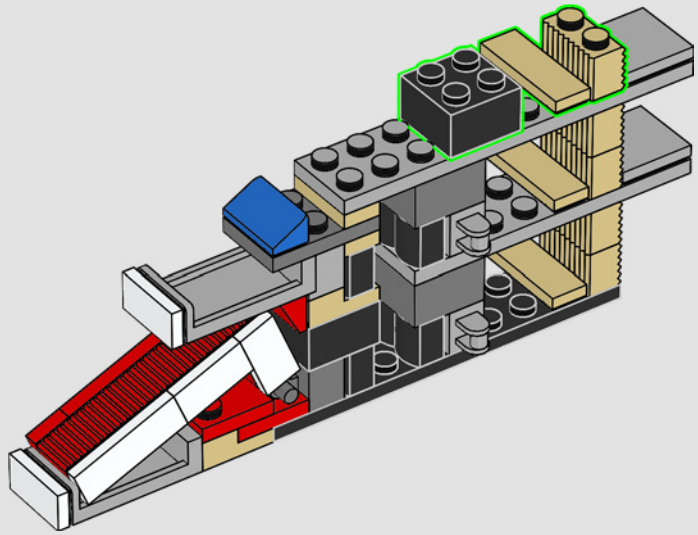

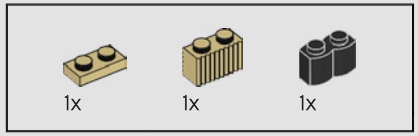

64

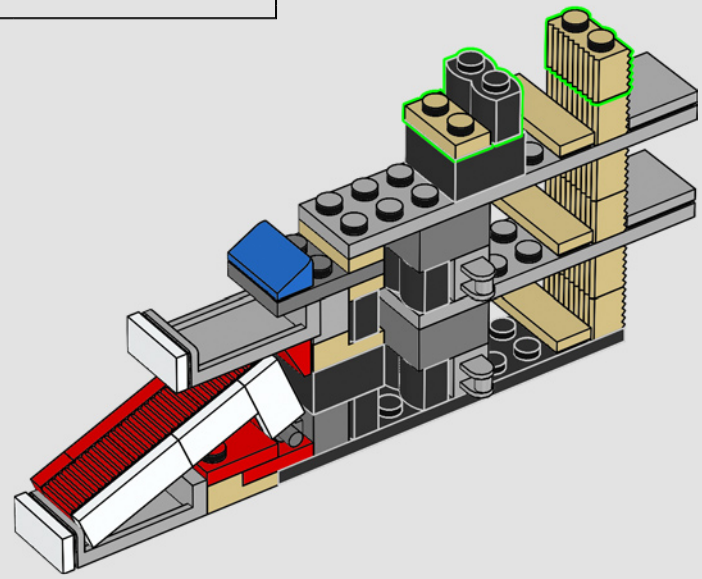

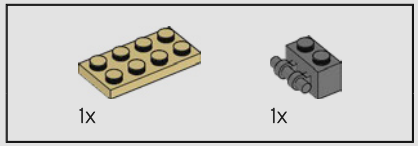

65

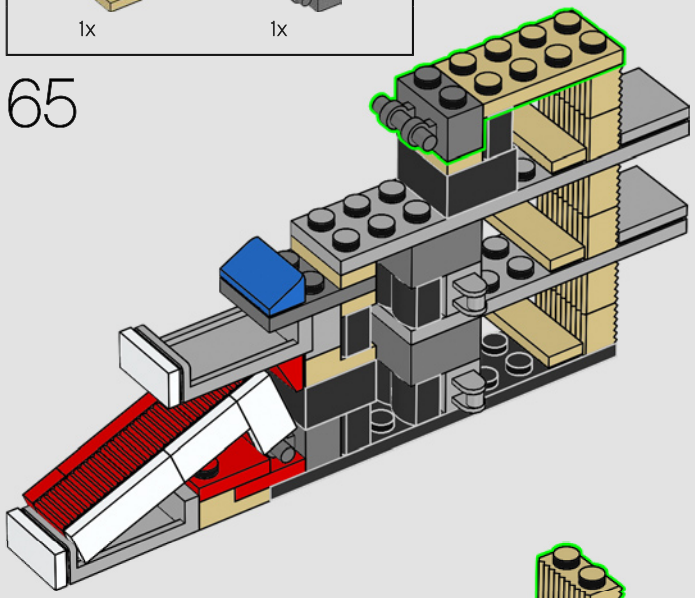

66

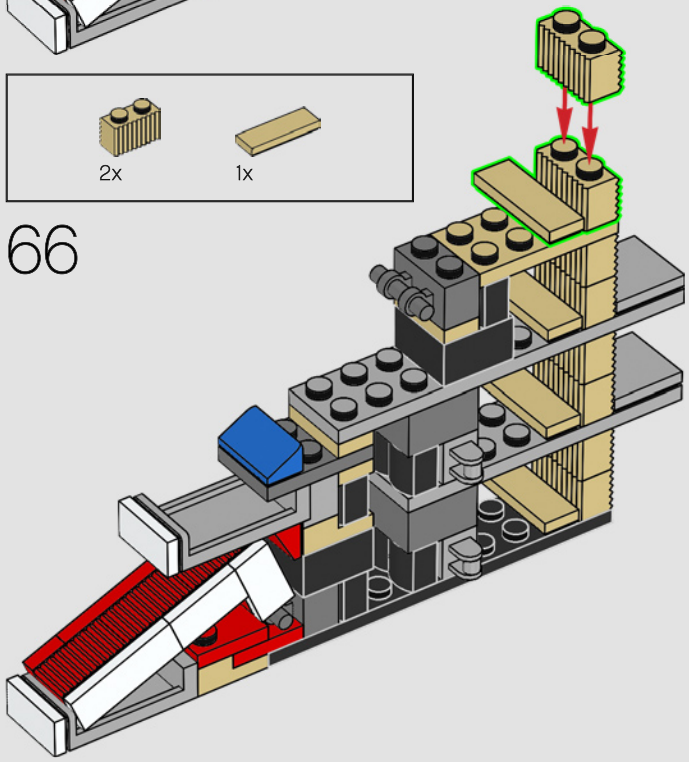

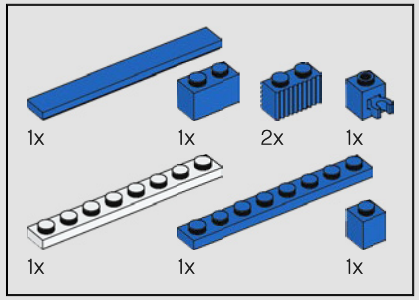

67

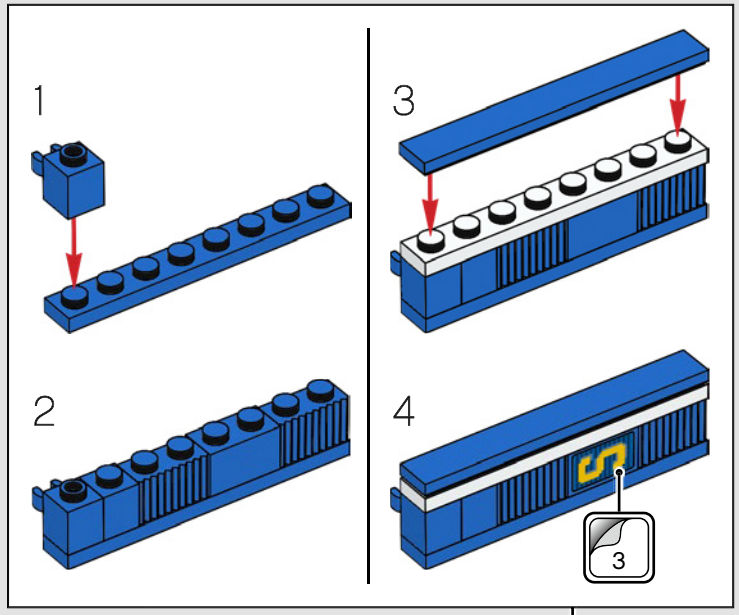

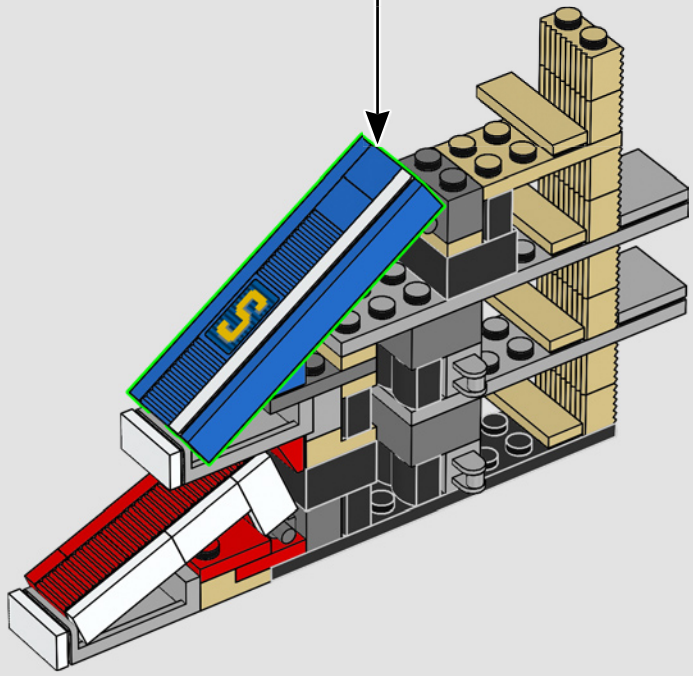

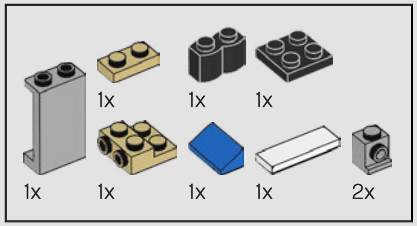

68

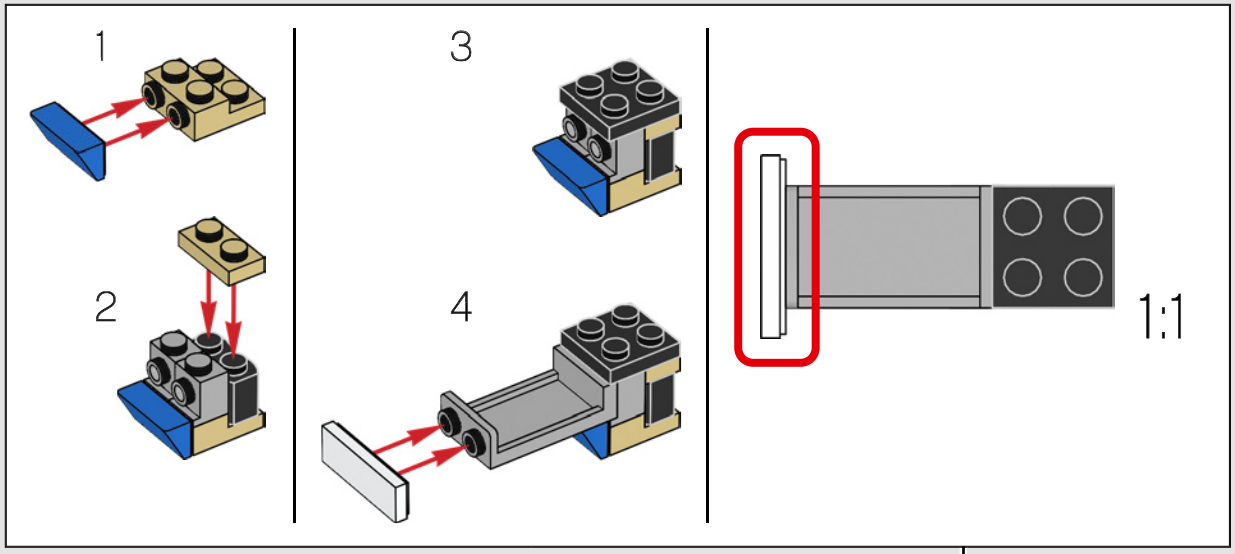

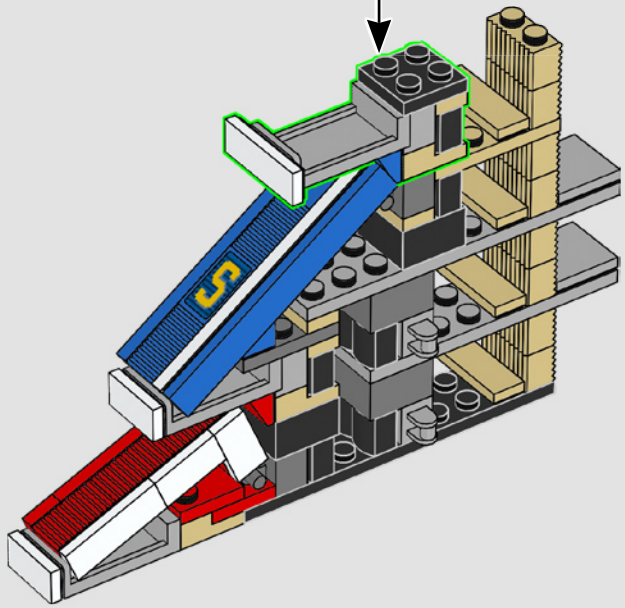

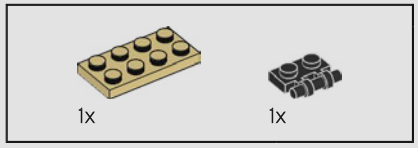

69

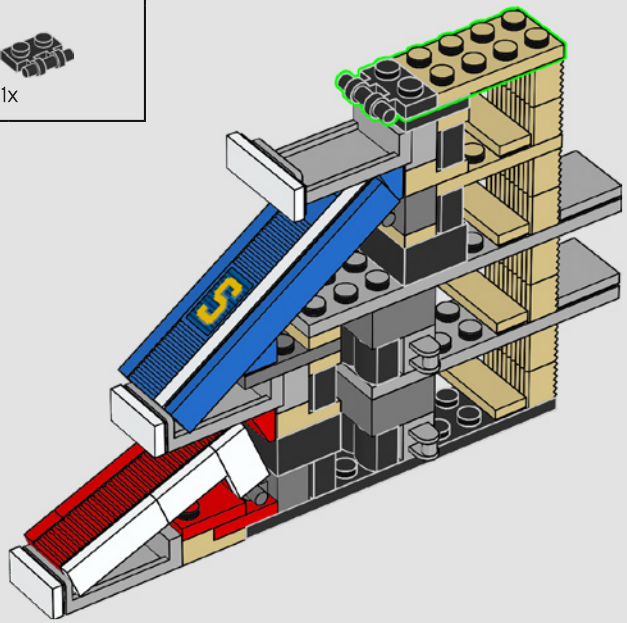

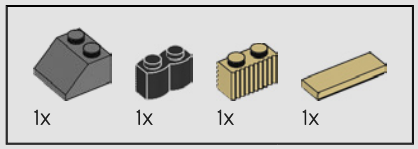

70

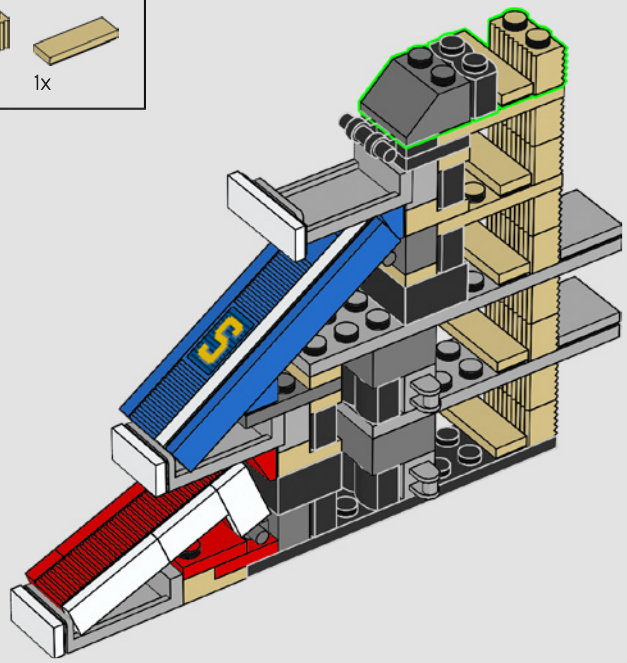

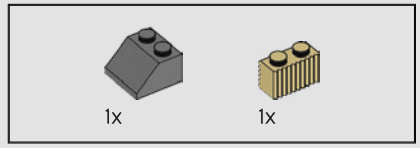

71

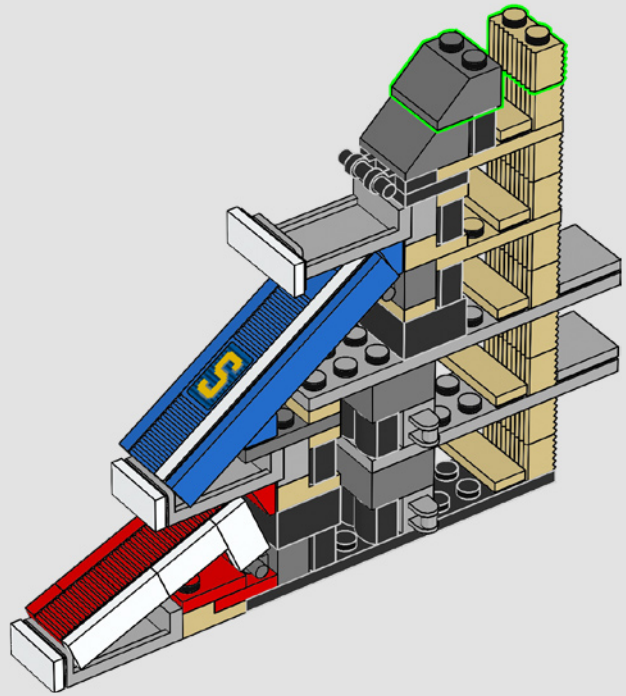

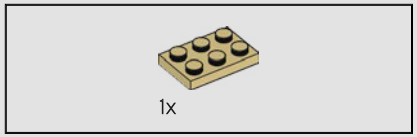

72

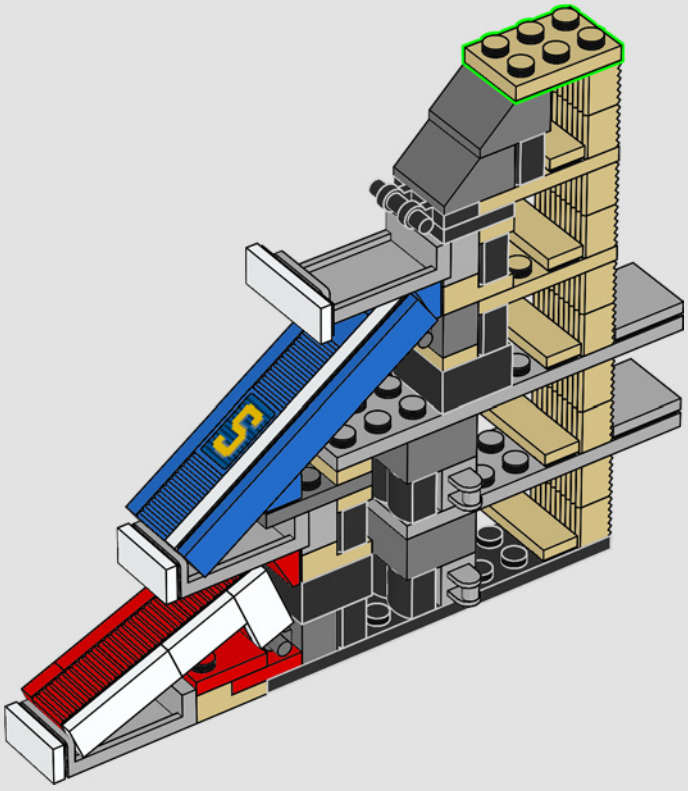

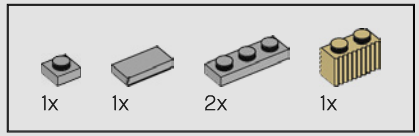

73

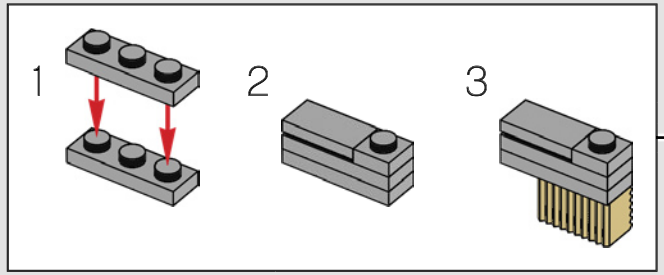

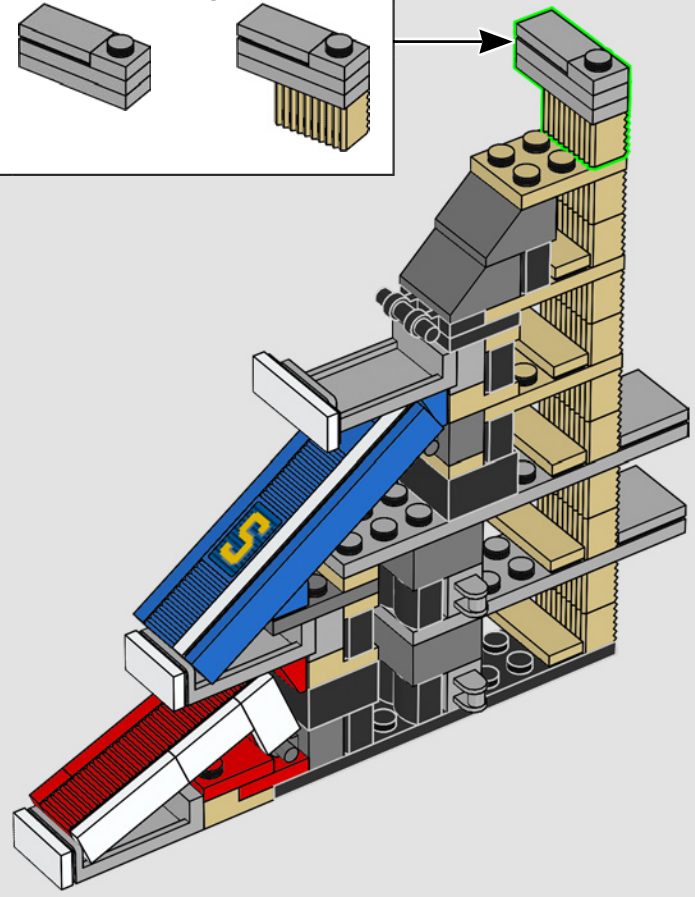

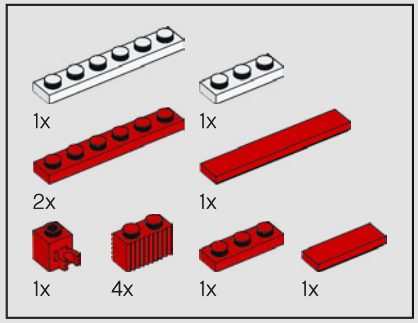

74

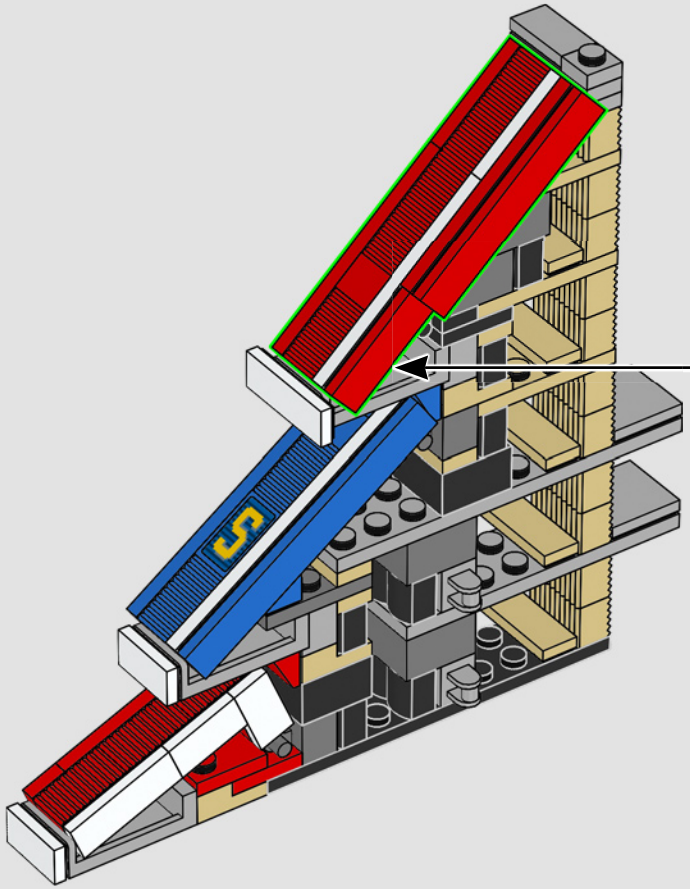

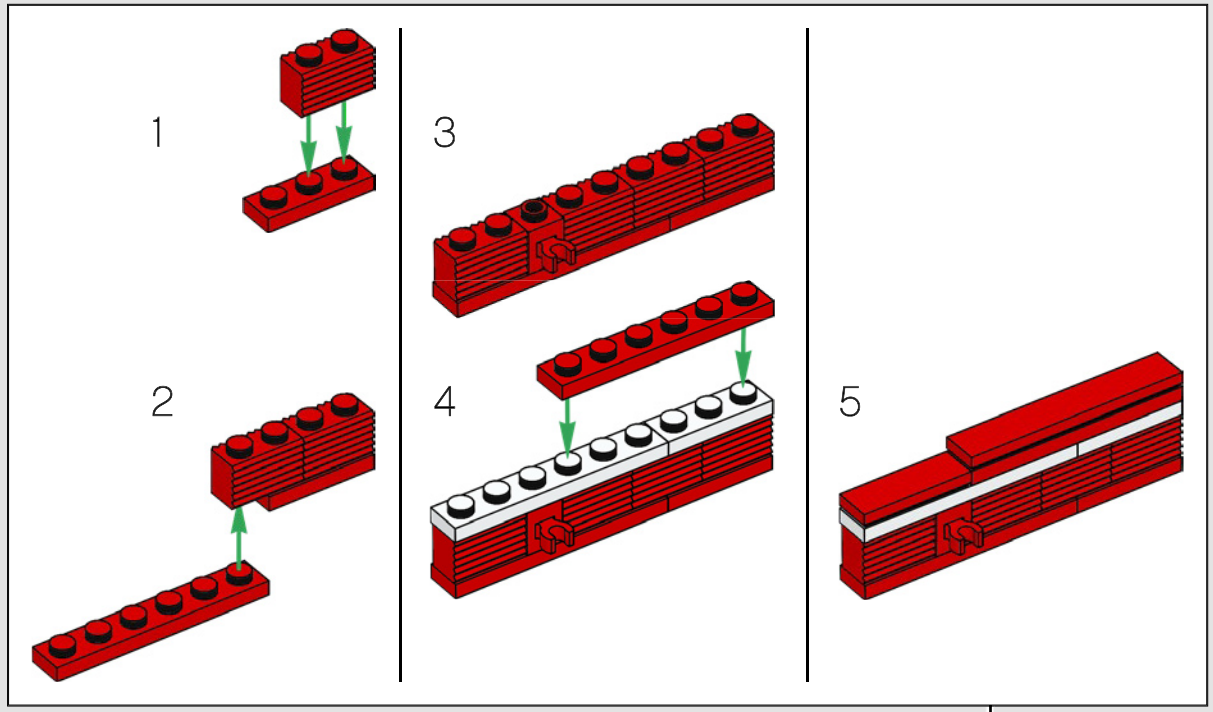

75

The west side seating of the stadium is called the Tribuna and has large yellow letters spelling out FC BARCELONA.

The east side seating of the stadium is called the Lateral and is recognizable by the huge 'MÉS QUE UN CLUB' slogan made of yellow seats amongst the blue.

Surnommé « Tribuna », le côté ouest du stade est orné de grandes lettres jaunes épelant « FC BARCELONA ».

Surnommé « Lateral », le côté est du stade se distingue par l'énorme slogan « MÉS QUE UN CLUB » composé de sièges jaunes parmi les sièges bleus.

La zona de asientos ubicada en el lado oeste del estadio se denomina "Tribuna"; en ella puede verse en grandes letras amarillas el nombre de la entidad: FC BARCELONA.

La zona de asientos ubicada en el lado este del estadio se denomina "Lateral" y se reconoce al instante por el enorme lema "MÉS QUE UN CLUB" que dibujan los asientos amarillos en contraste con los azules.

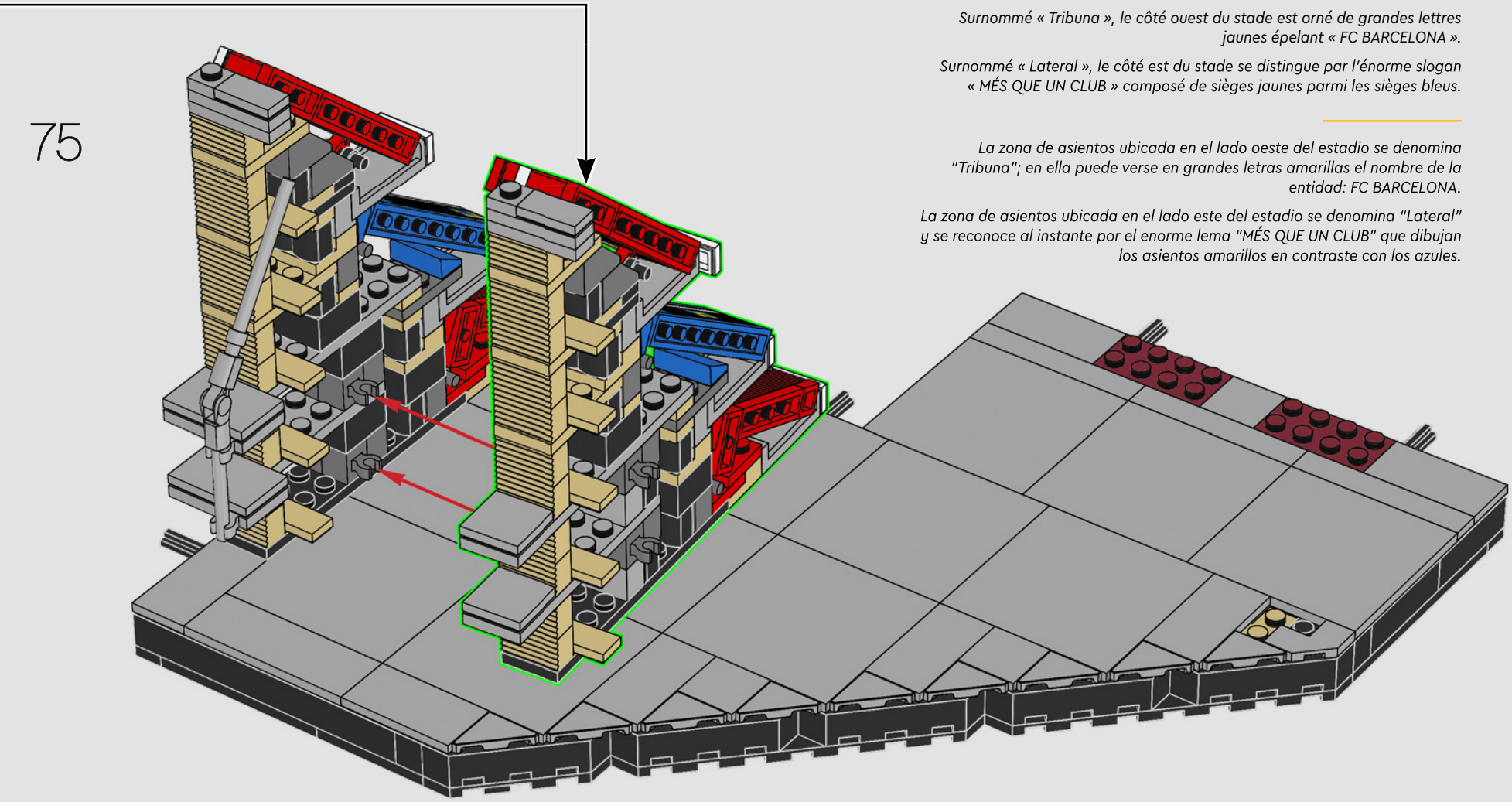

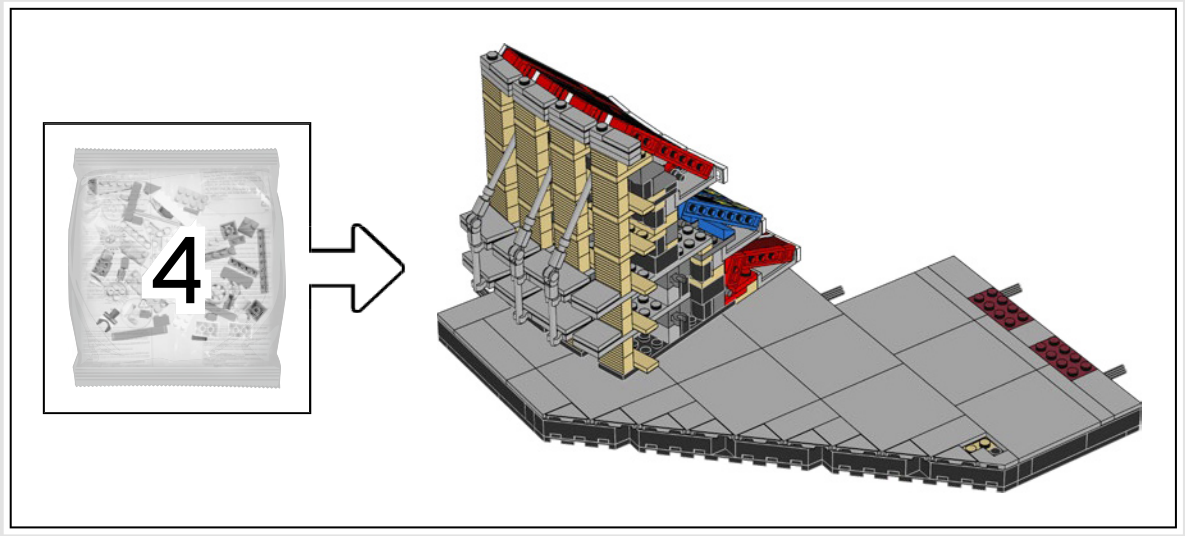

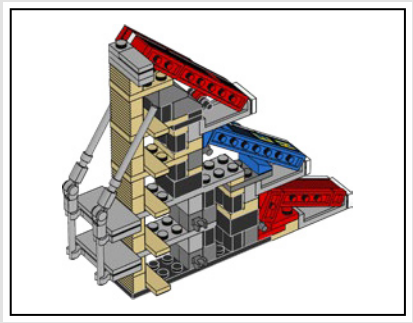

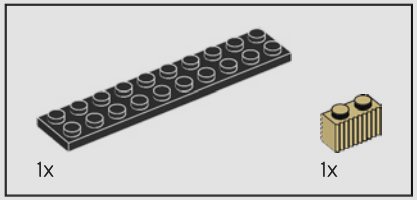

76

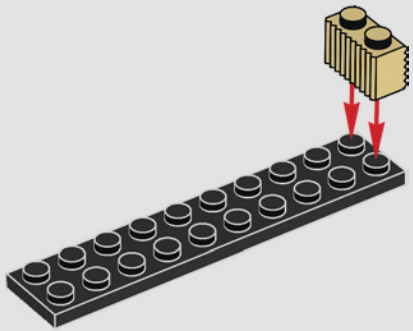

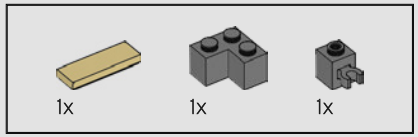

77

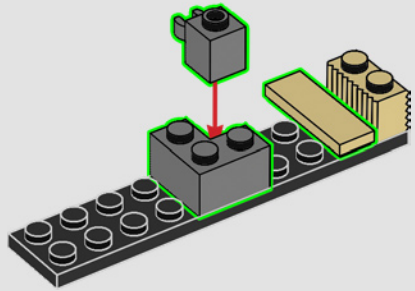

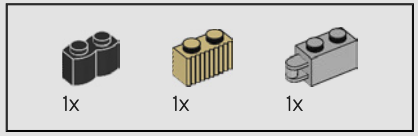

78

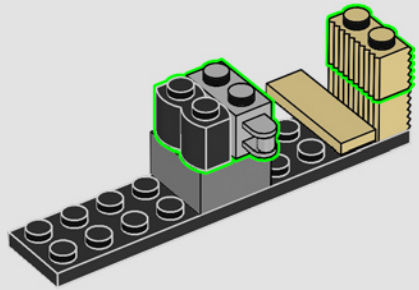

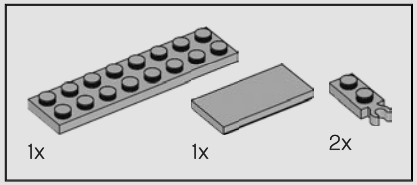

79

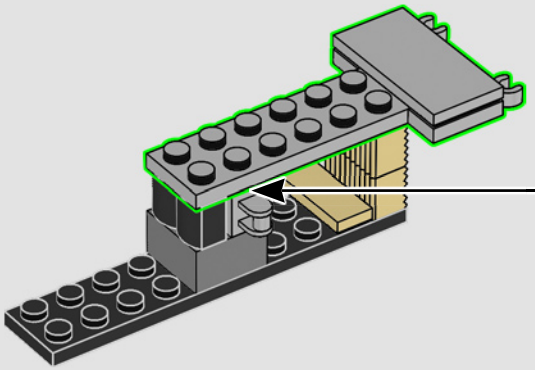

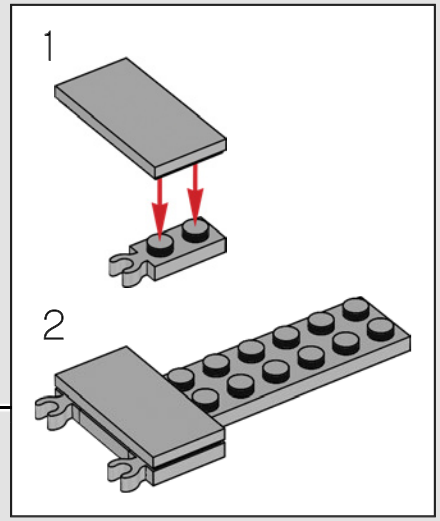

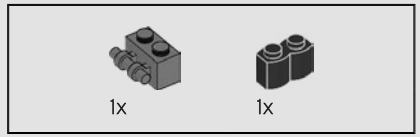

81

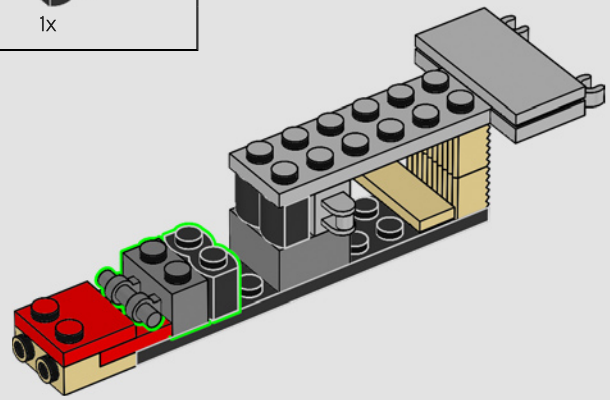

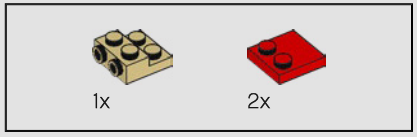

80

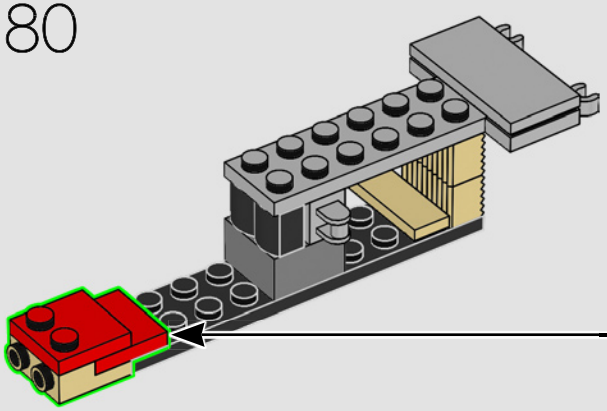

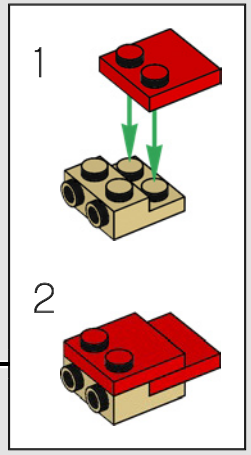

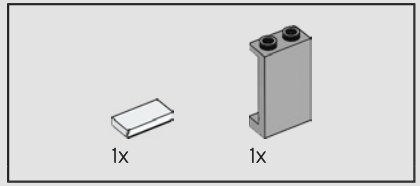

82

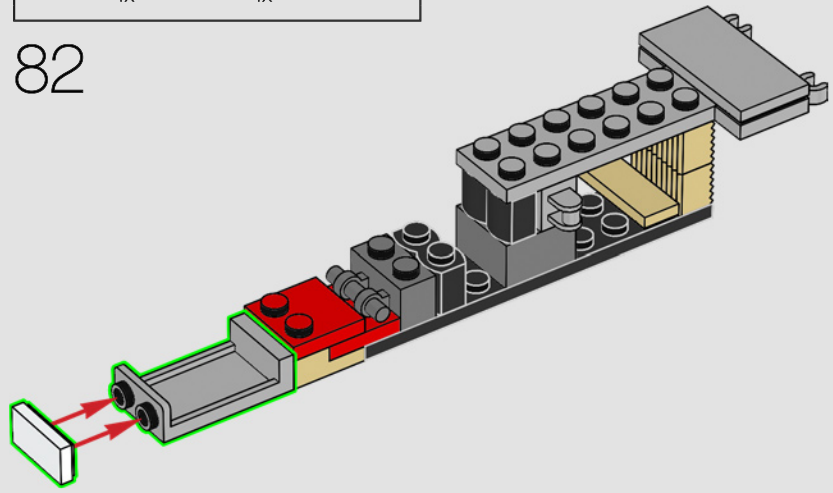

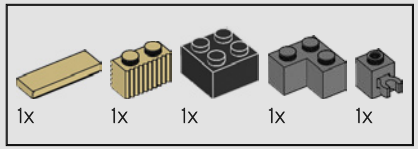

83

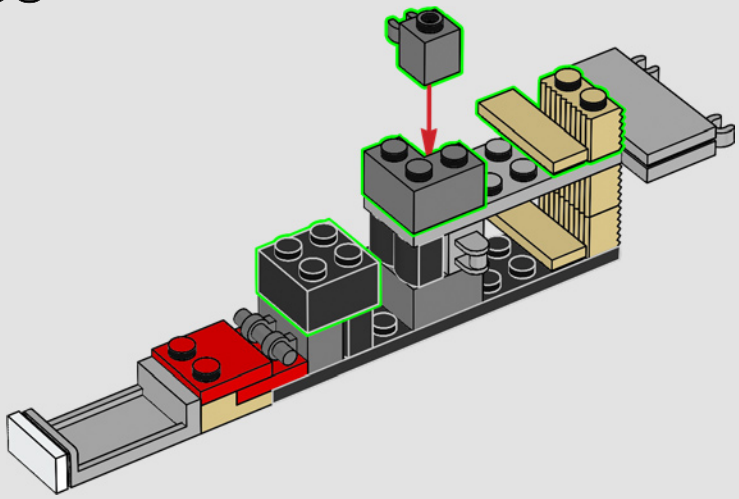

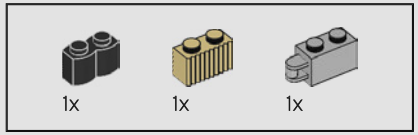

84

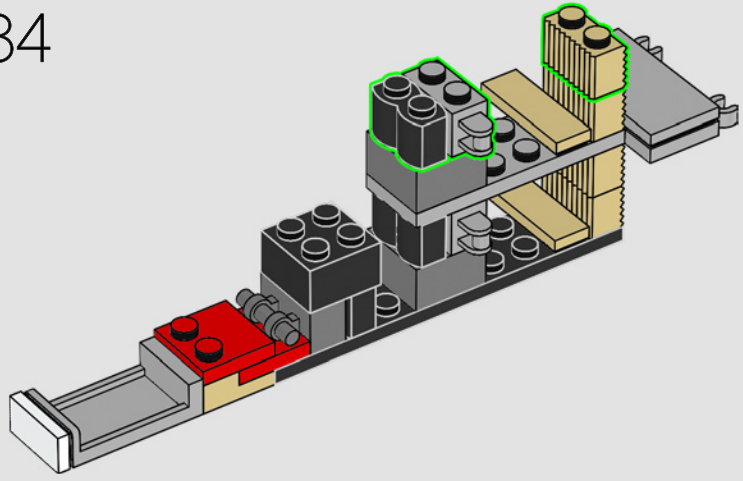

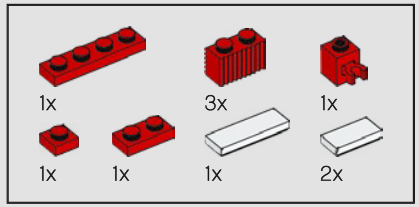

85

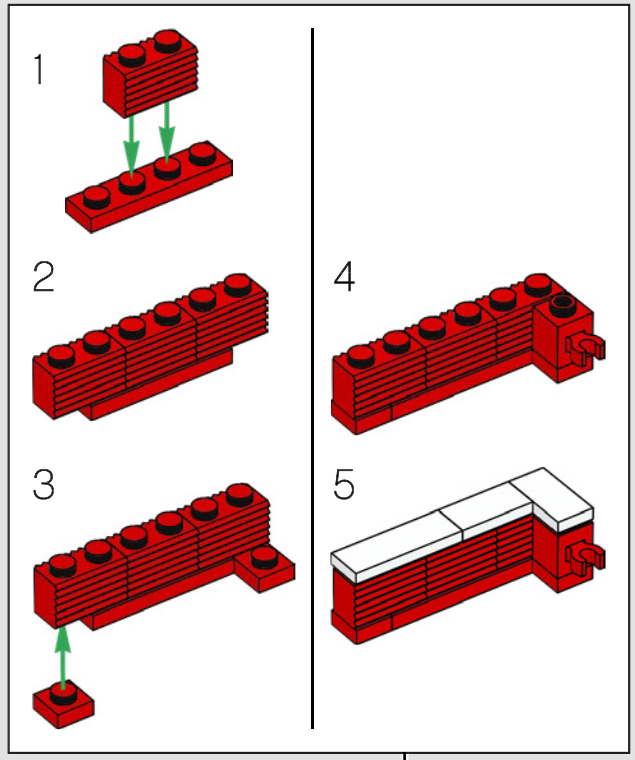

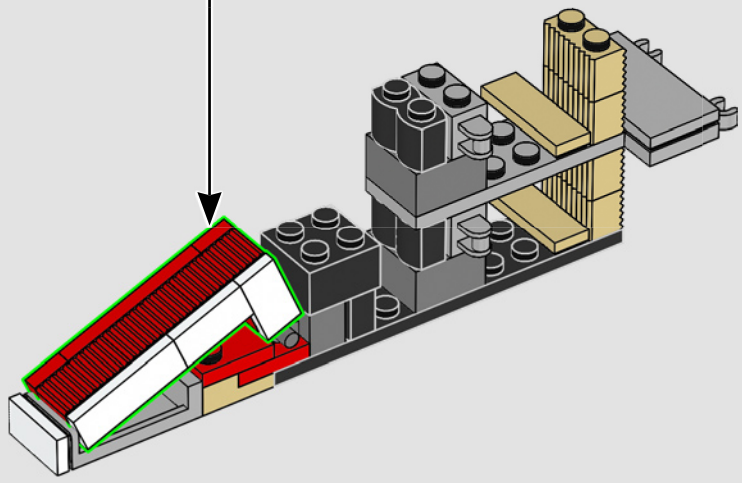

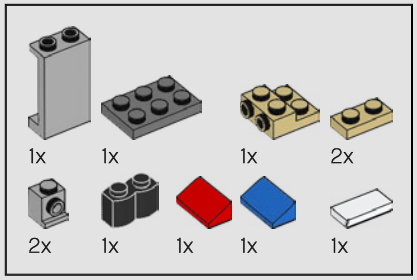

86

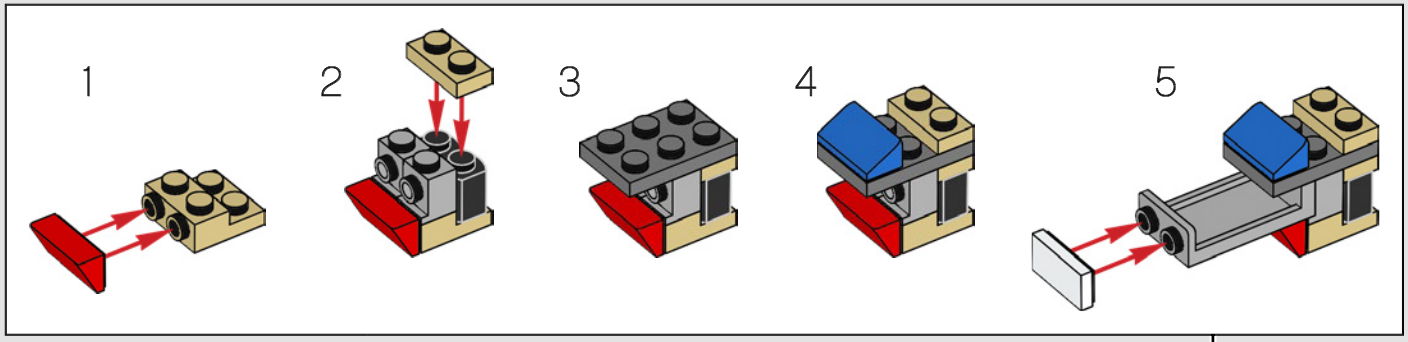

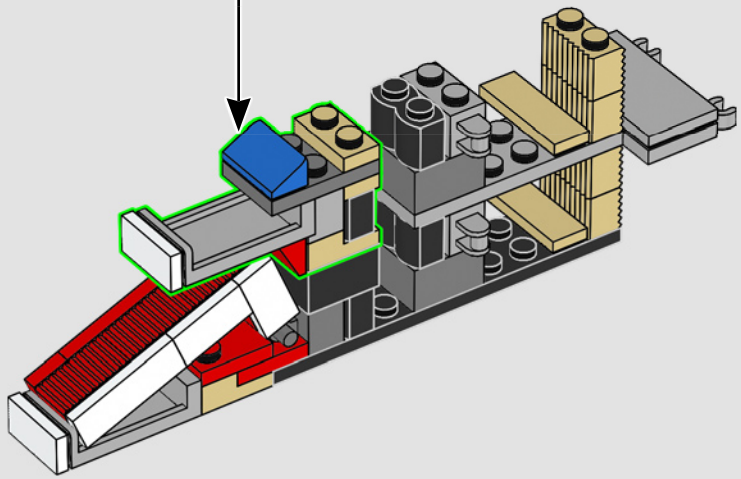

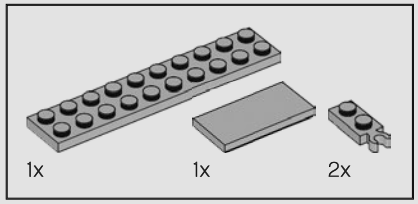

87

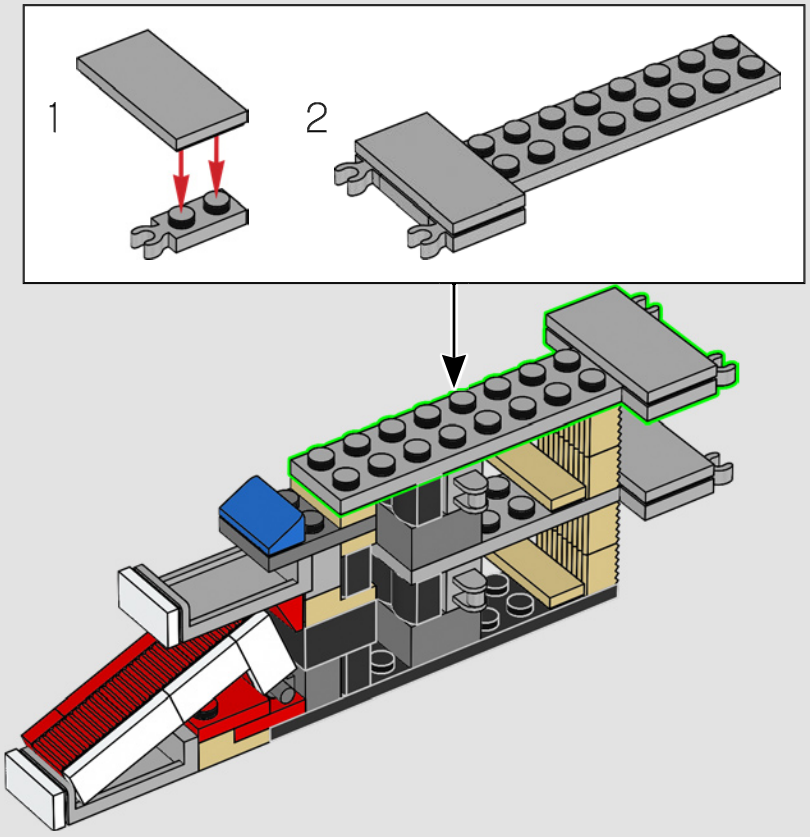

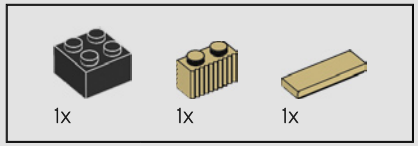

88

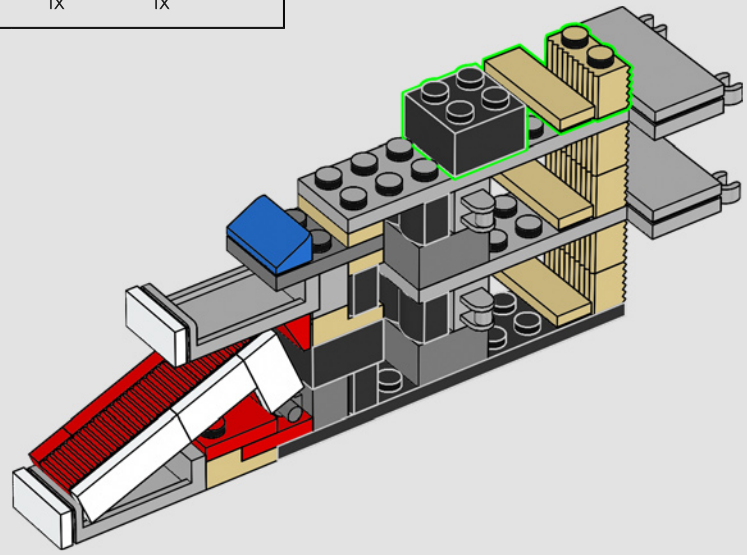

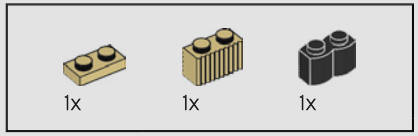

89

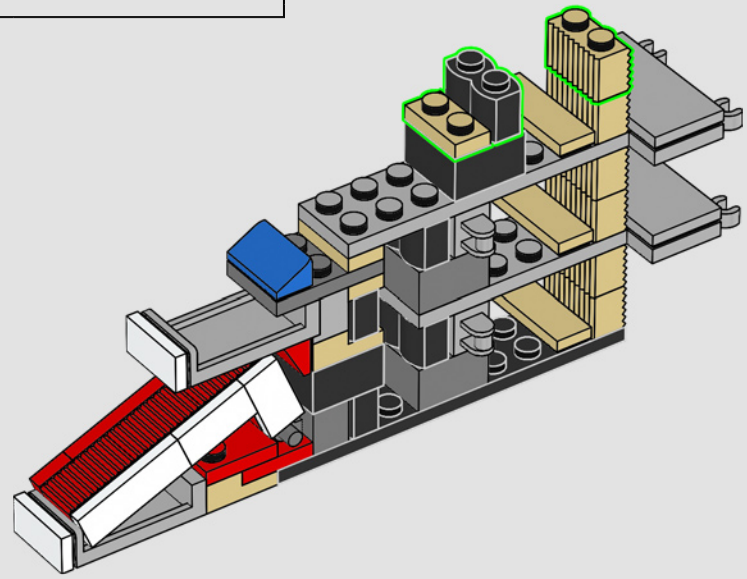

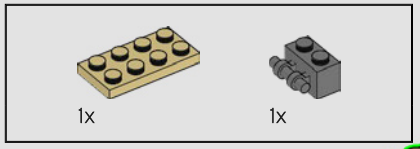

90

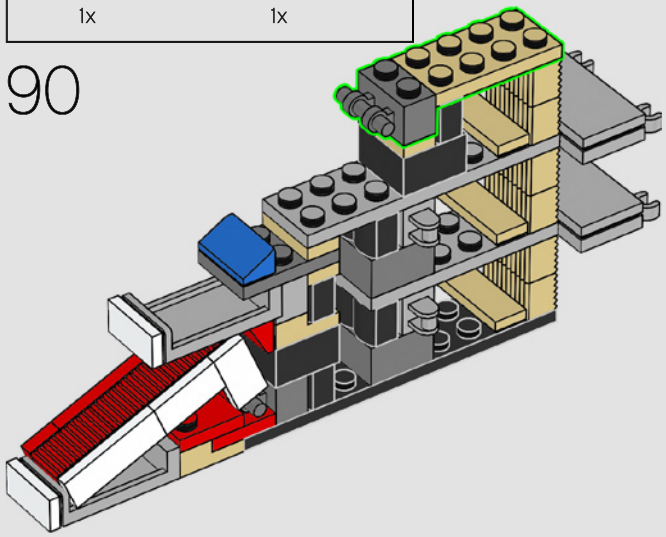

91

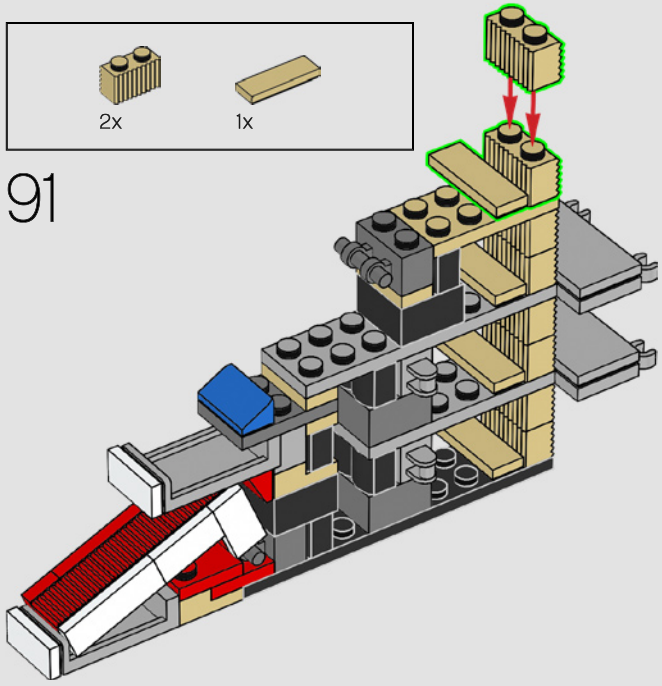

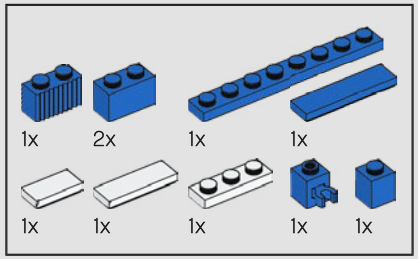

92

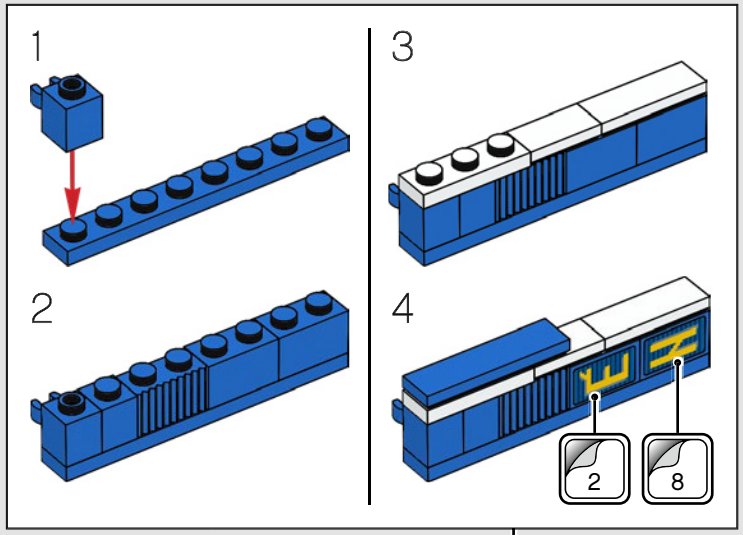

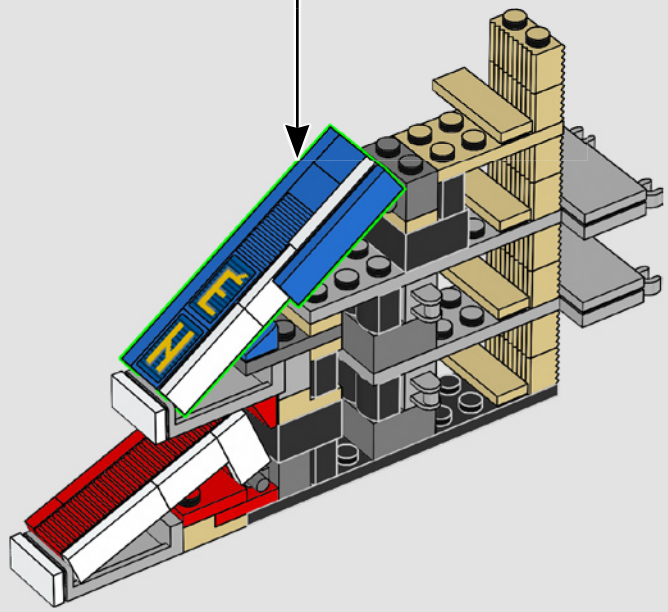

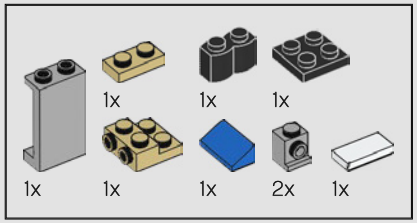

93

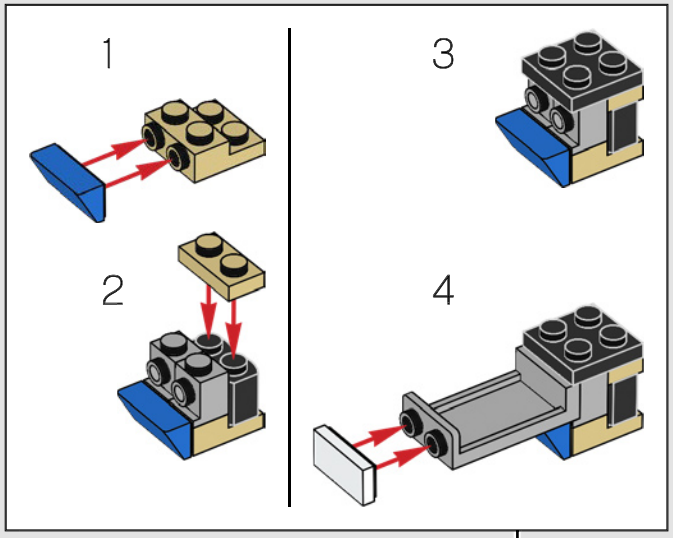

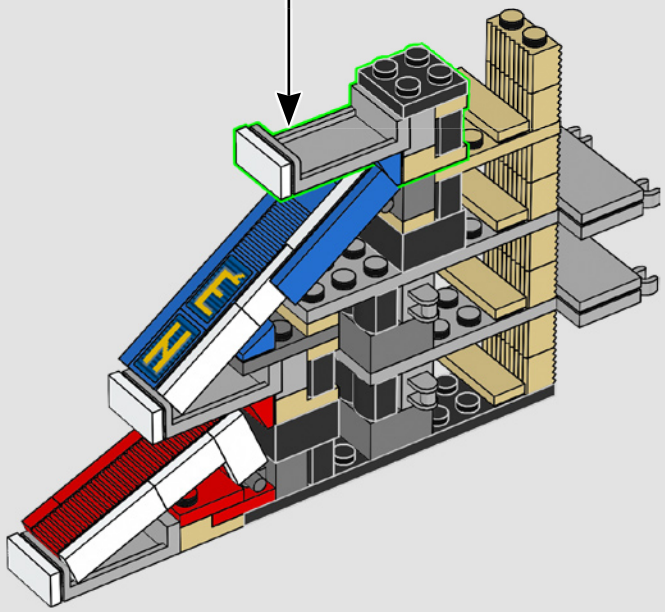

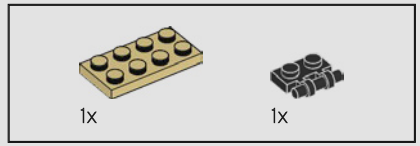

94

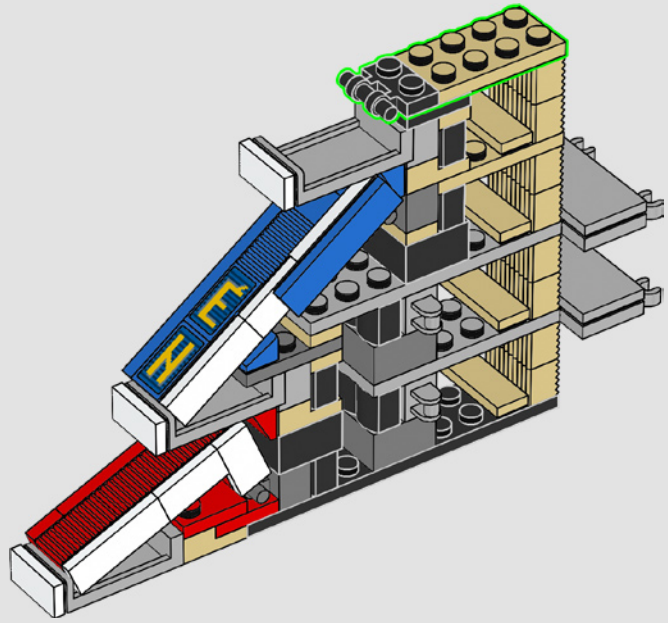

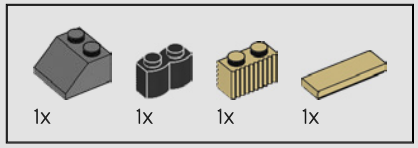

95

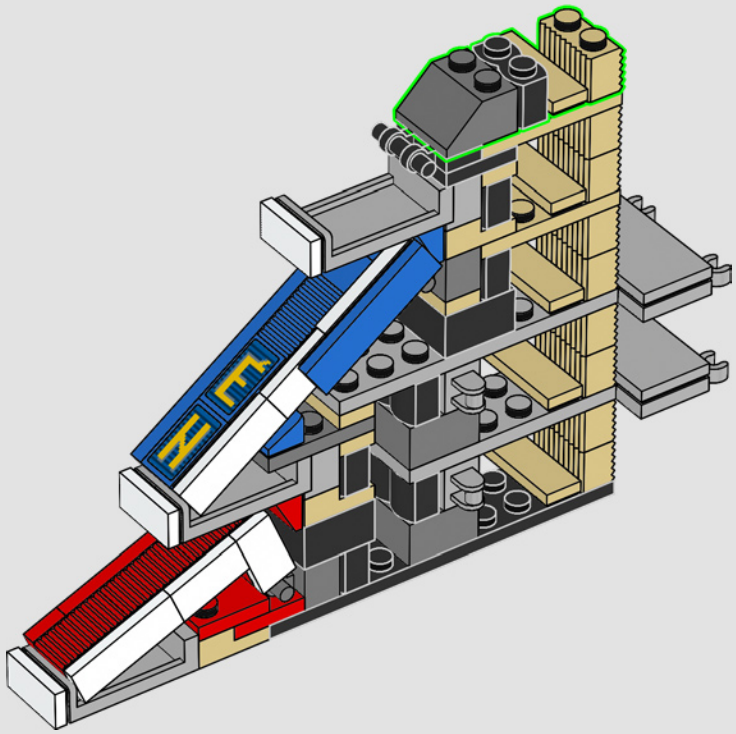

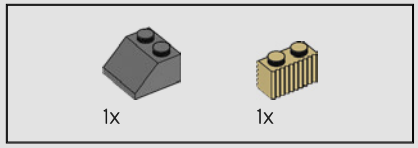

96

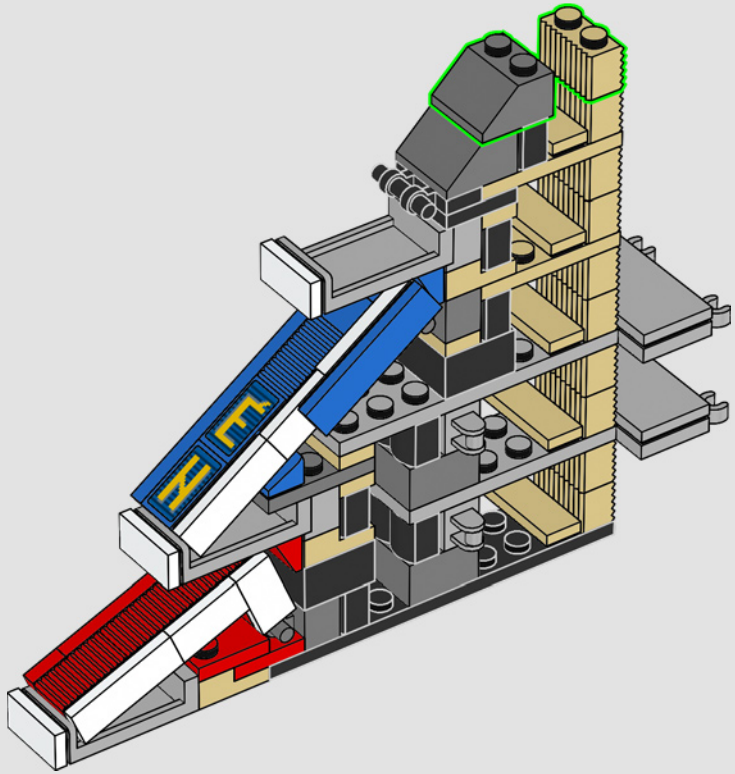

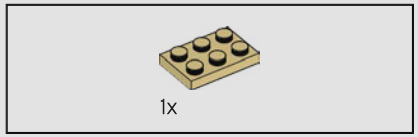

97

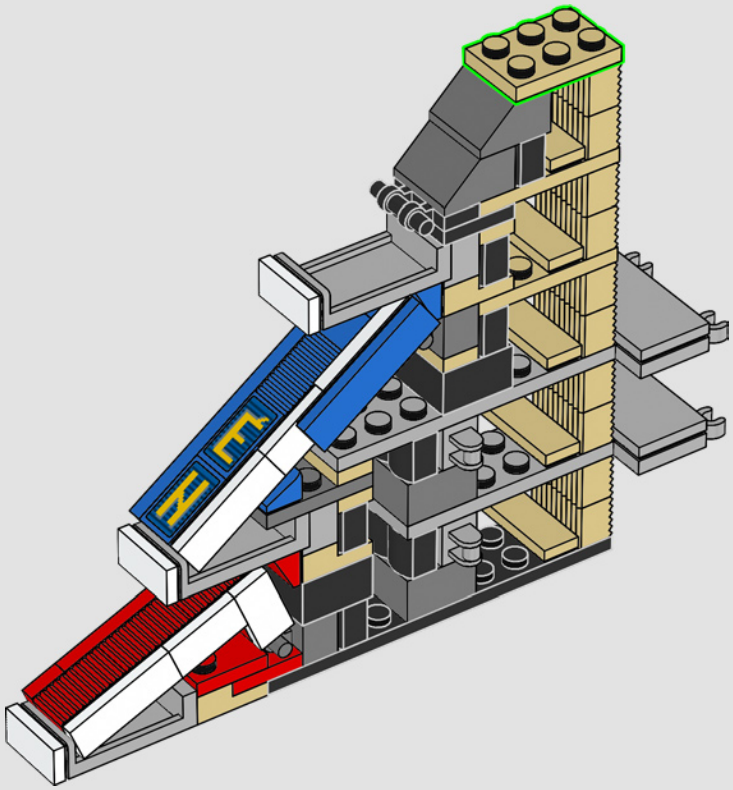

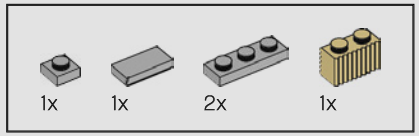

98

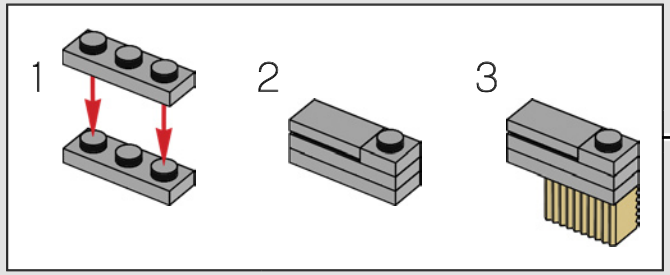

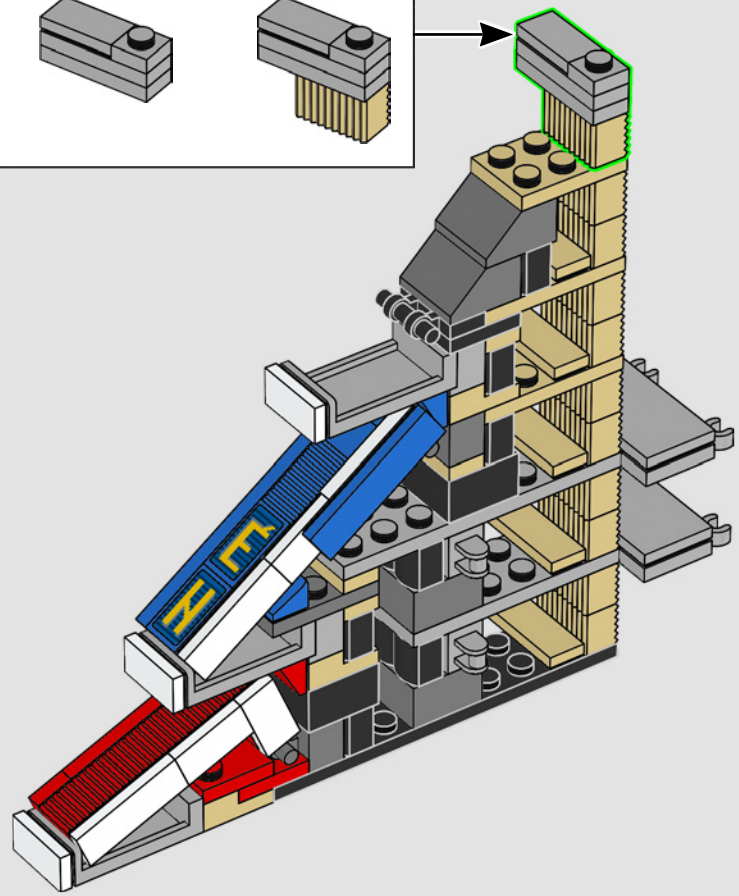

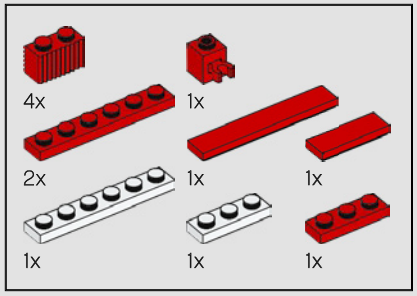

99

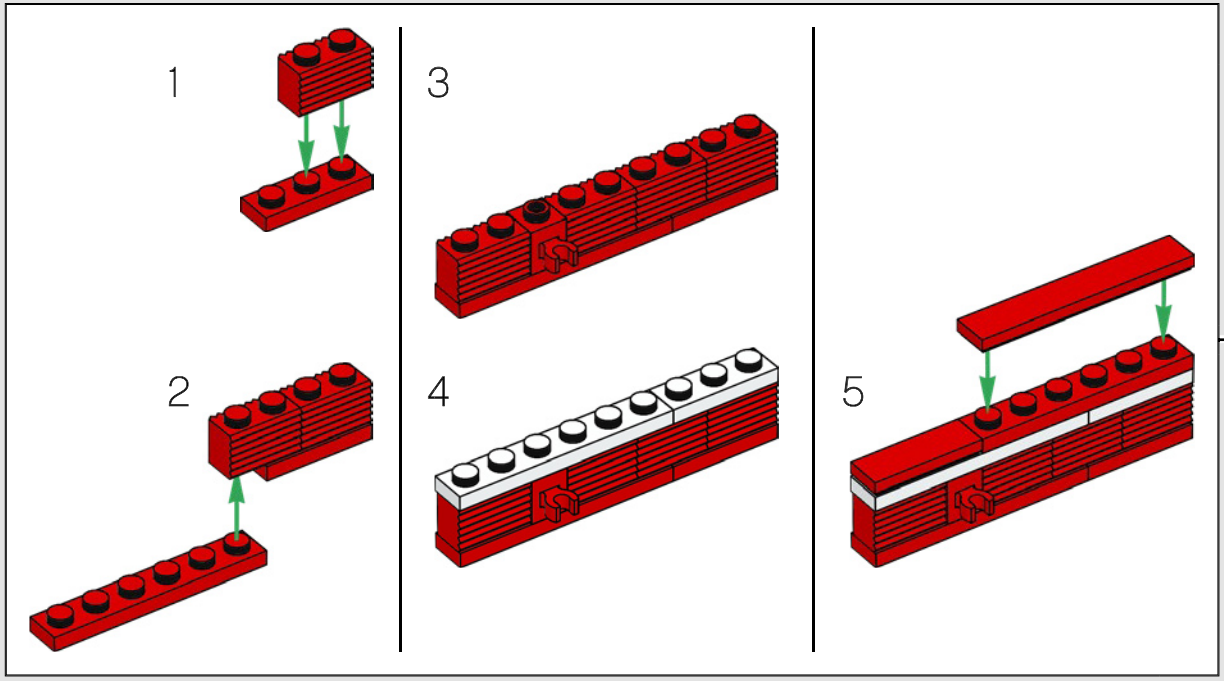

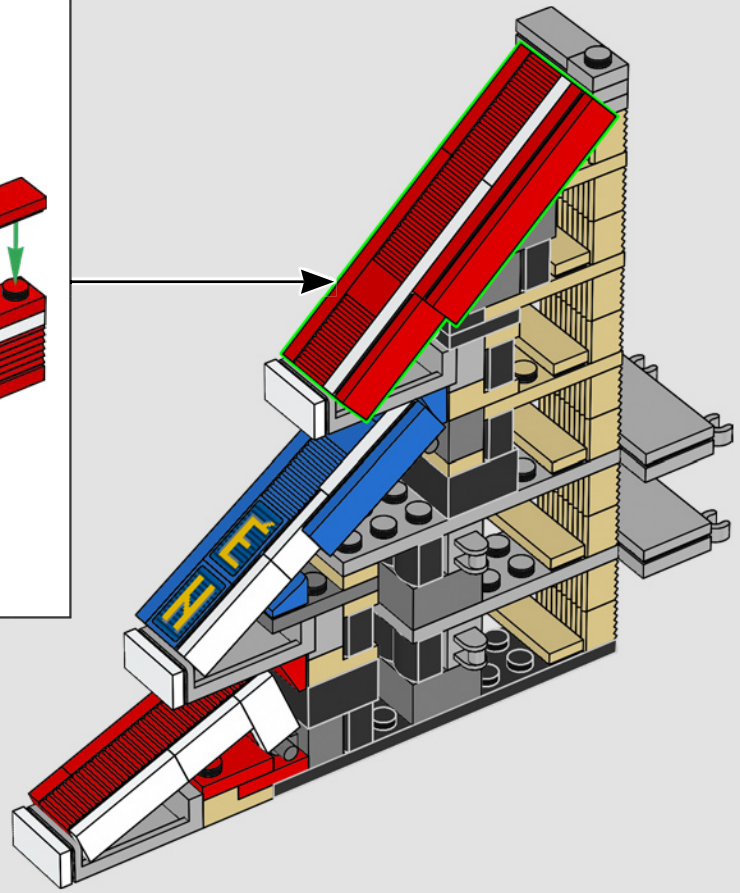

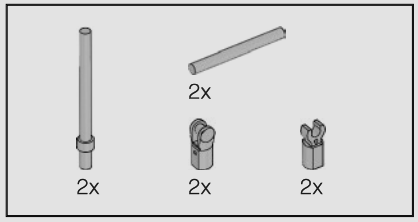

100

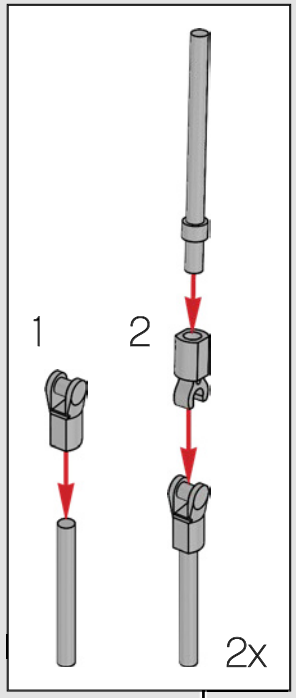

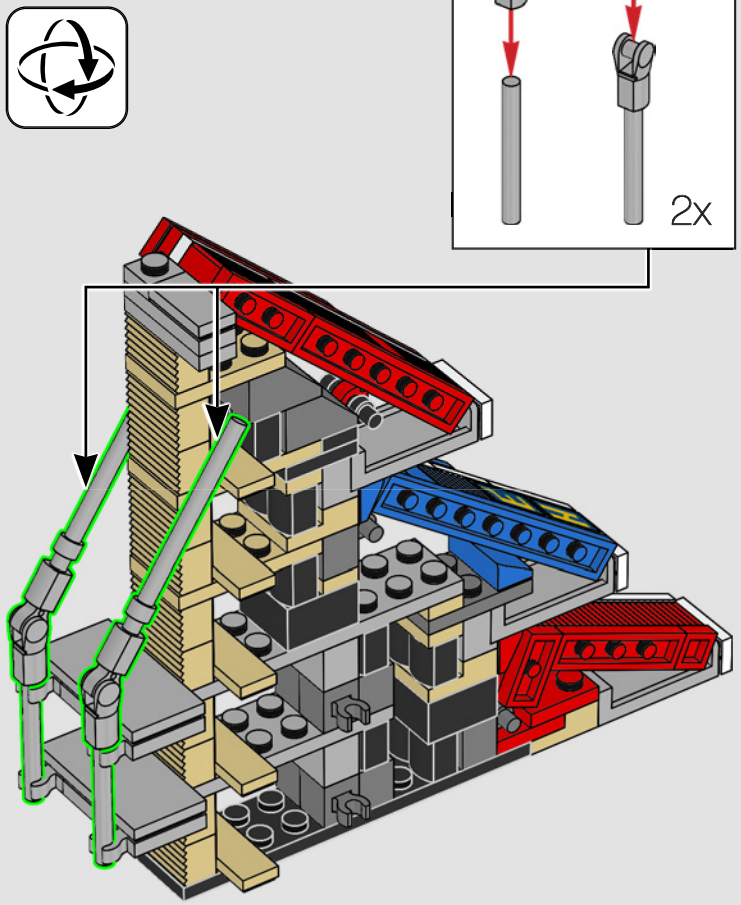

101

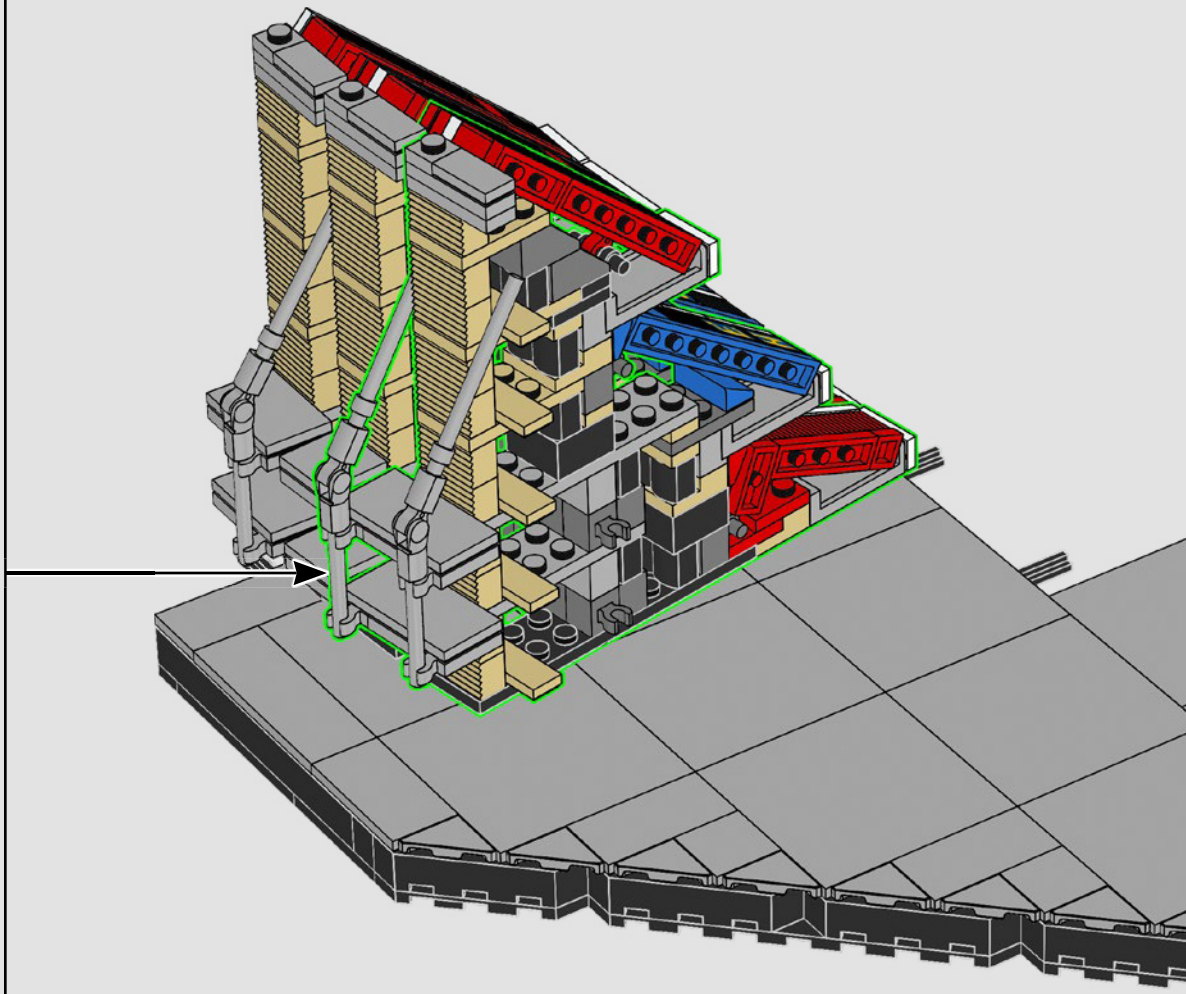

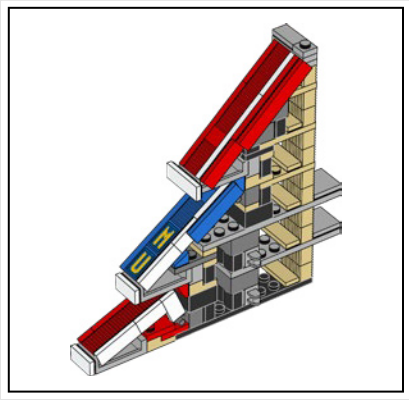

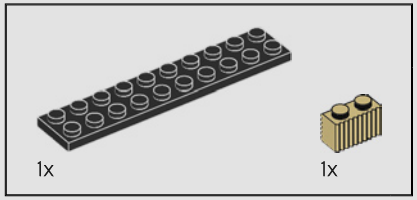

102

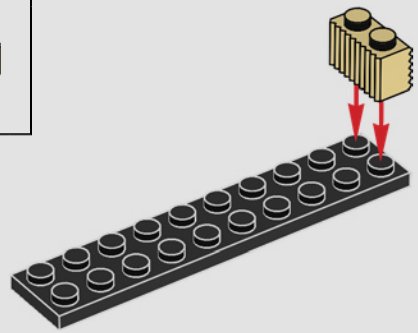

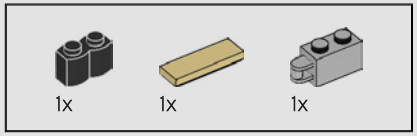

103

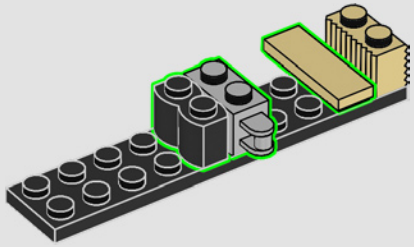

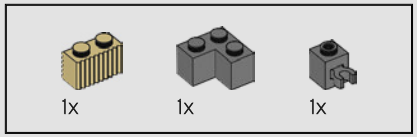

104

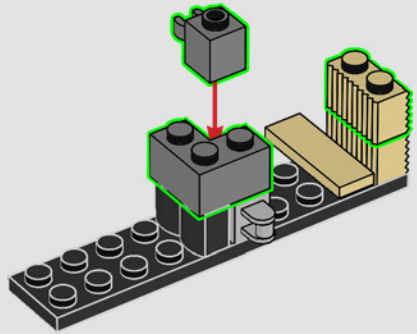

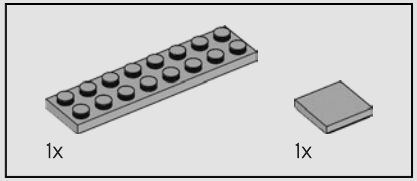

105

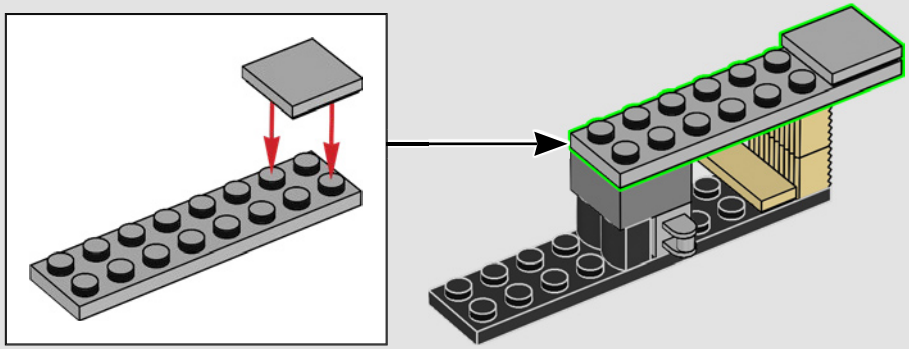

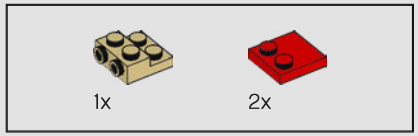

106

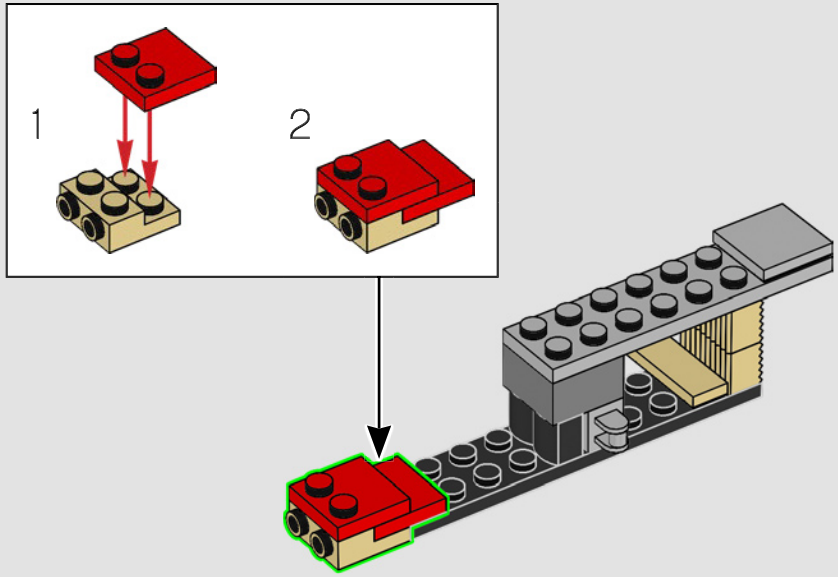

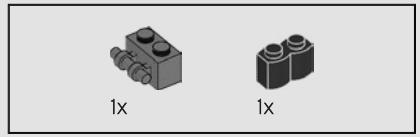

107

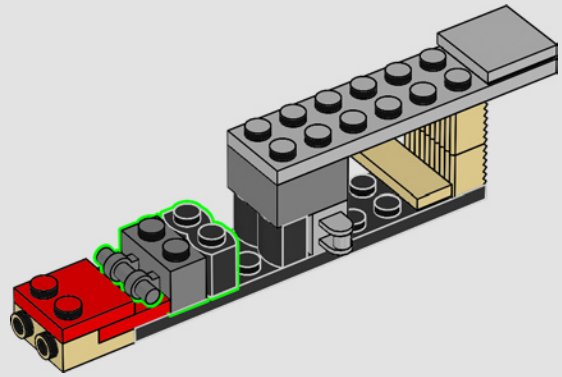

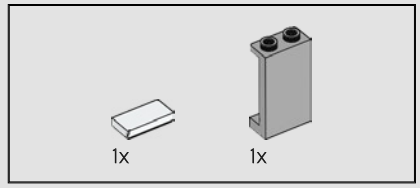

108

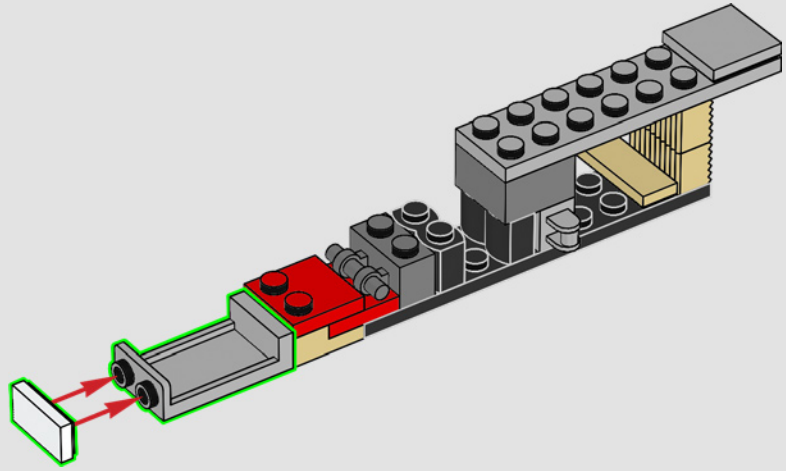

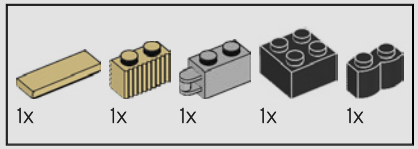

109

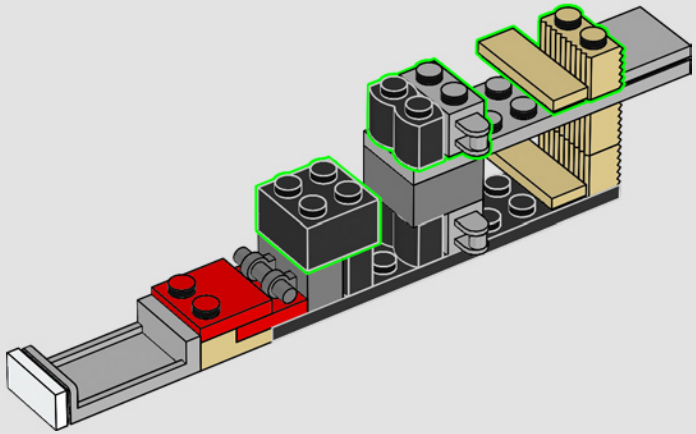

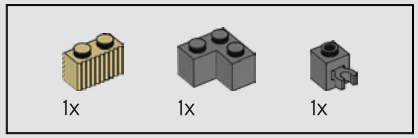

110

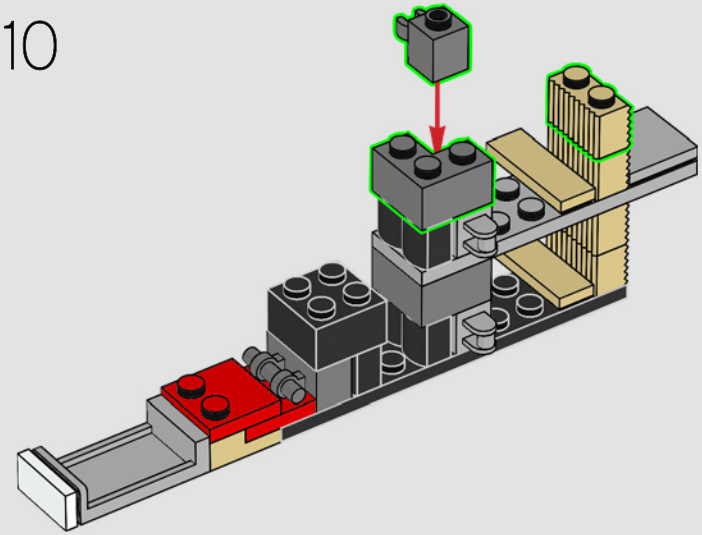

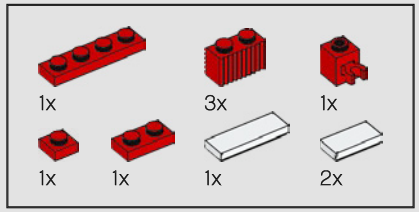

111

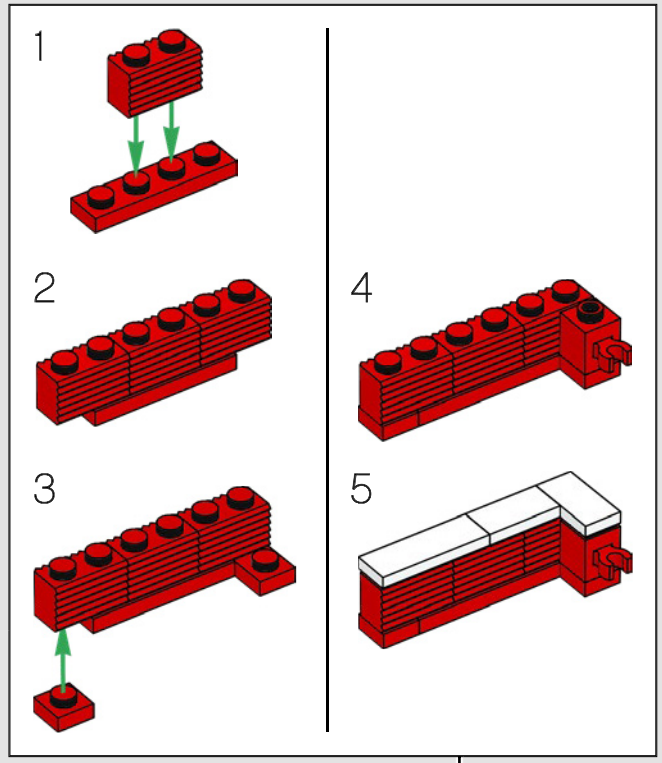

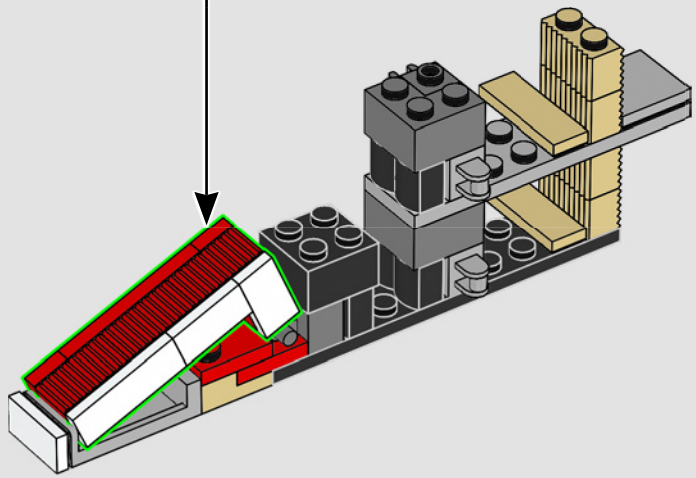

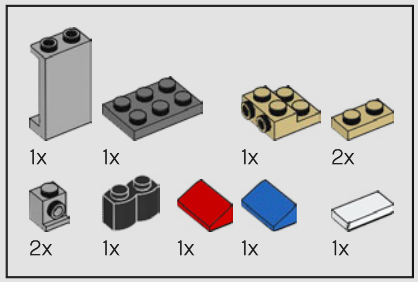

112

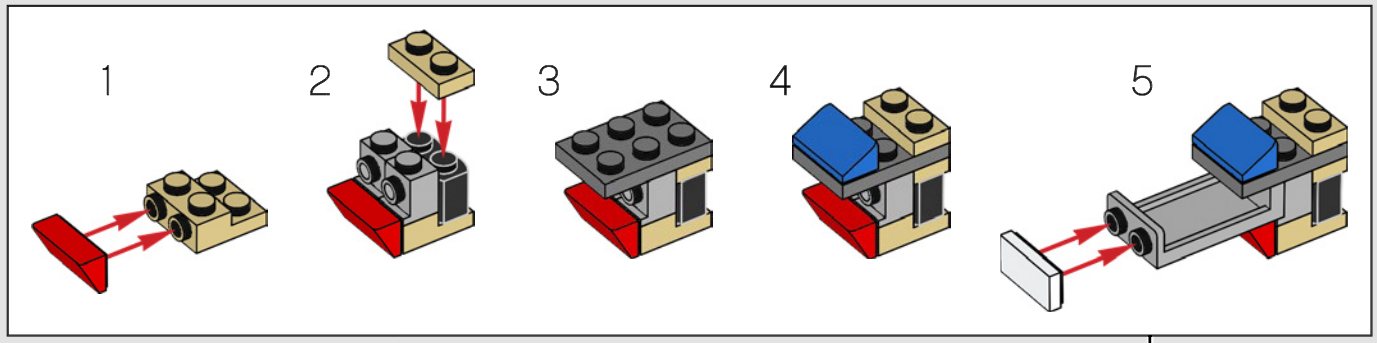

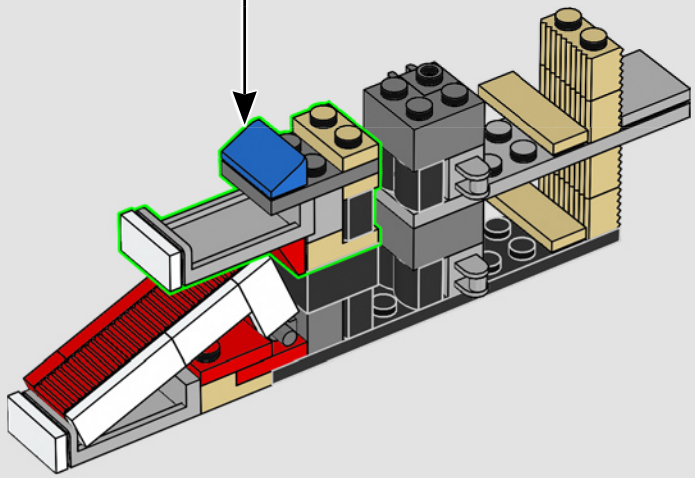

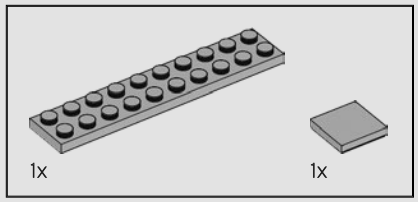

113

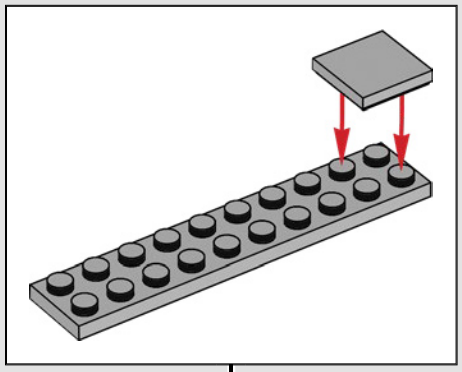

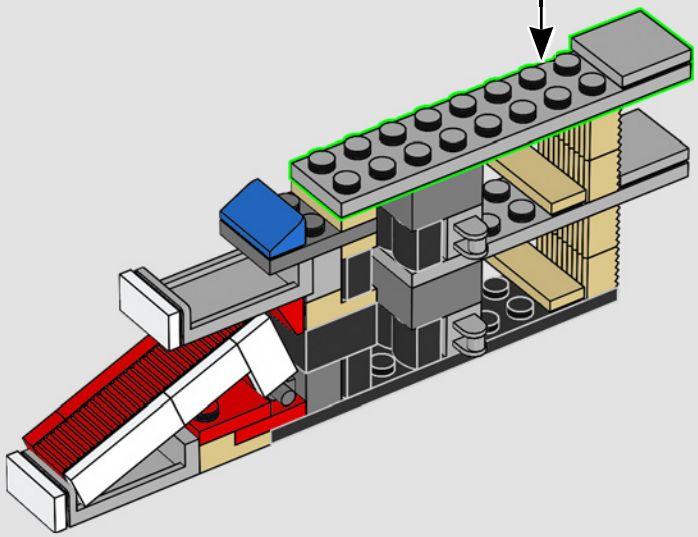

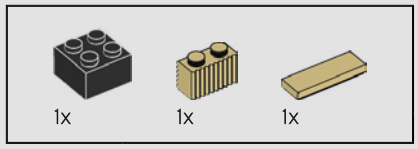

114

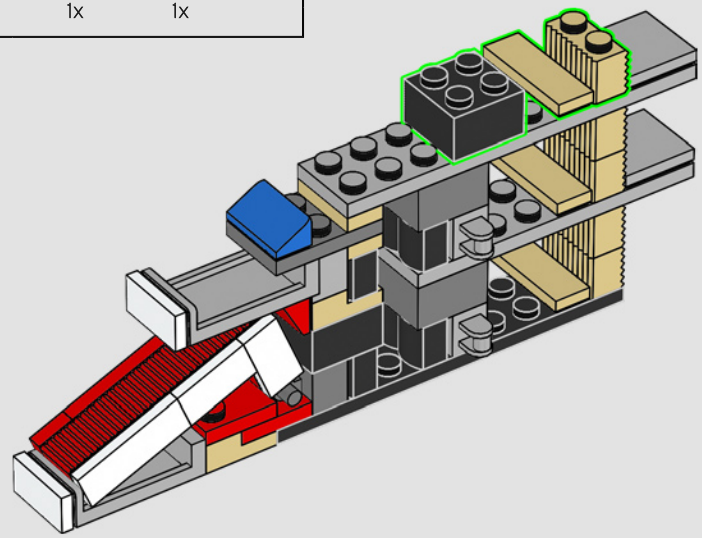

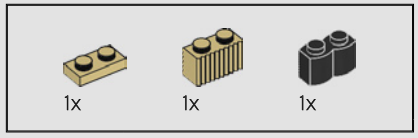

115

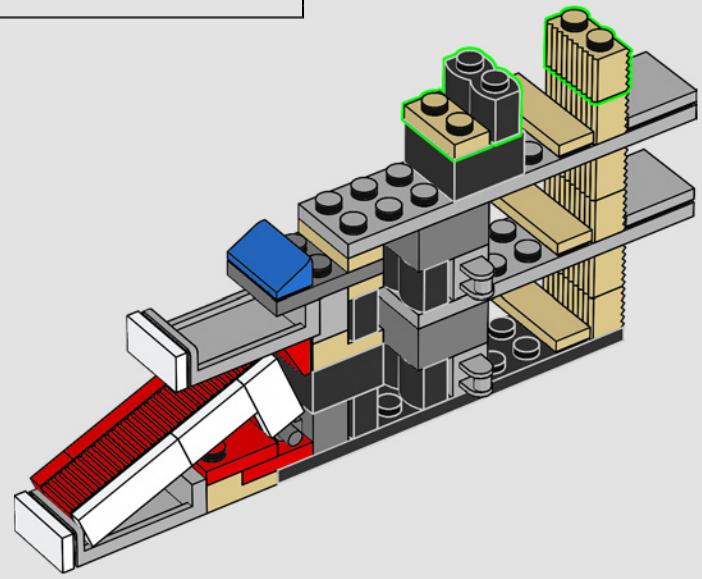

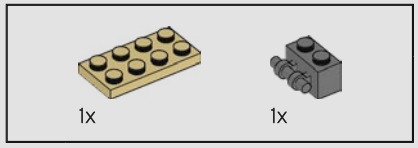

116

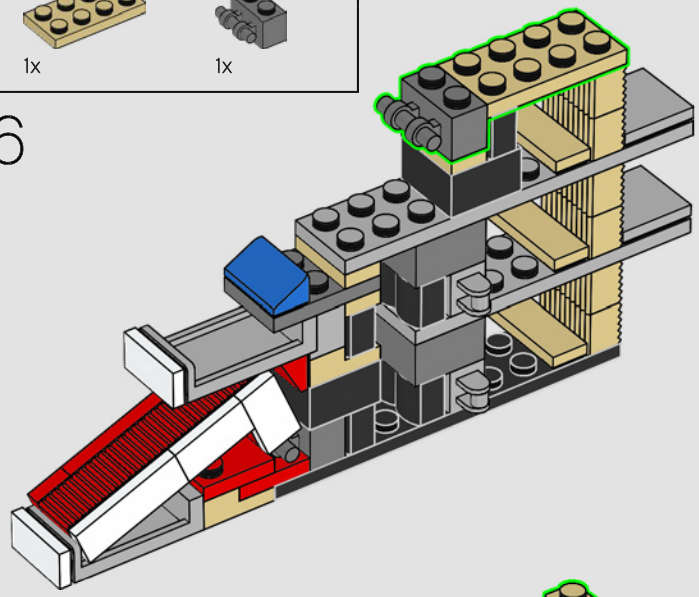

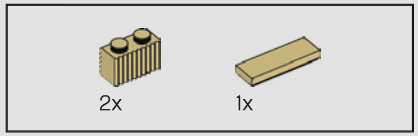

117

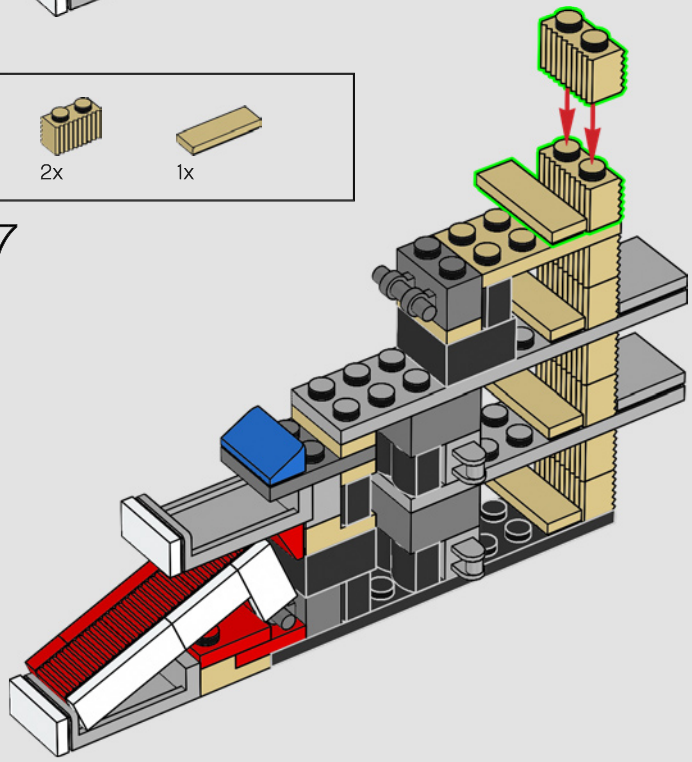

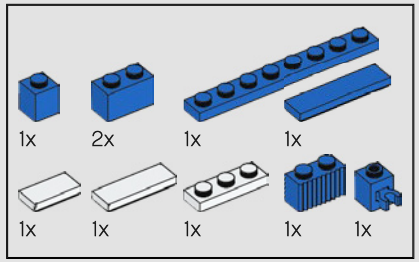

118

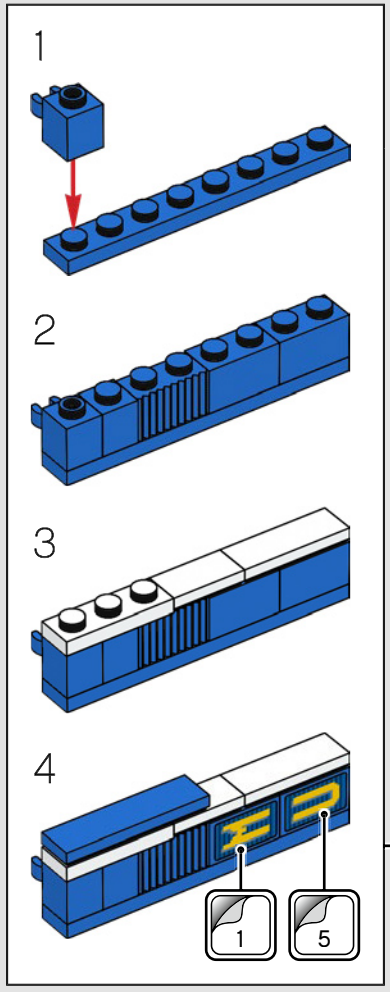

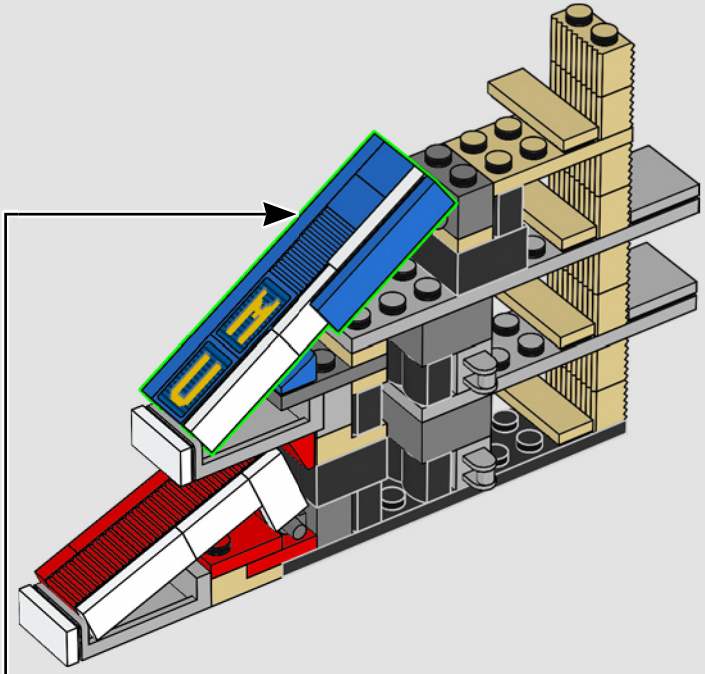

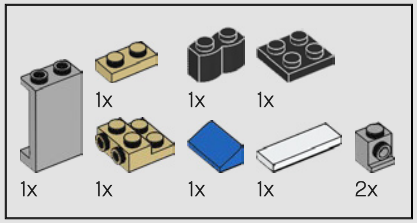

119

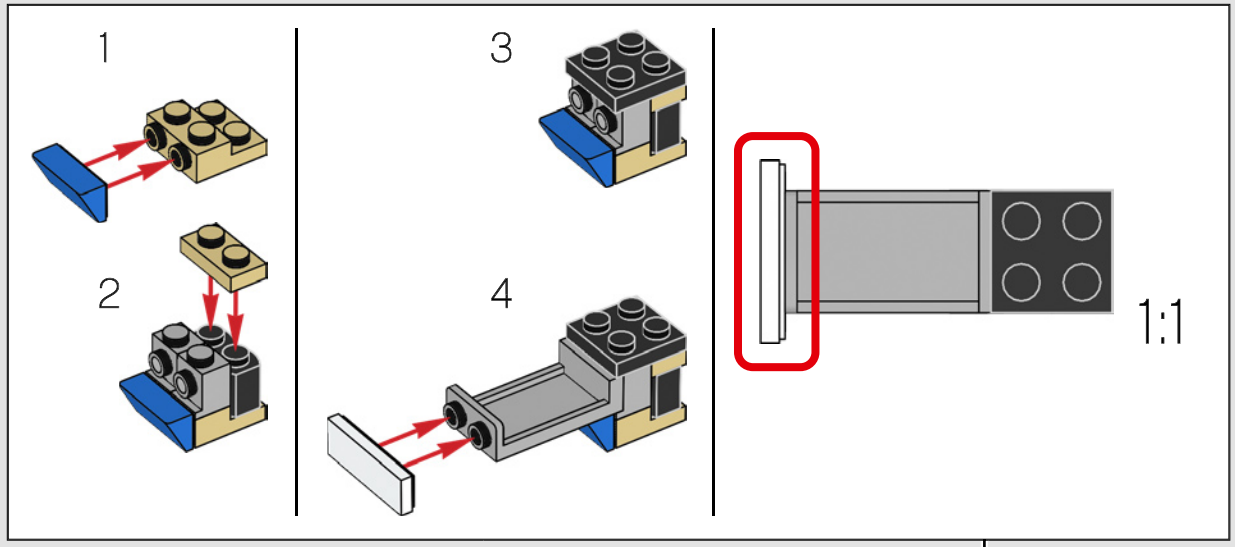

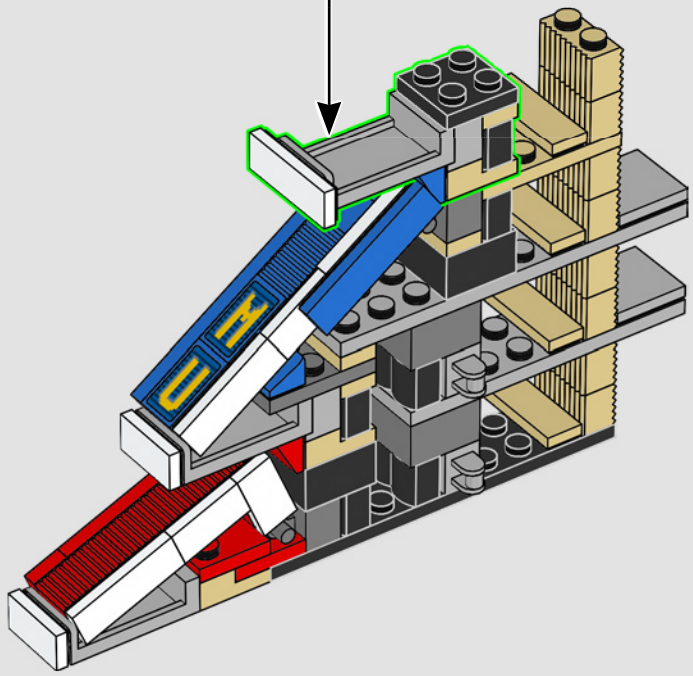

120

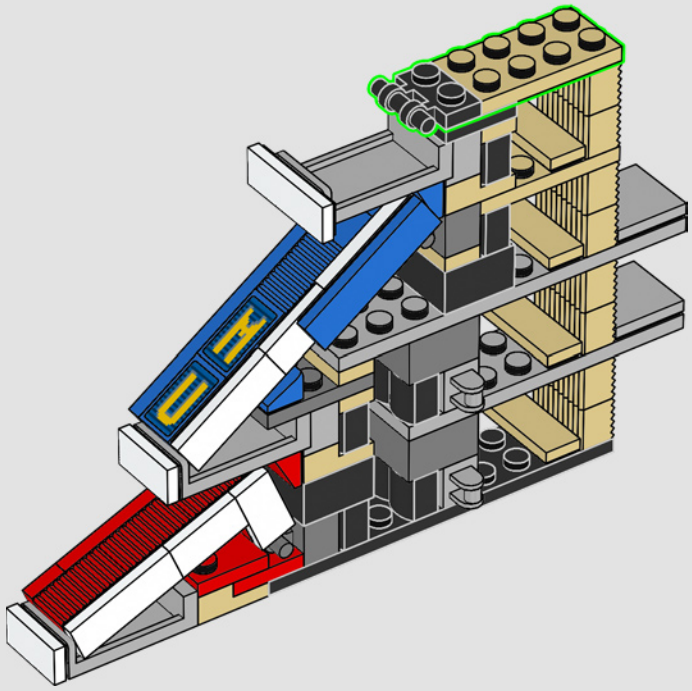

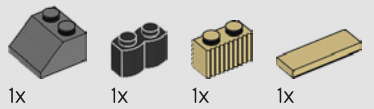

121

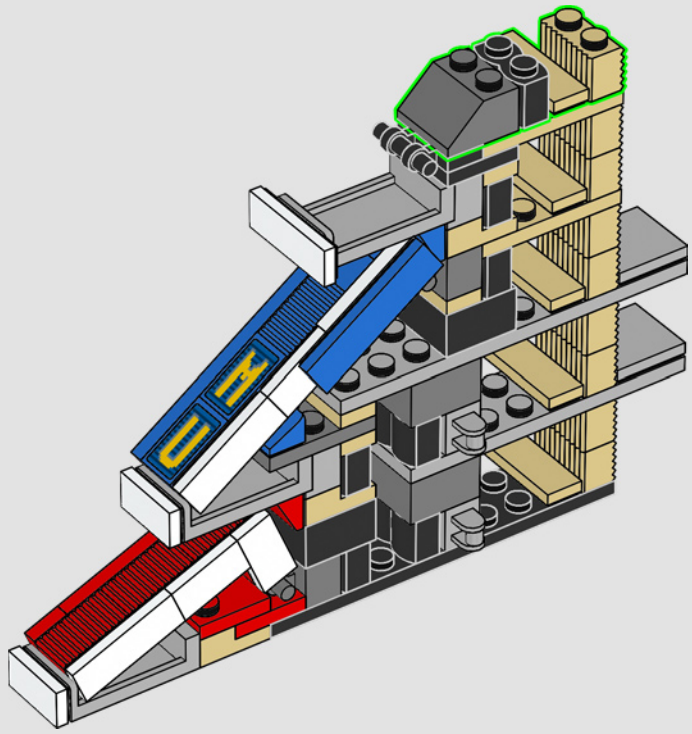

122

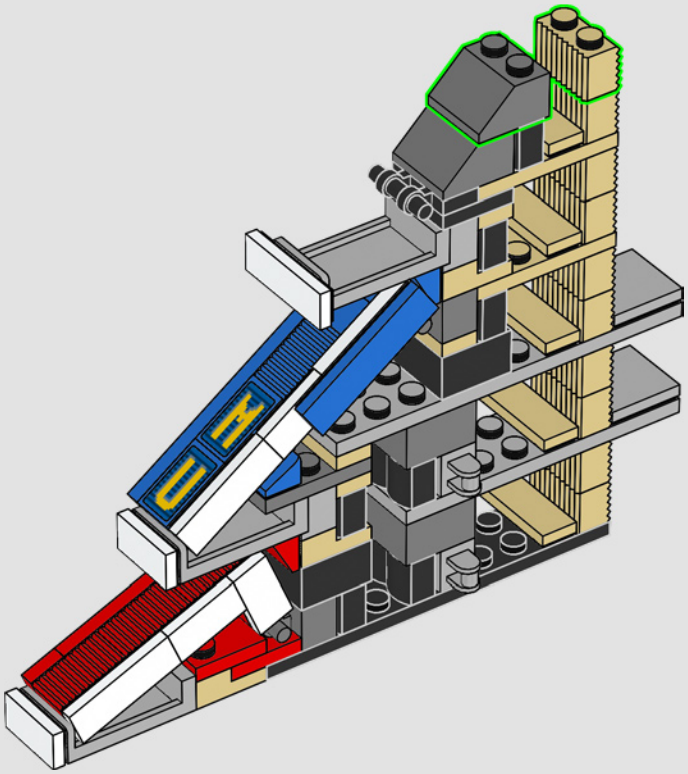

123

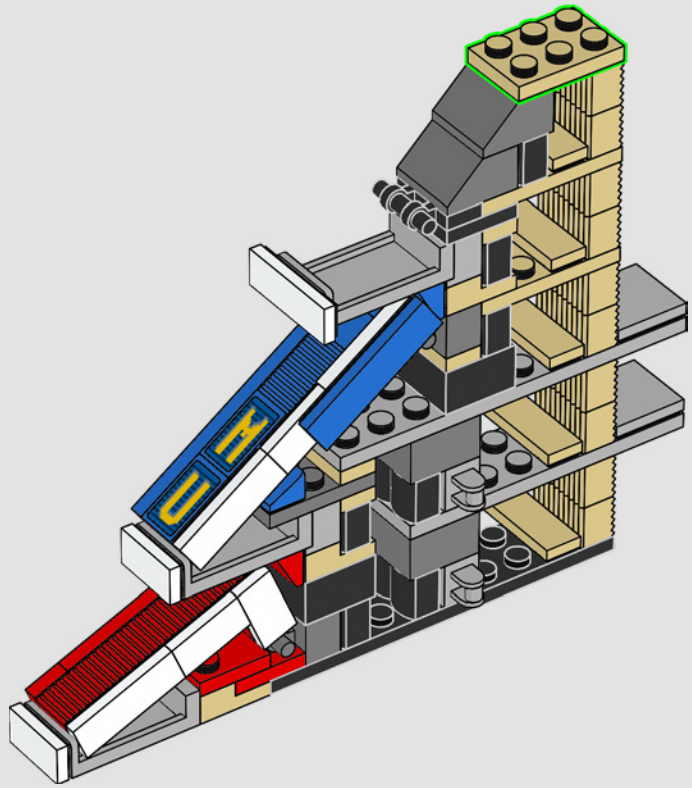

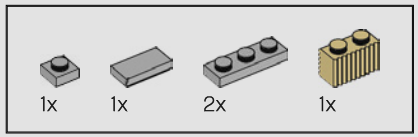

124

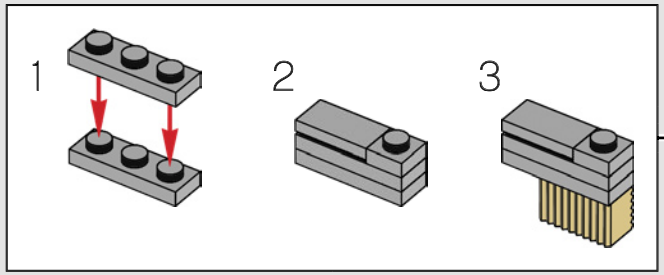

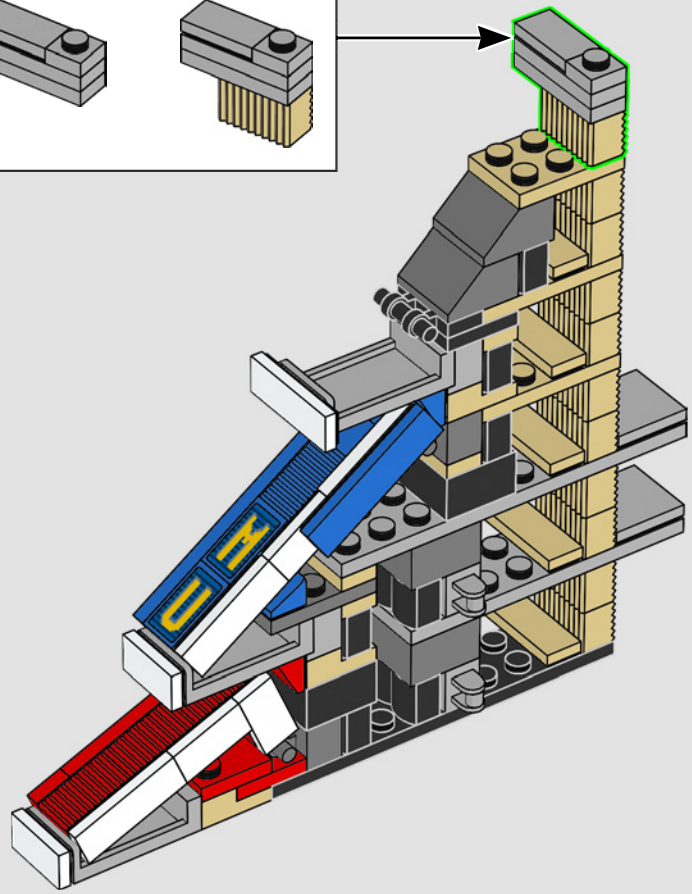

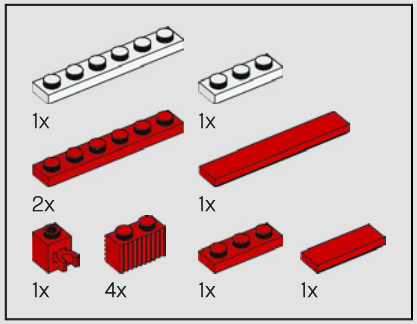

125

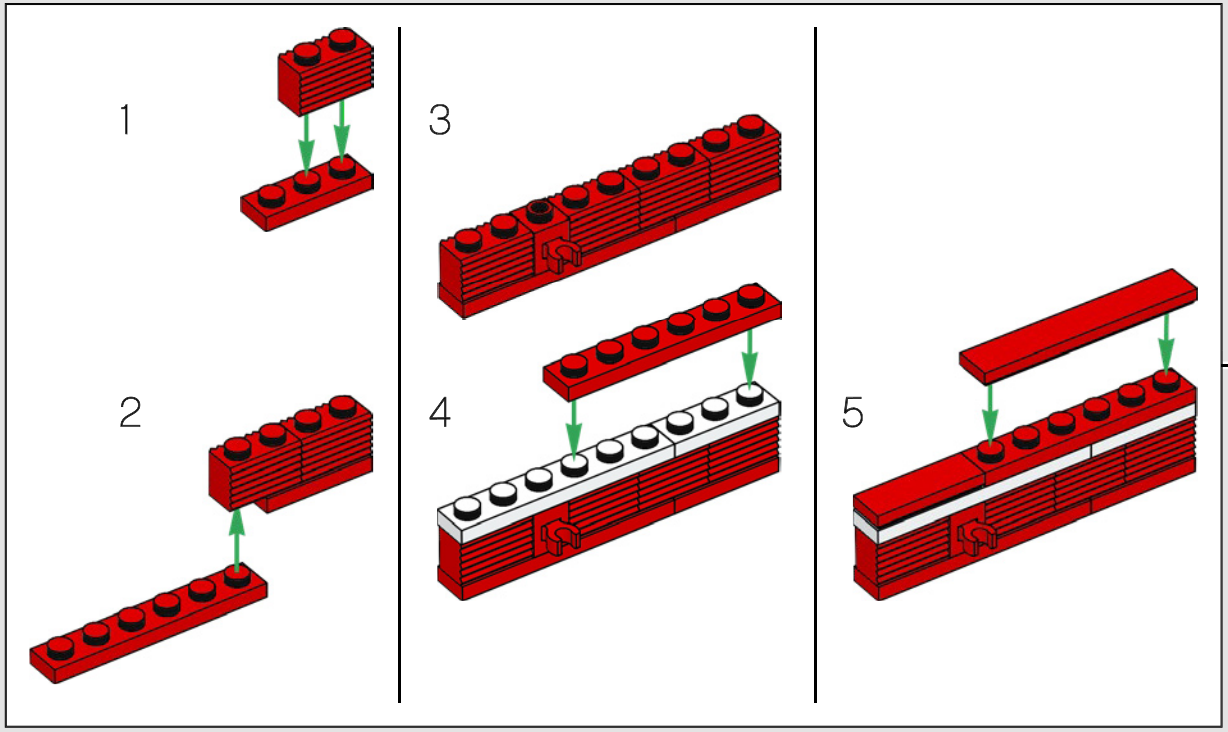

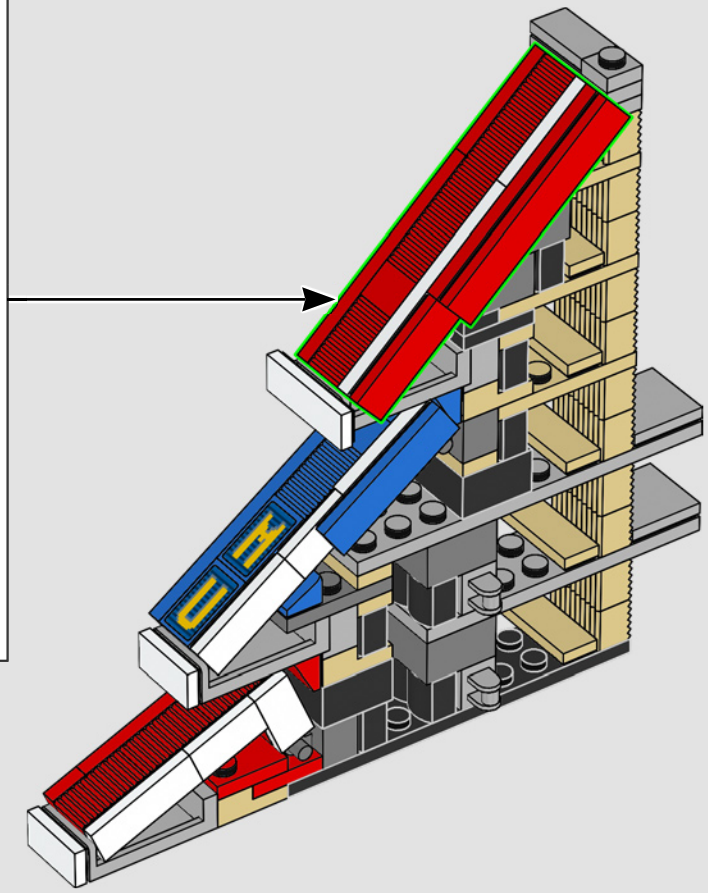

126

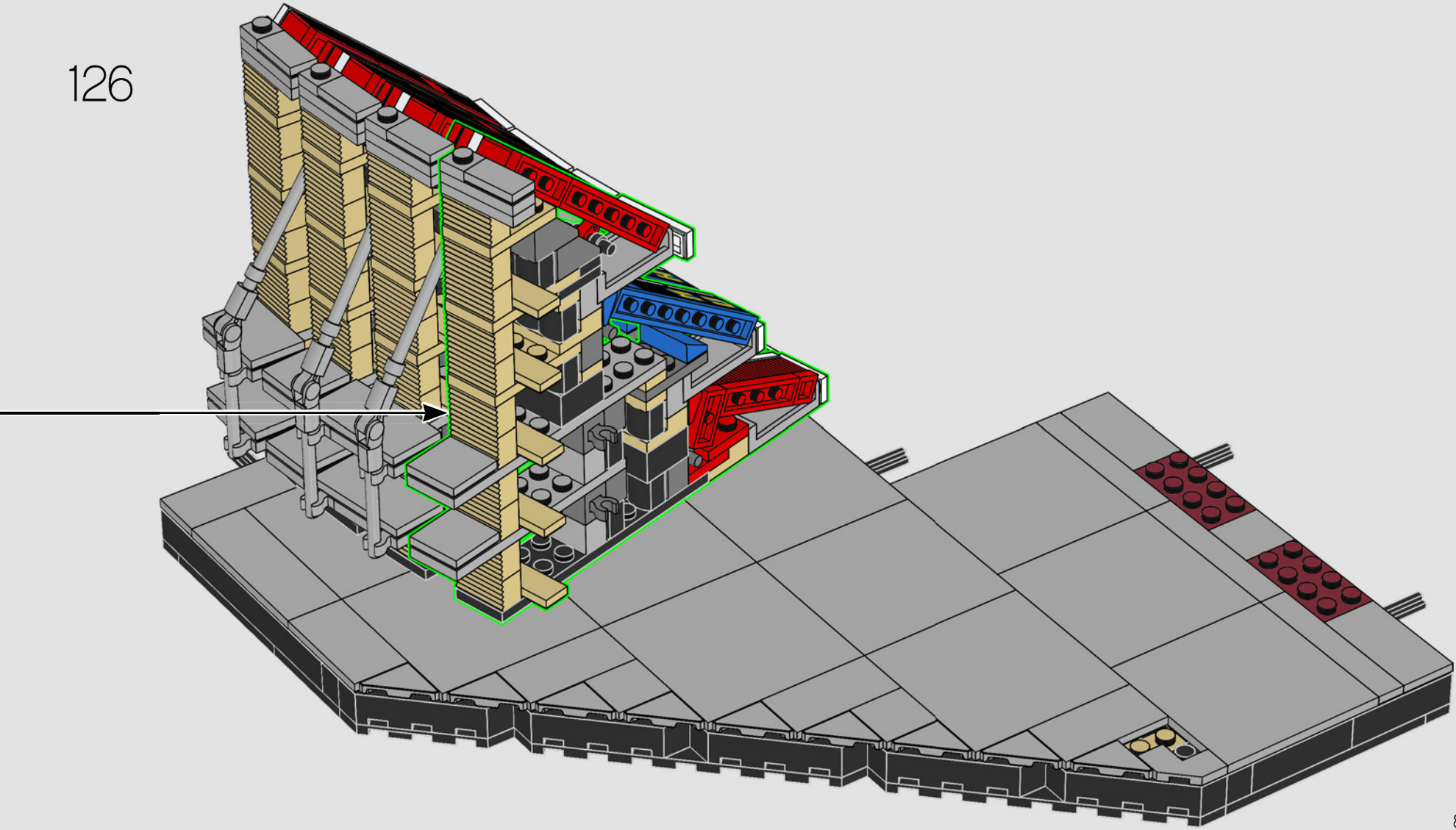

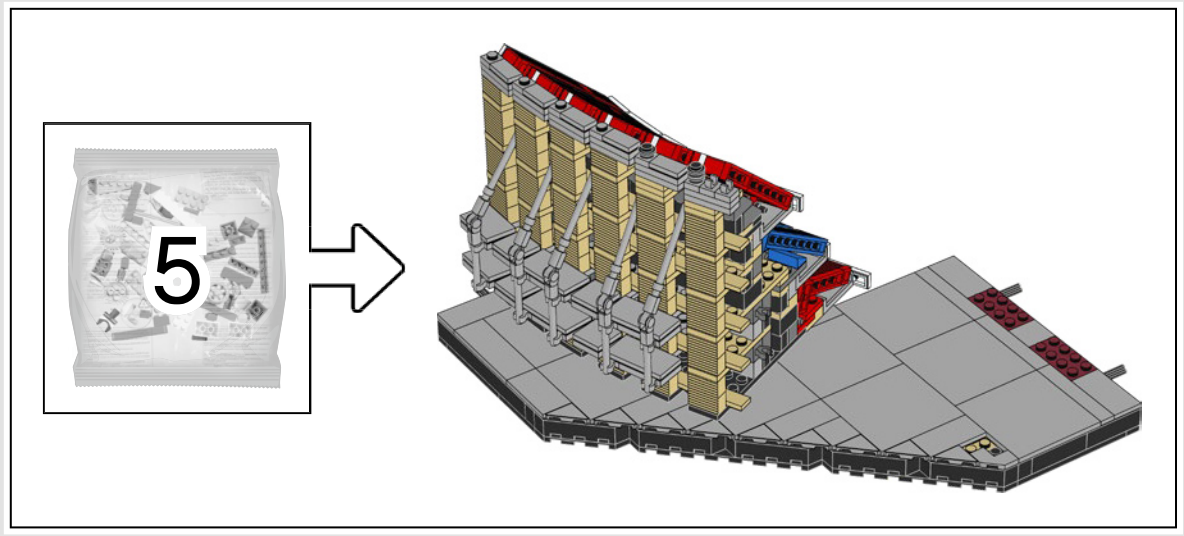

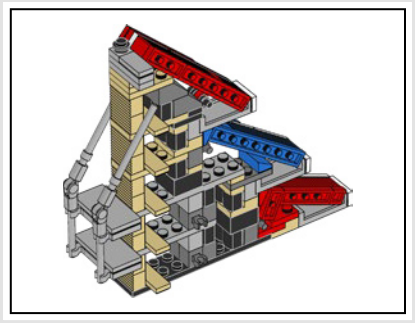

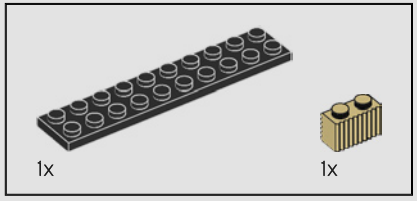

127

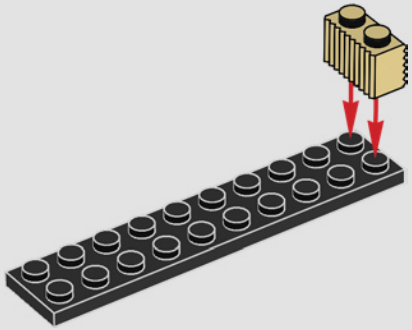

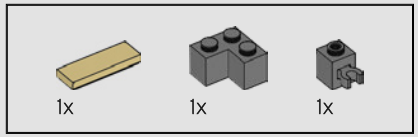

128

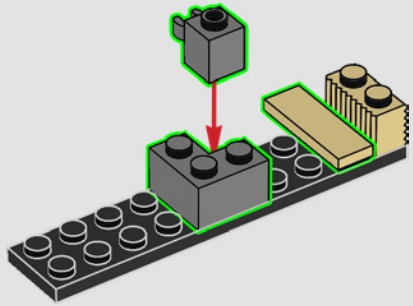

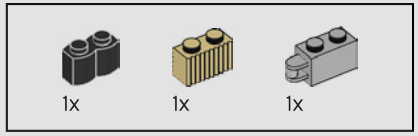

129

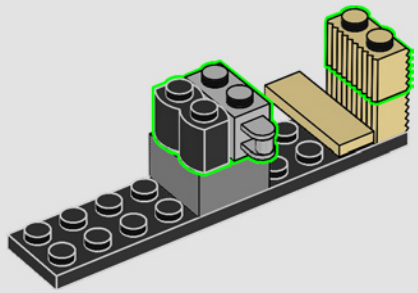

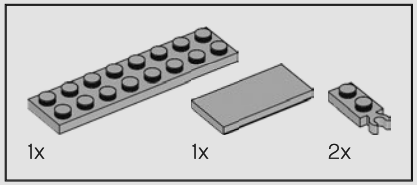

130

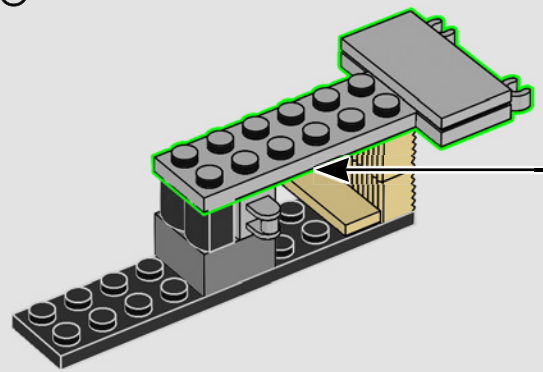

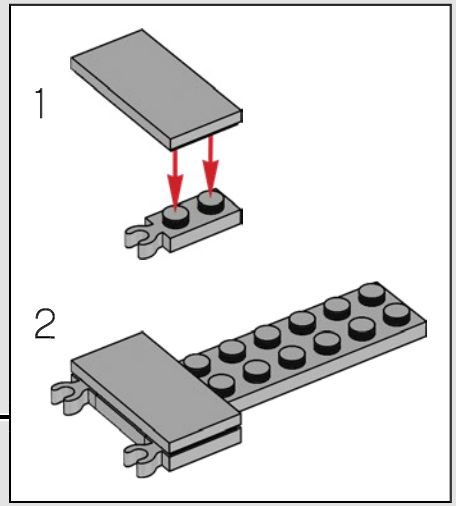

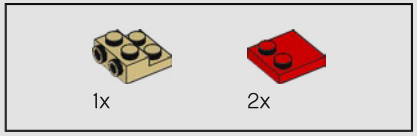

131

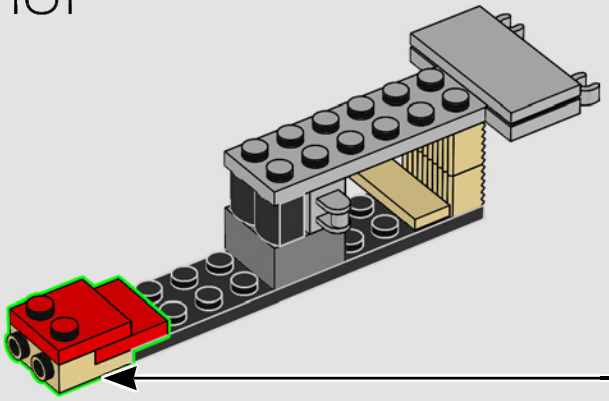

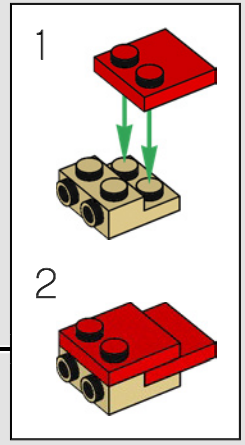

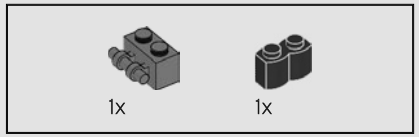

132

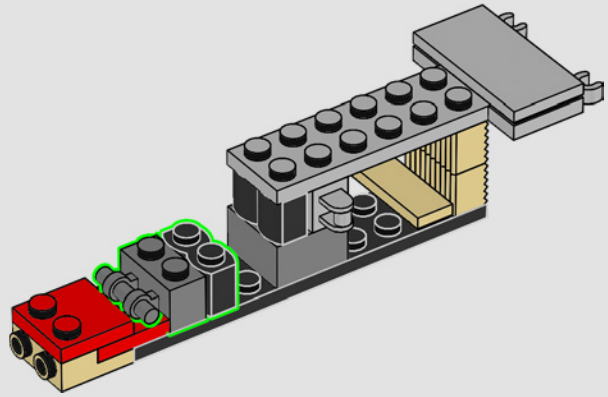

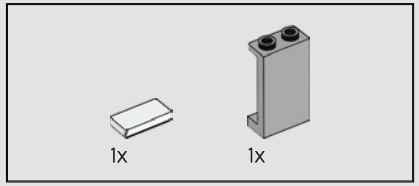

133

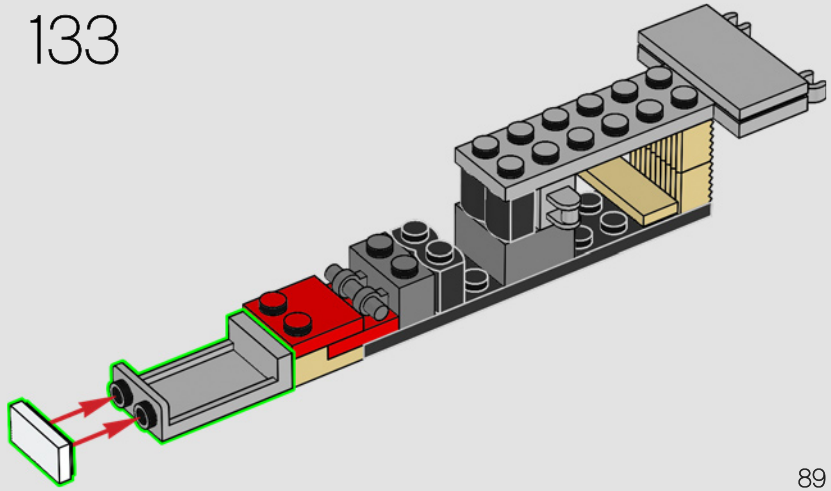

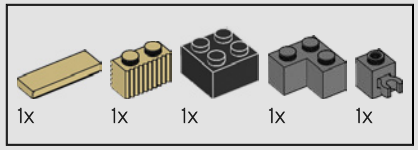

134

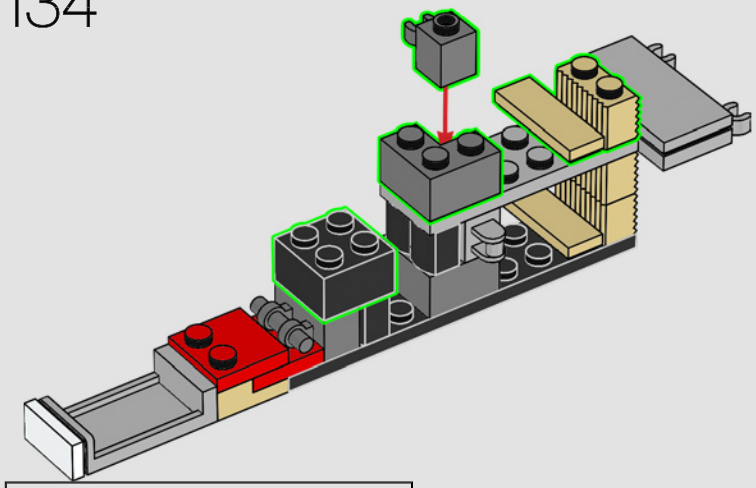

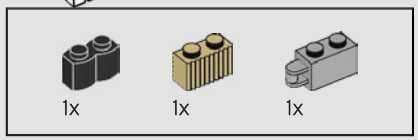

135

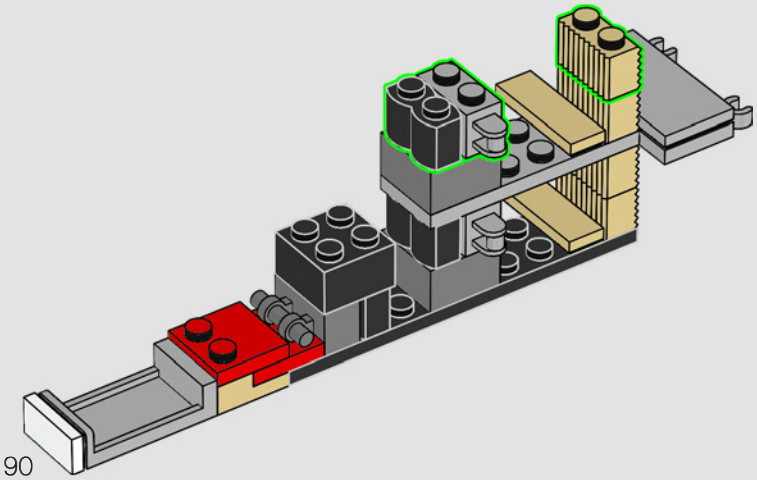

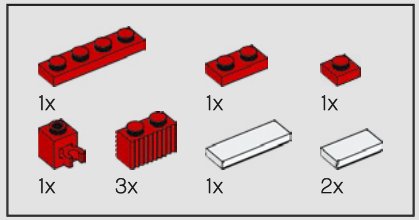

136

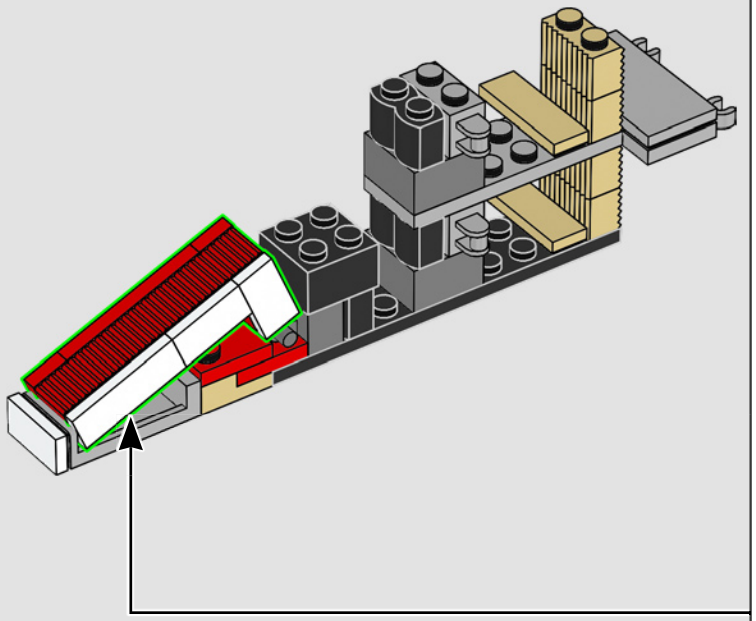

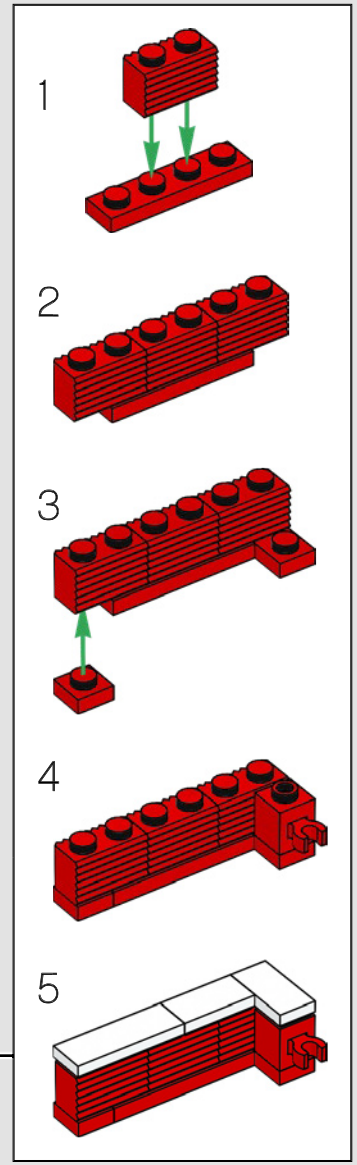

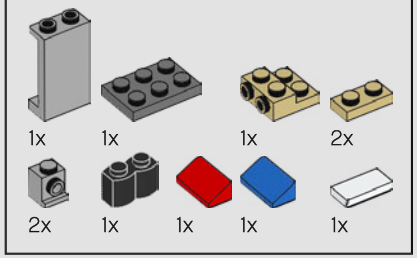

137

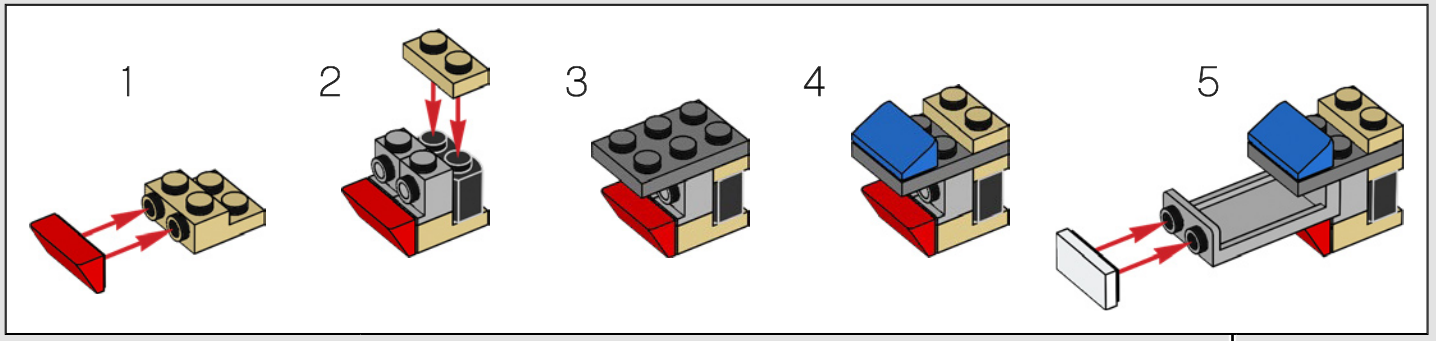

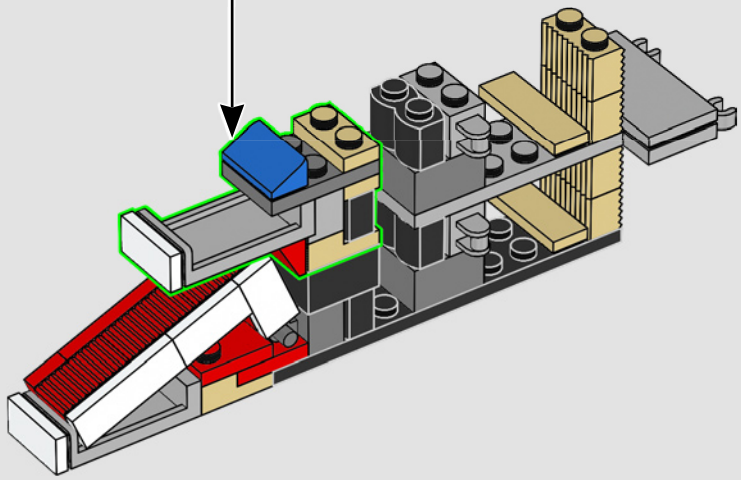

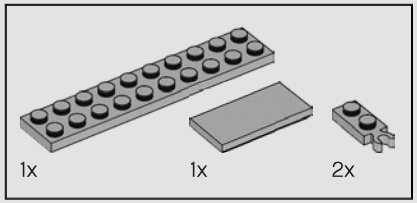

138

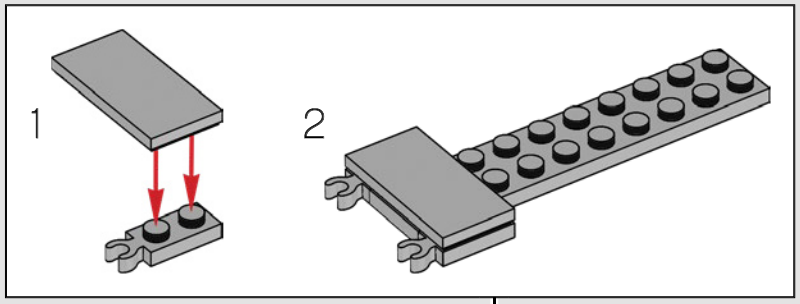

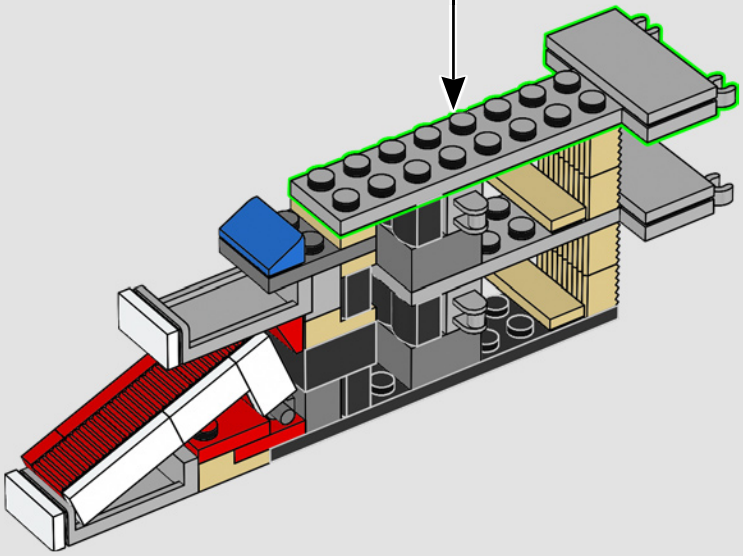

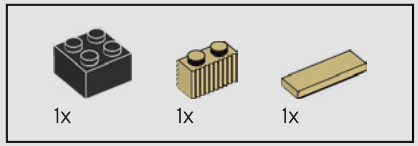

139

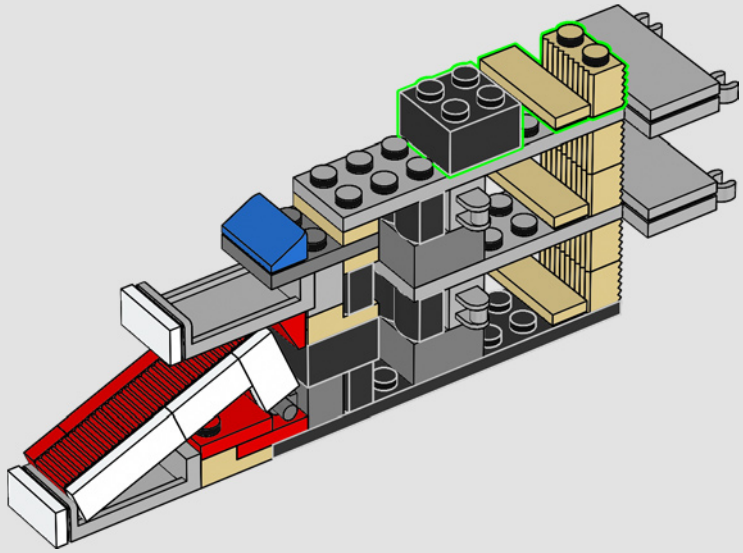

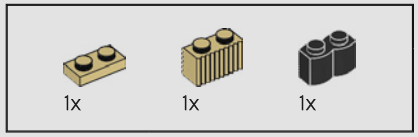

140

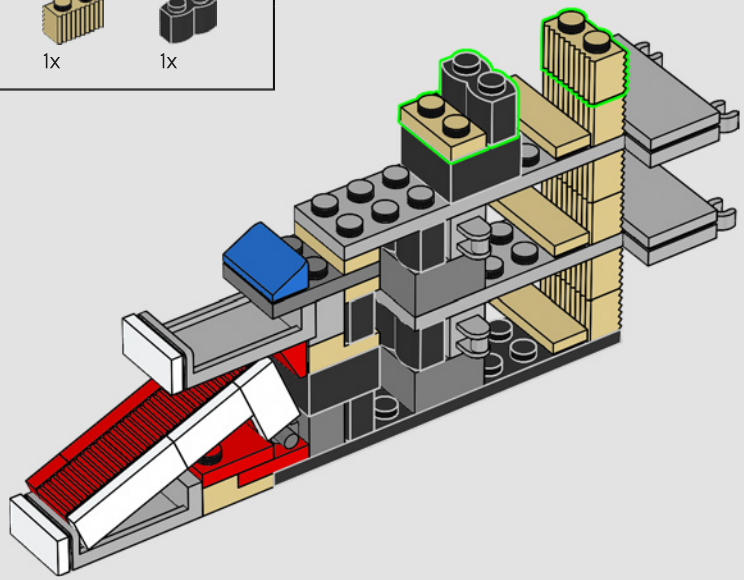

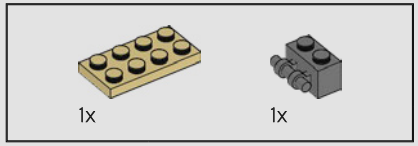

141

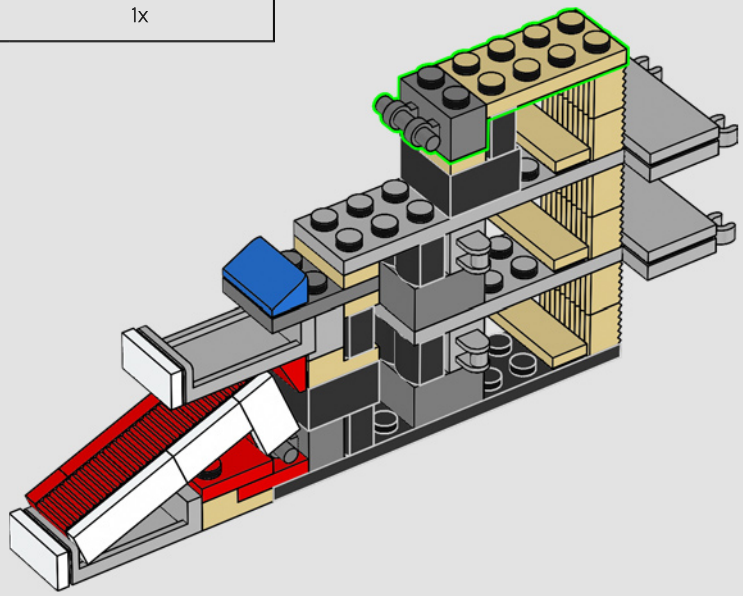

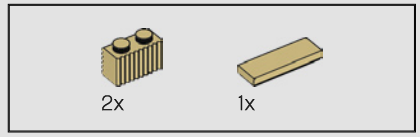

142

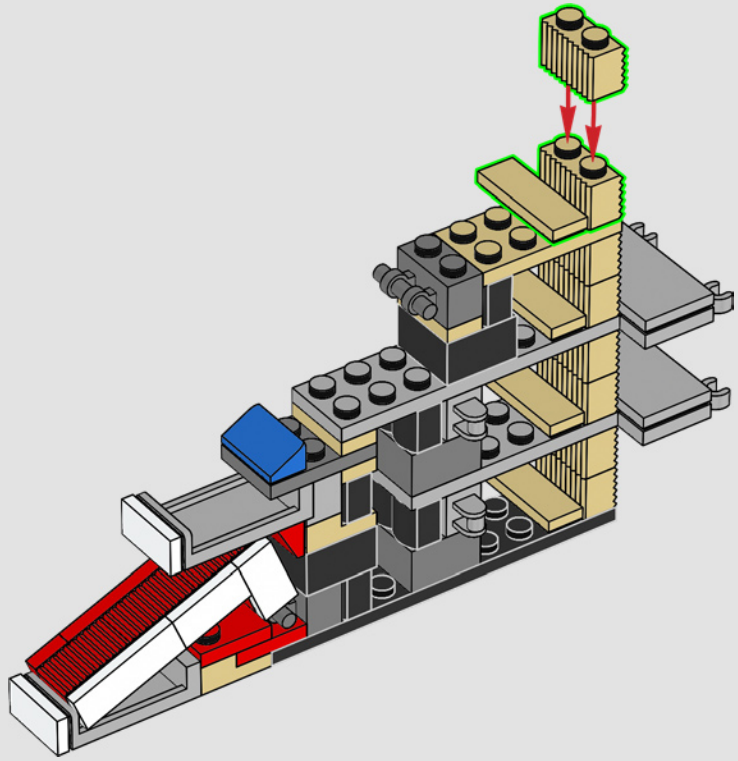

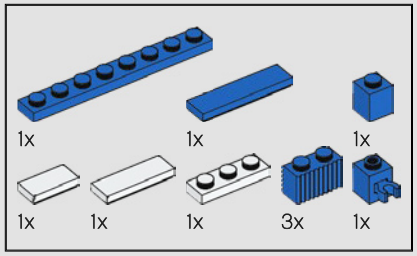

143

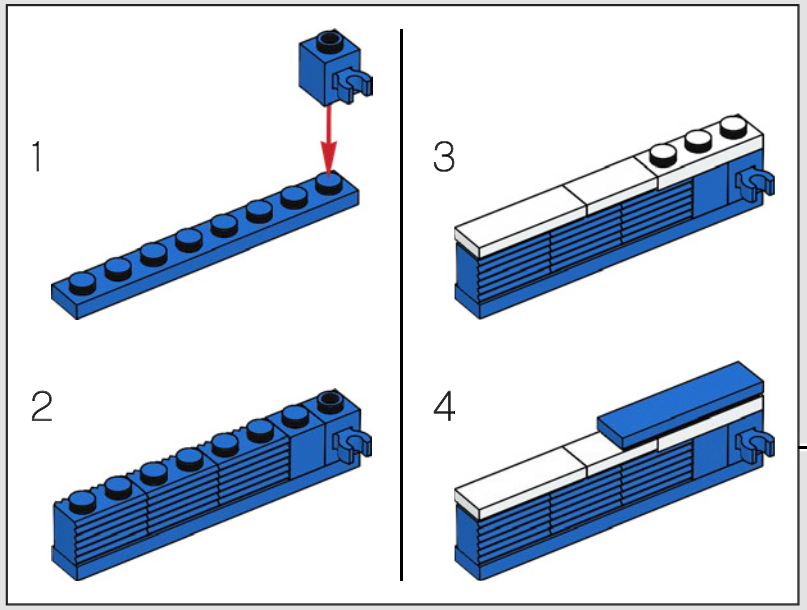

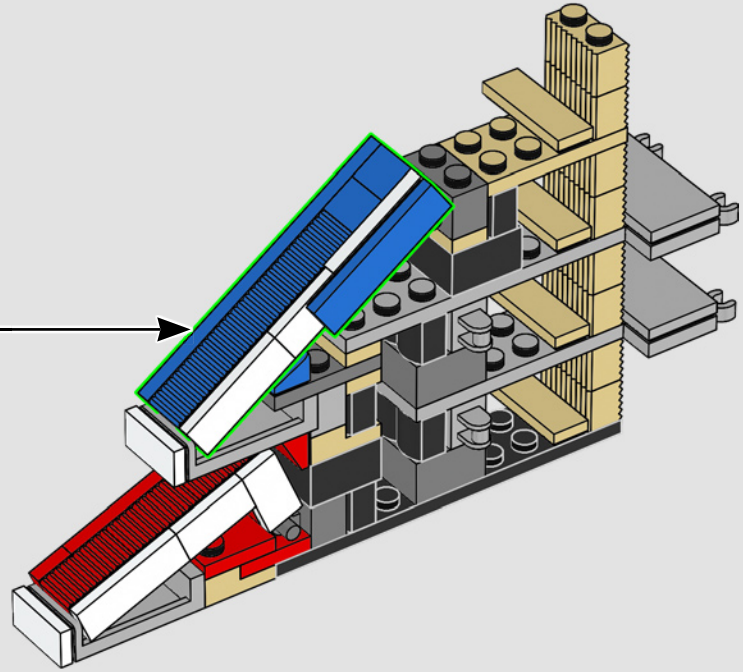

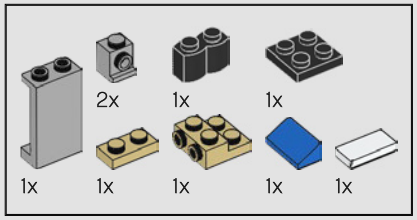

144

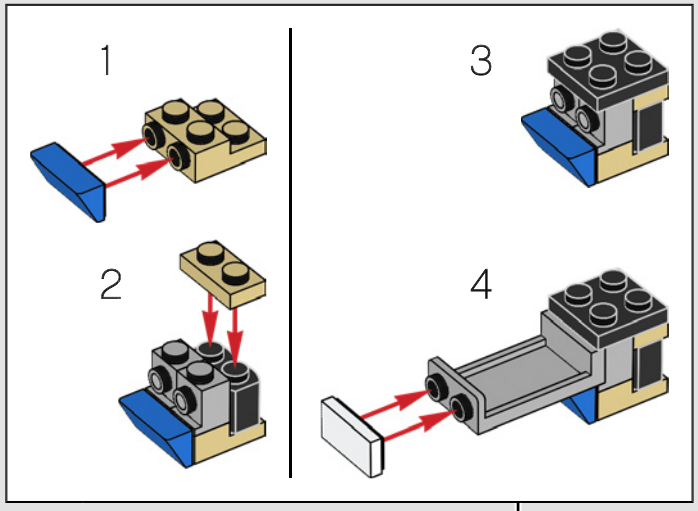

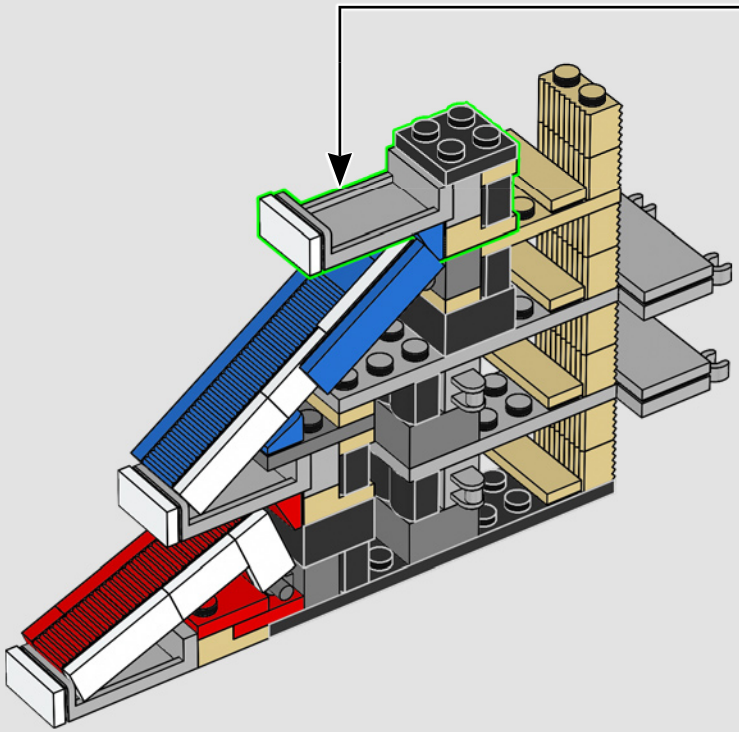

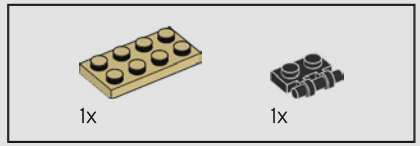

145

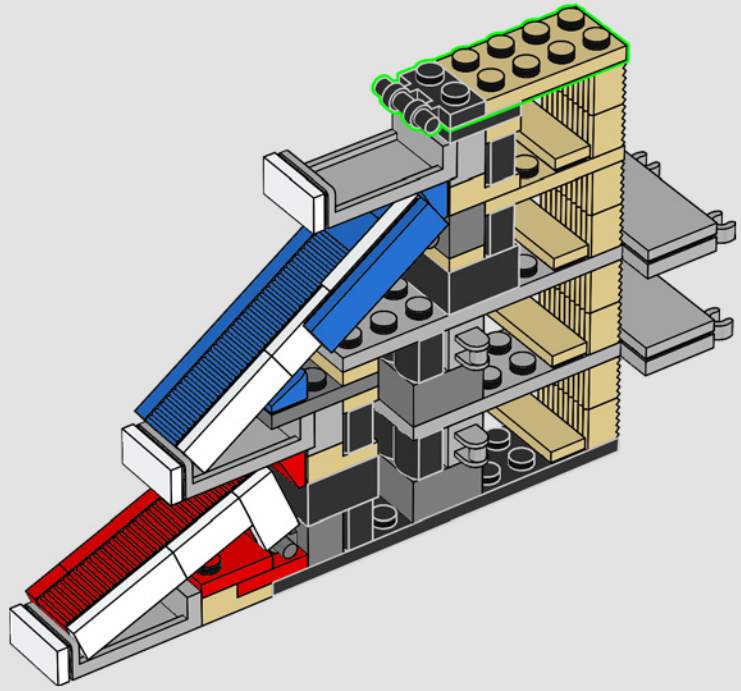

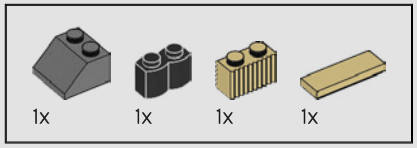

146

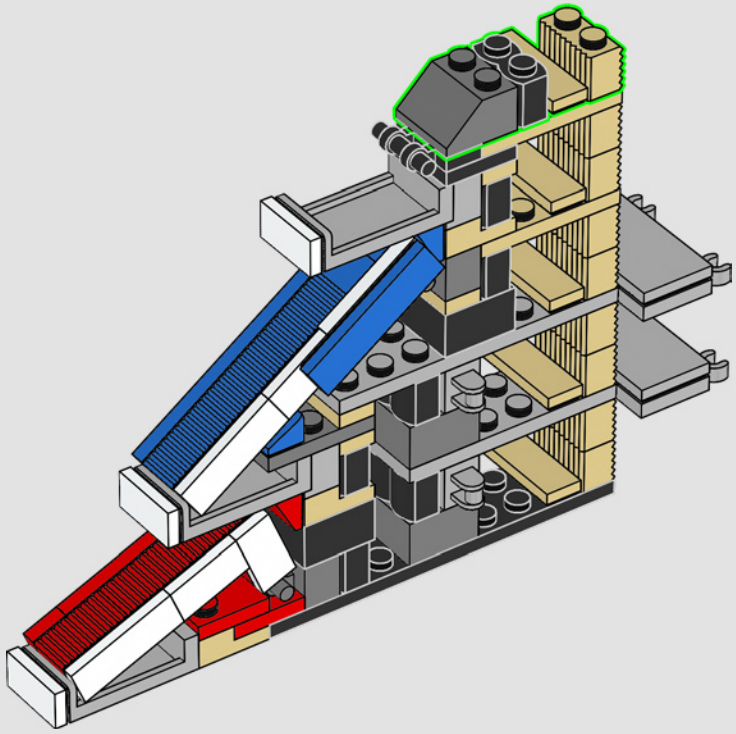

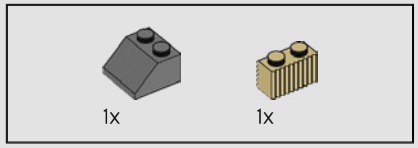

147

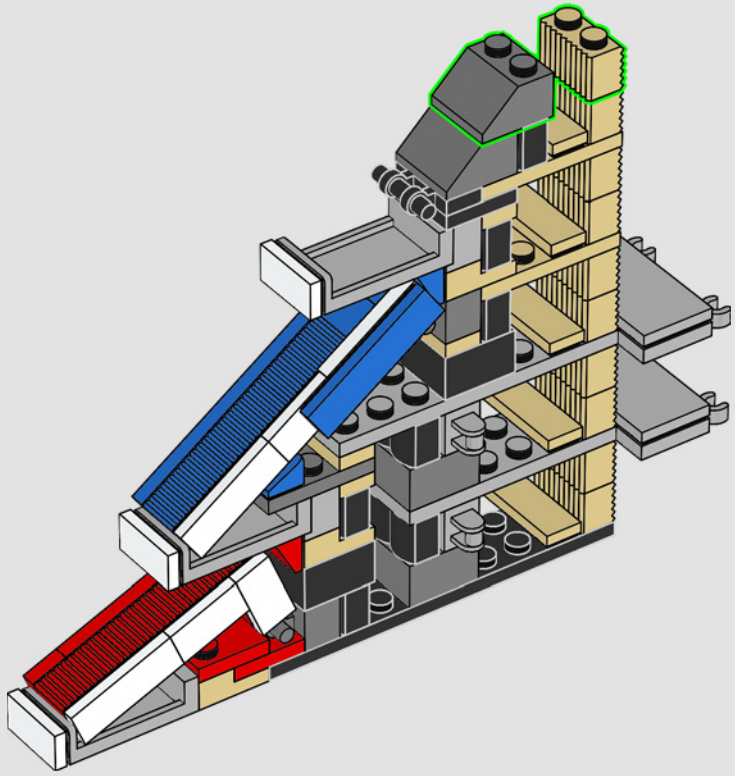

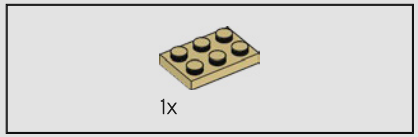

148

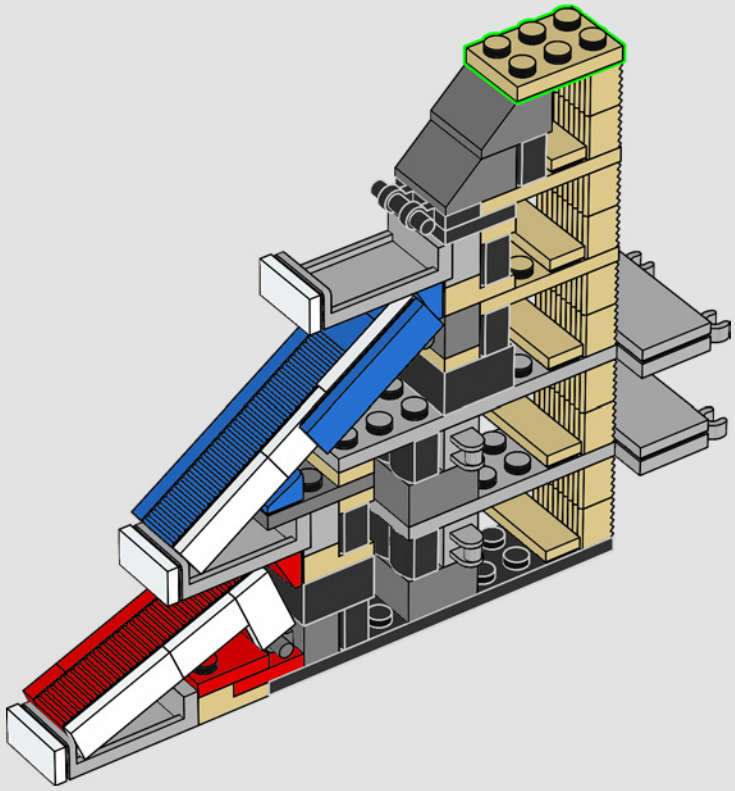

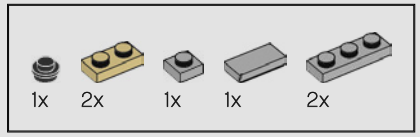

149

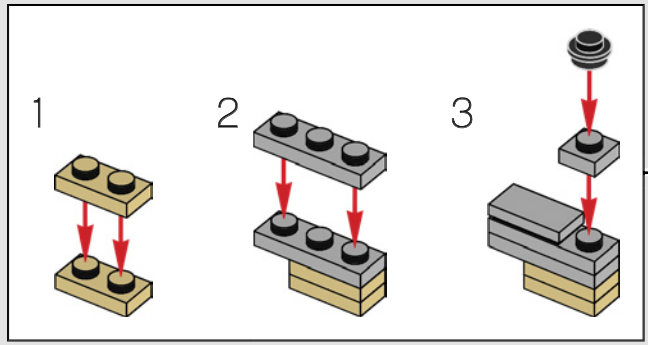

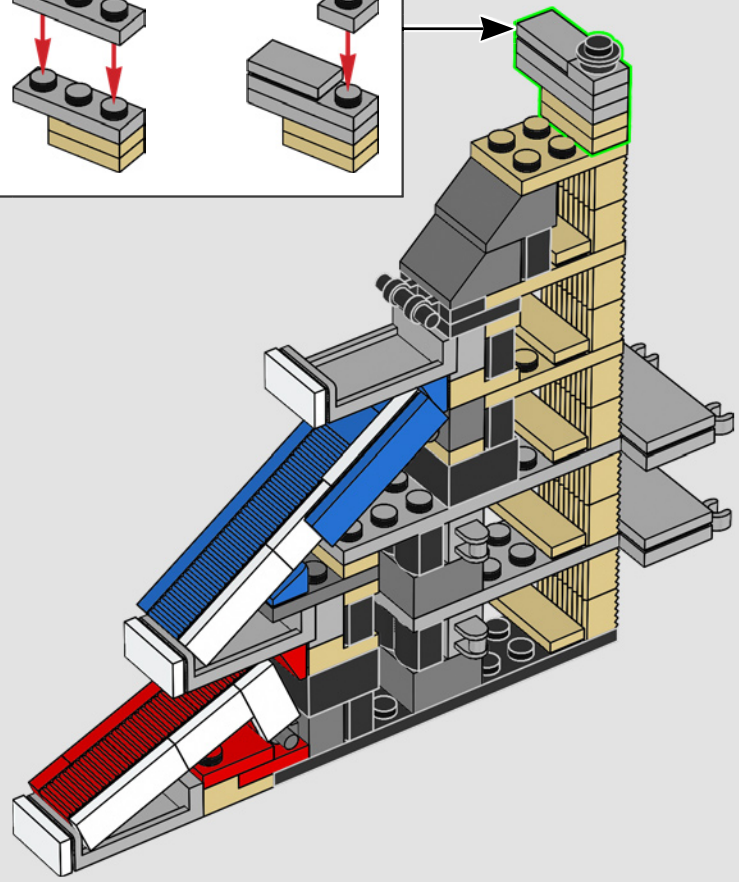

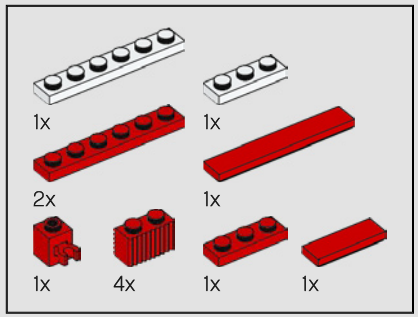

150

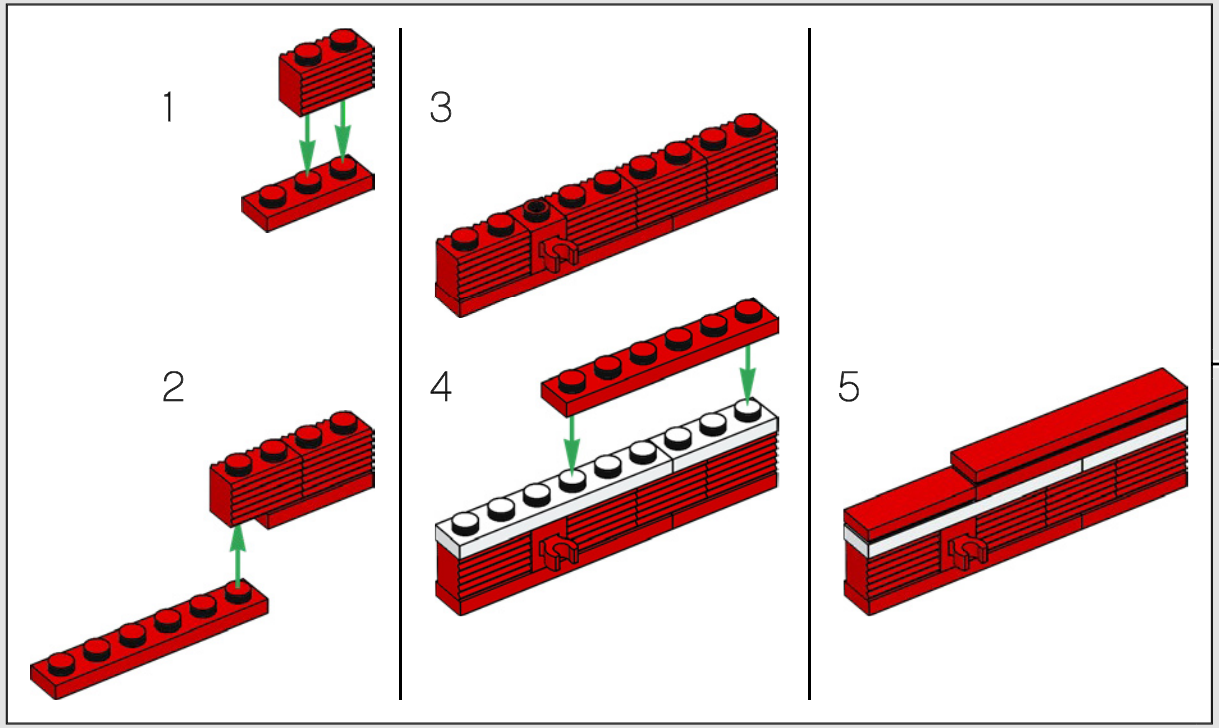

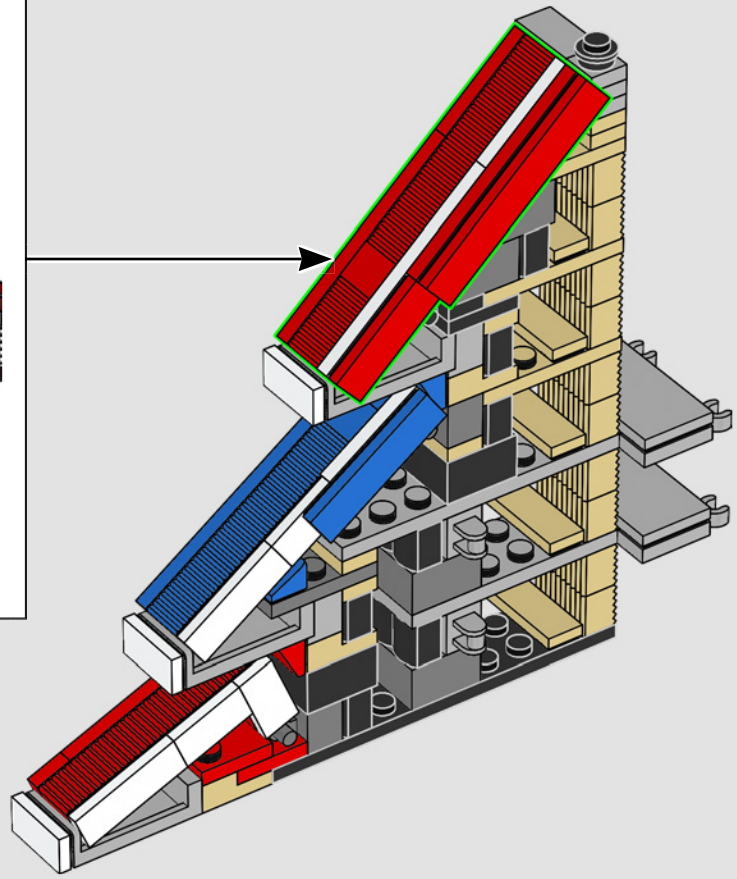

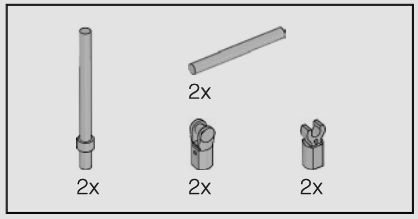

151

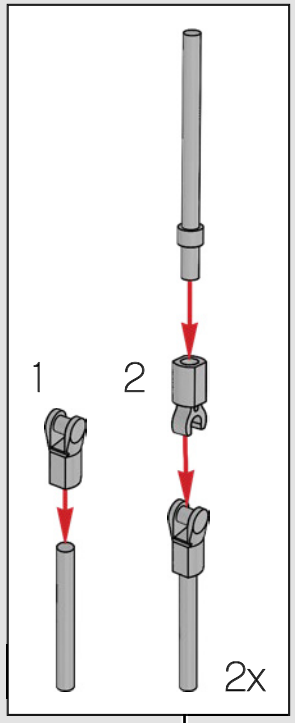

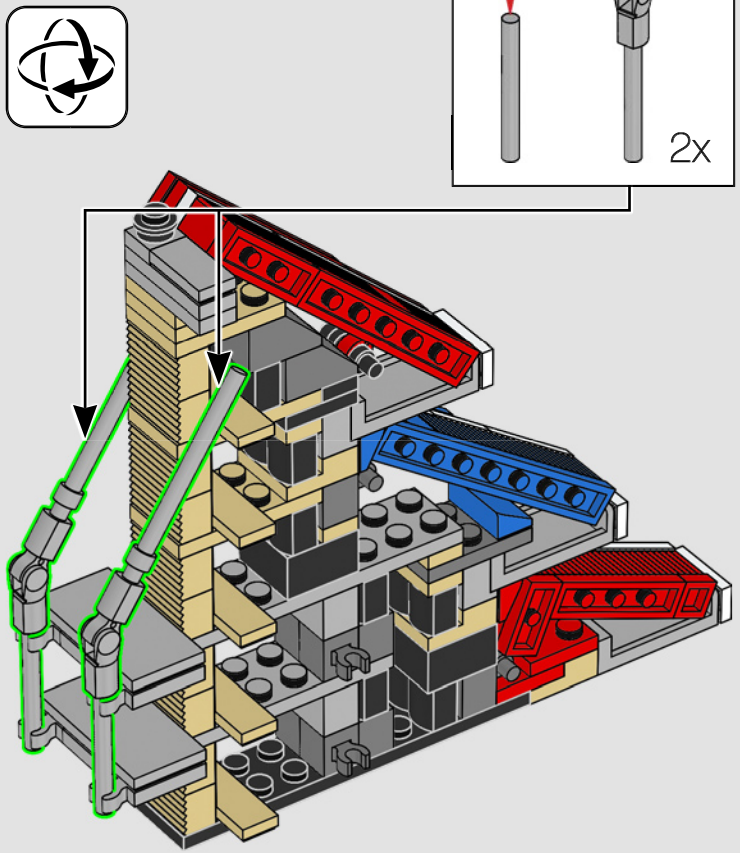

152

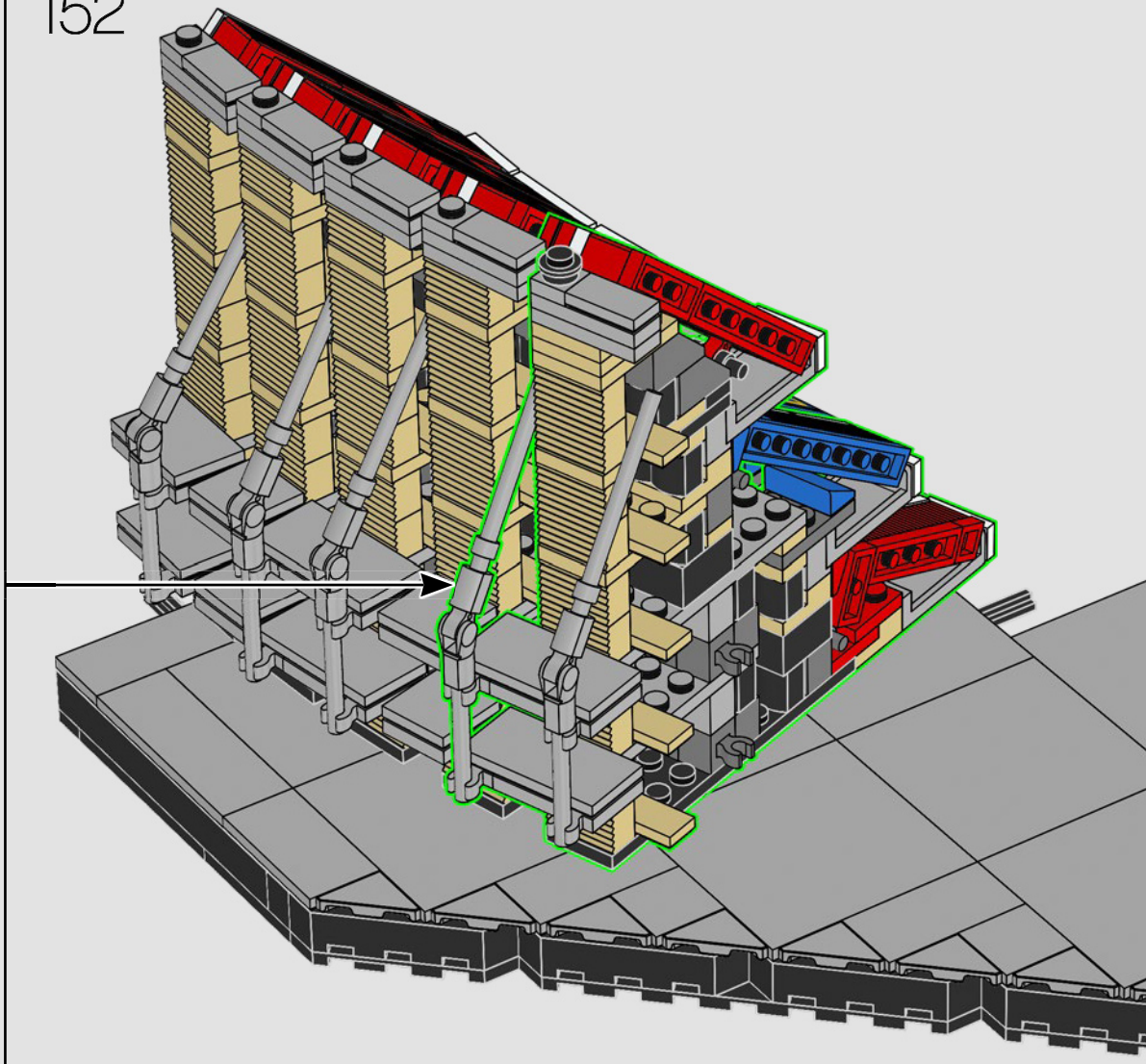

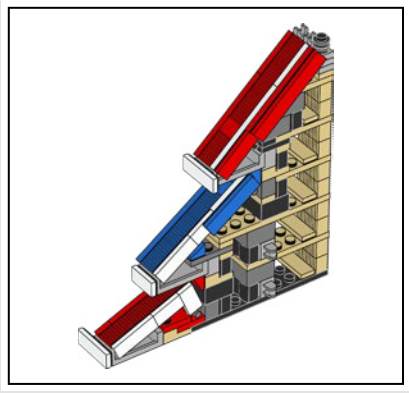

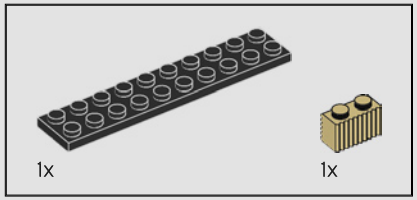

153

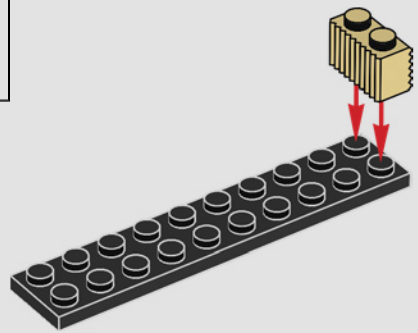

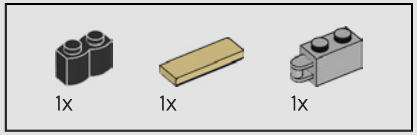

154

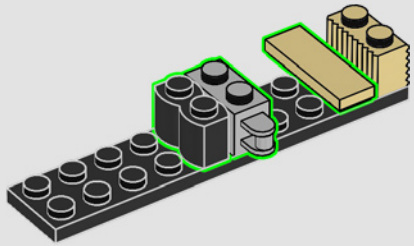

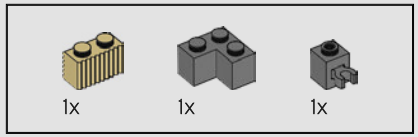

155

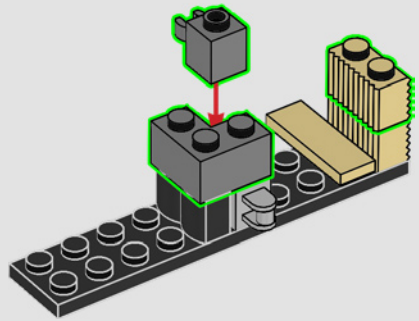

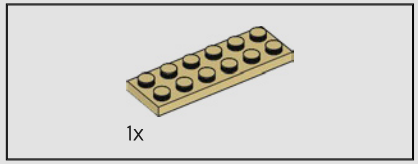

156

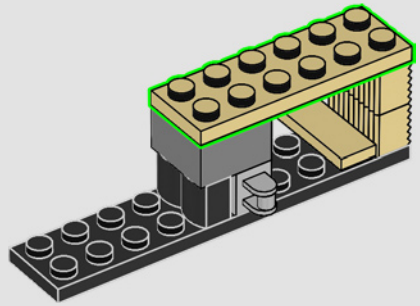

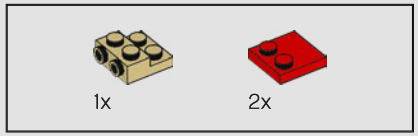

157

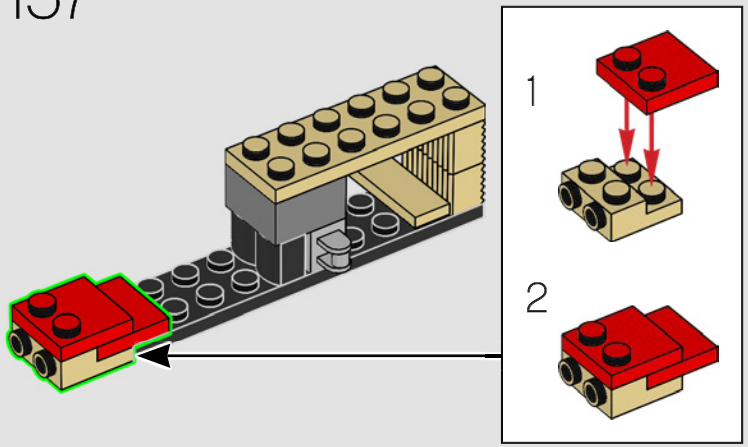

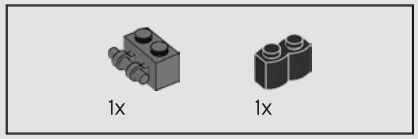

158

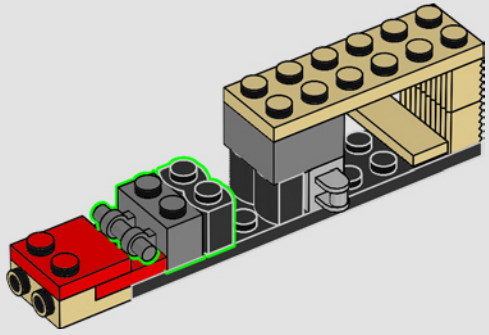

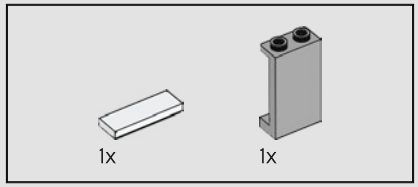

159

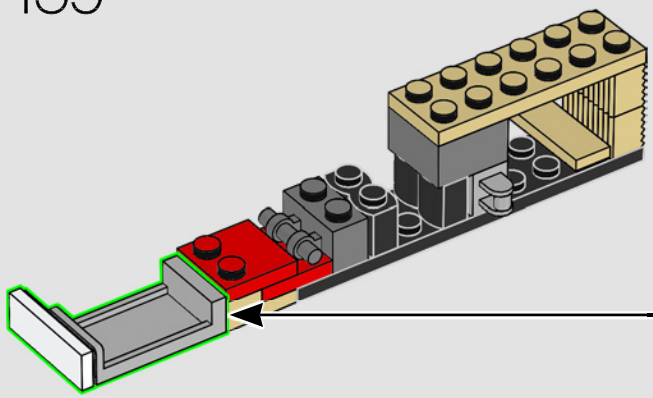

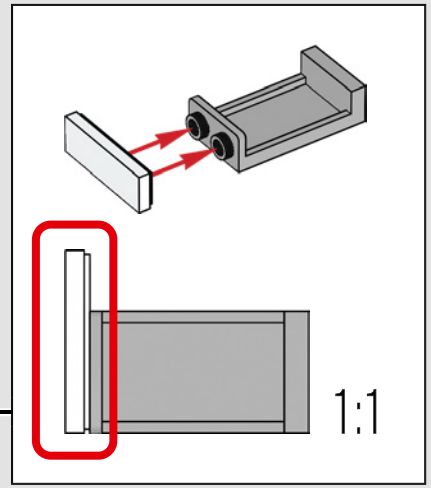

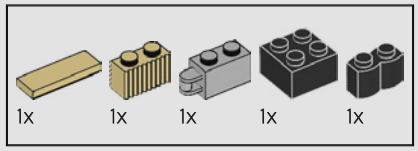

160

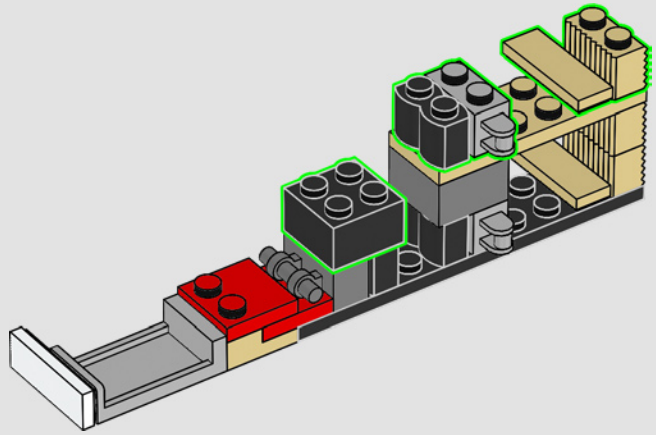

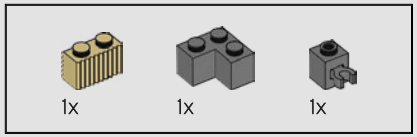

161

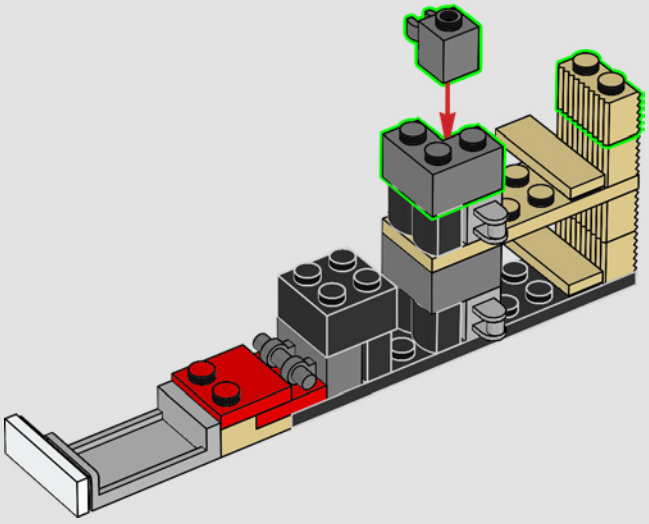

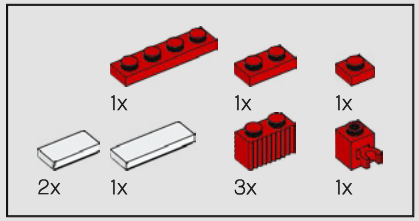

162

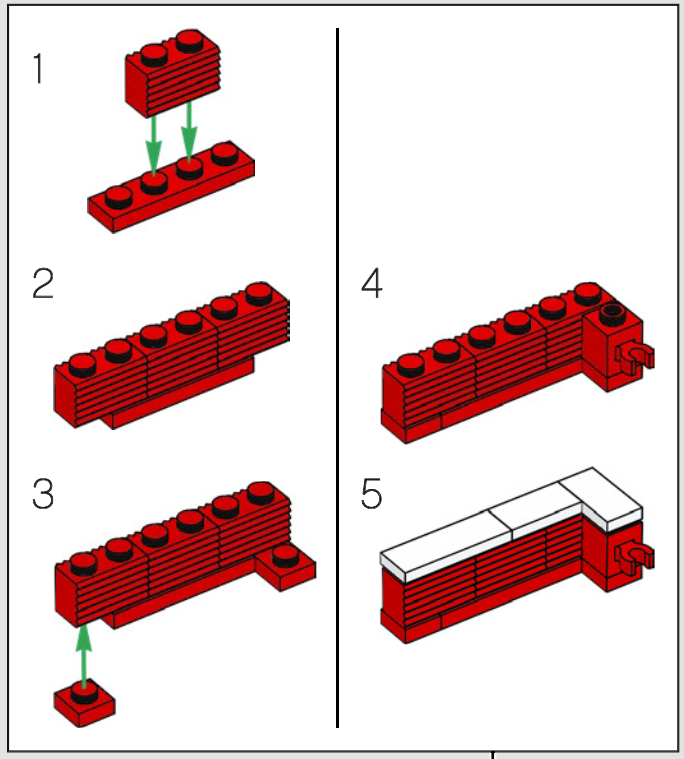

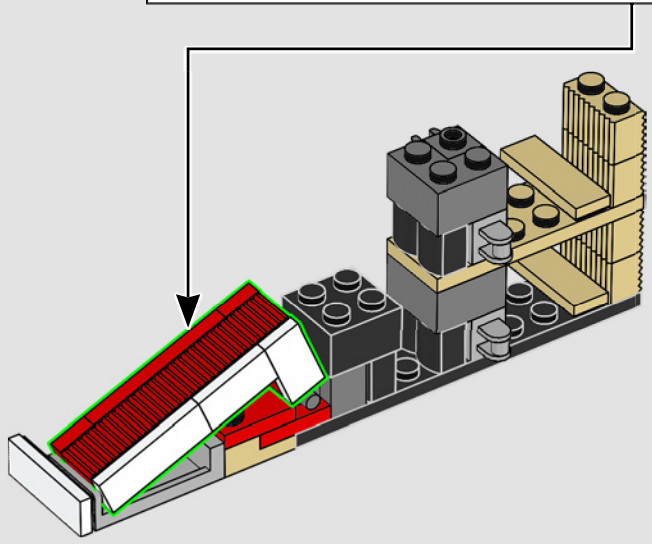

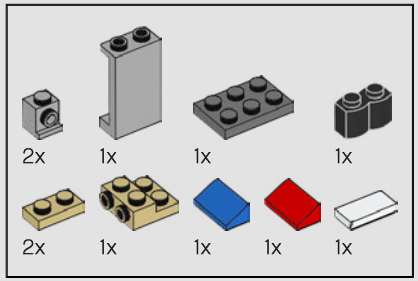

163

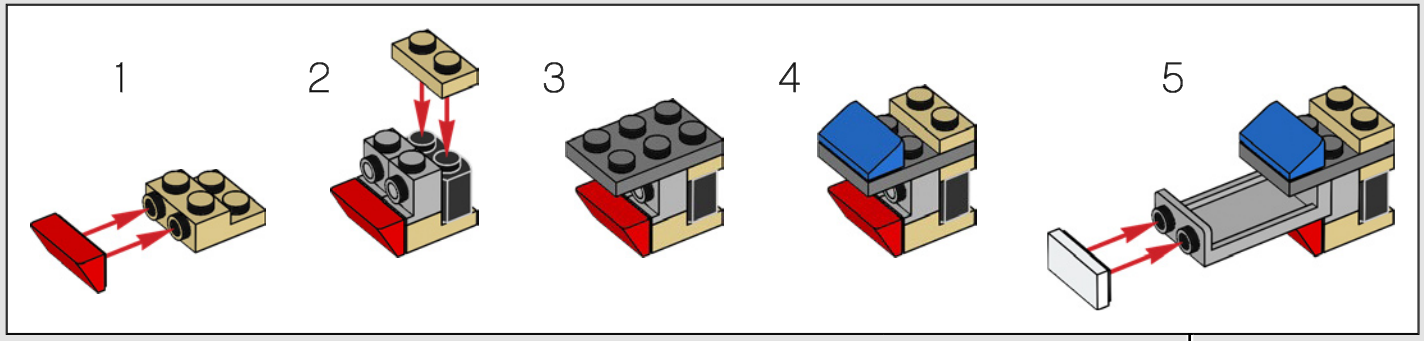

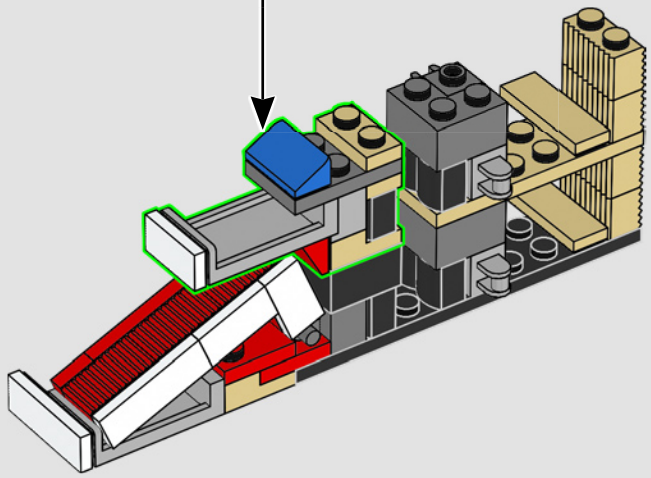

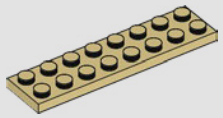

164

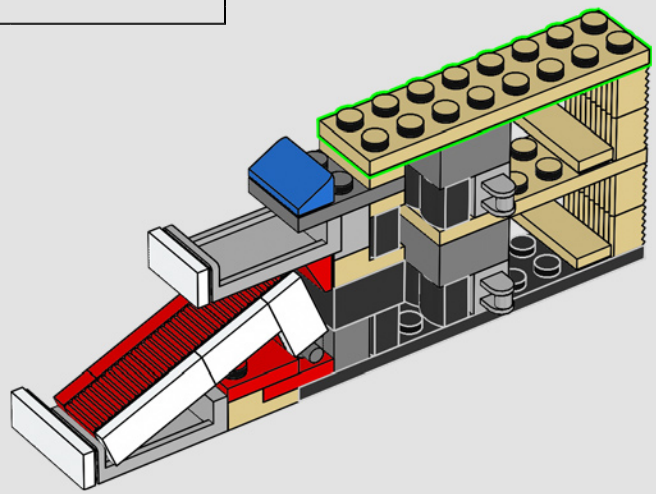

165

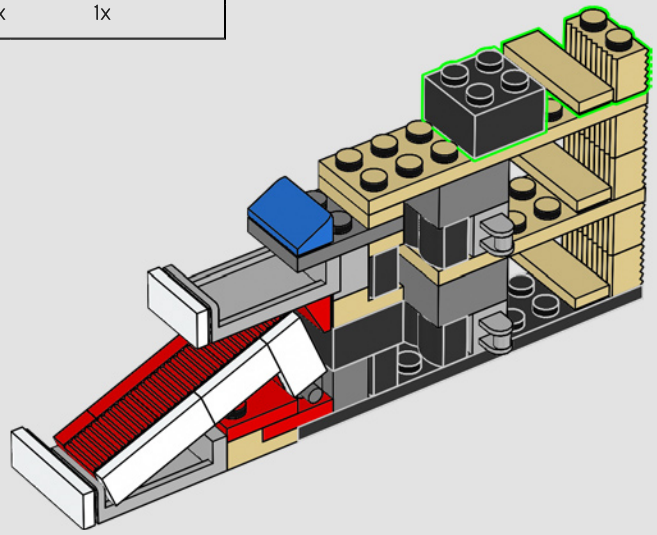

166

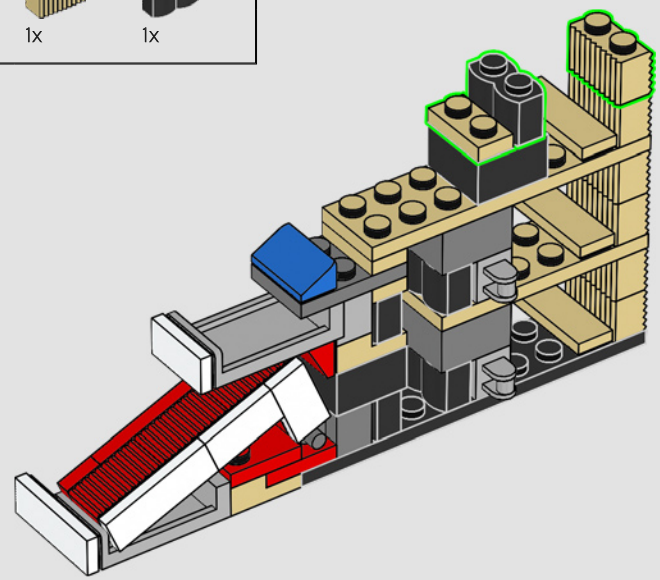

167

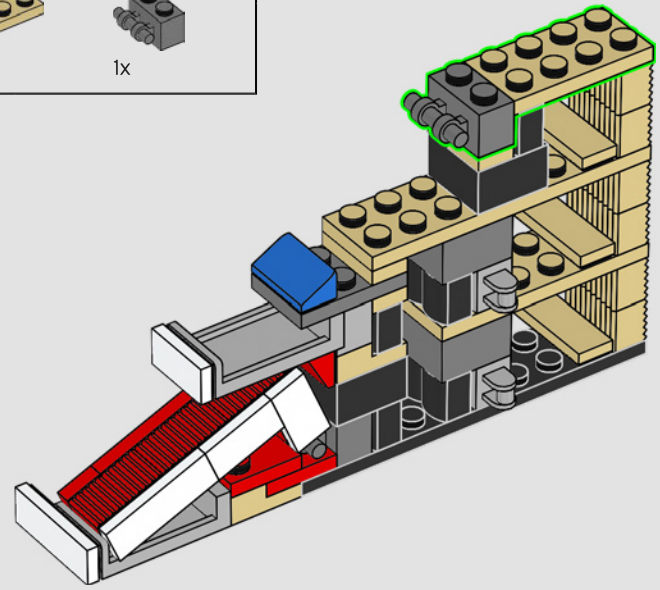

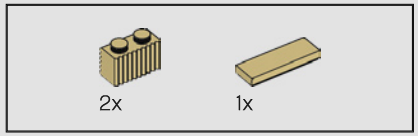

168

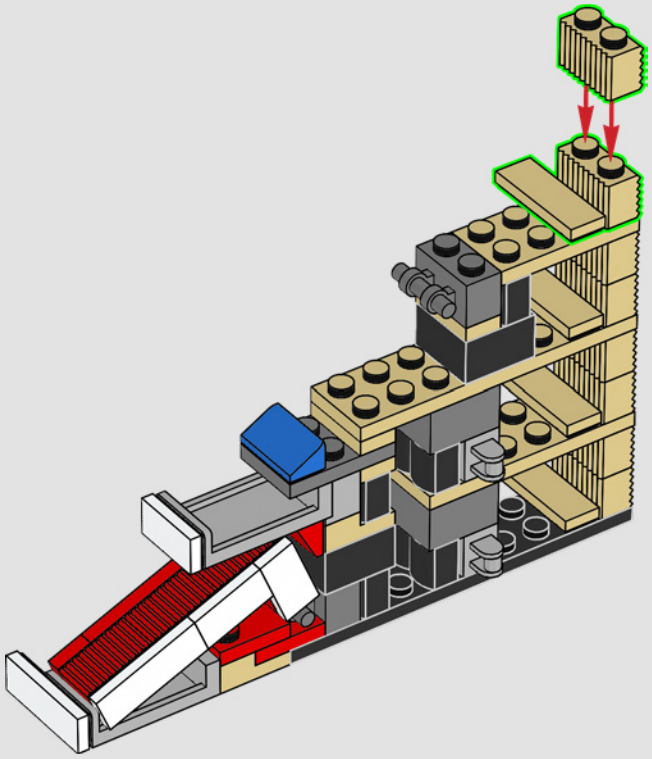

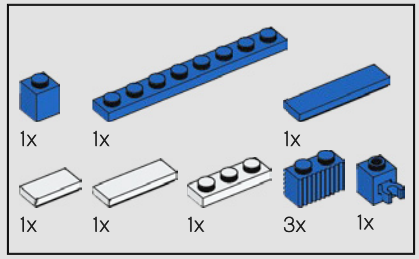

169

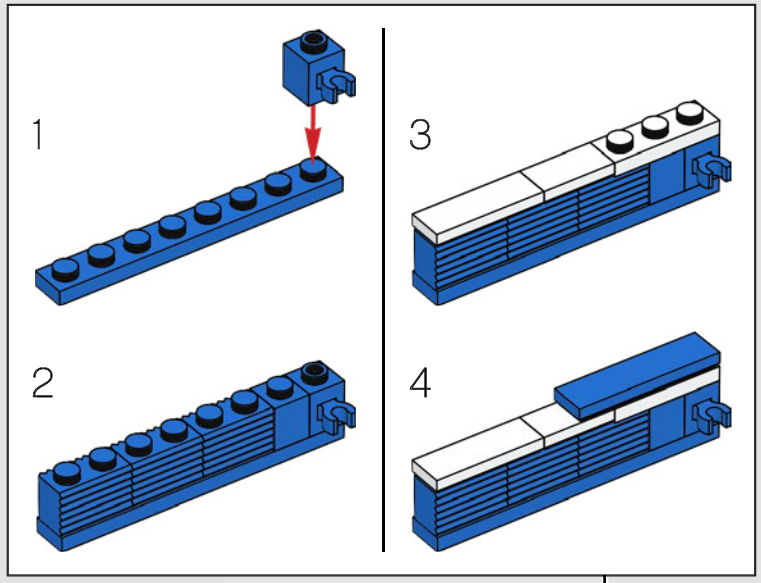

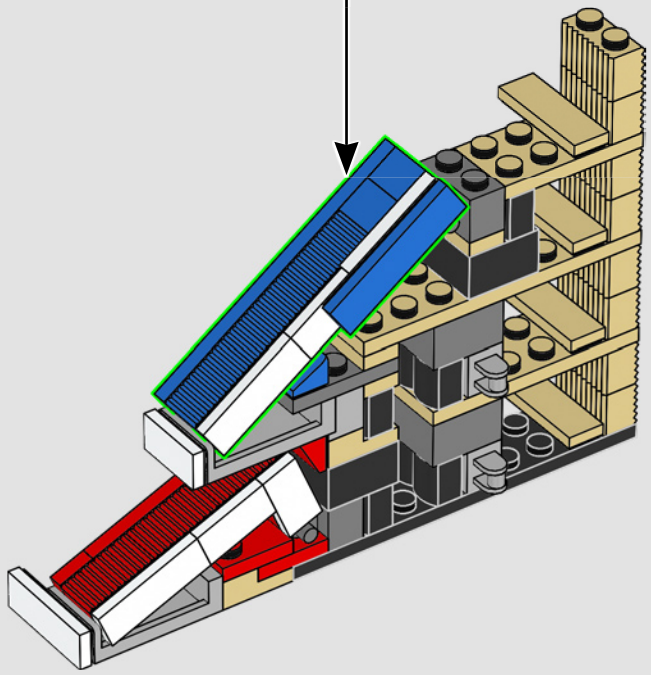

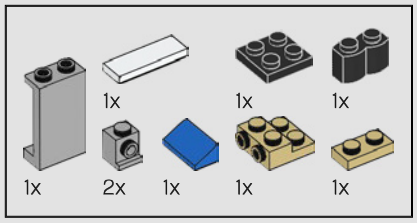

170

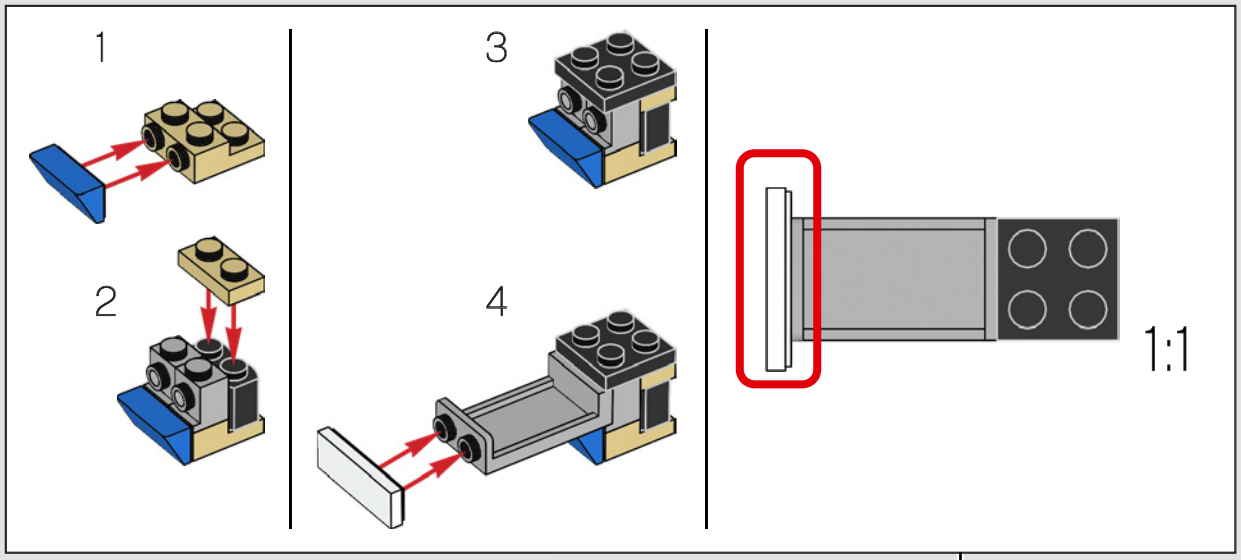

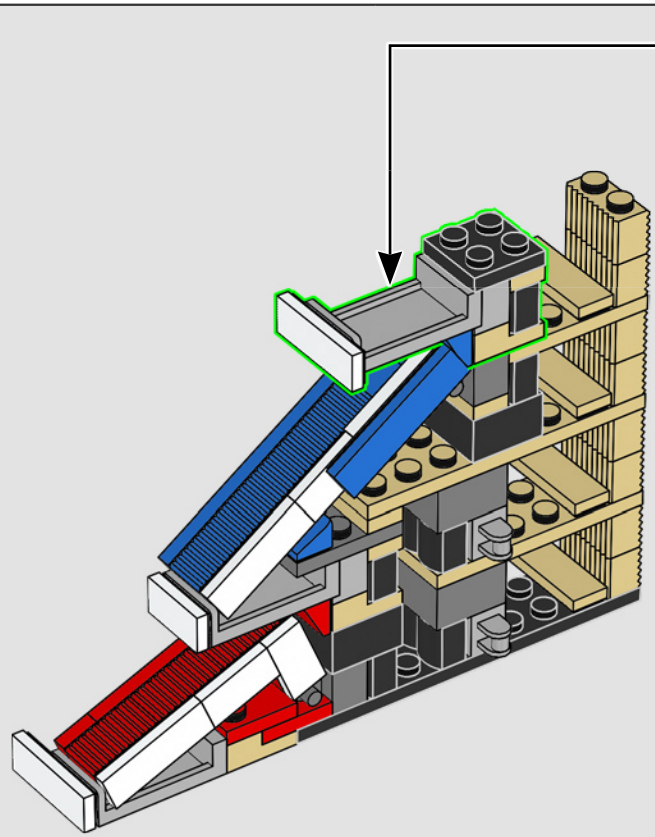

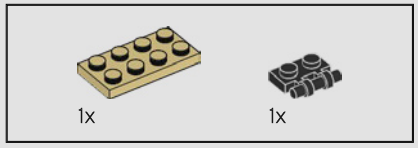

171

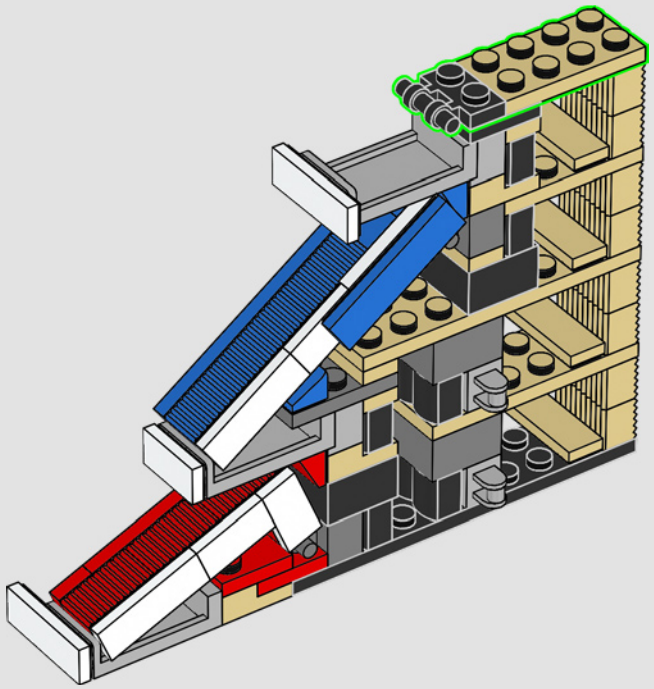

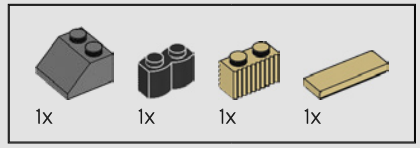

172

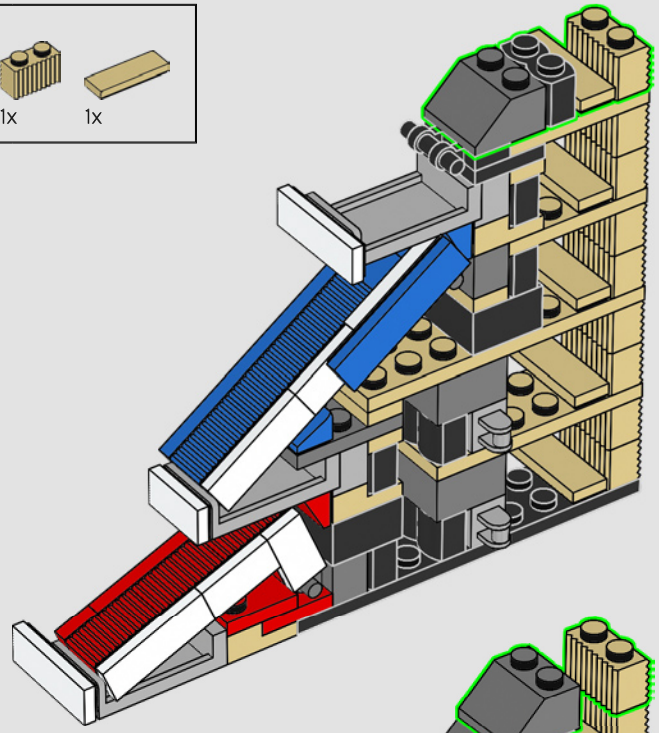

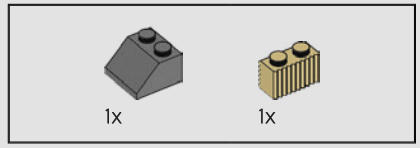

173

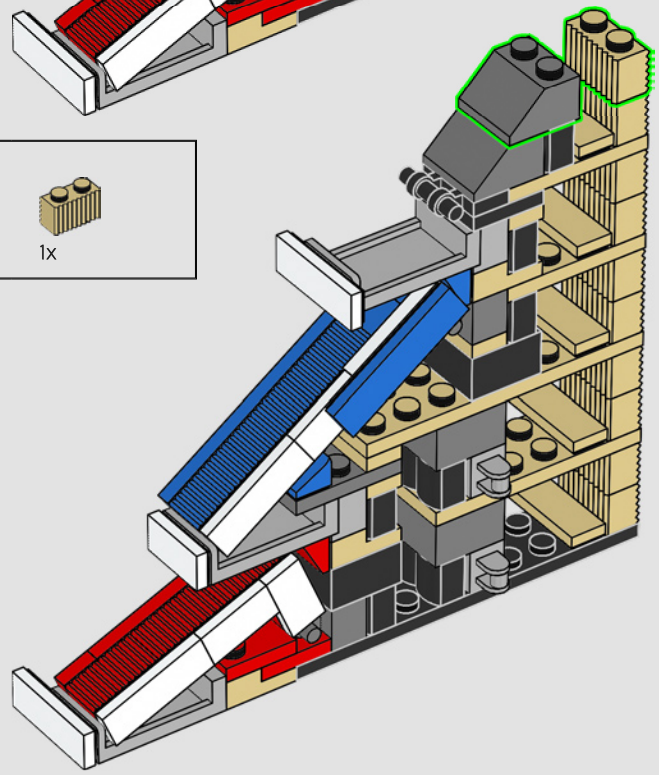

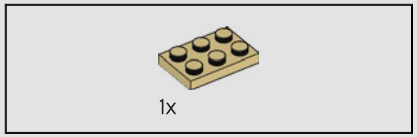

174

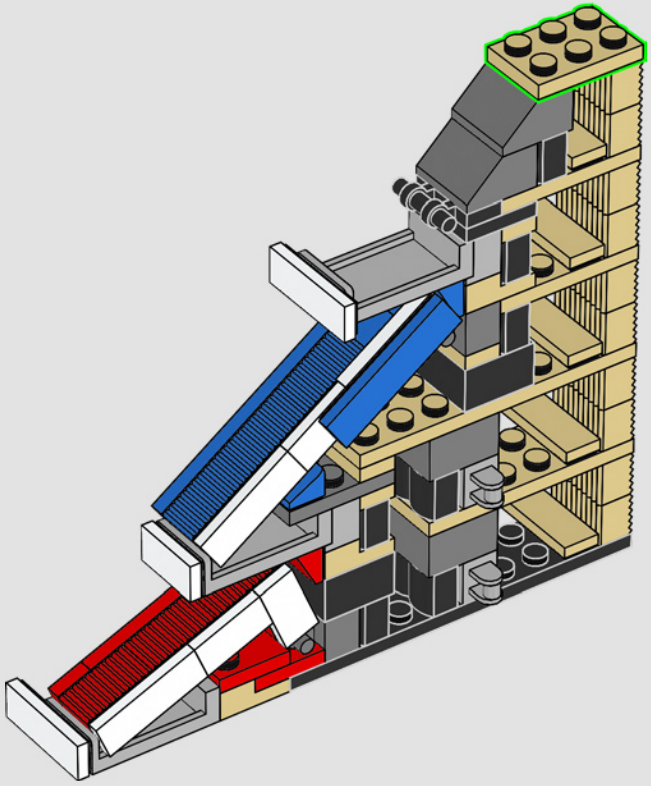

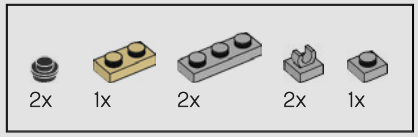

175

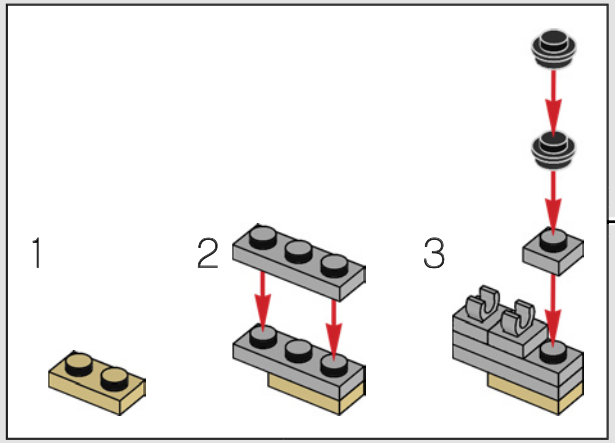

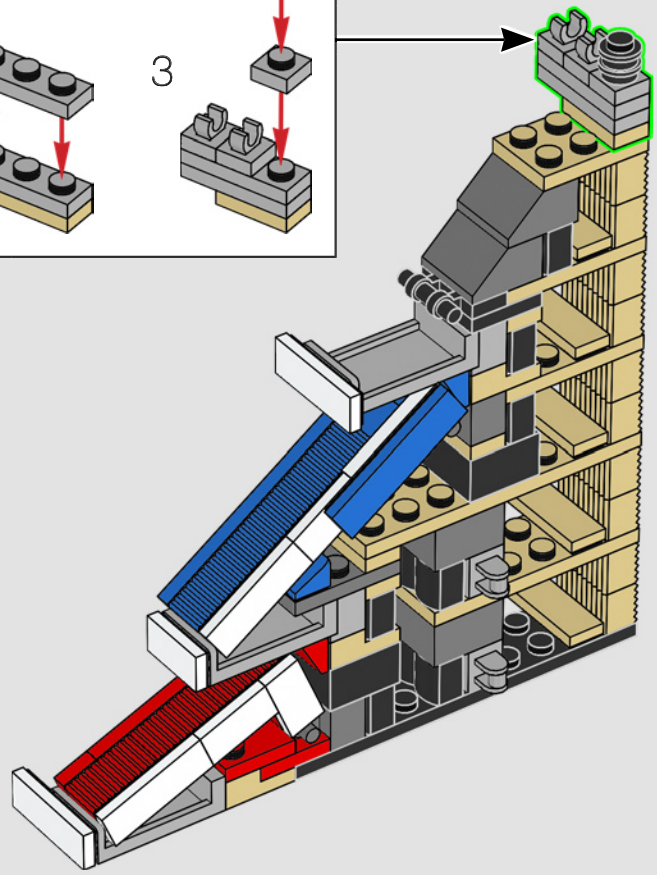

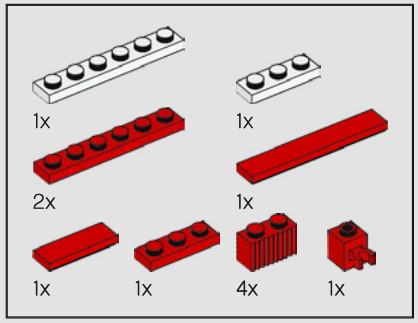

176

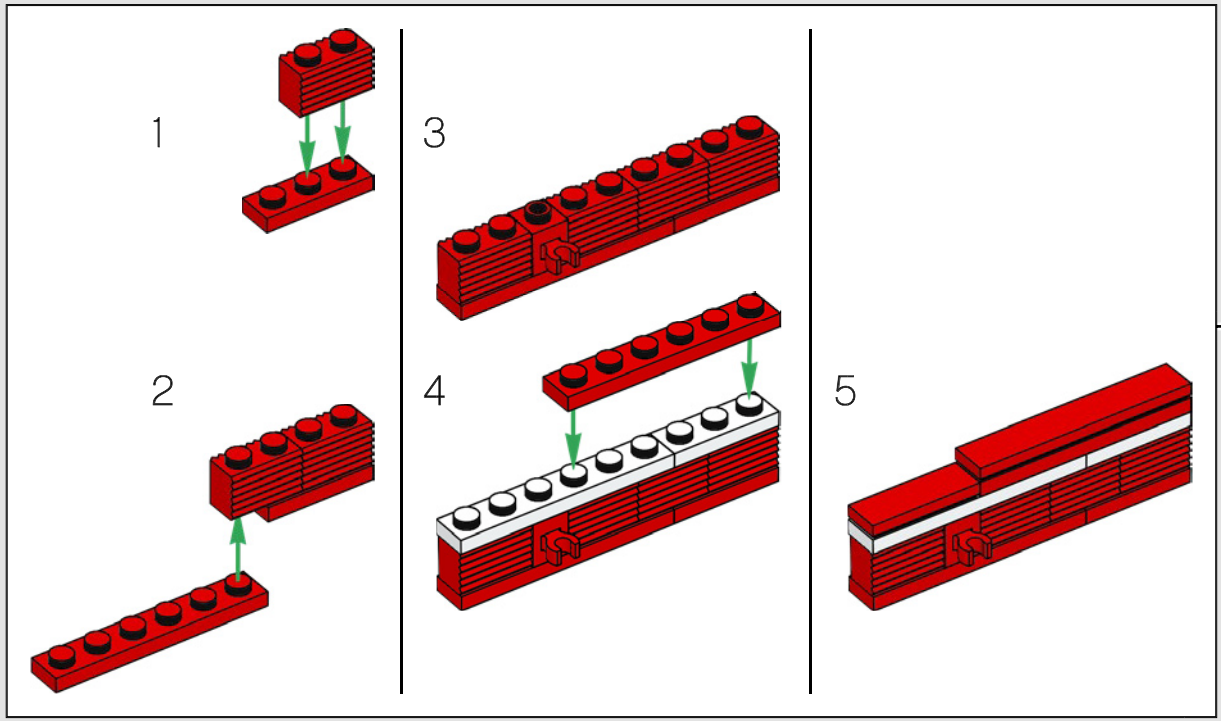

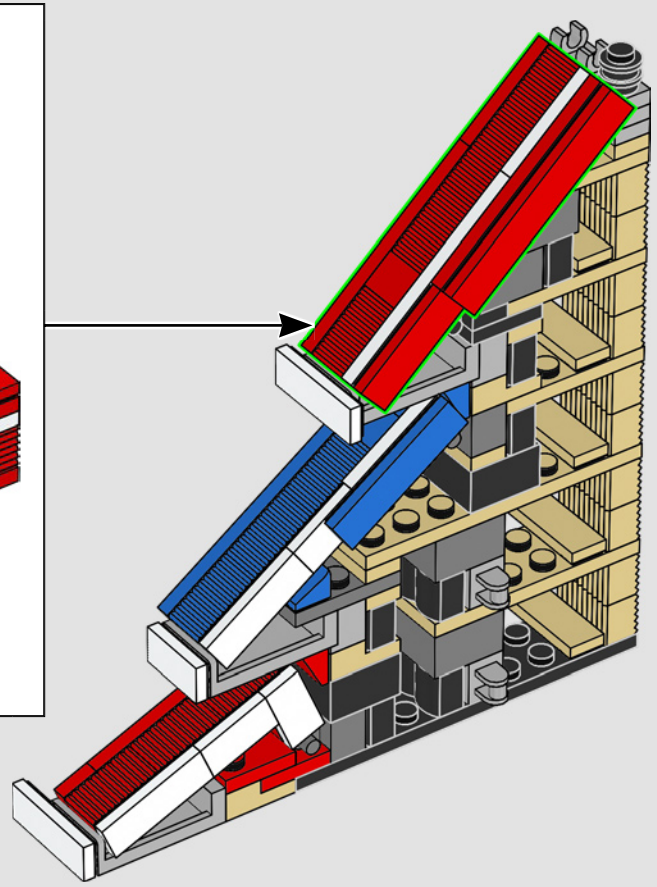

177

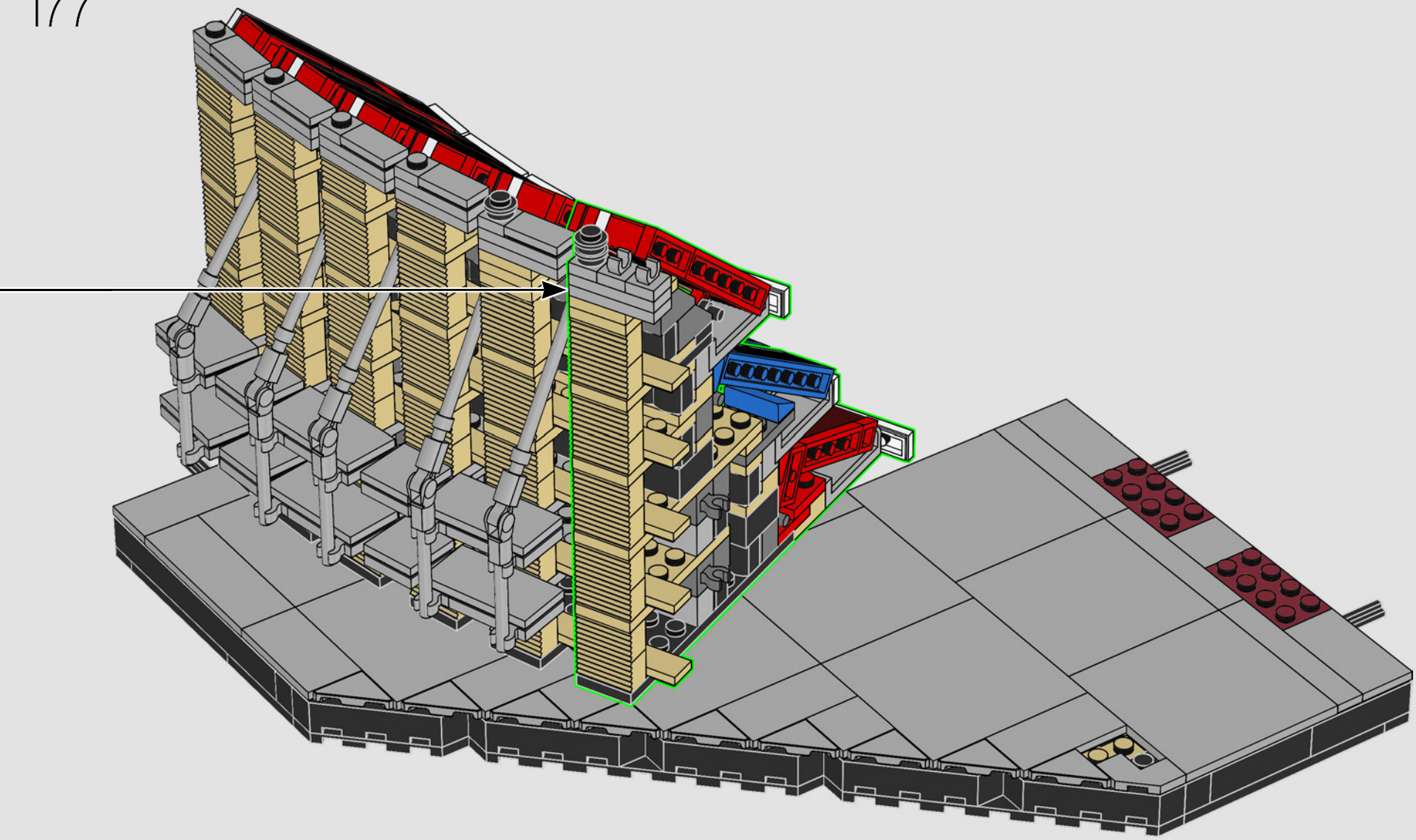

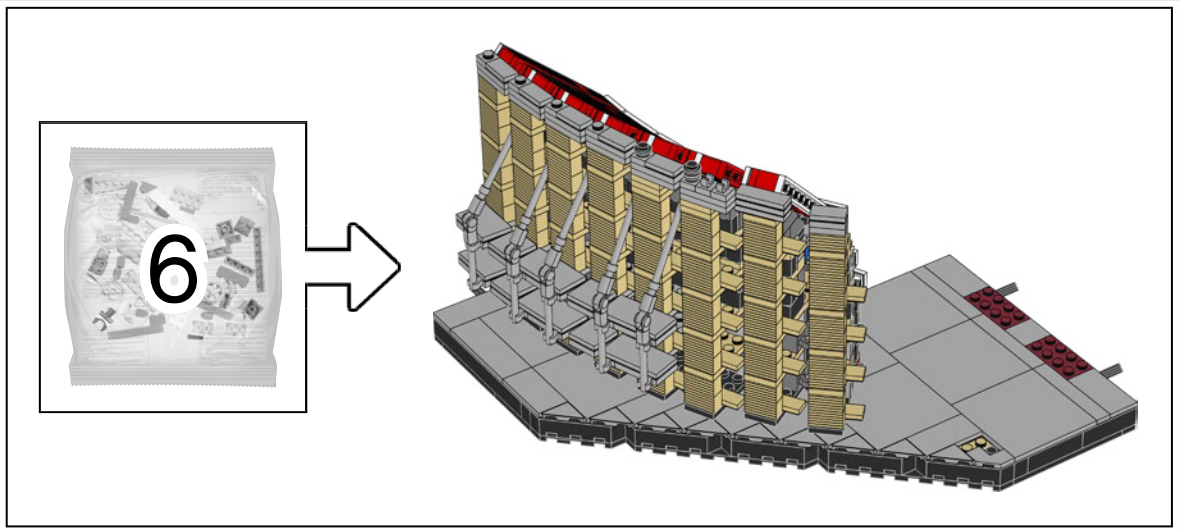

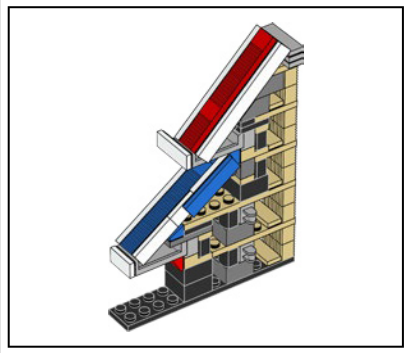

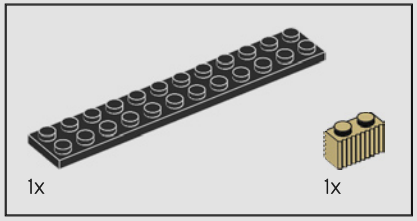

178

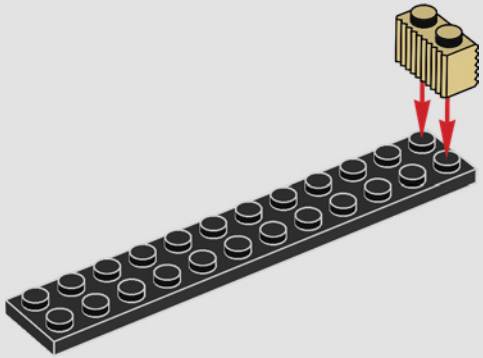

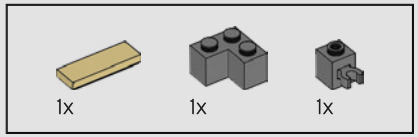

179

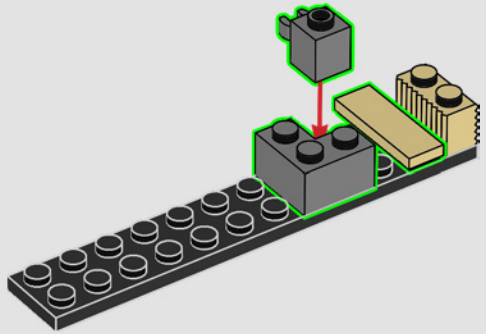

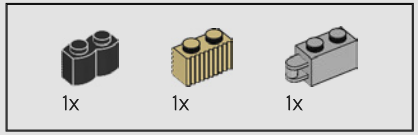

180

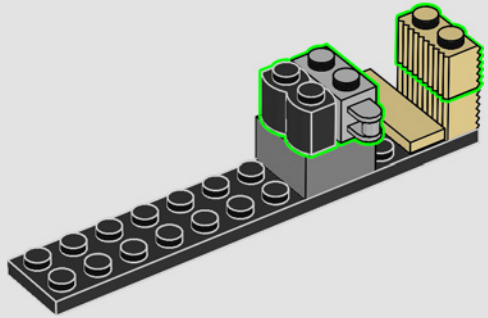

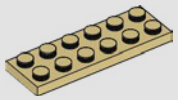

181

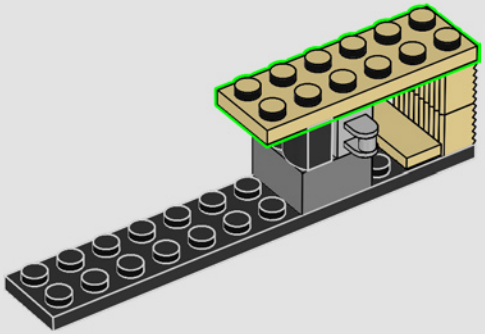

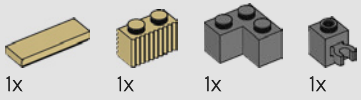

182

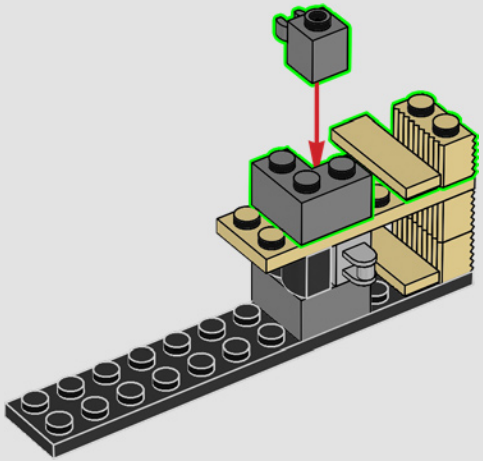

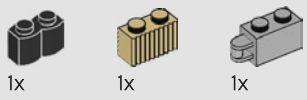

183

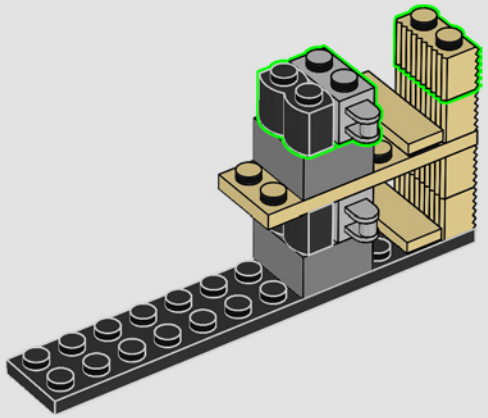

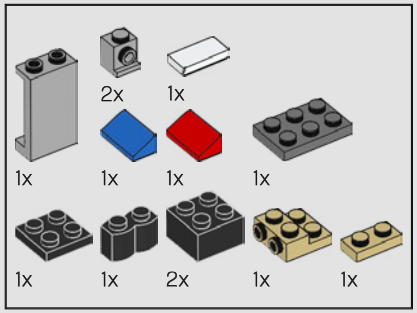

184

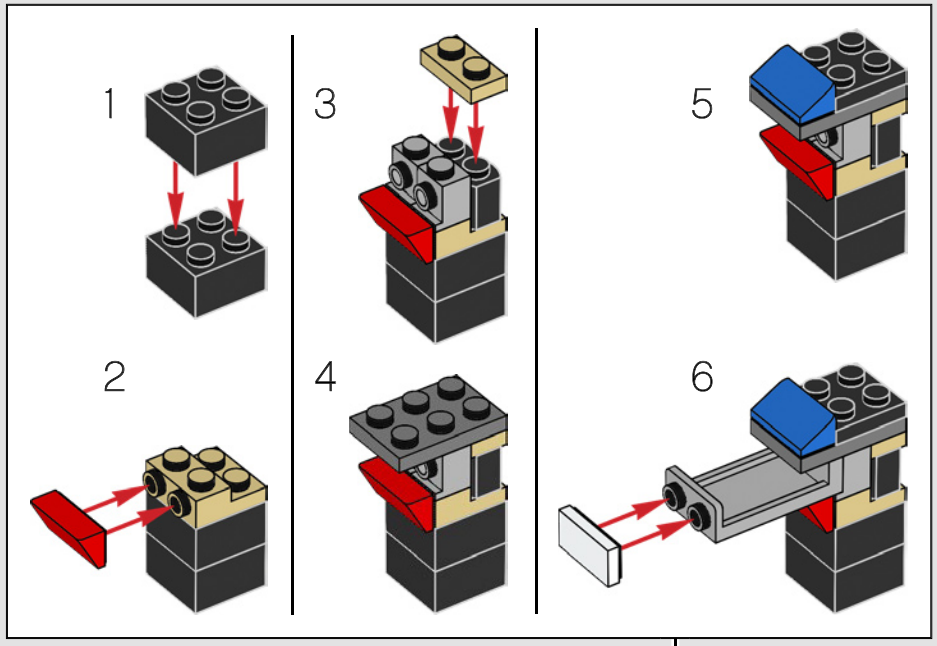

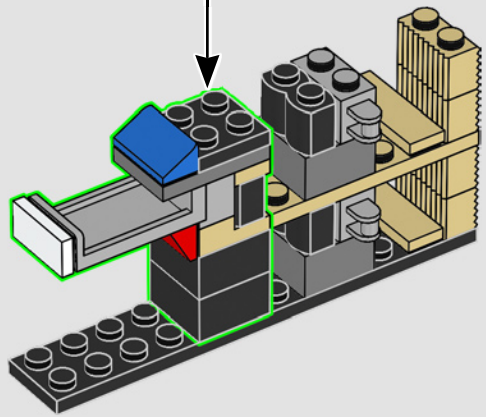

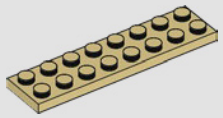

185

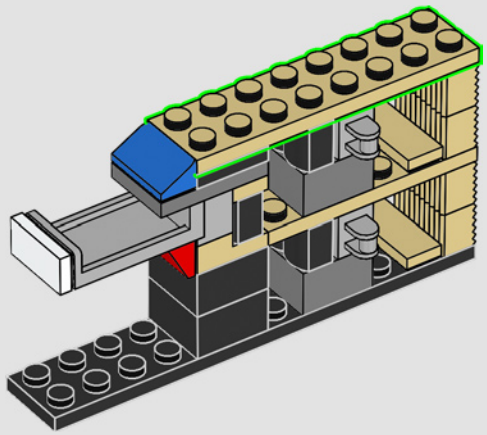

186

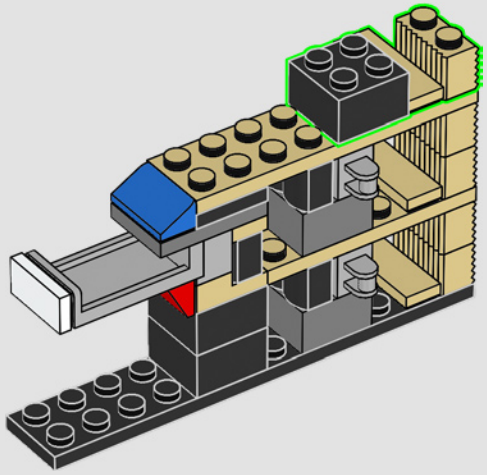

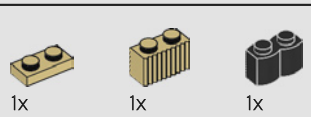

187

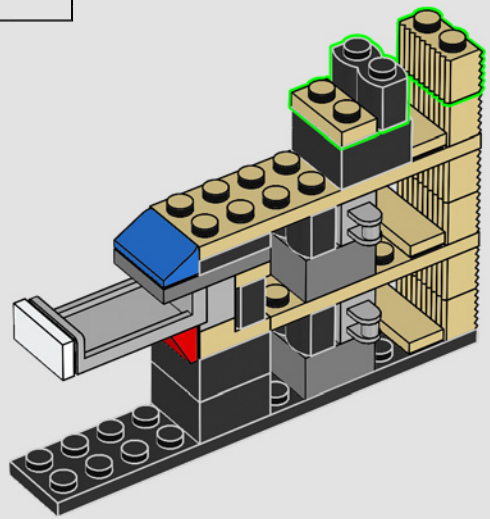

188

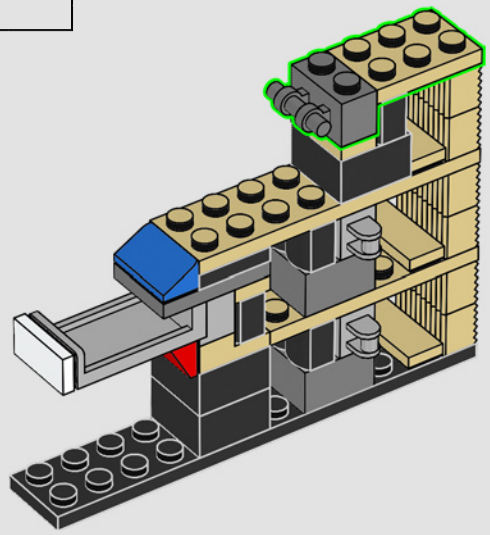

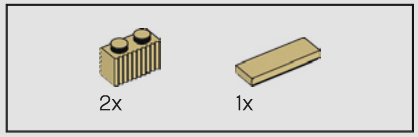

189

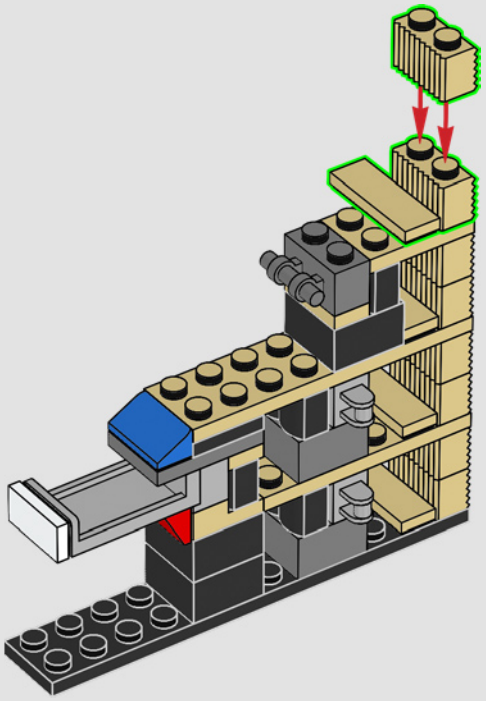

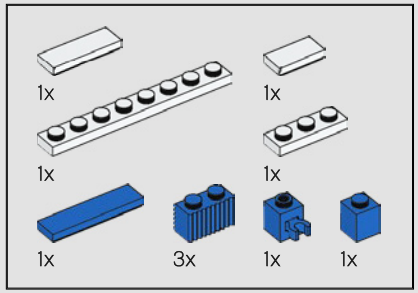

190

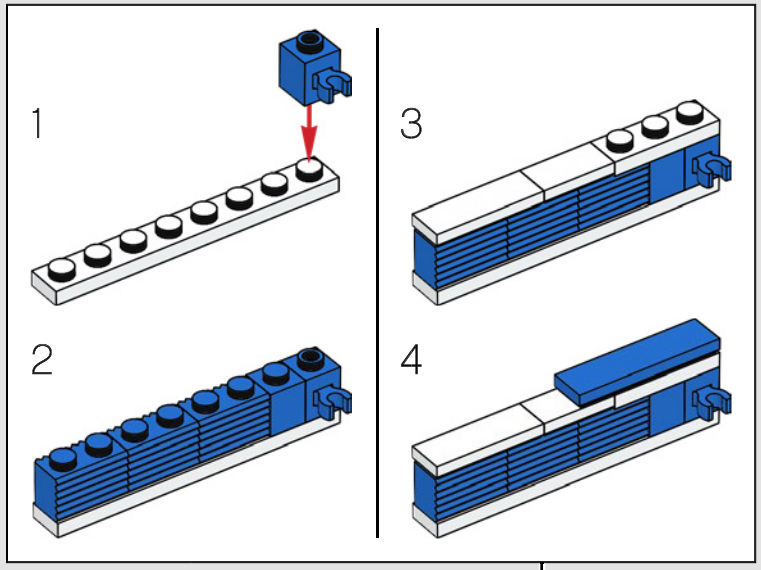

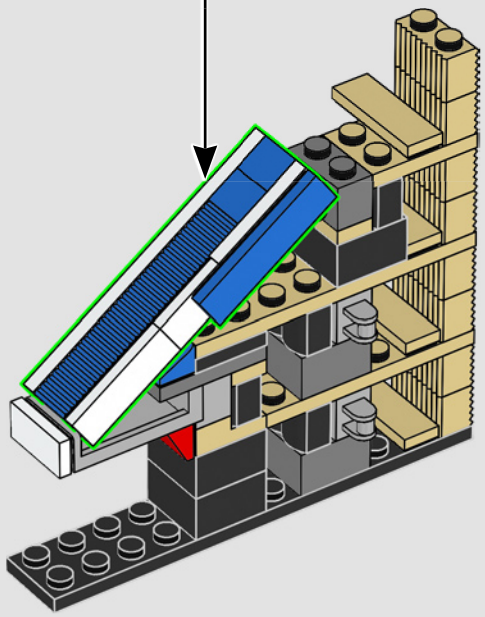

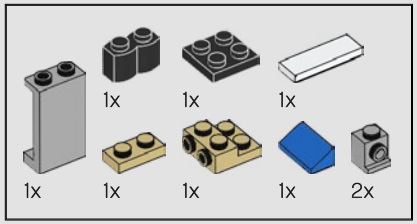

191

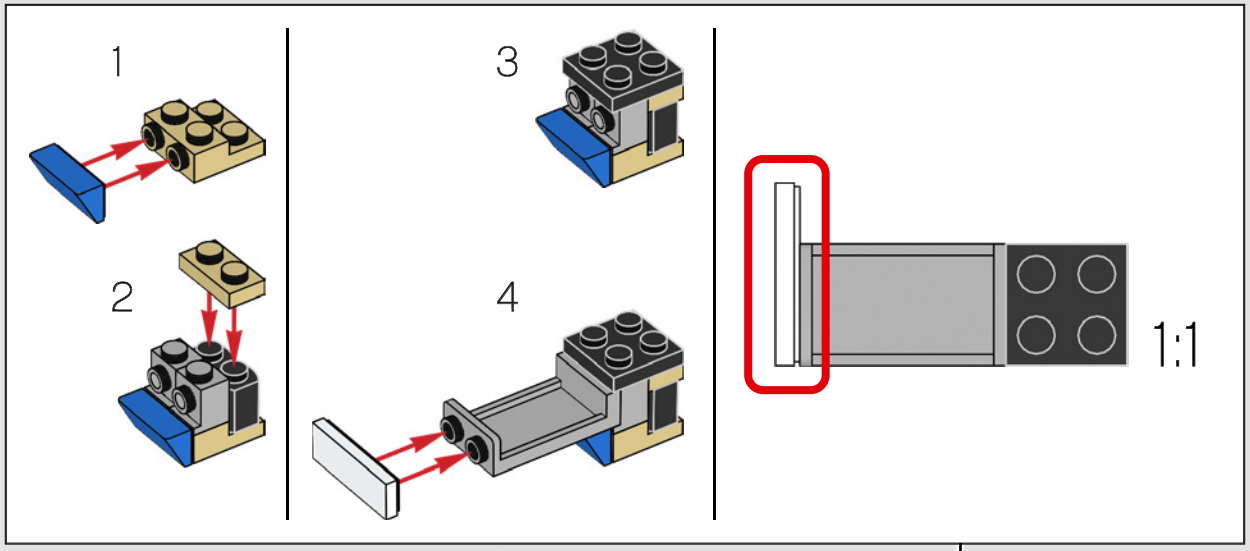

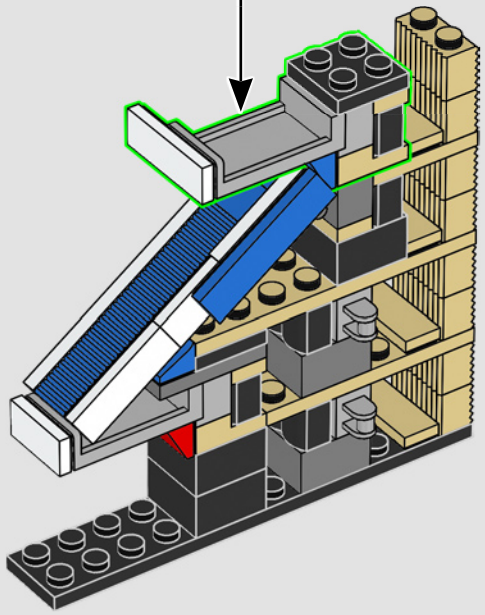

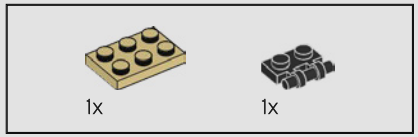

192

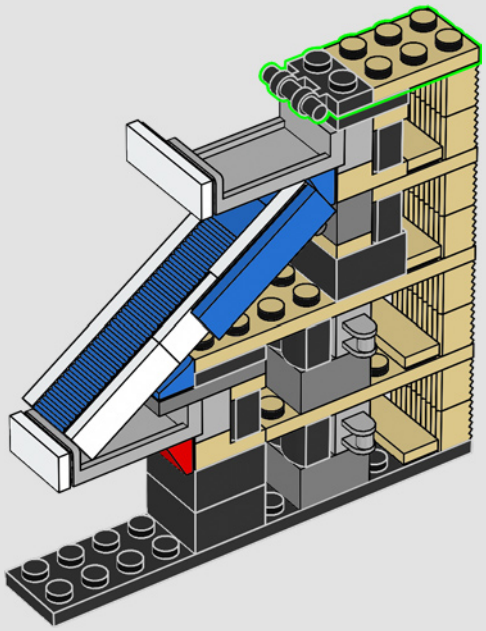

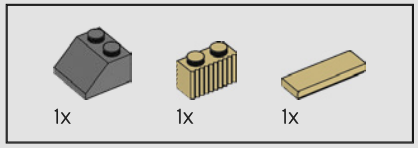

193

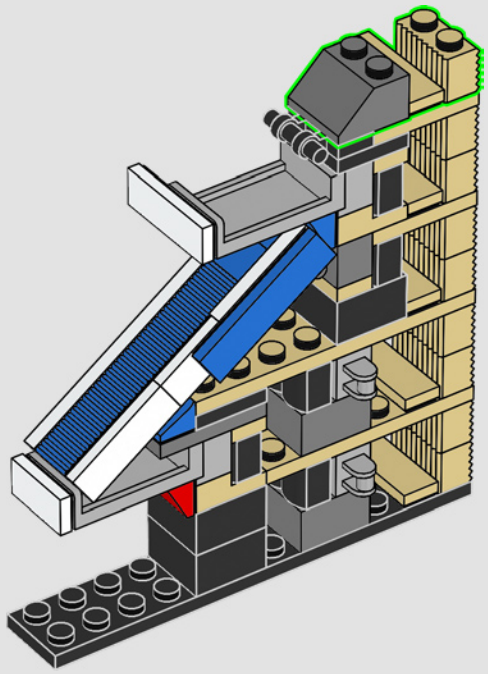

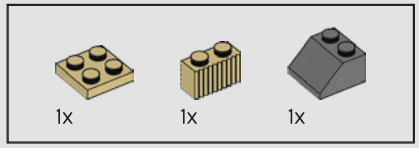

194

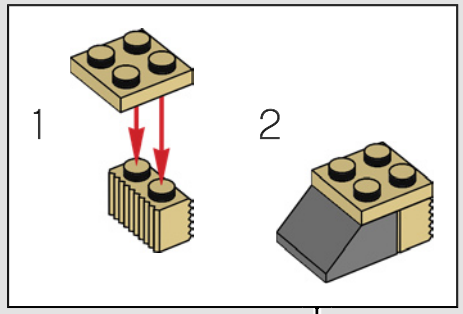

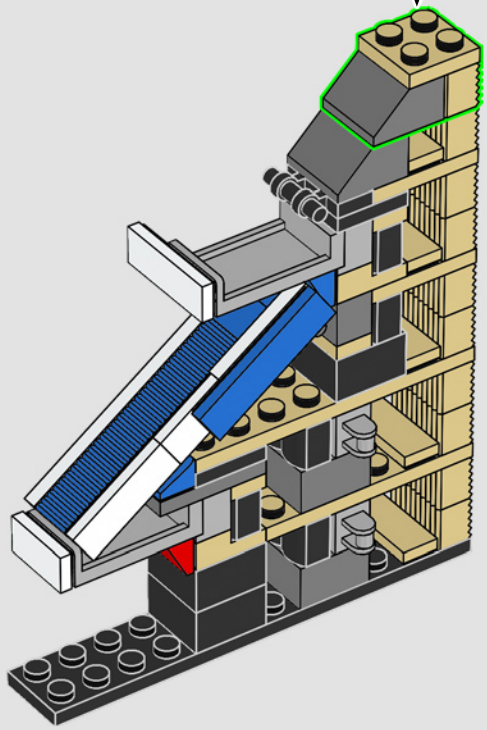

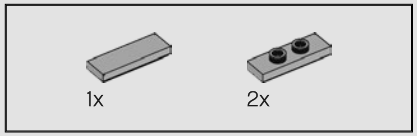

195

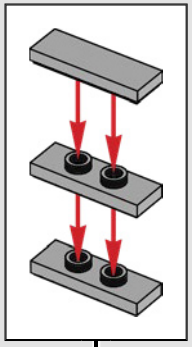

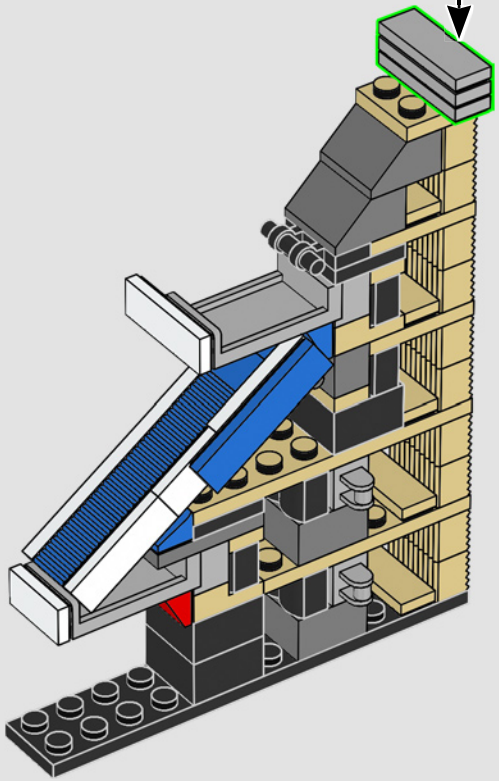

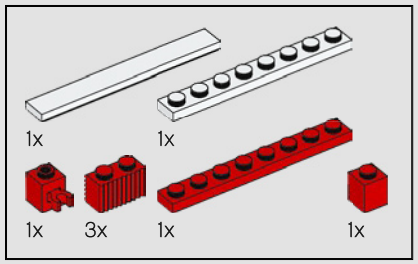

196

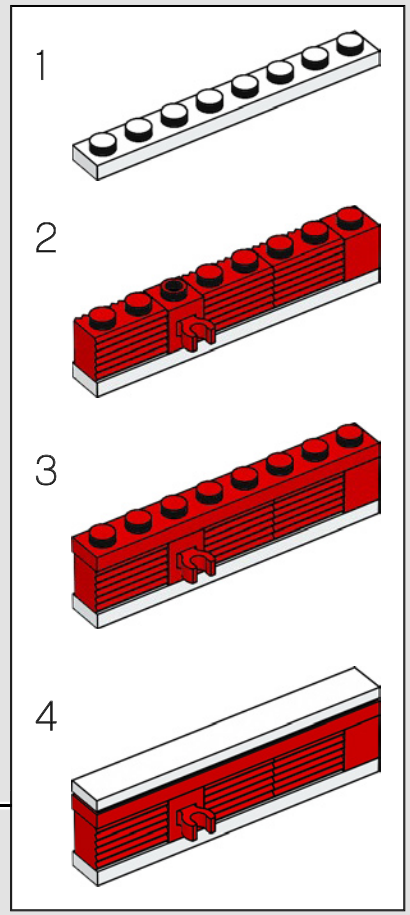

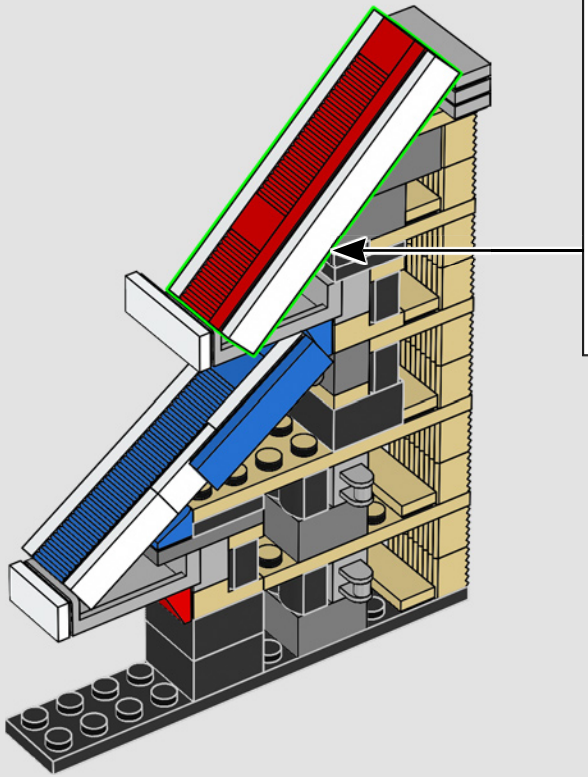

The construction of Camp Nou went five times over its original budget and left the Club in a delicate financial state for many years.

La construction du Camp Nou a coûté près de cinq fois son budget initial et a plongé le club dans une situation financière délicate pendant de nombreuses années.

El costo de las obras de construcción del Camp Nou superó en cinco veces el presupuesto original, dejando al Club en una delicada situación financiera durante muchos años.

197

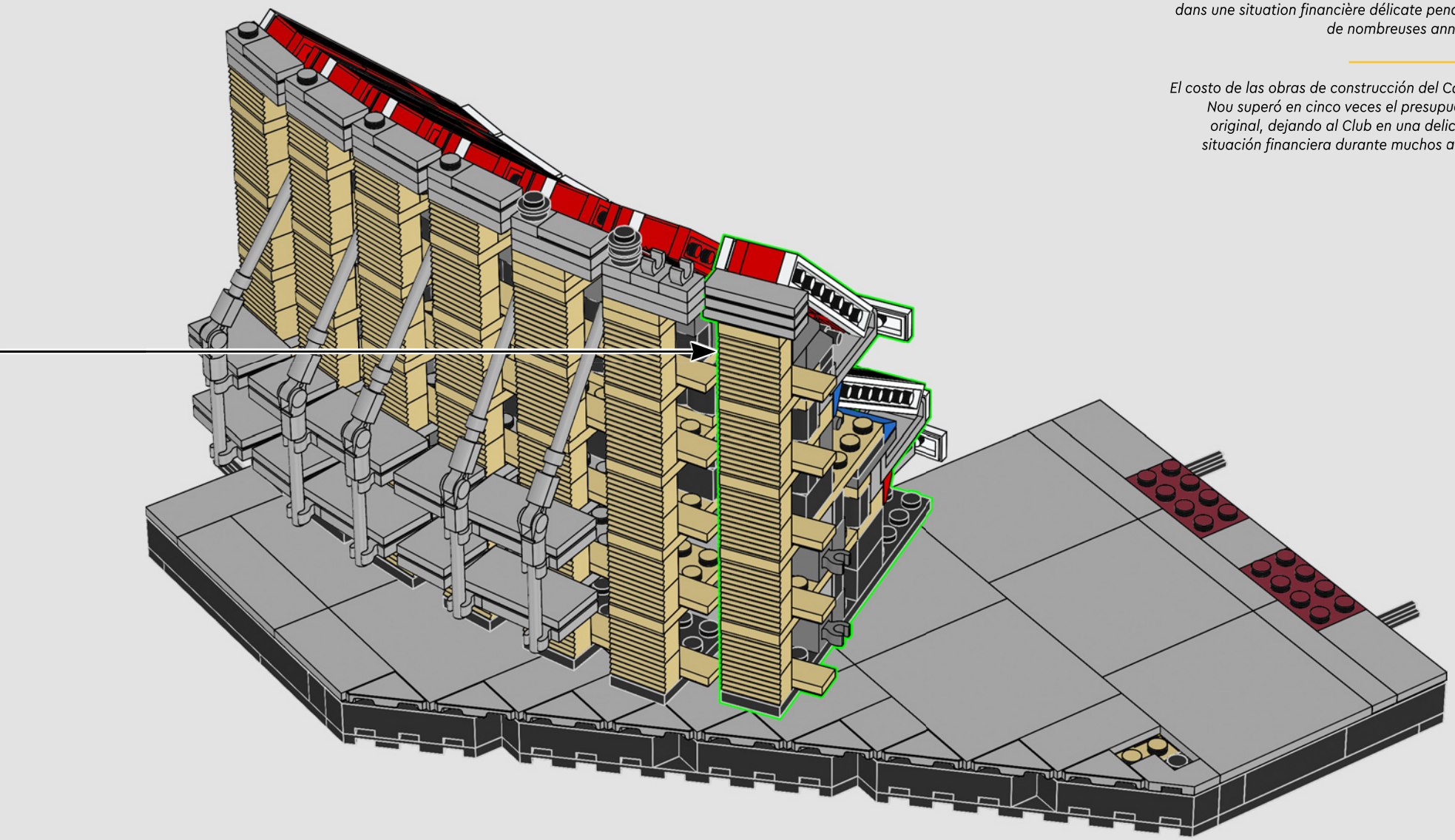

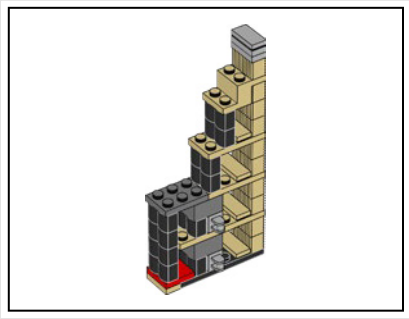

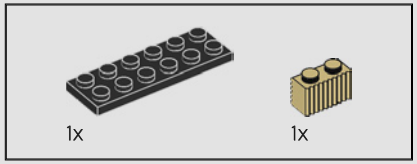

198

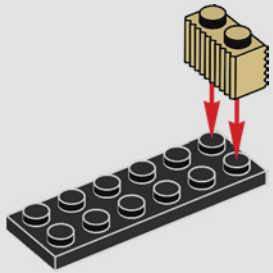

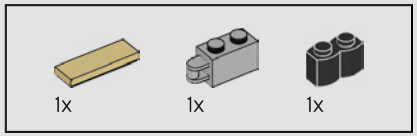

199

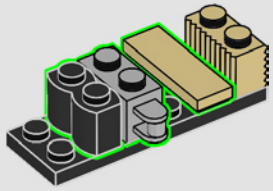

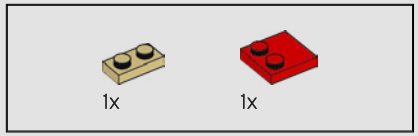

200

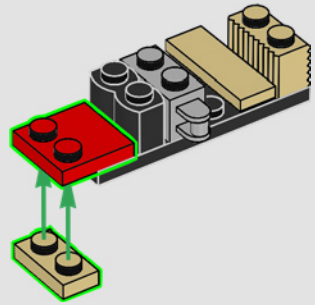

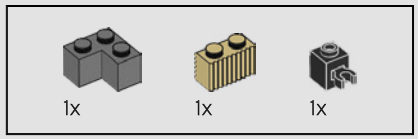

201

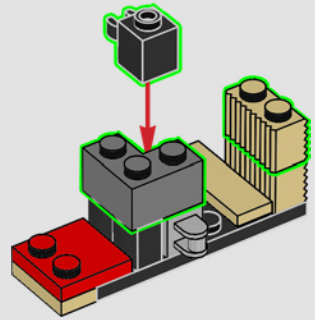

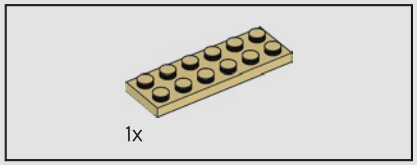

202

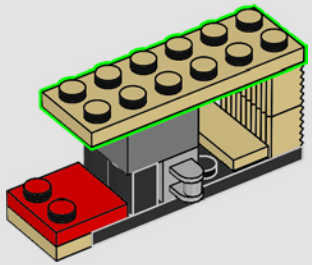

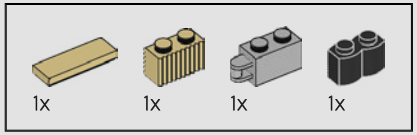

203

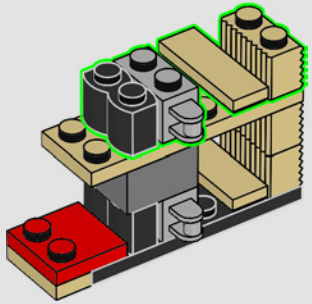

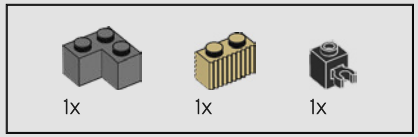

204

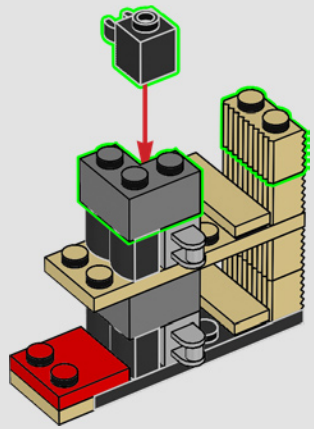

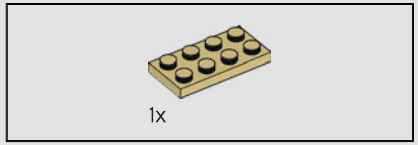

205

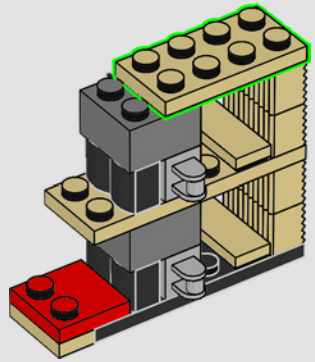

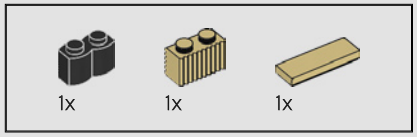

206

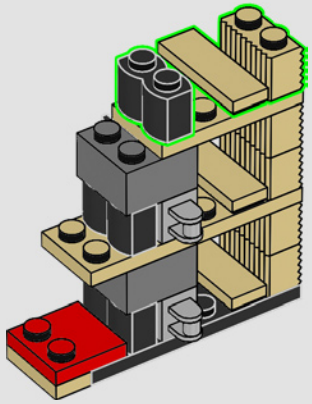

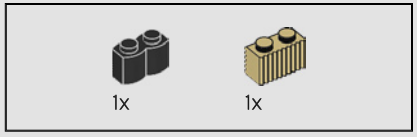

207

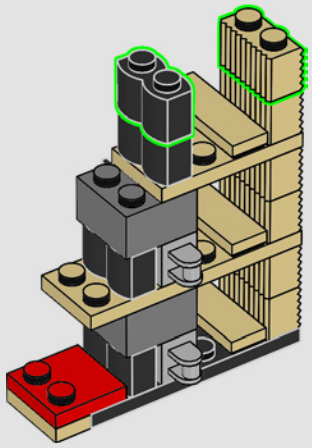

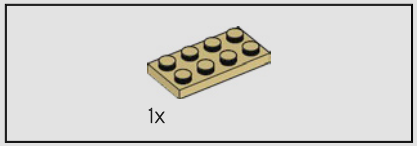

208

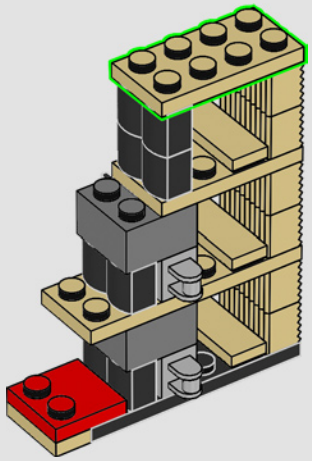

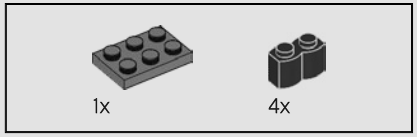

209

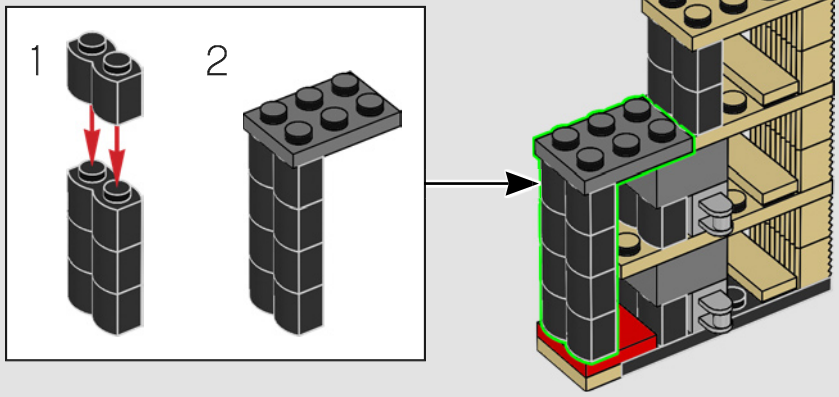

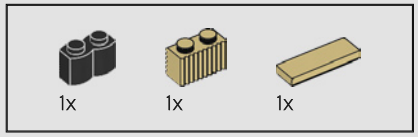

210

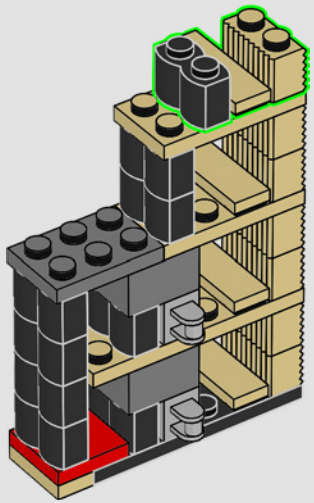

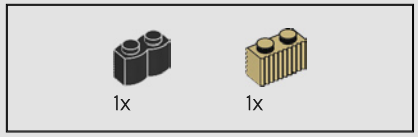

211

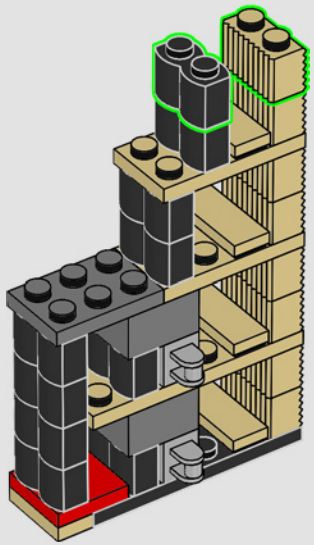

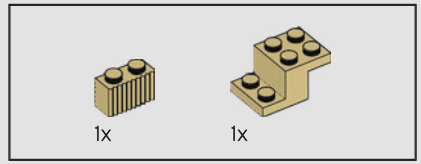

212

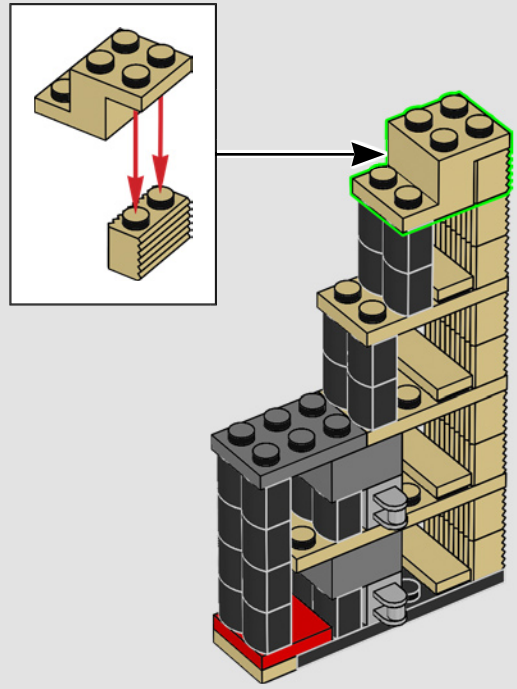

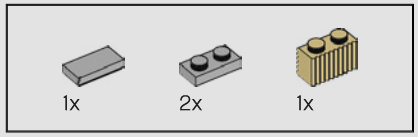

213

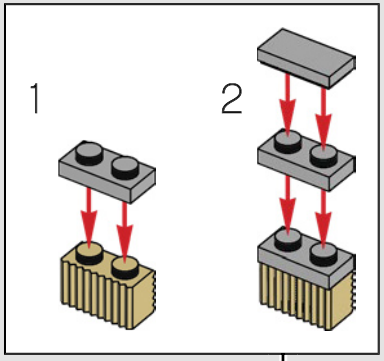

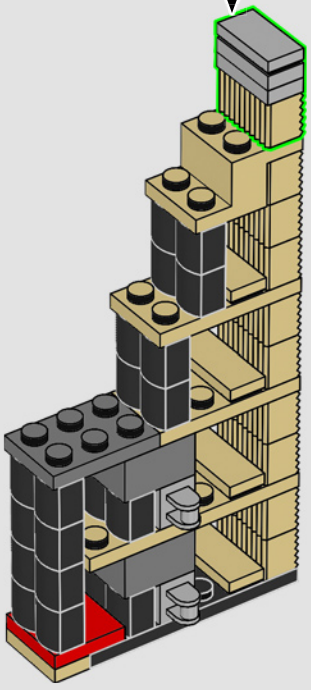

214

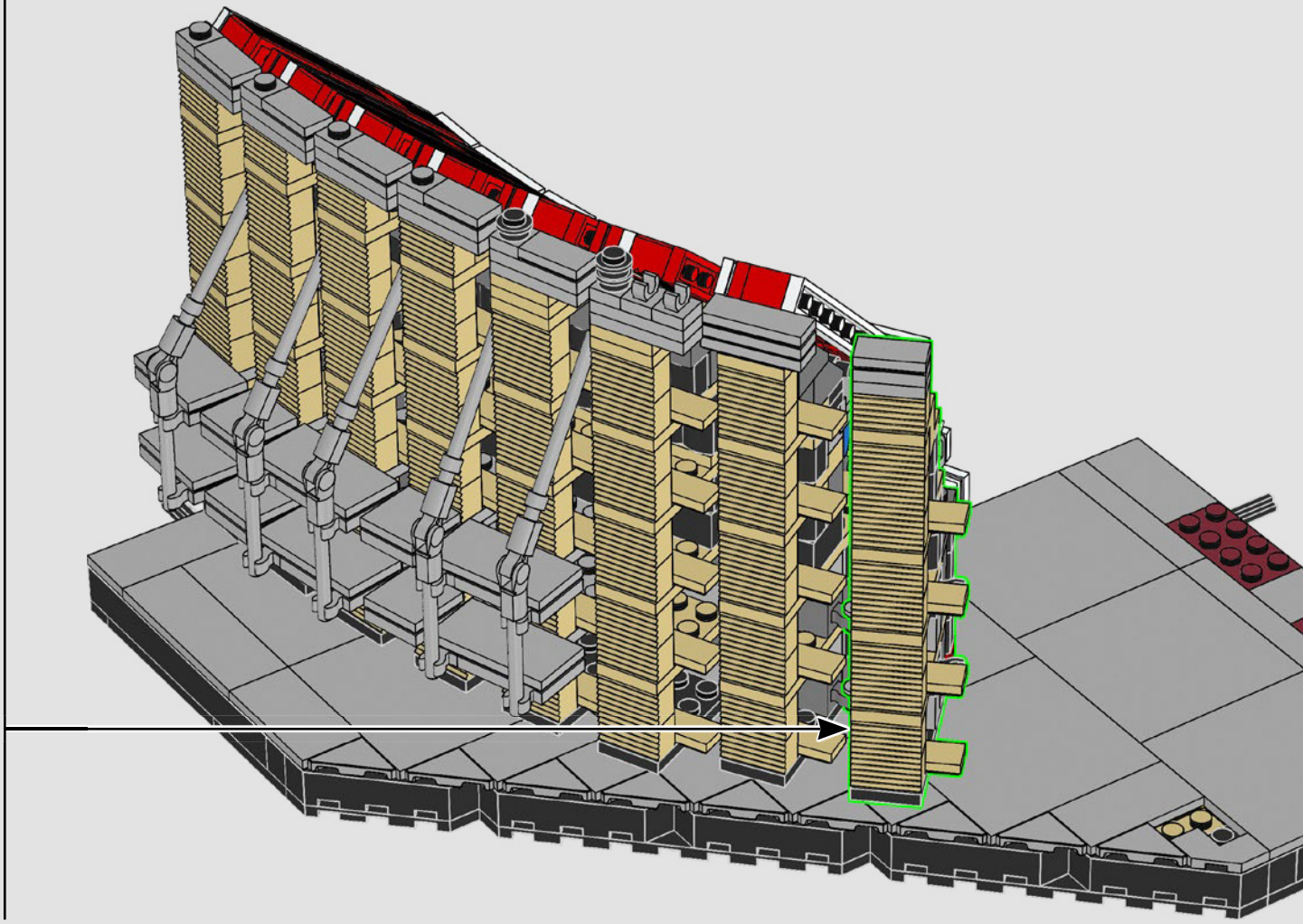

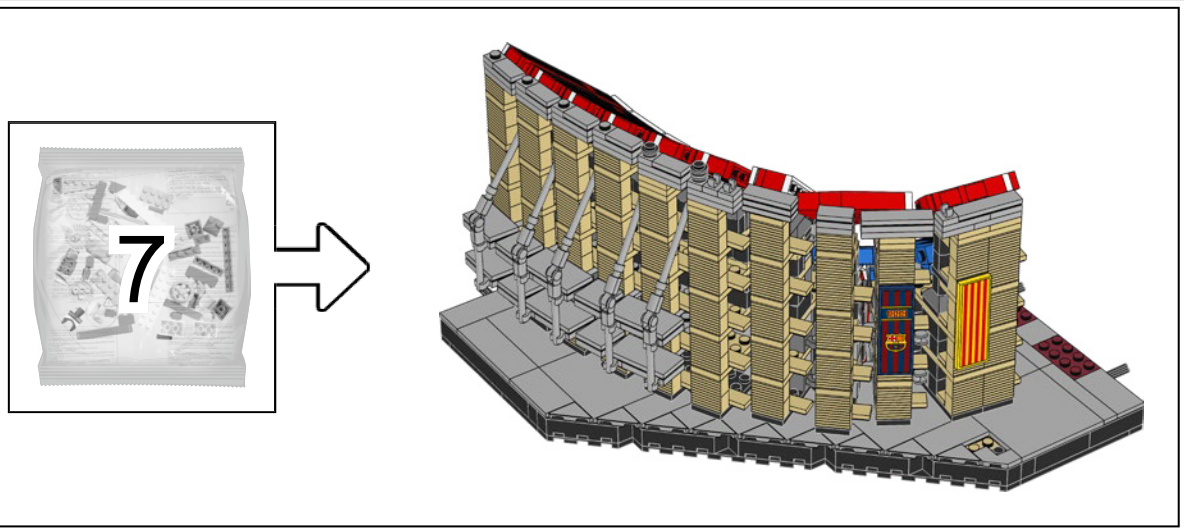

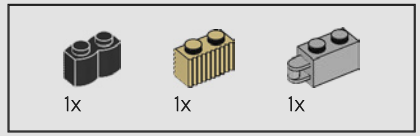

217

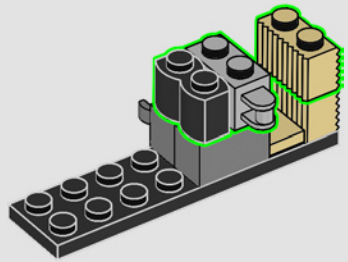

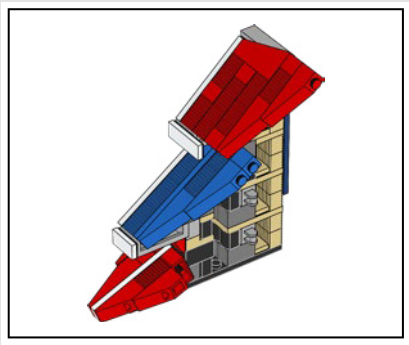

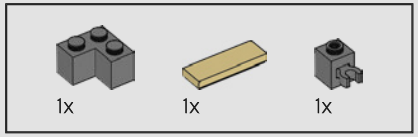

216

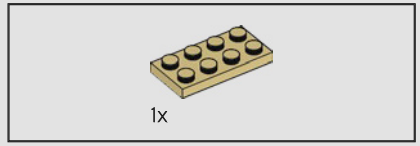

218

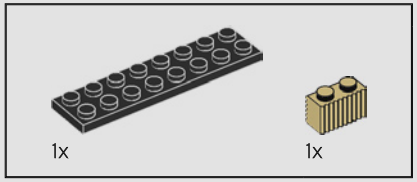

215

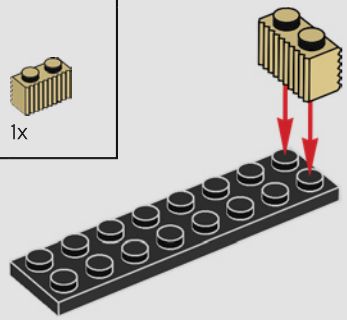

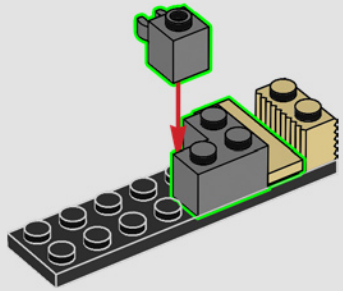

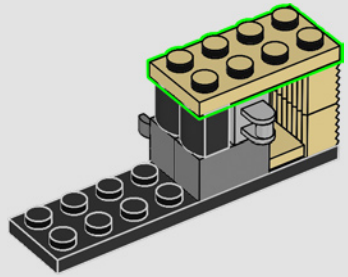

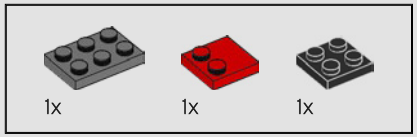

219

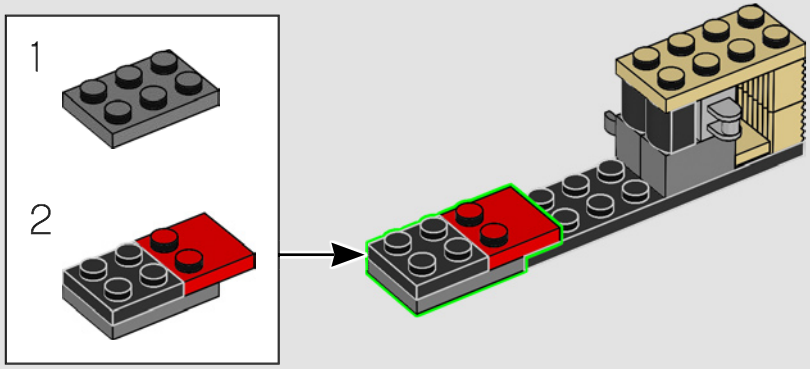

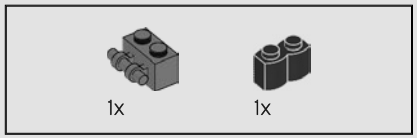

220

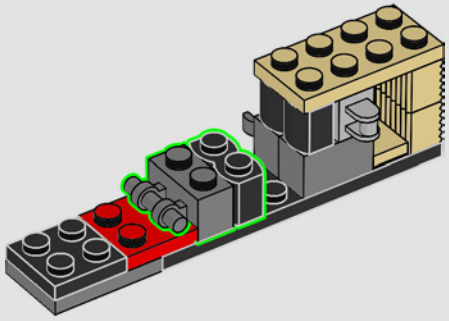

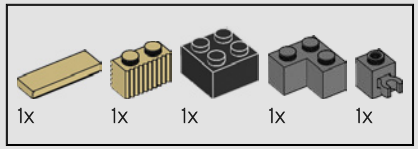

221

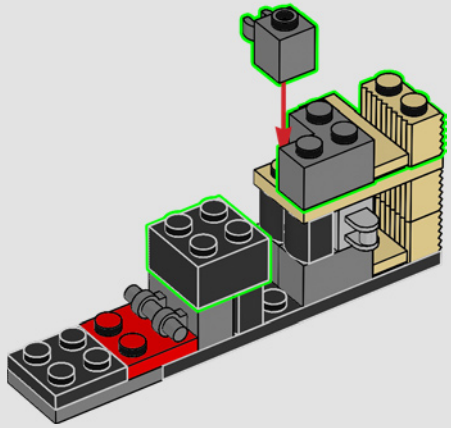

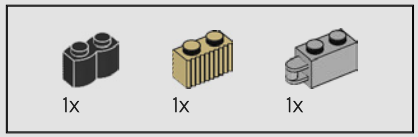

222

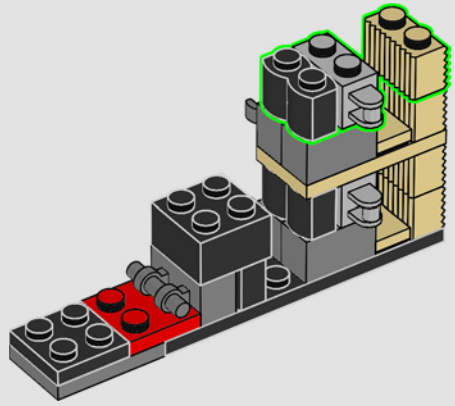

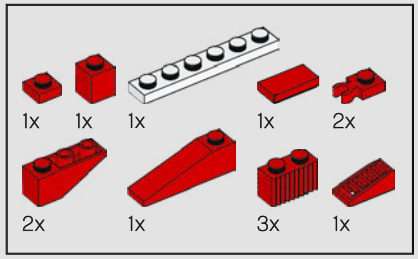

223

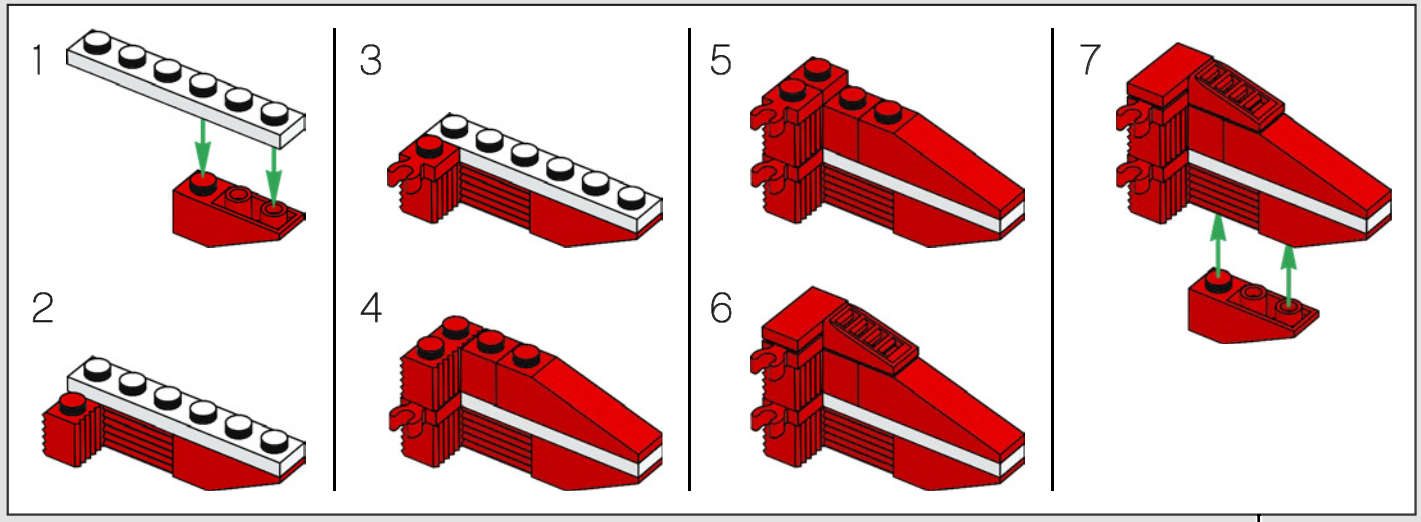

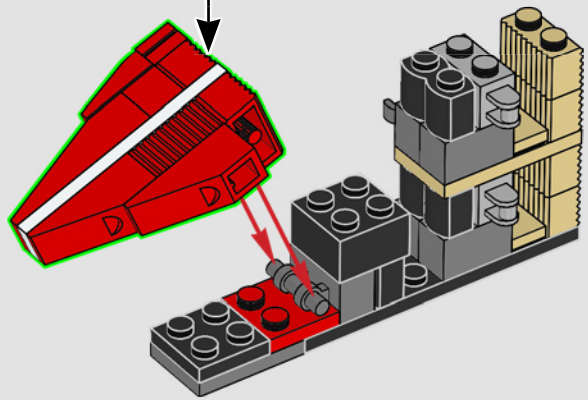

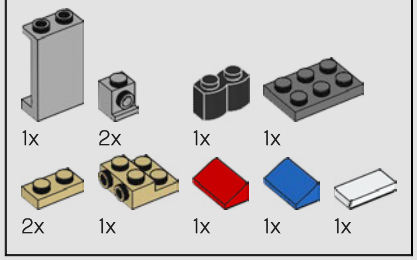

224

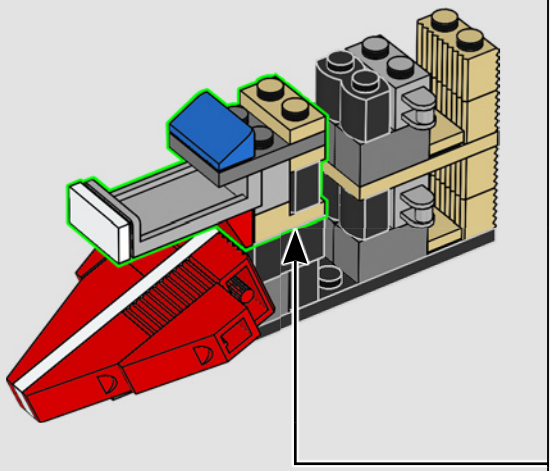

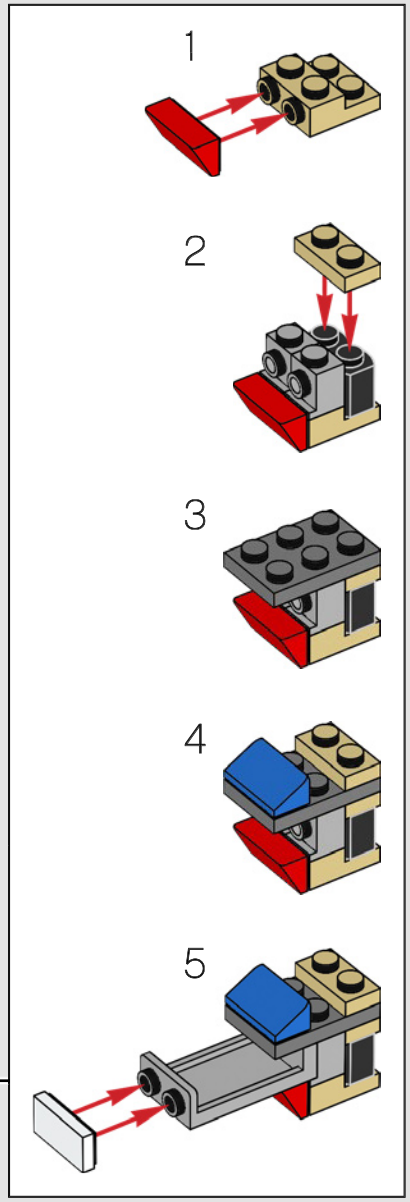

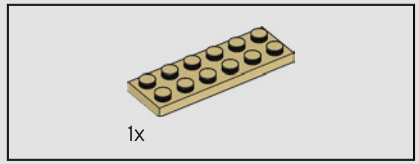

225

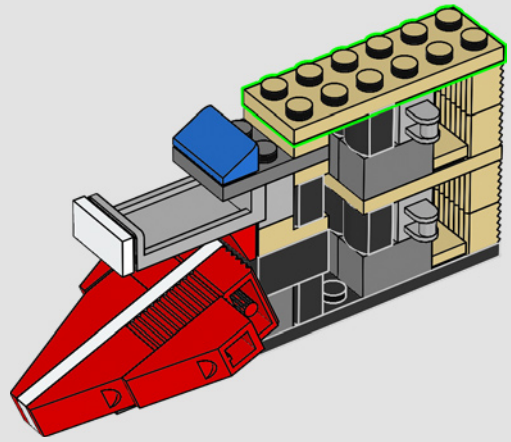

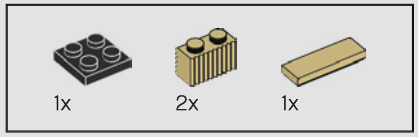

226

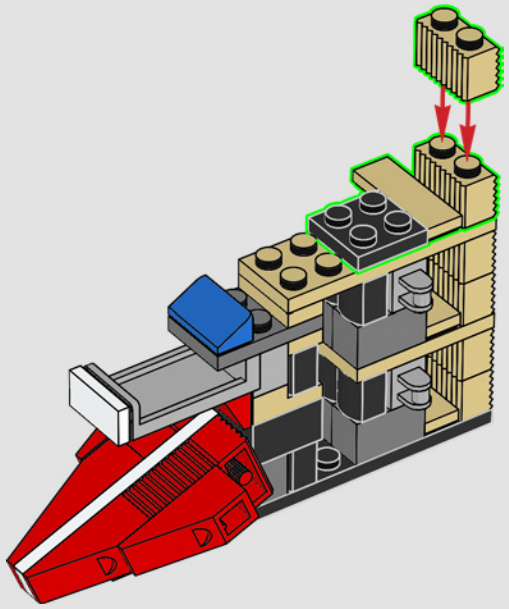

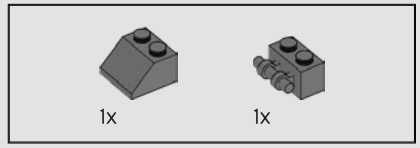

227

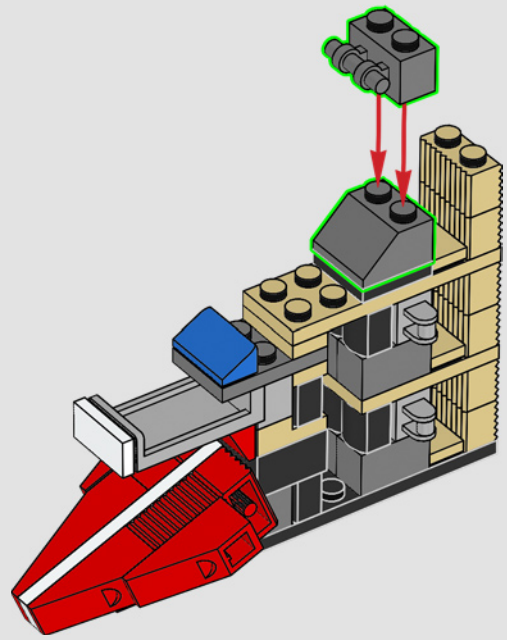

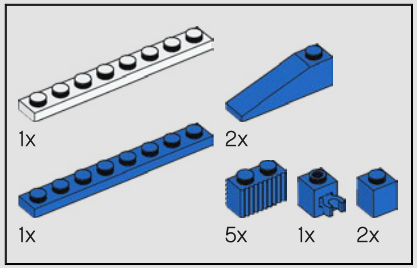

228

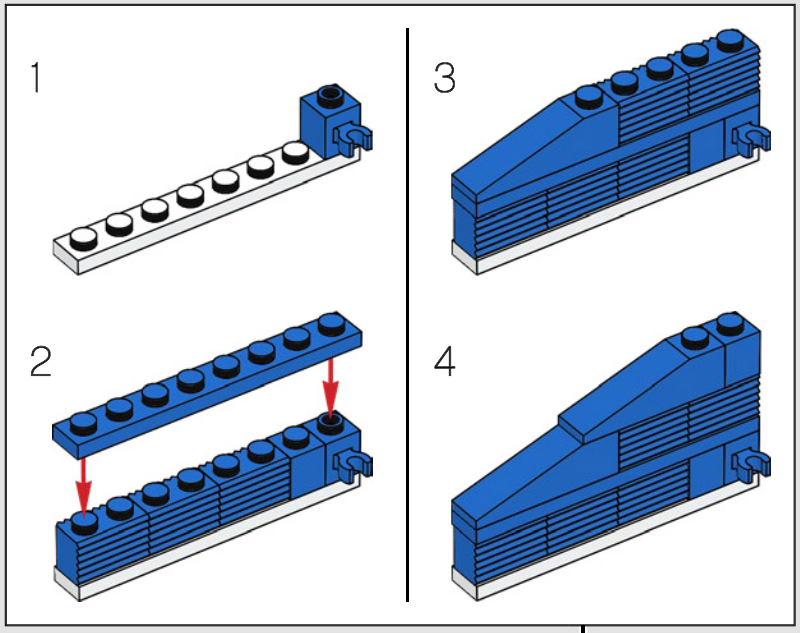

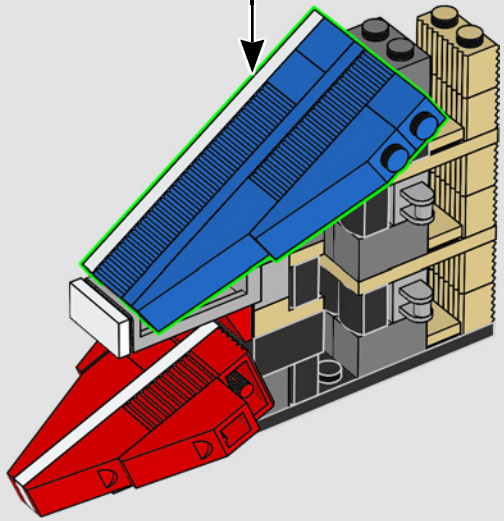

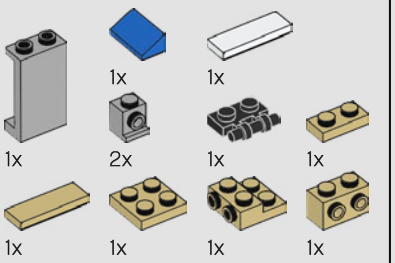

229

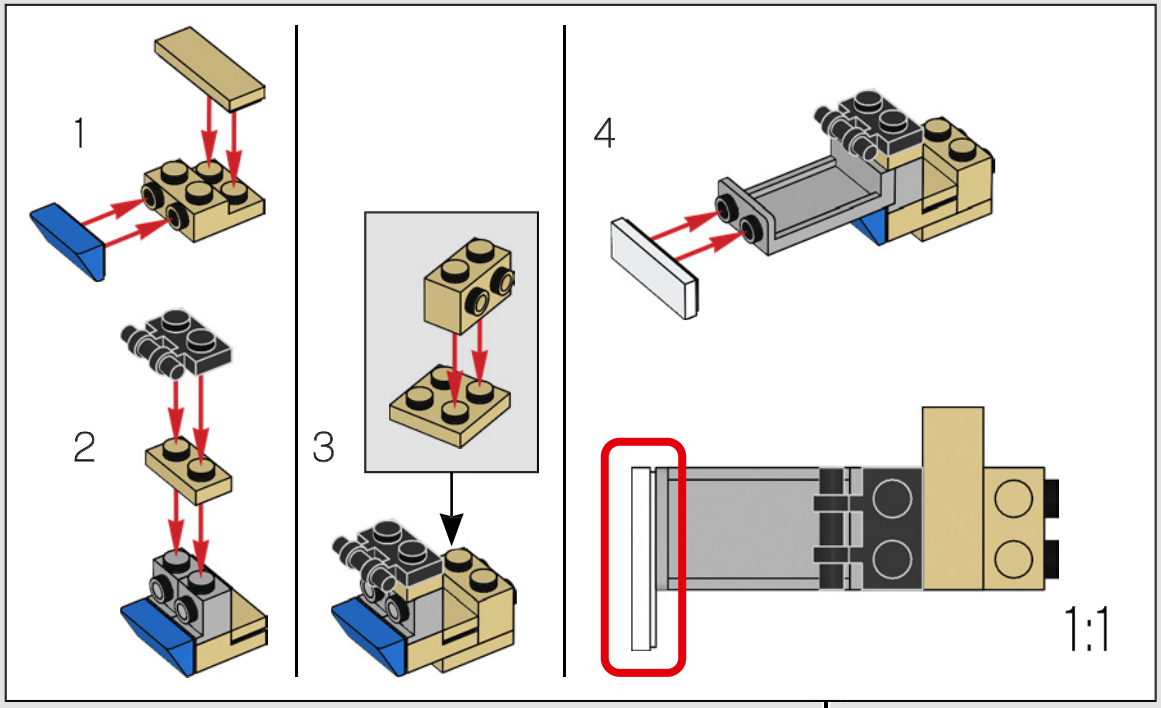

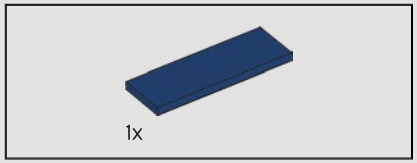

230

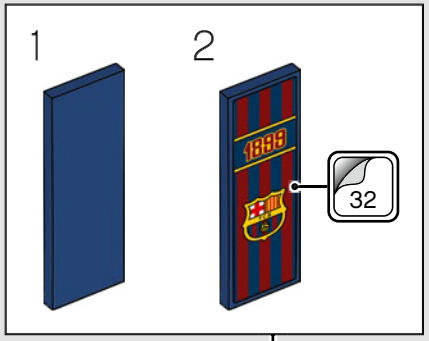

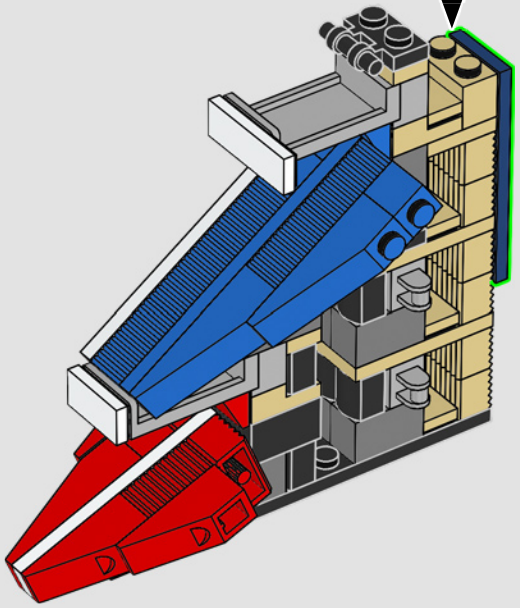

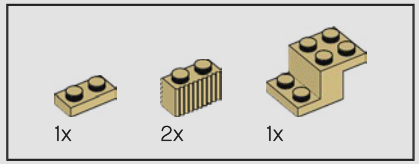

231

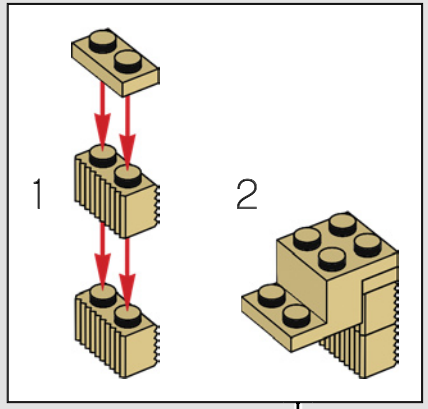

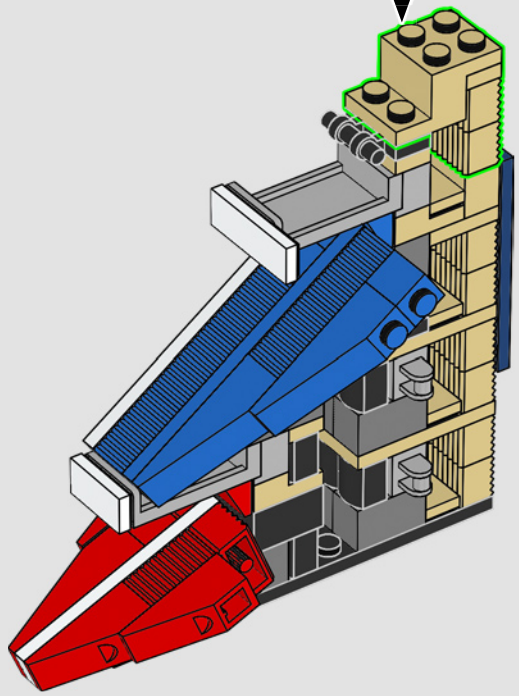

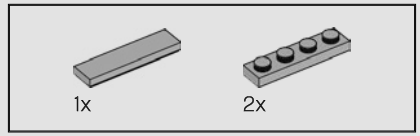

232

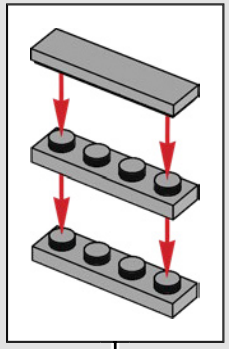

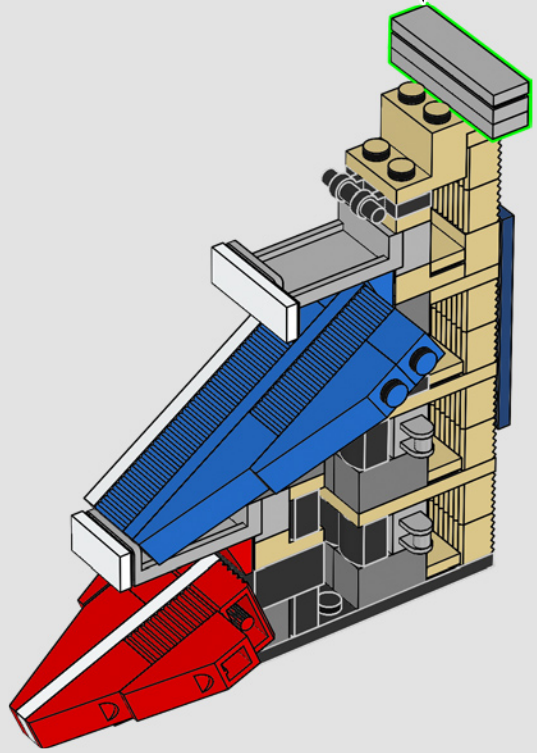

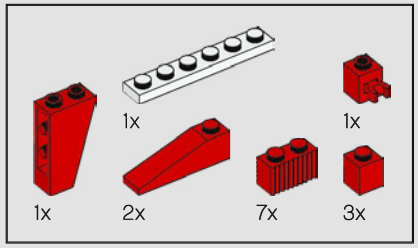

233

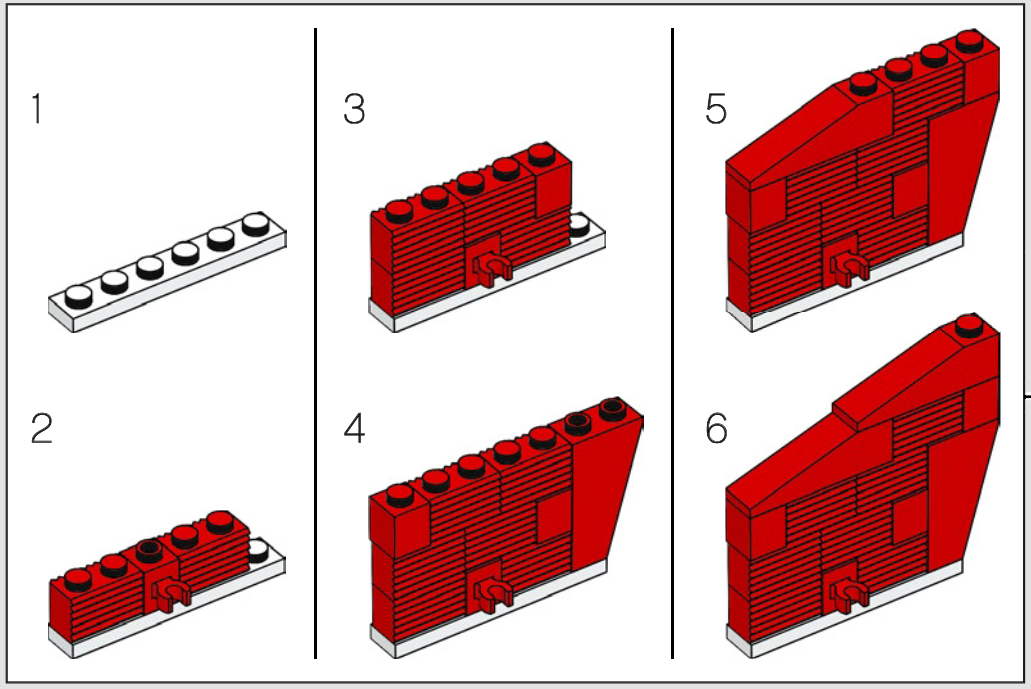

FC Barcelona was originally founded by local Catalans and a group of young foreigners living in the city in 1899.

Le FC Barcelona a été fondé en 1899 par des Catalans locaux et un groupe de jeunes étrangers vivant dans la ville.

El FC Barcelona fue fundado por un grupo de jóvenes, extranjeros y catalanes, que vivían en la ciudad en 1899.

234

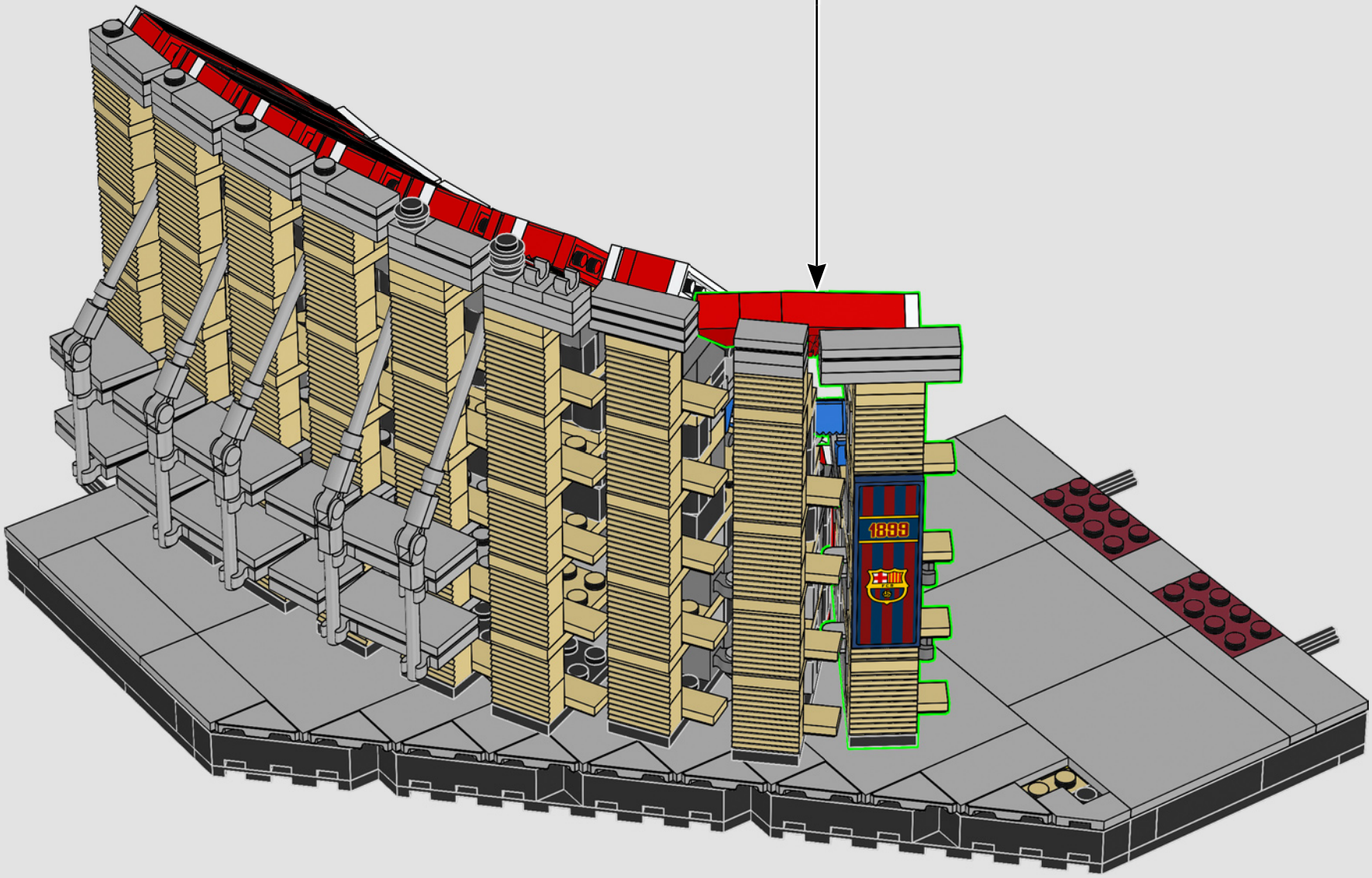

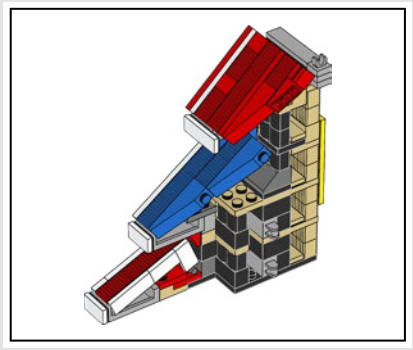

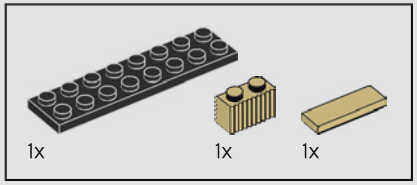

235

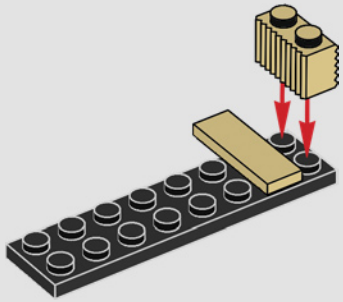

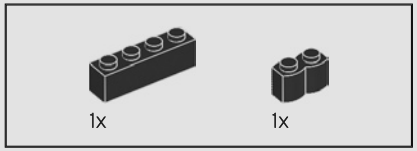

236

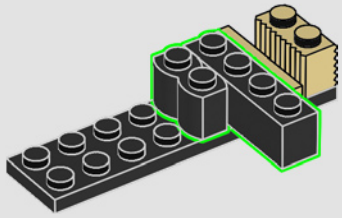

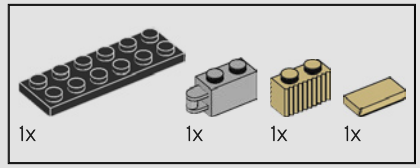

237

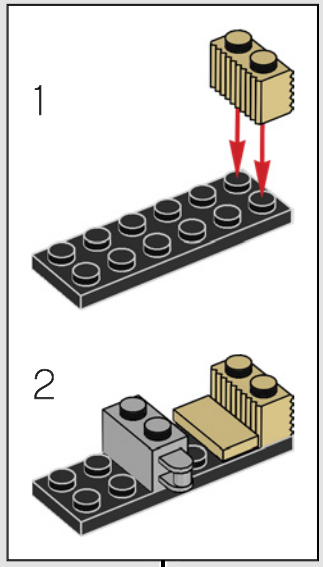

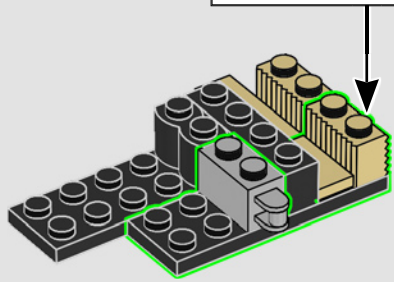

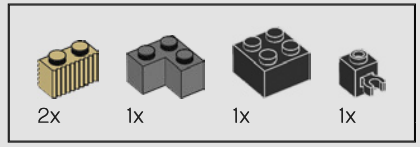

238

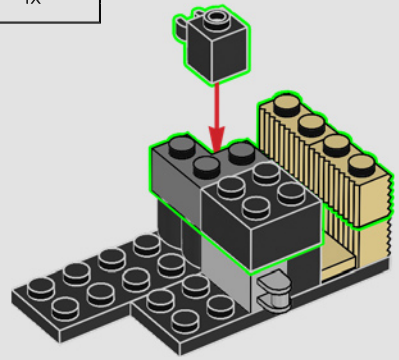

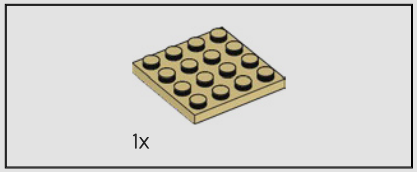

239

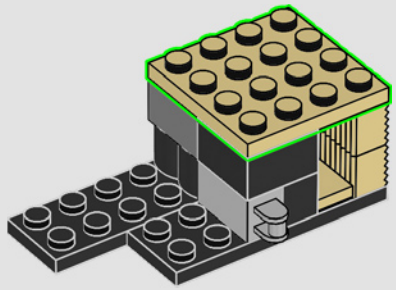

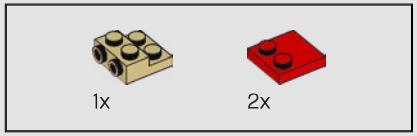

240

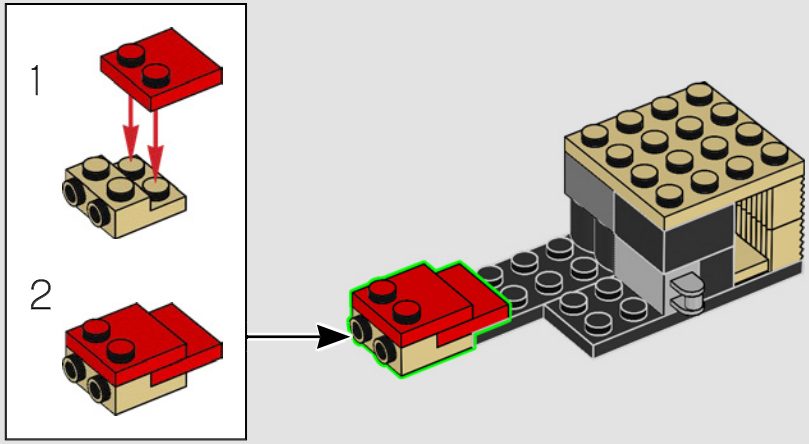

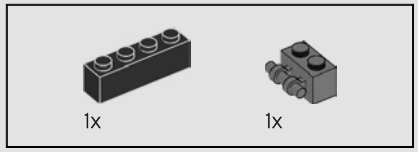

241

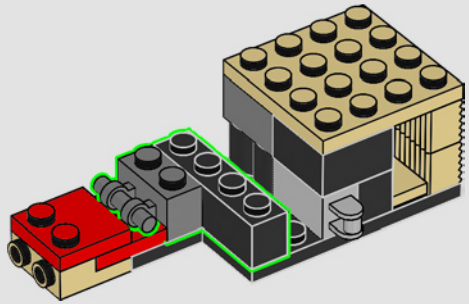

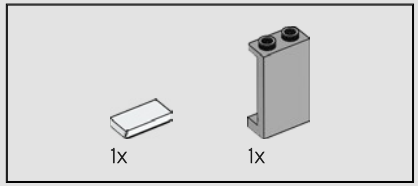

242

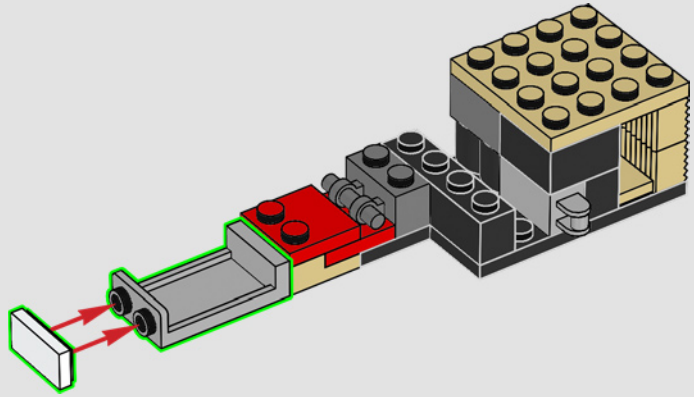

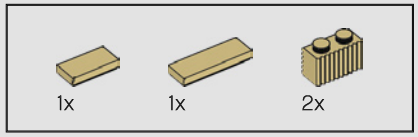

243

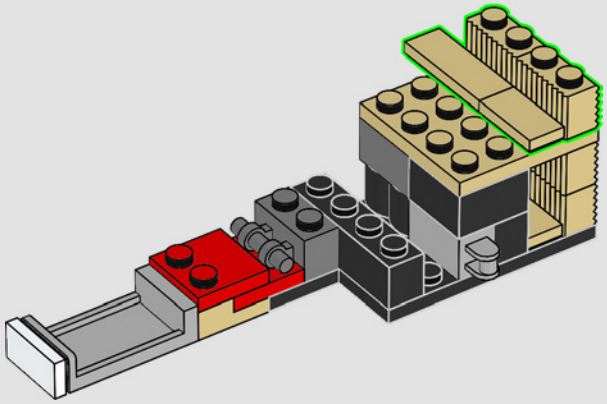

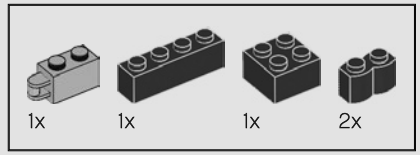

244

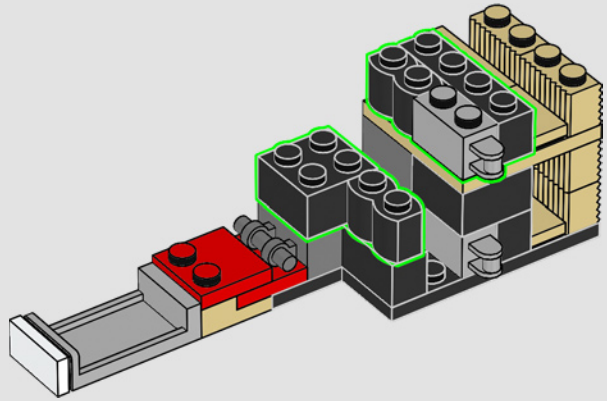

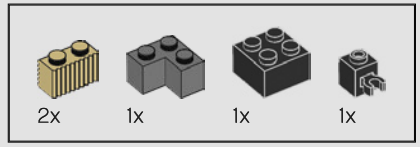

245

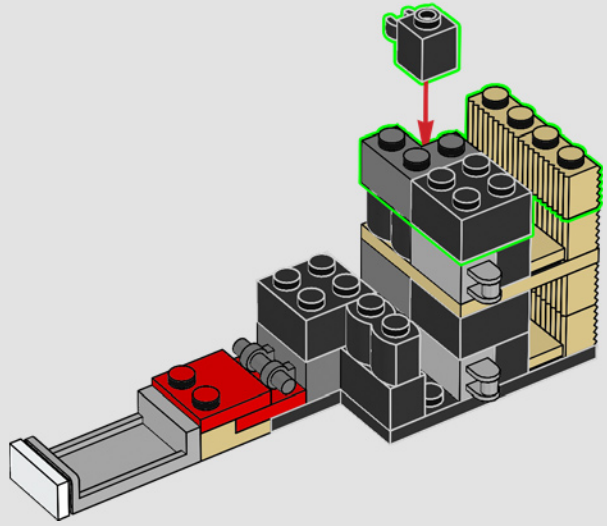

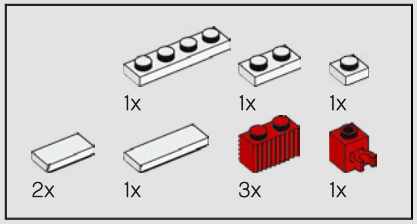

246

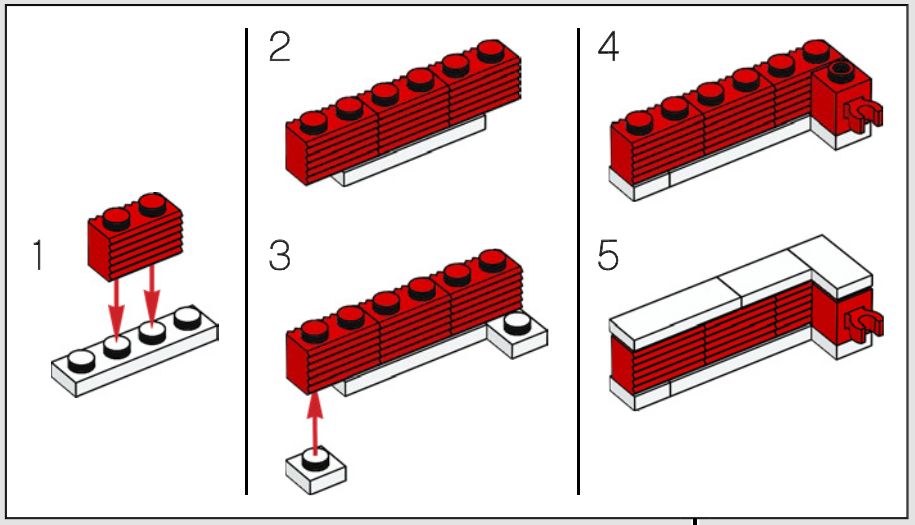

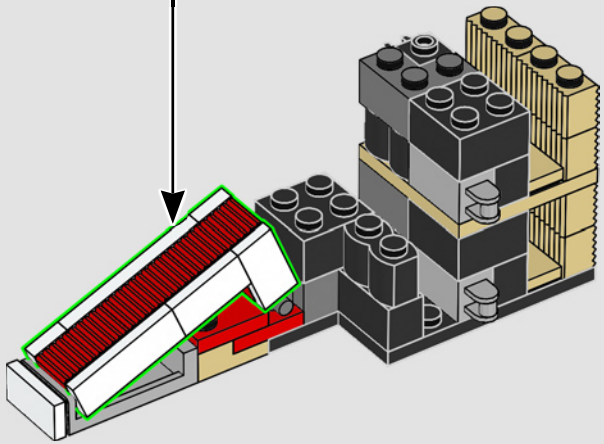

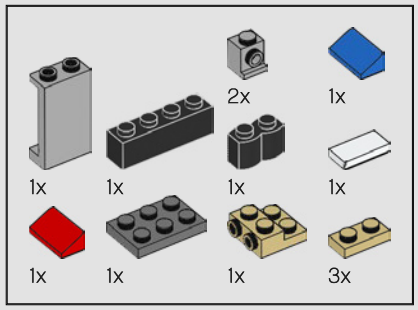

247

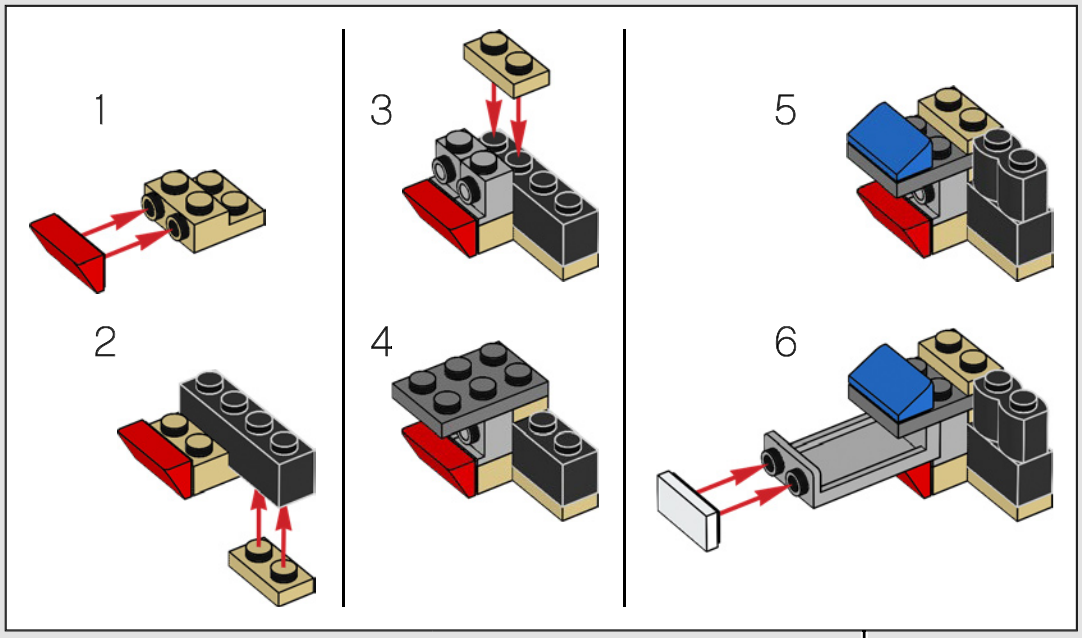

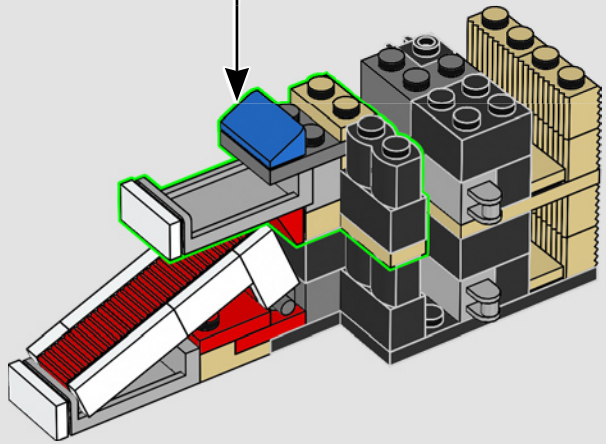

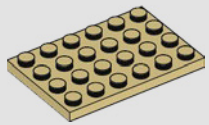

248

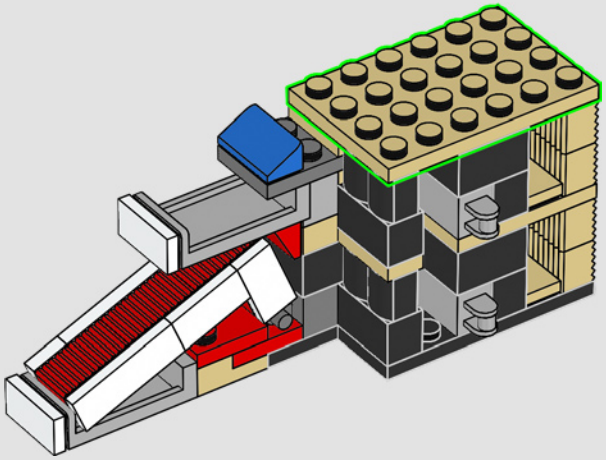

249

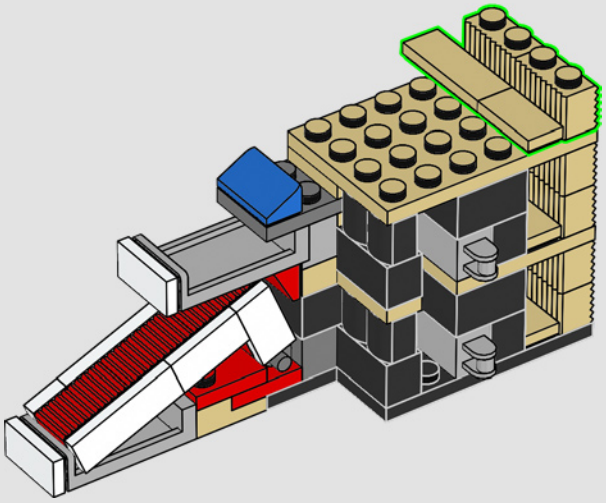

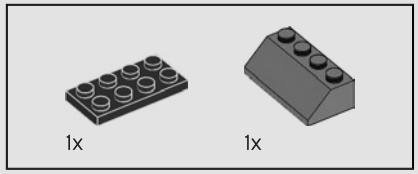

250

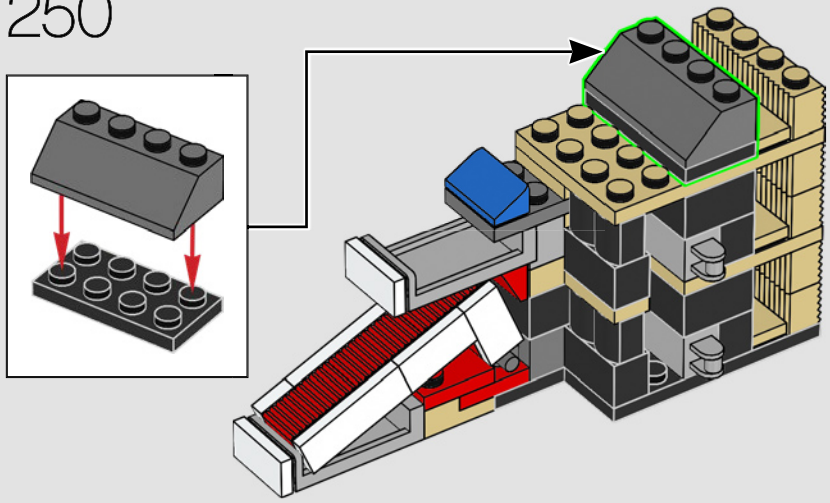

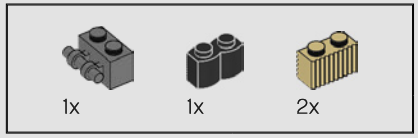

251

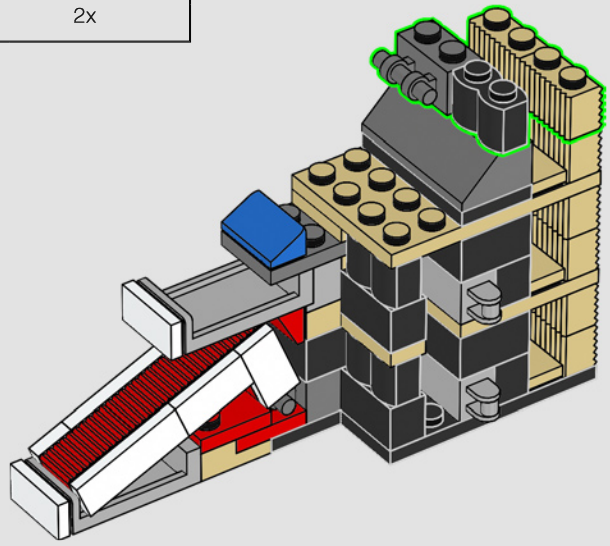

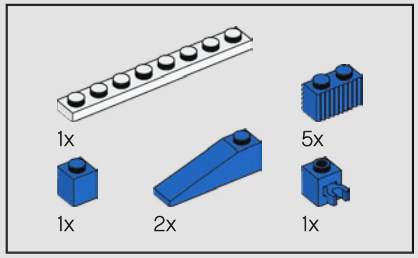

252

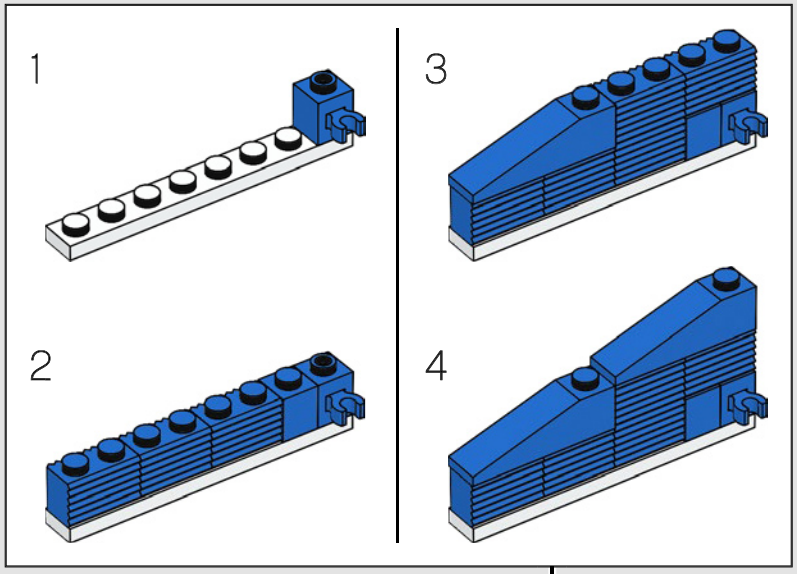

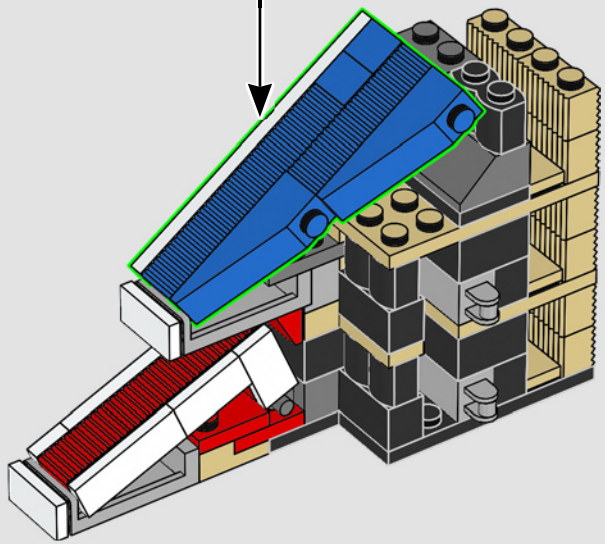

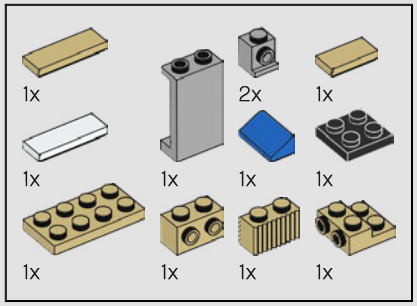

253

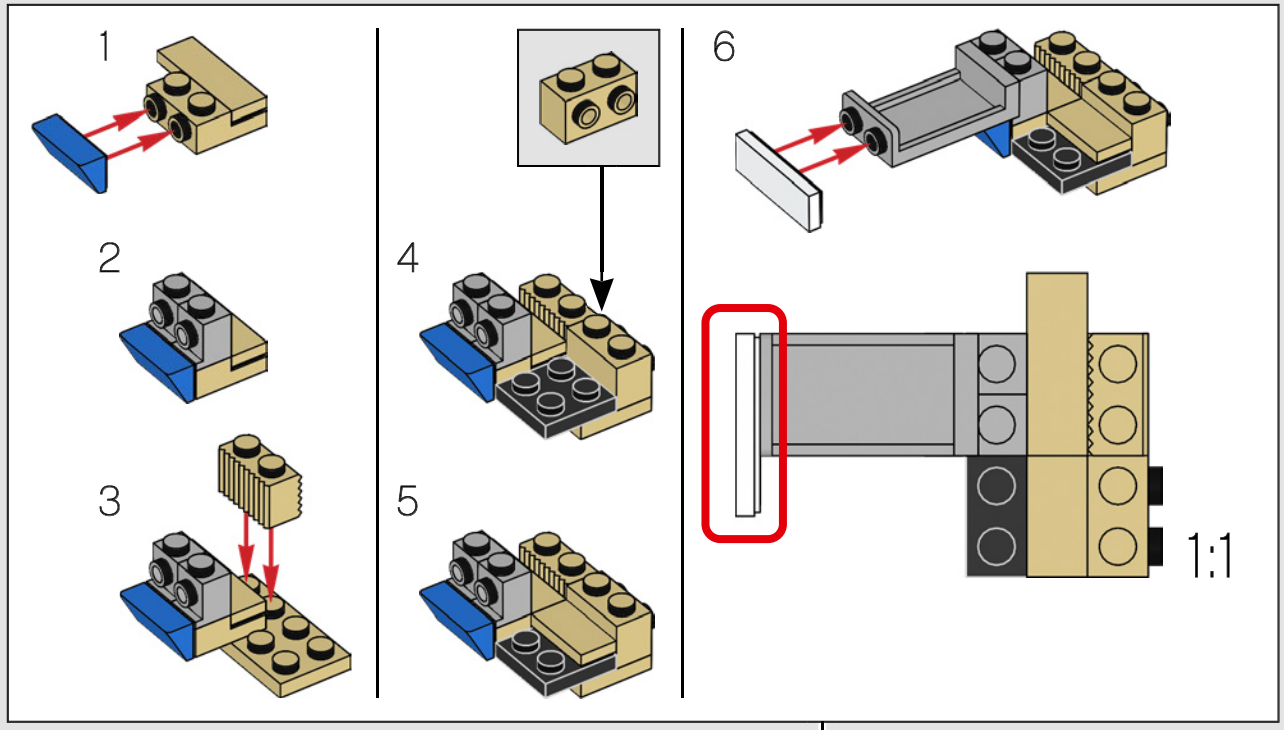

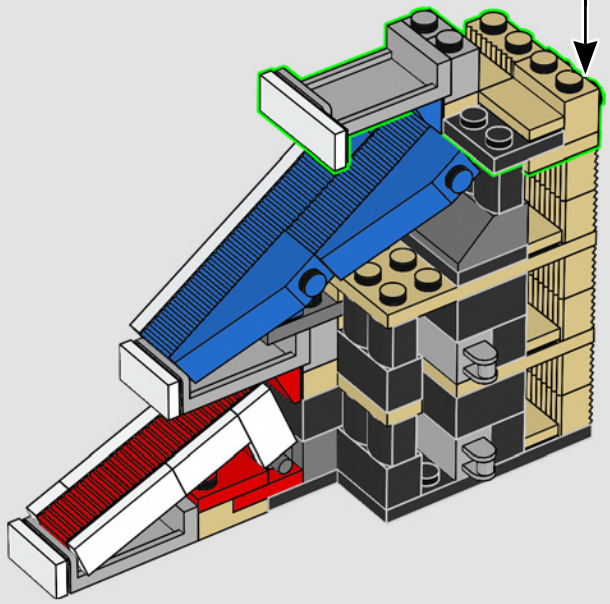

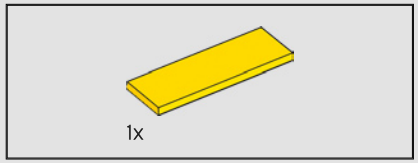

254

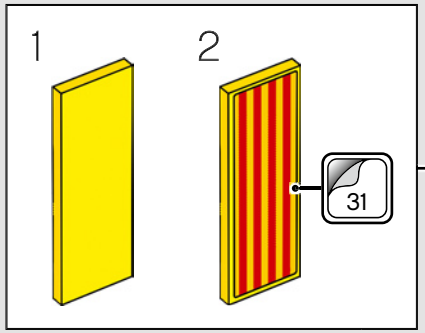

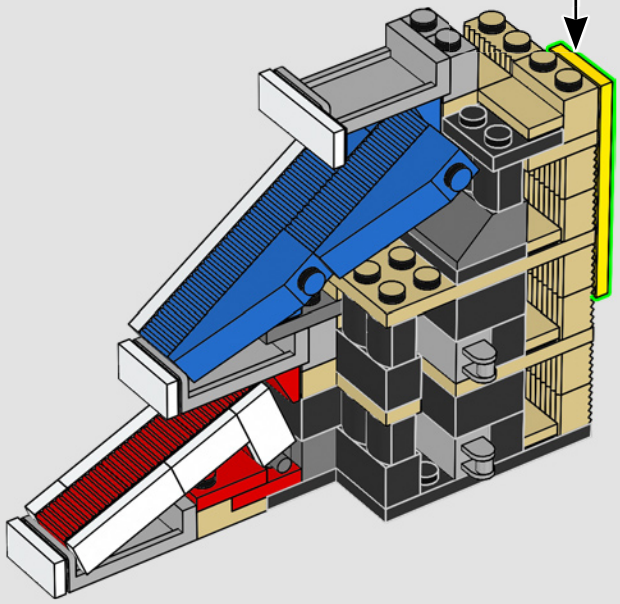

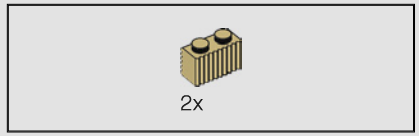

255

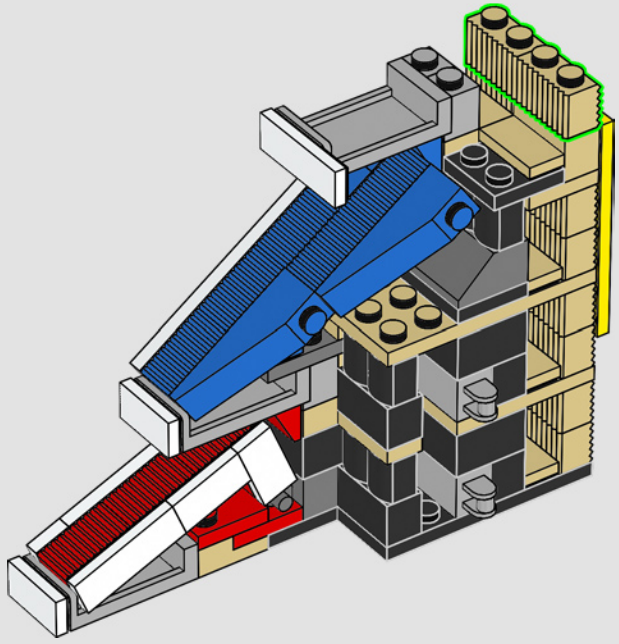

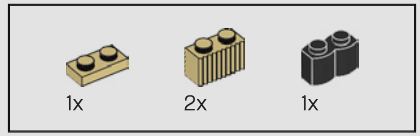

256

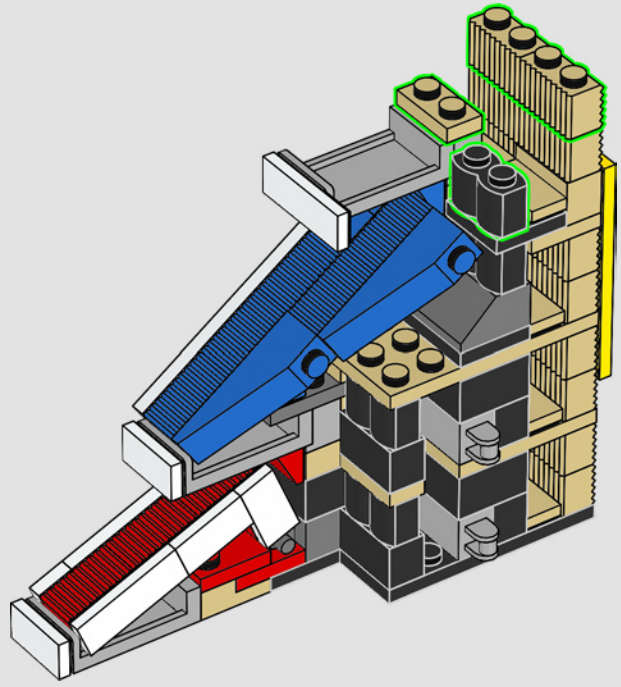

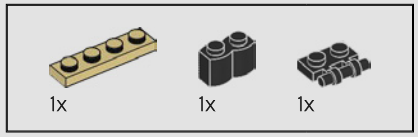

257

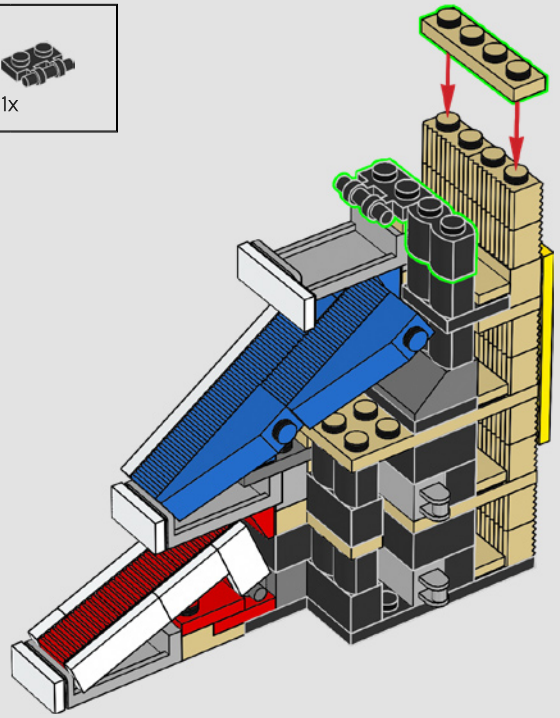

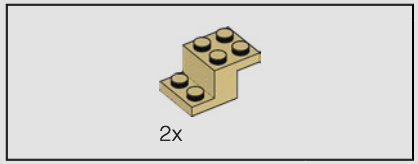

258

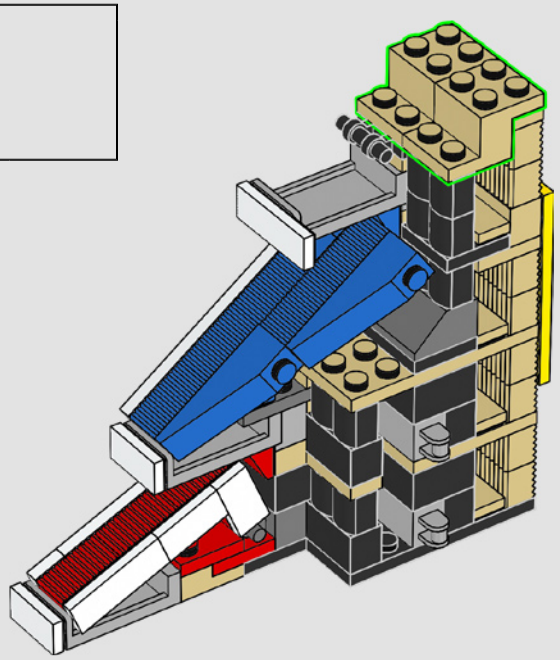

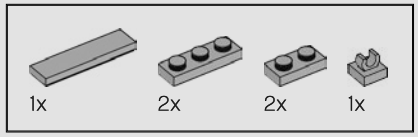

259

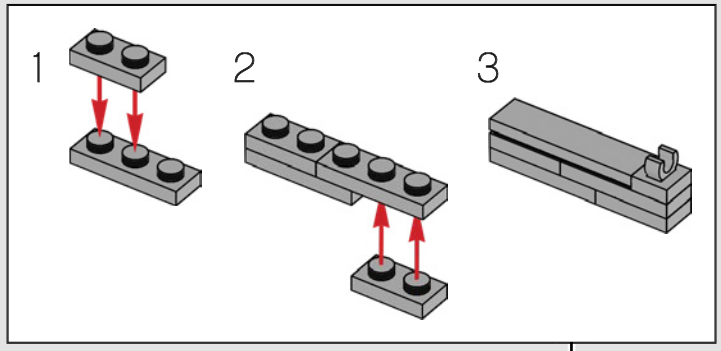

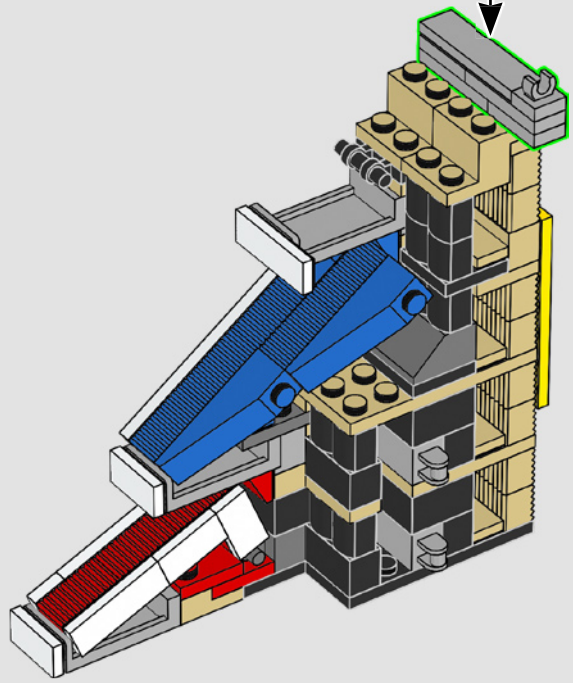

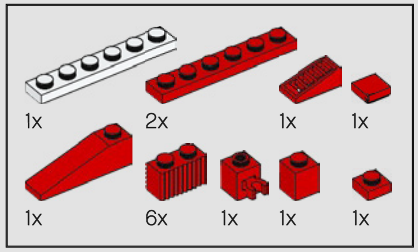

260

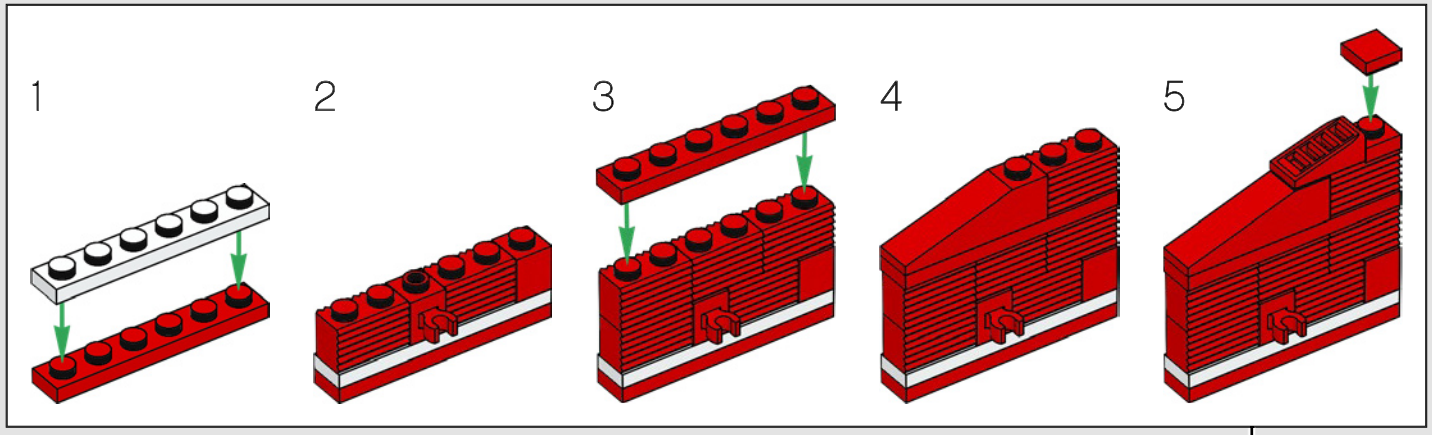

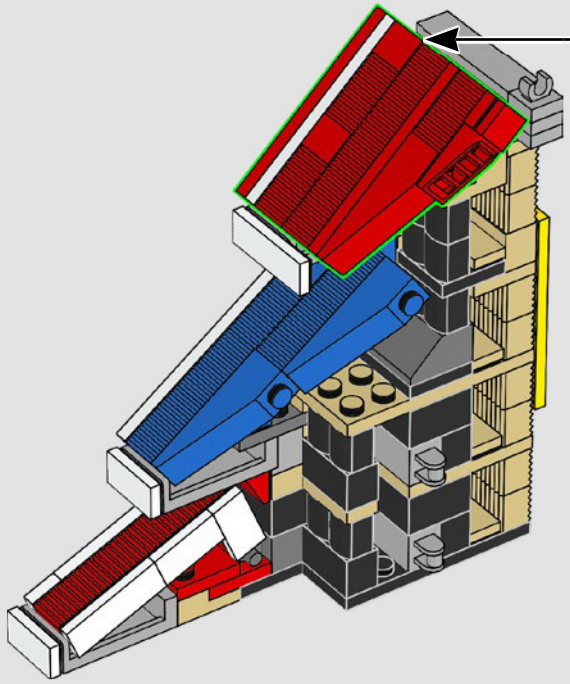

261

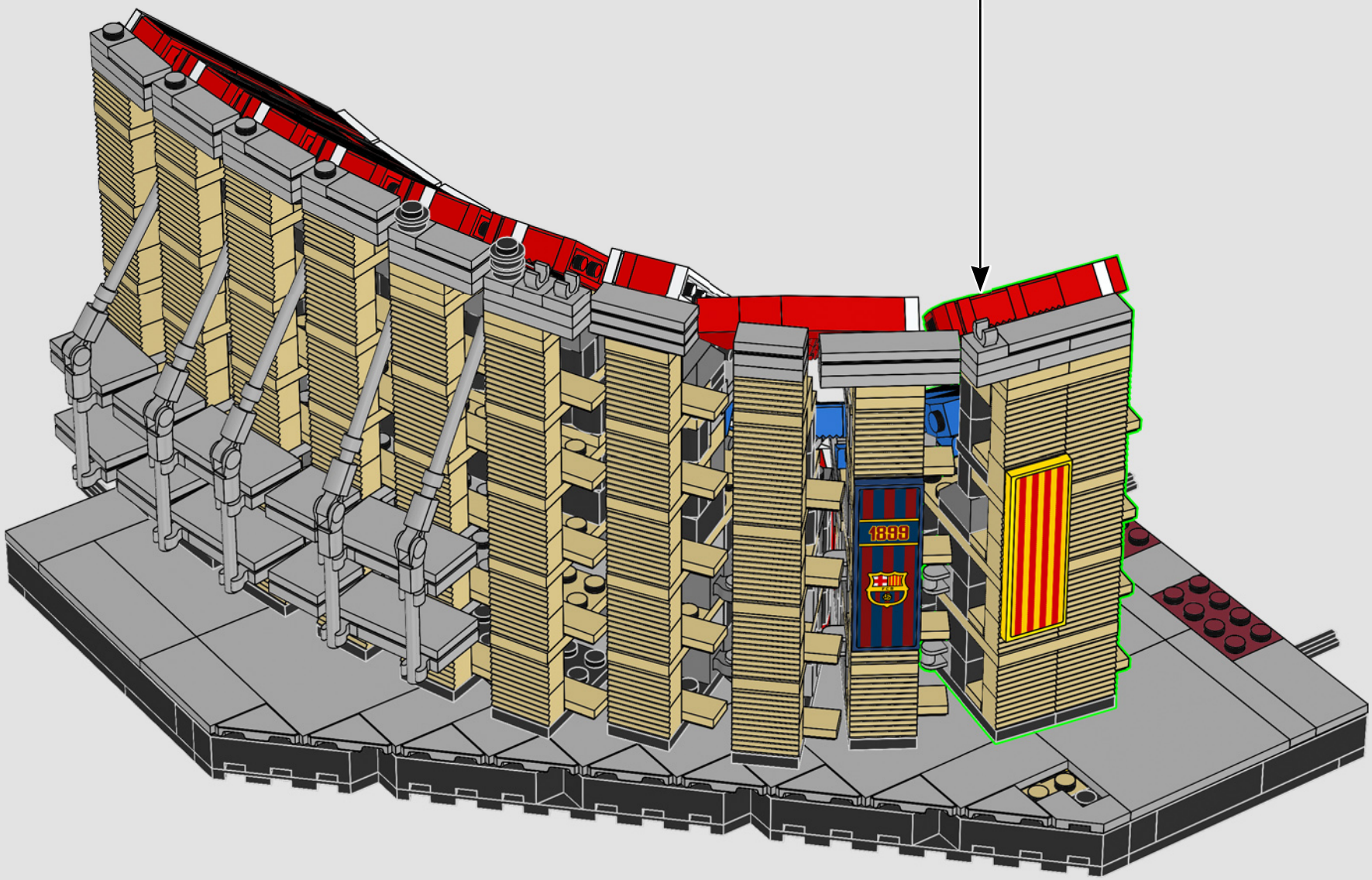

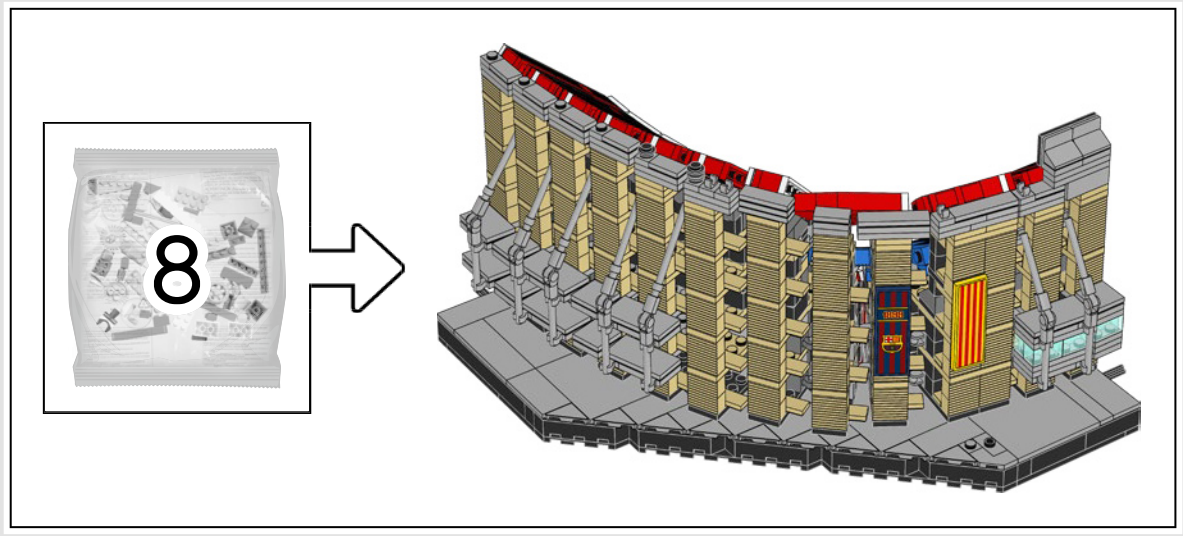

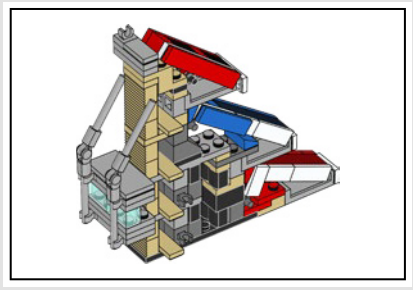

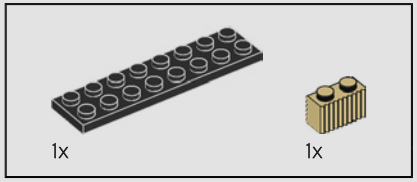

262

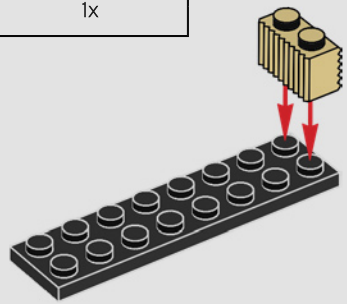

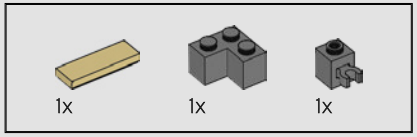

263

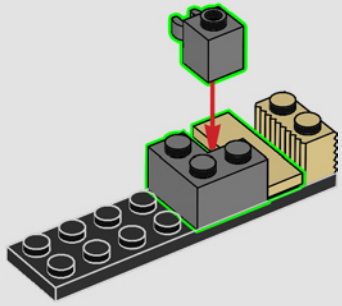

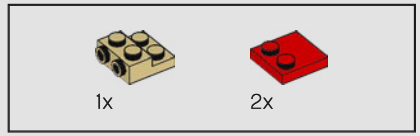

264

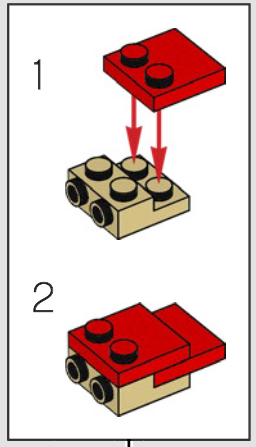

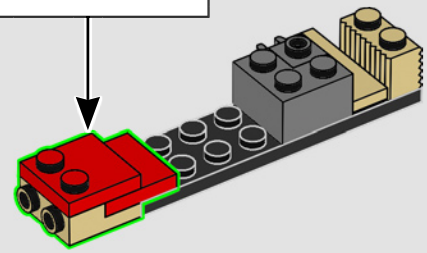

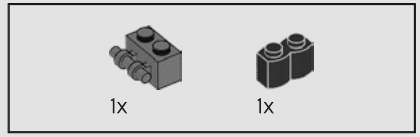

265

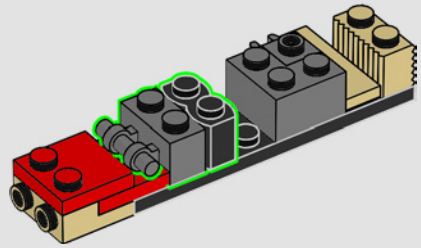

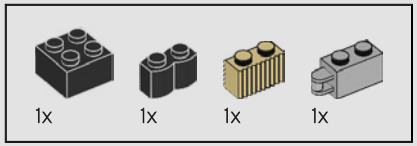

266

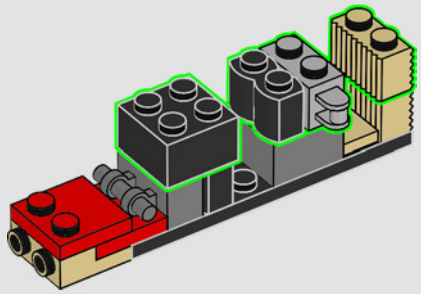

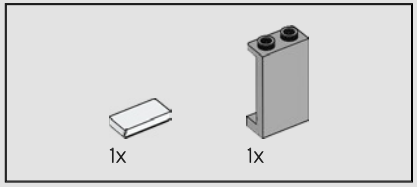

267

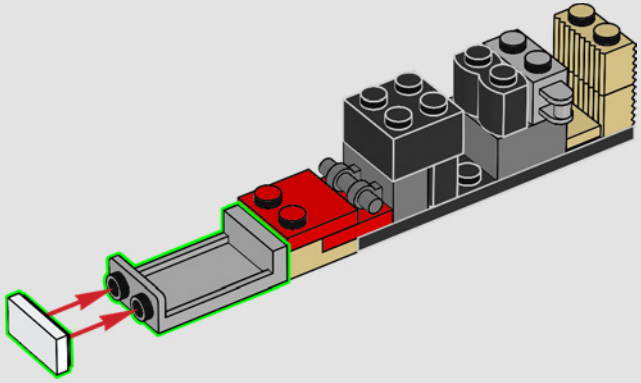

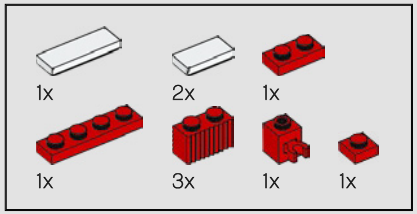

268

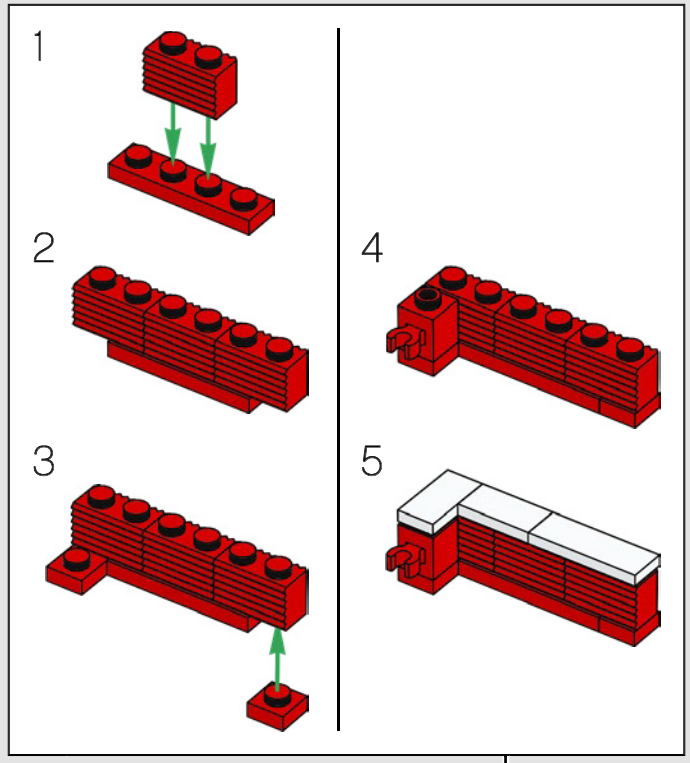

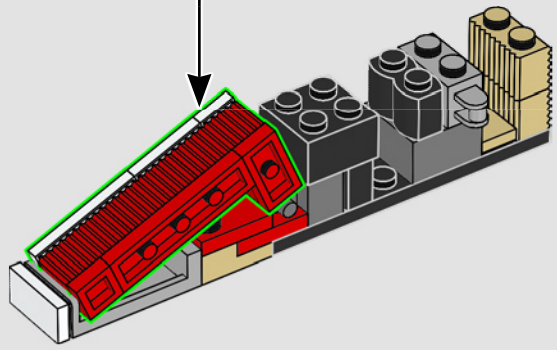

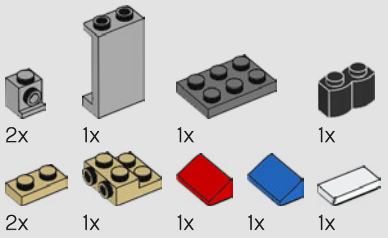

269

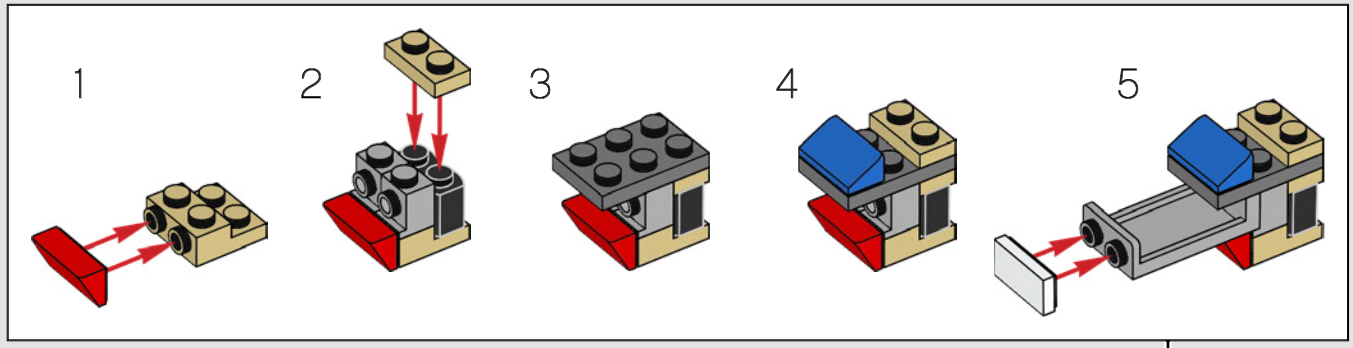

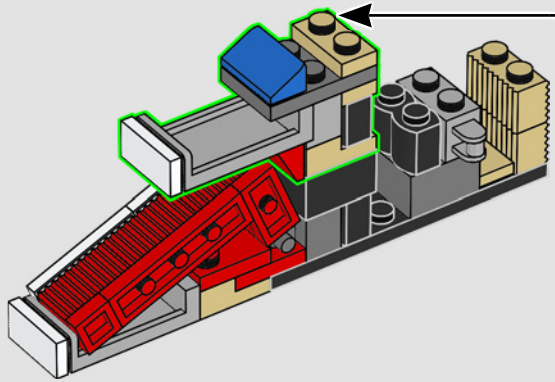

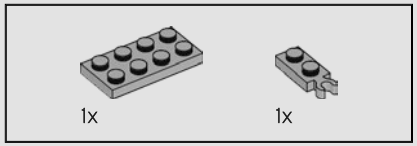

270

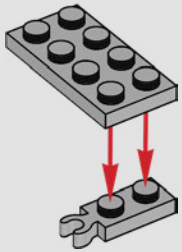

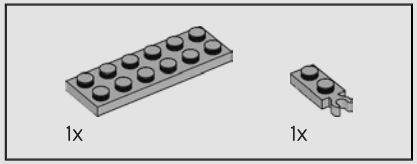

271

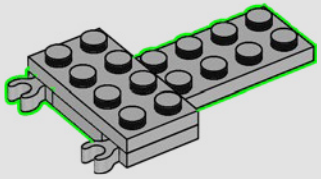

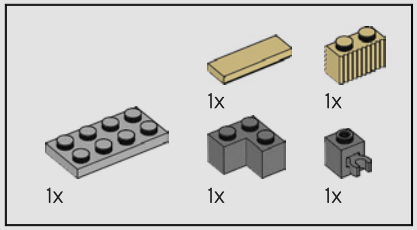

272

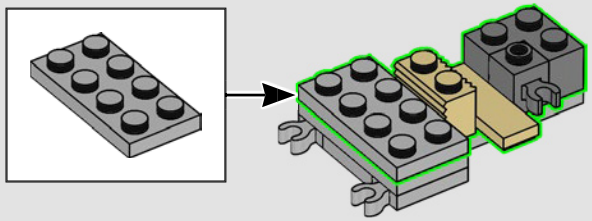

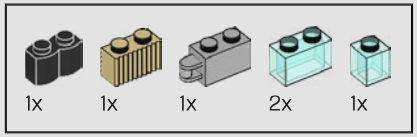

273

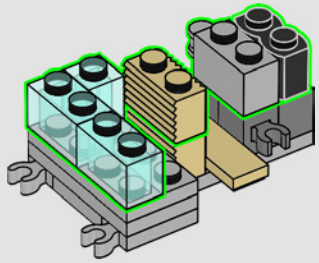

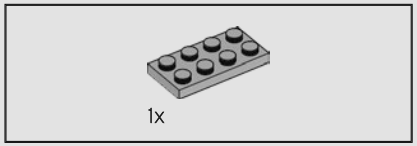

274

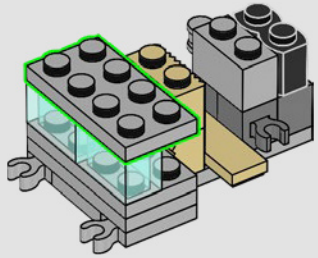

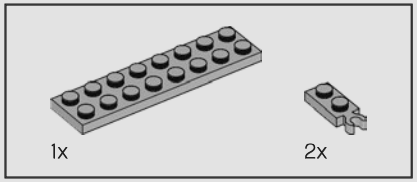

275

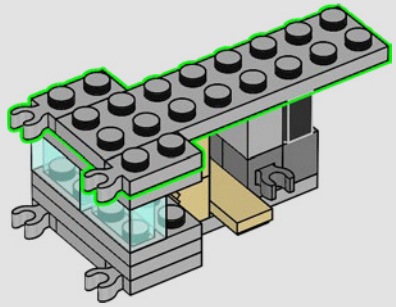

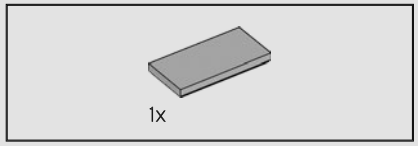

276

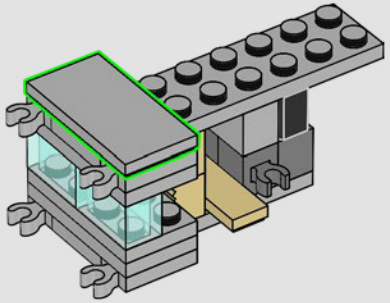

277

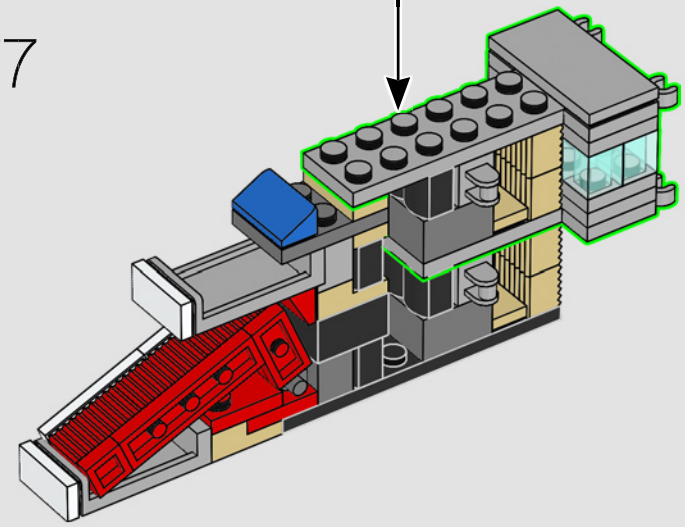

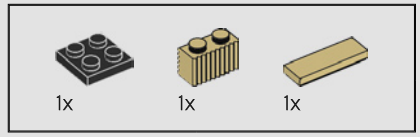

278

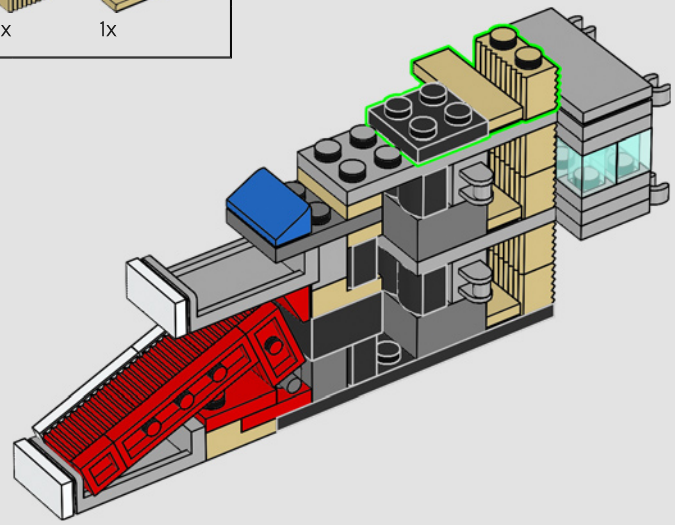

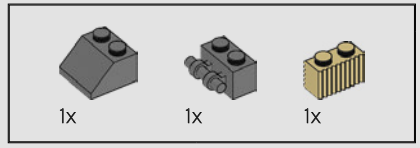

279

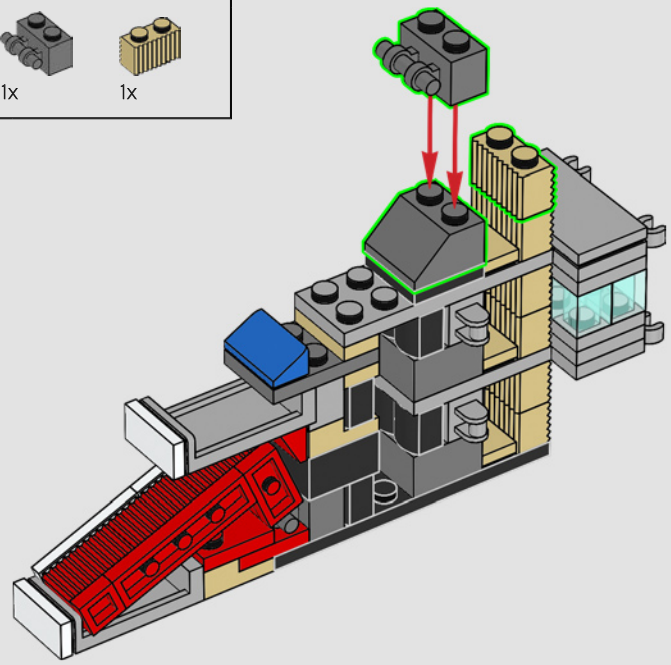

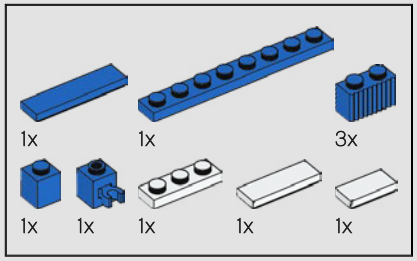

280

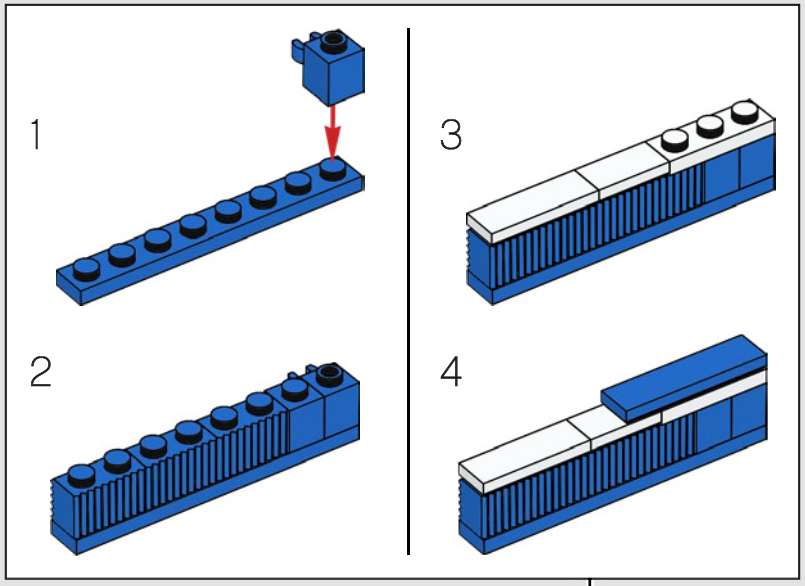

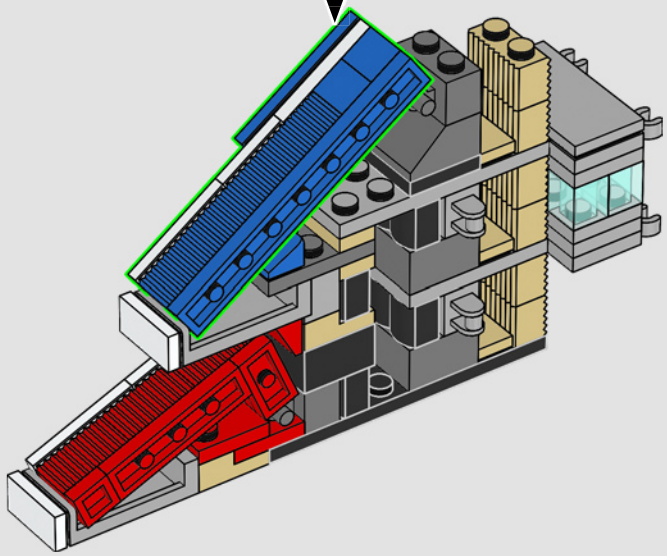

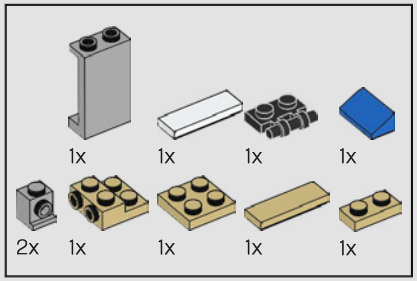

281

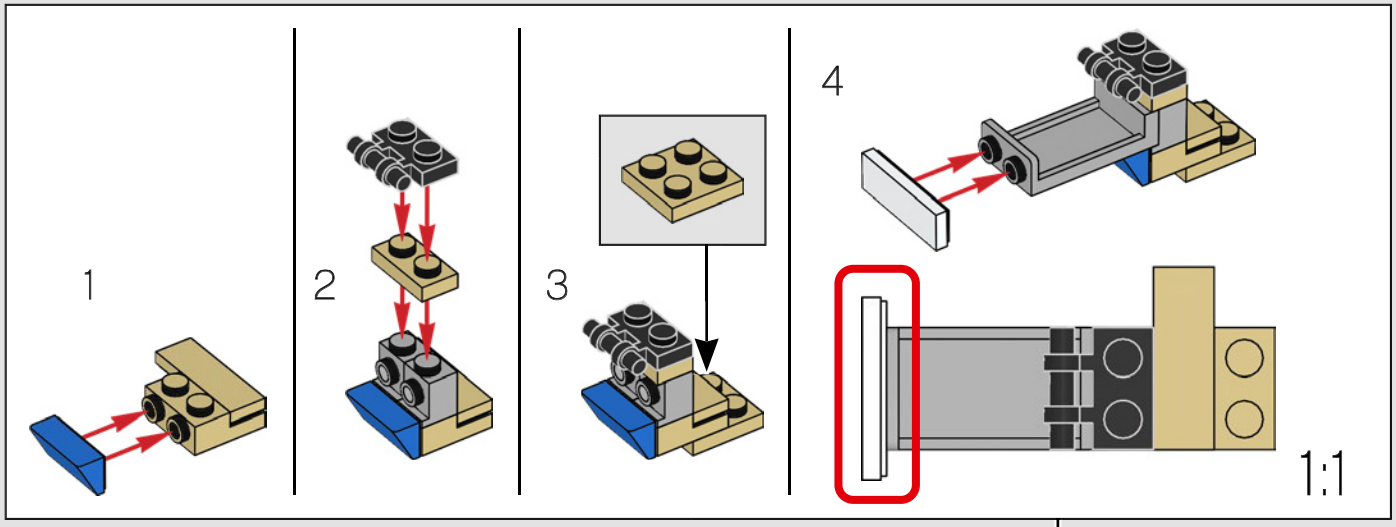

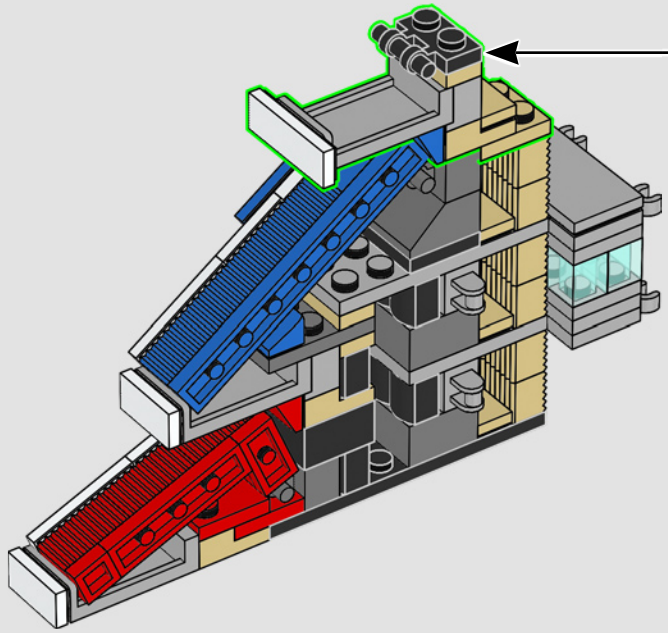

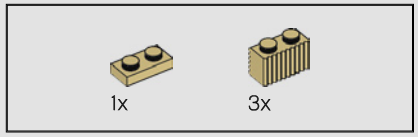

282

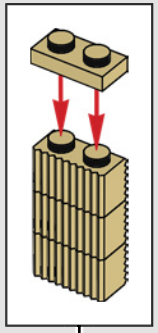

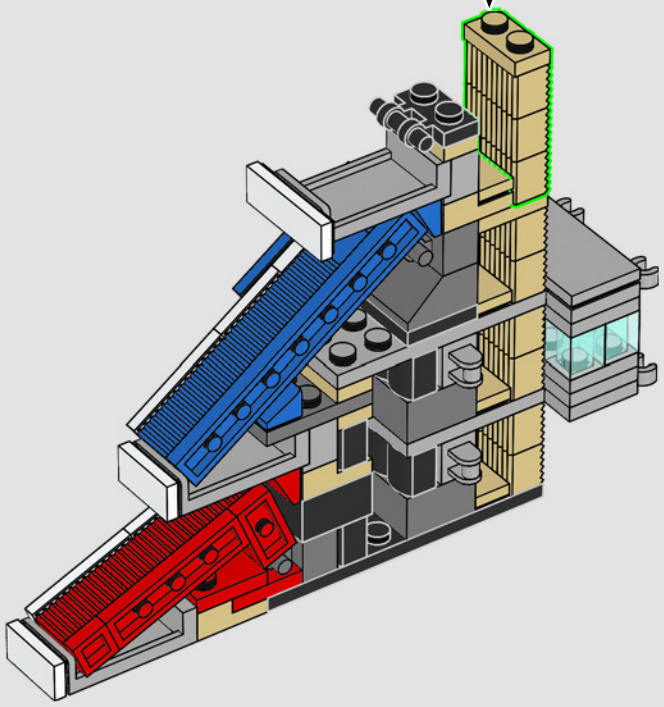

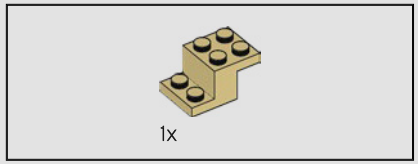

283

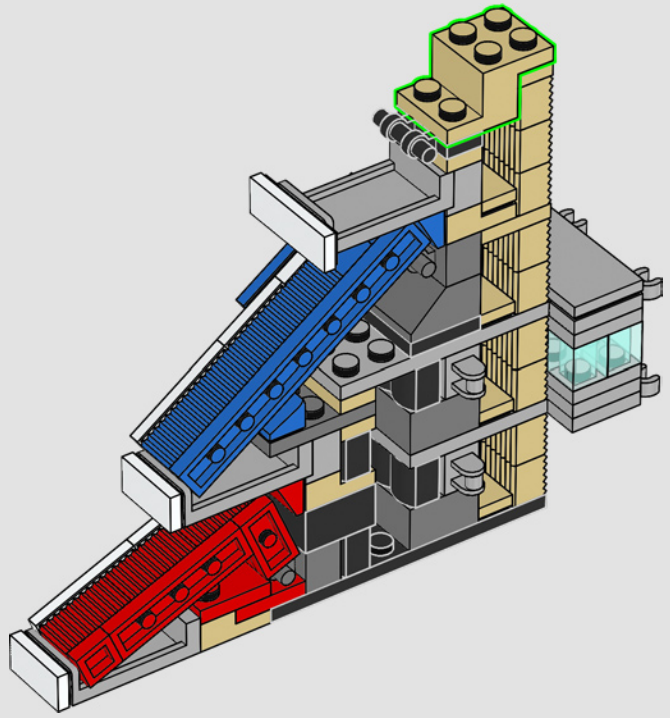

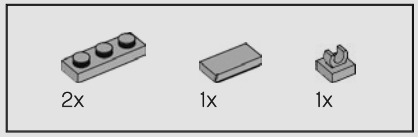

284

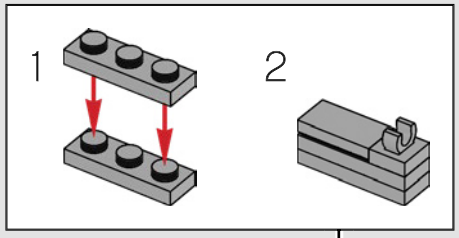

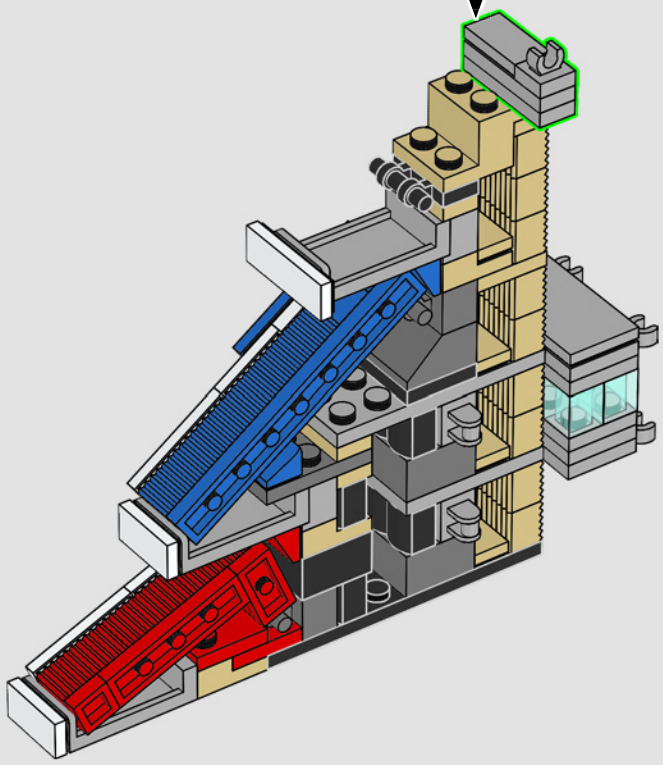

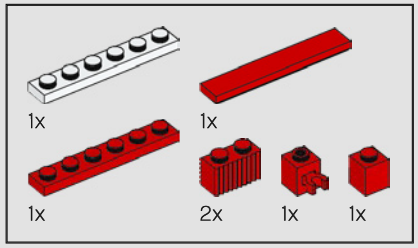

285

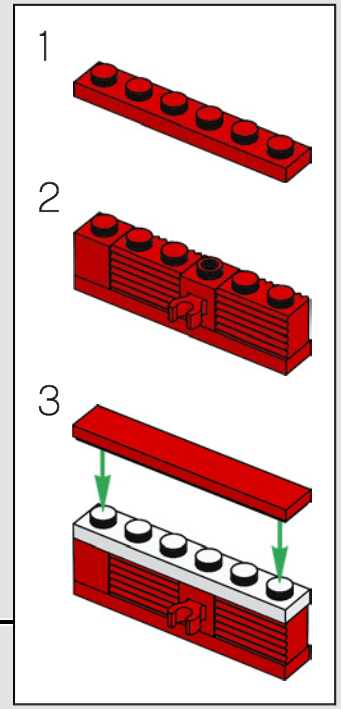

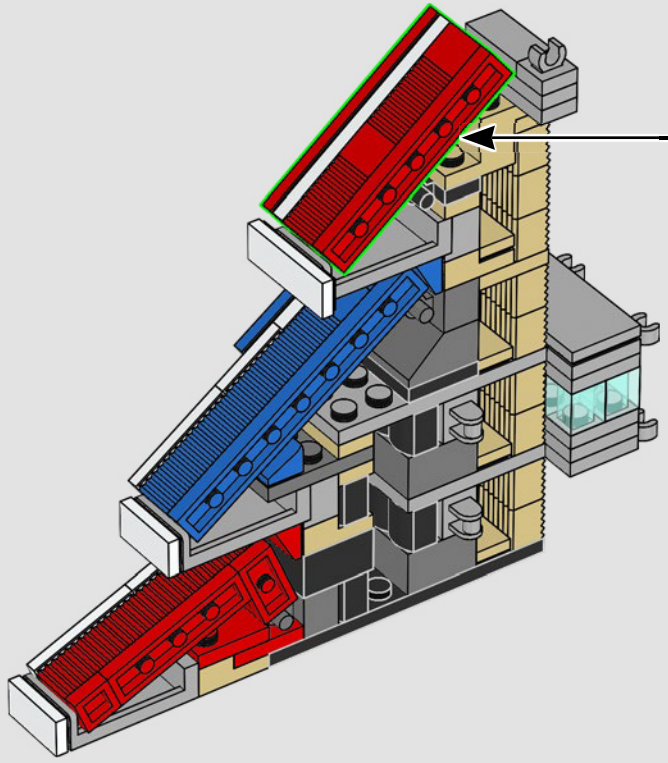

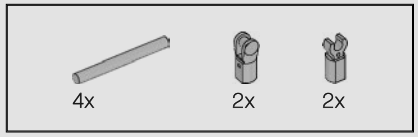

286

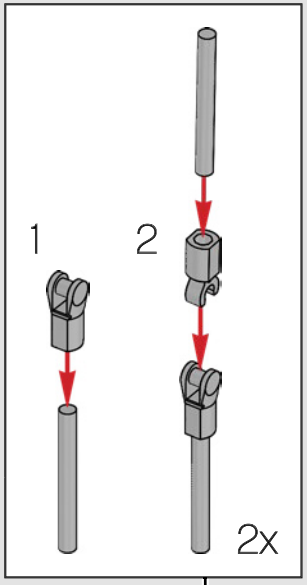

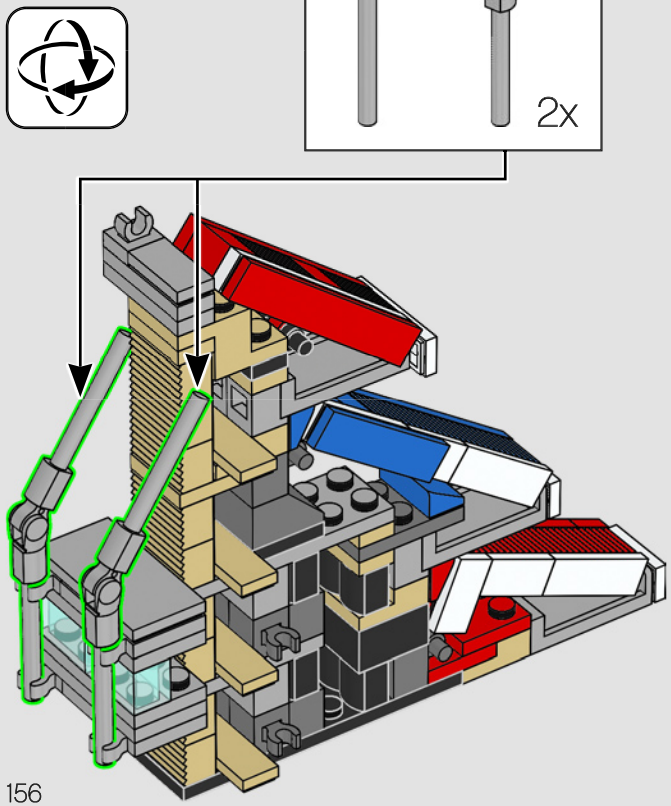

287

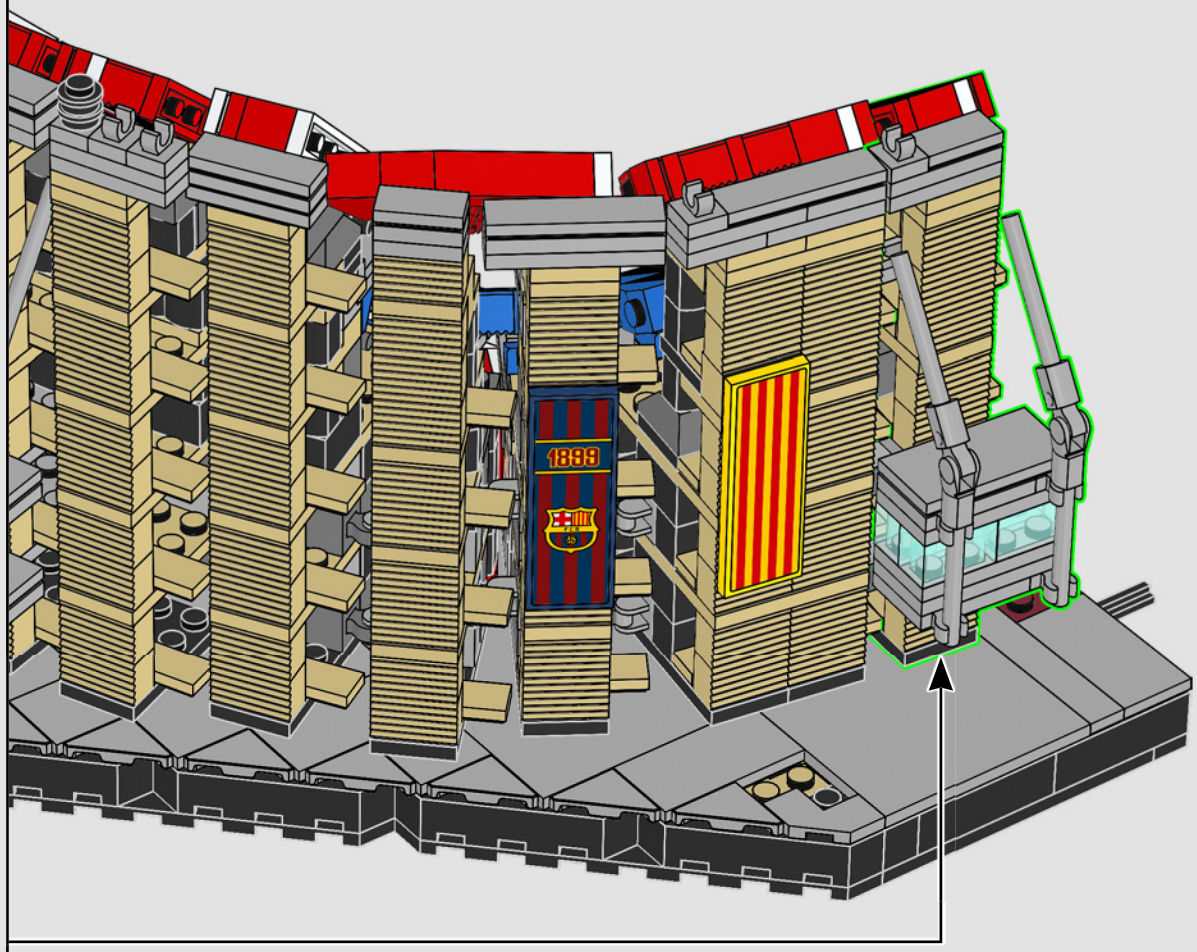

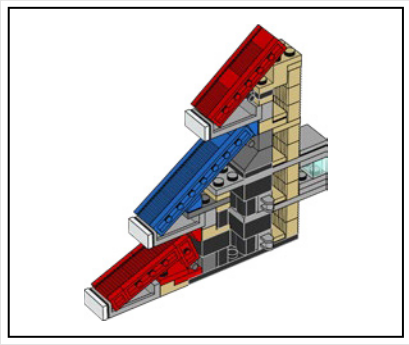

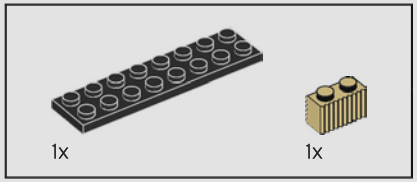

288

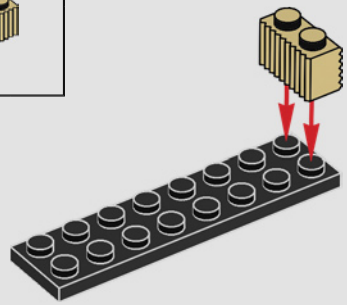

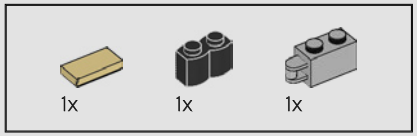

289

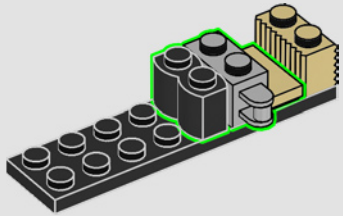

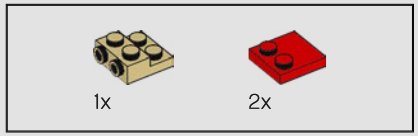

290

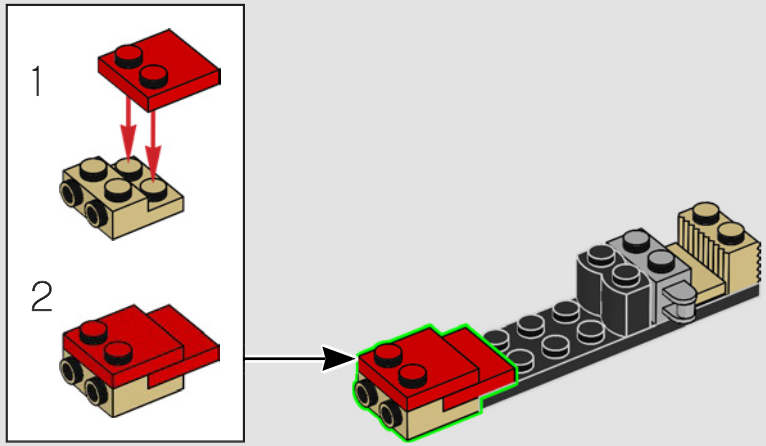

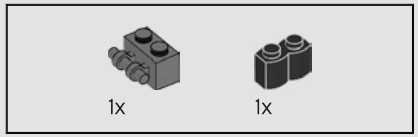

291

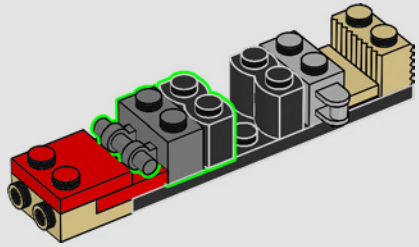

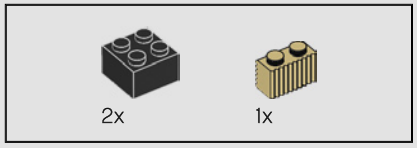

292

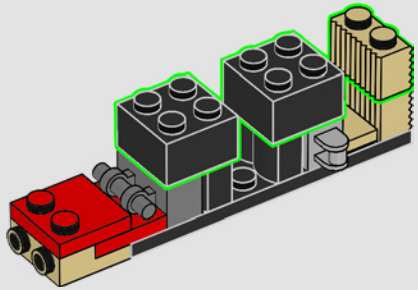

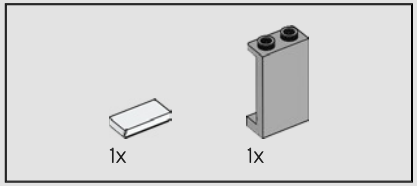

293

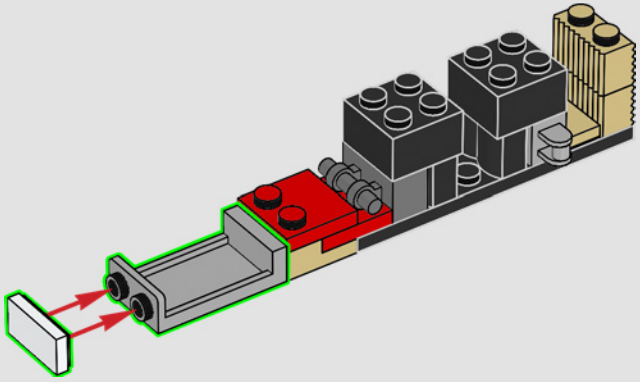

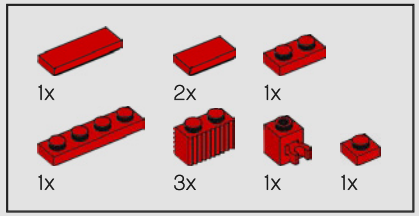

294

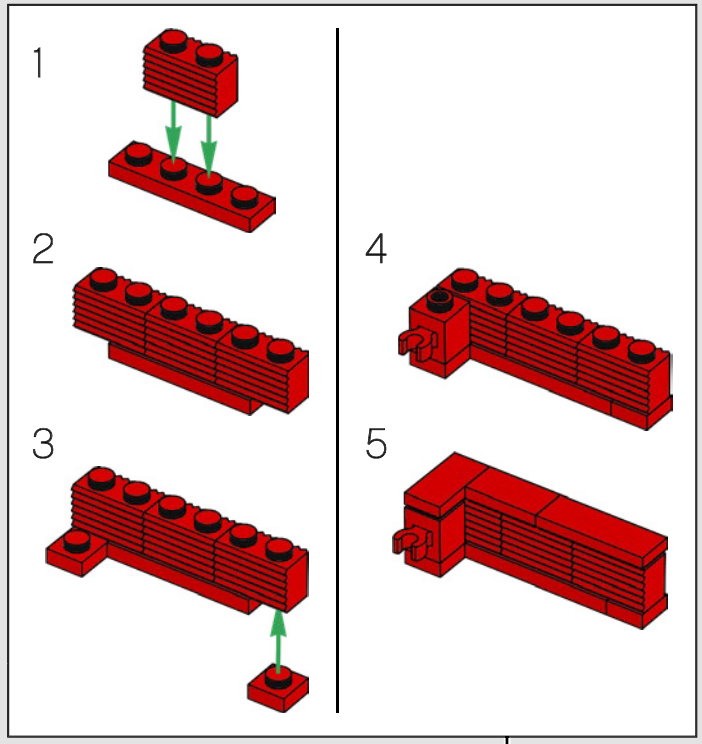

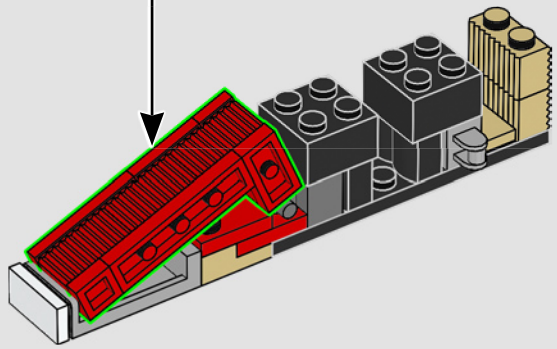

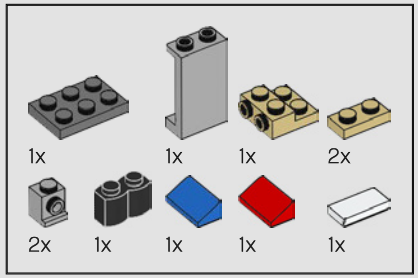

295

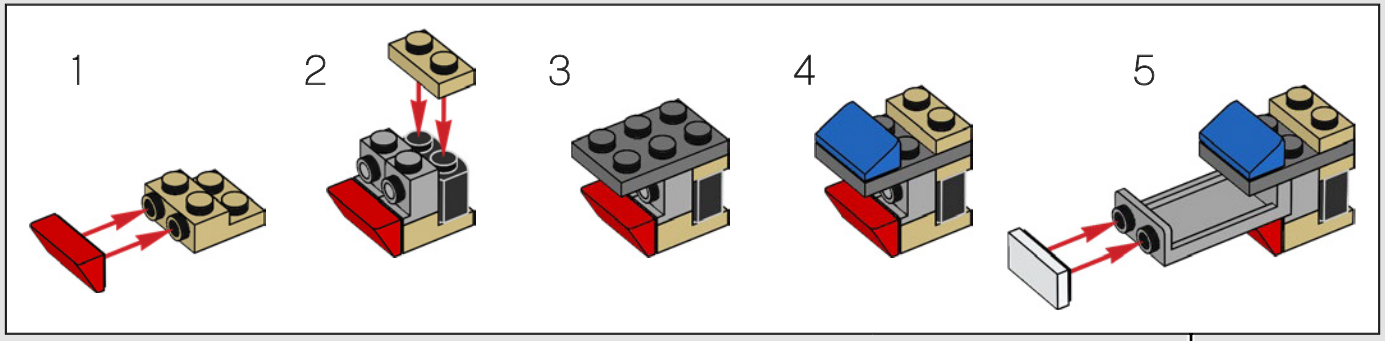

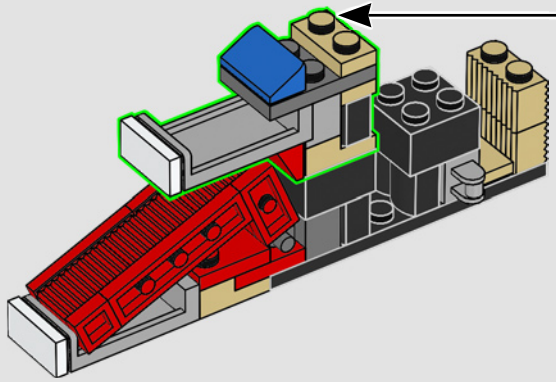

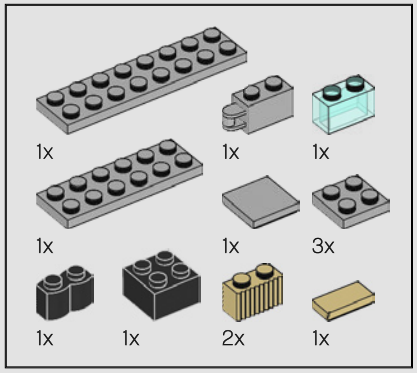

296

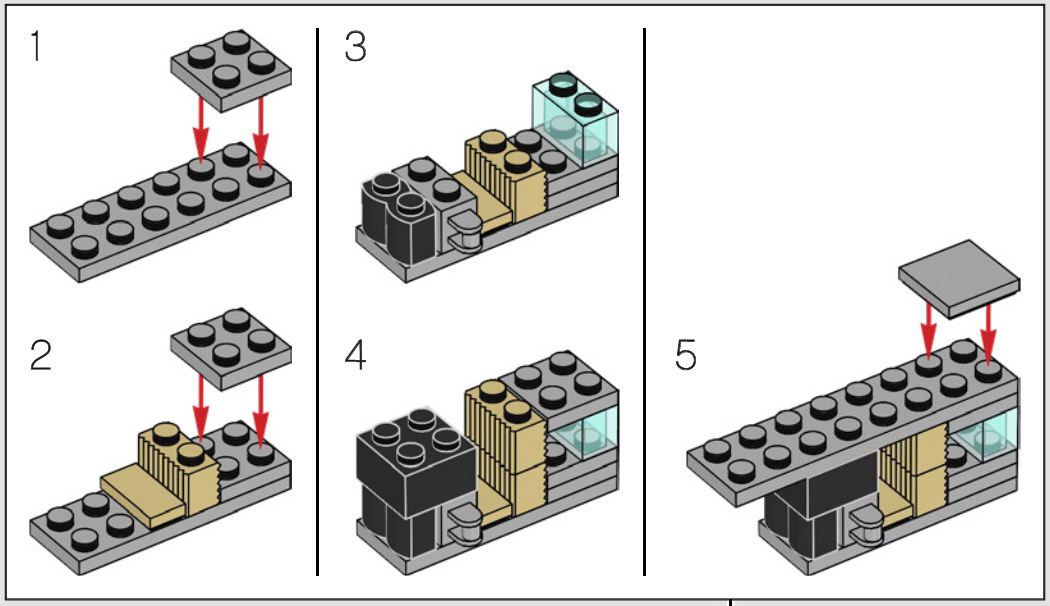

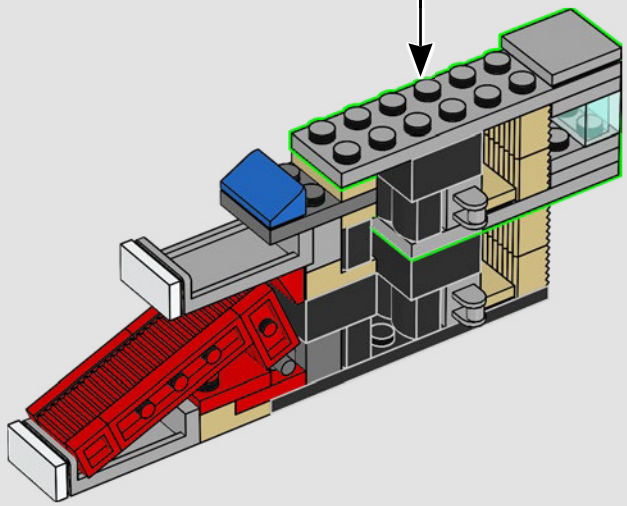

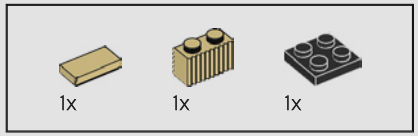

297

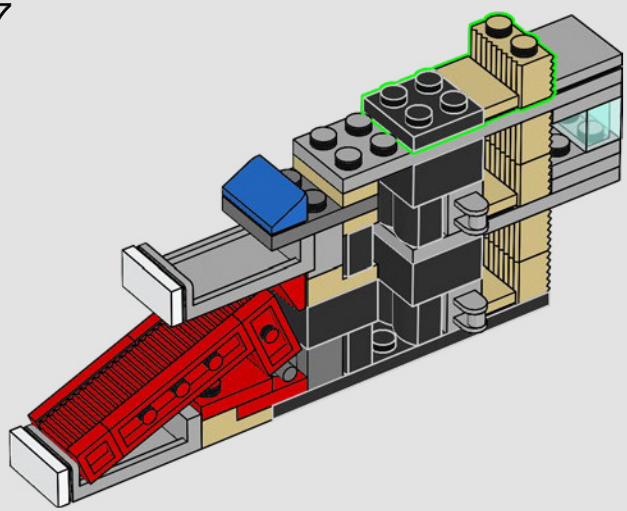

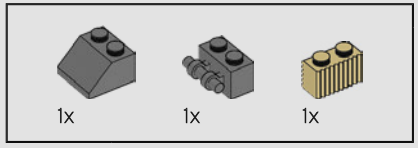

298

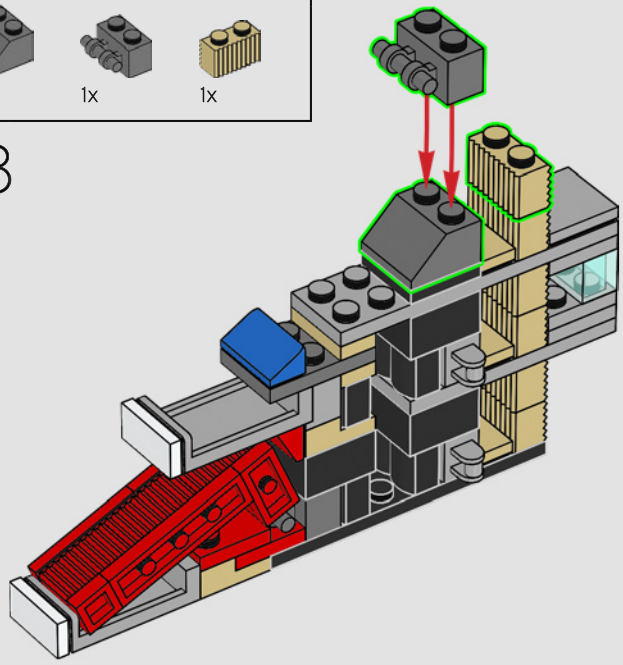

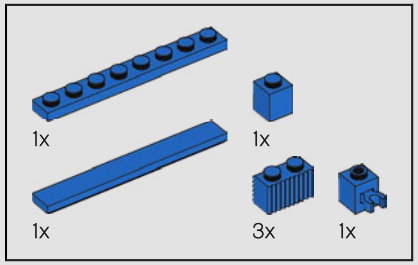

299

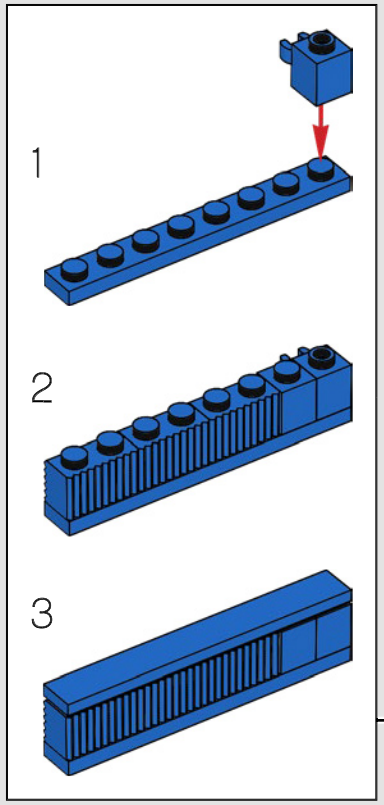

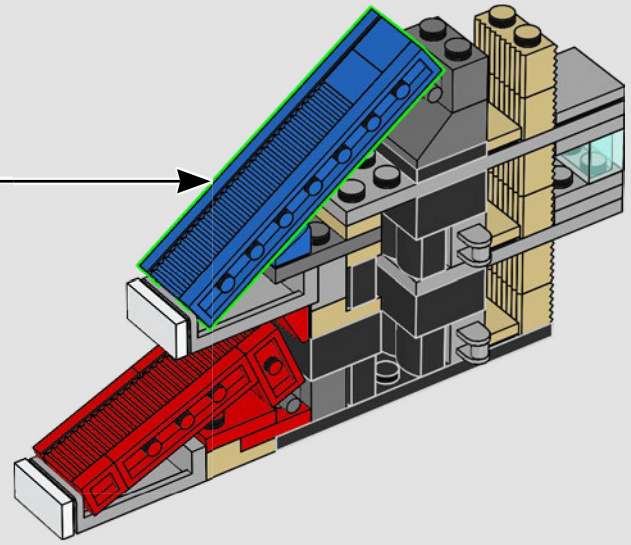

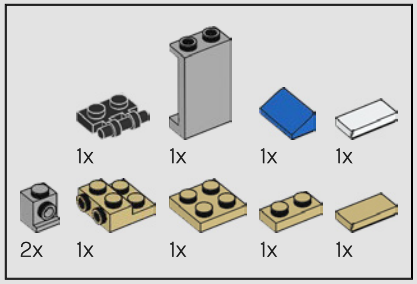

300

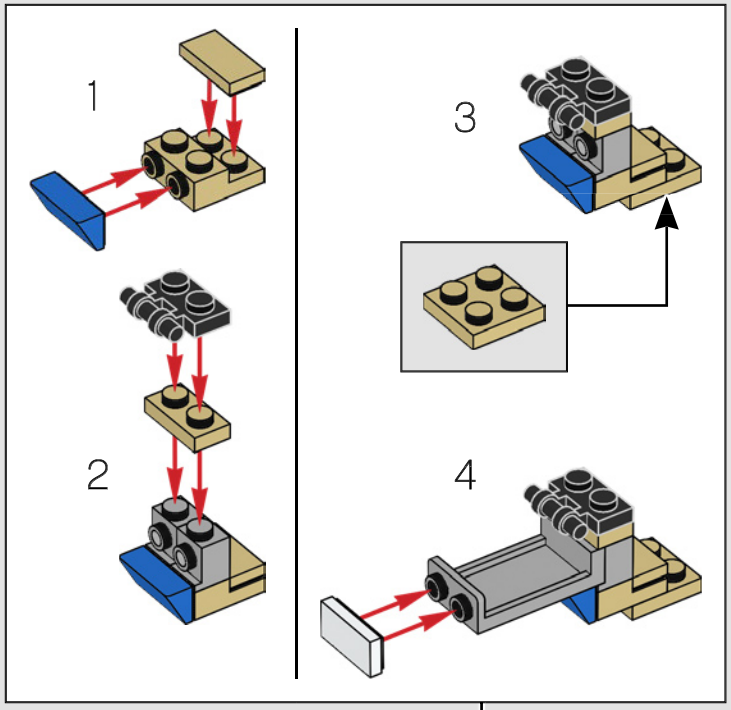

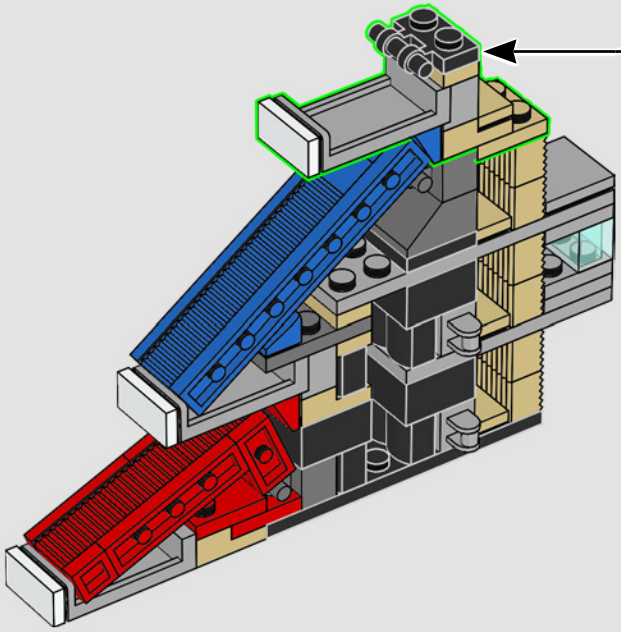

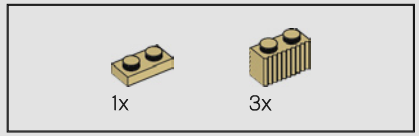

301

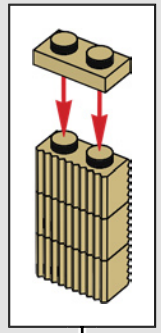

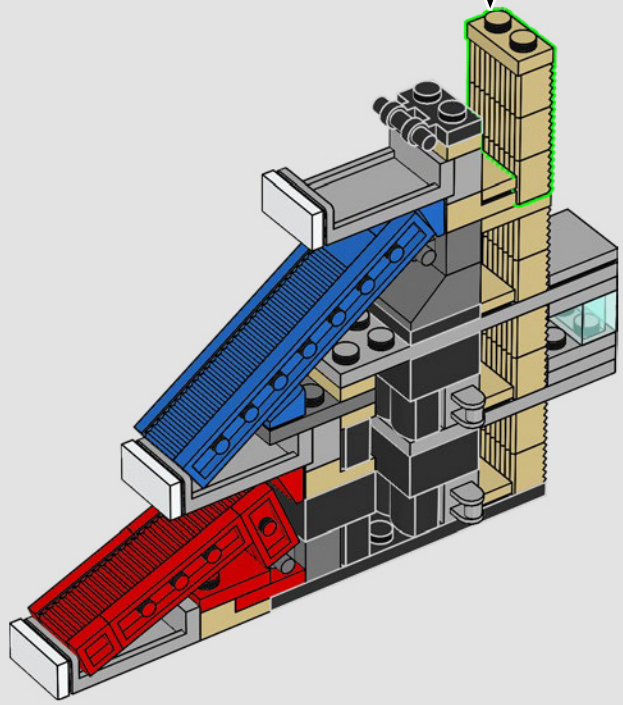

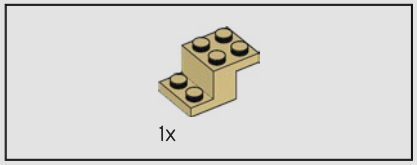

302

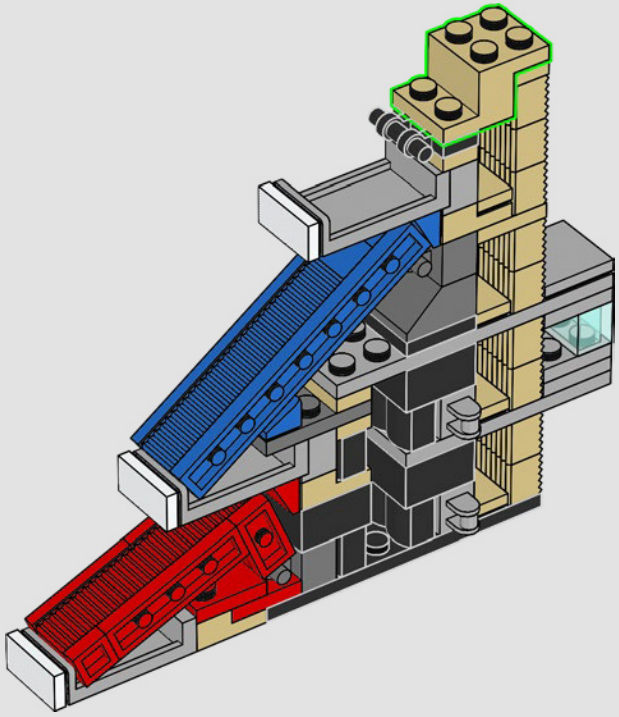

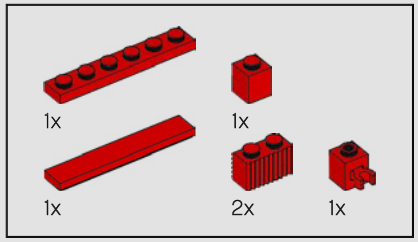

303

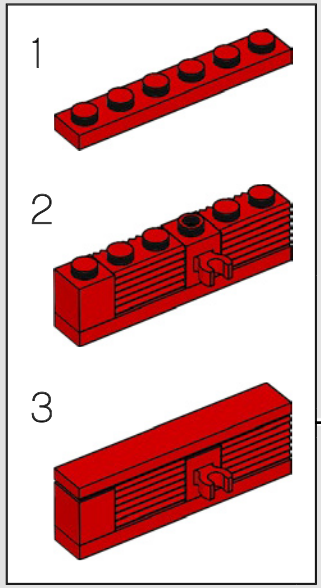

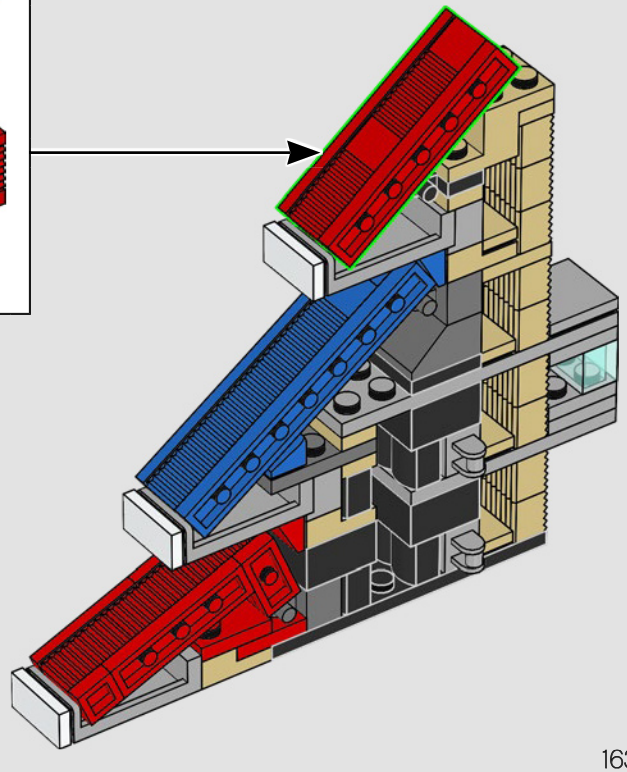

304

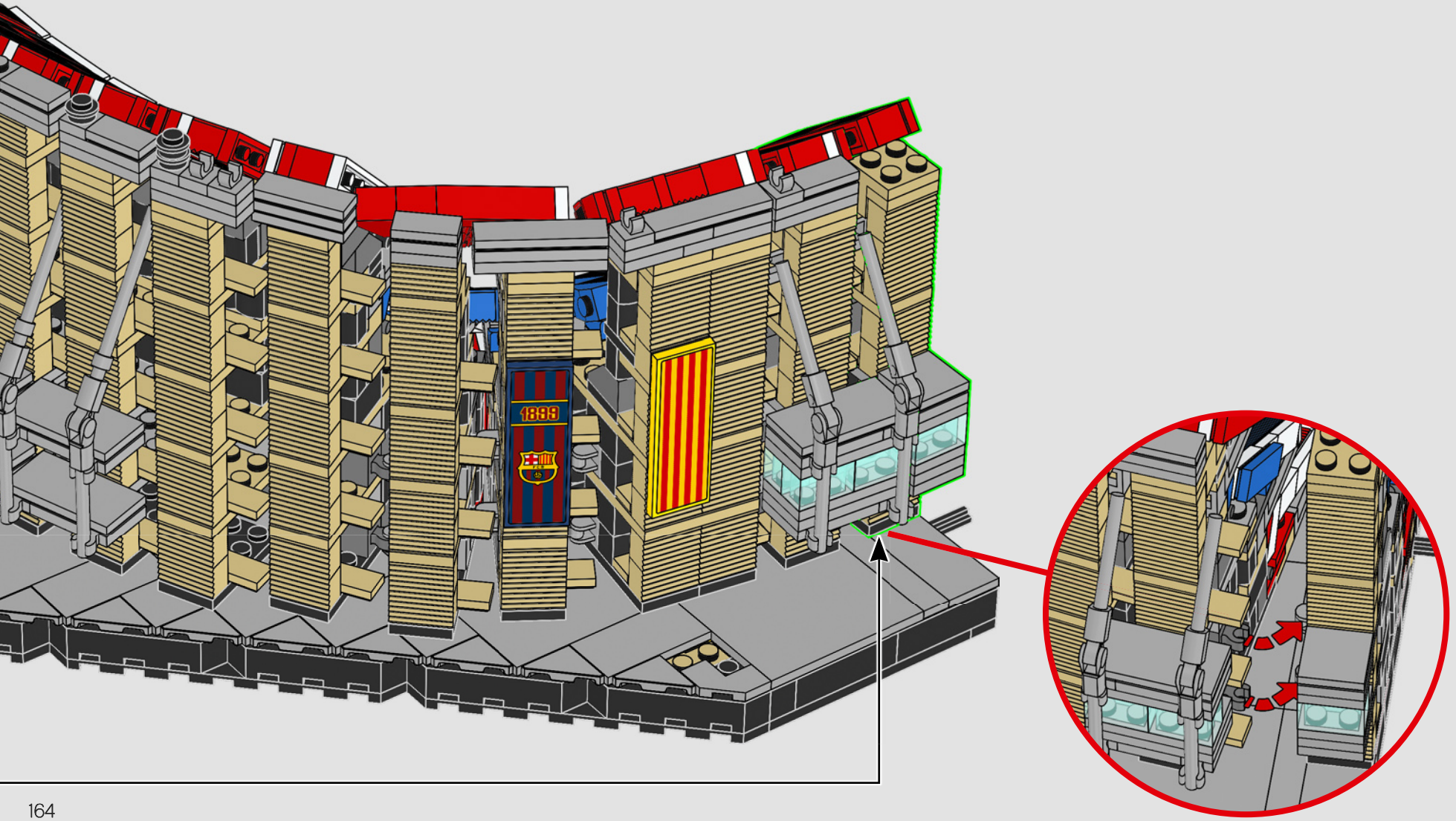

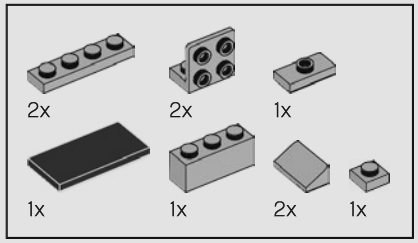

305

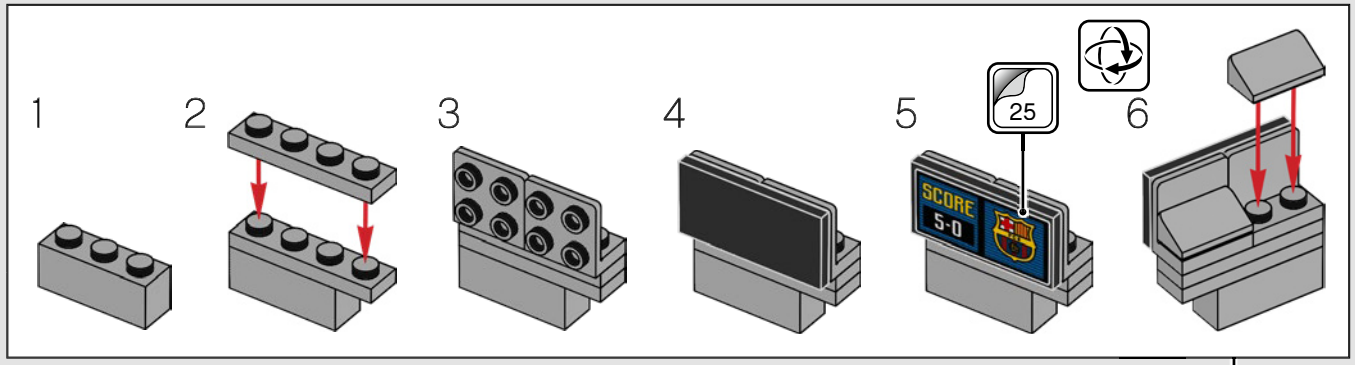

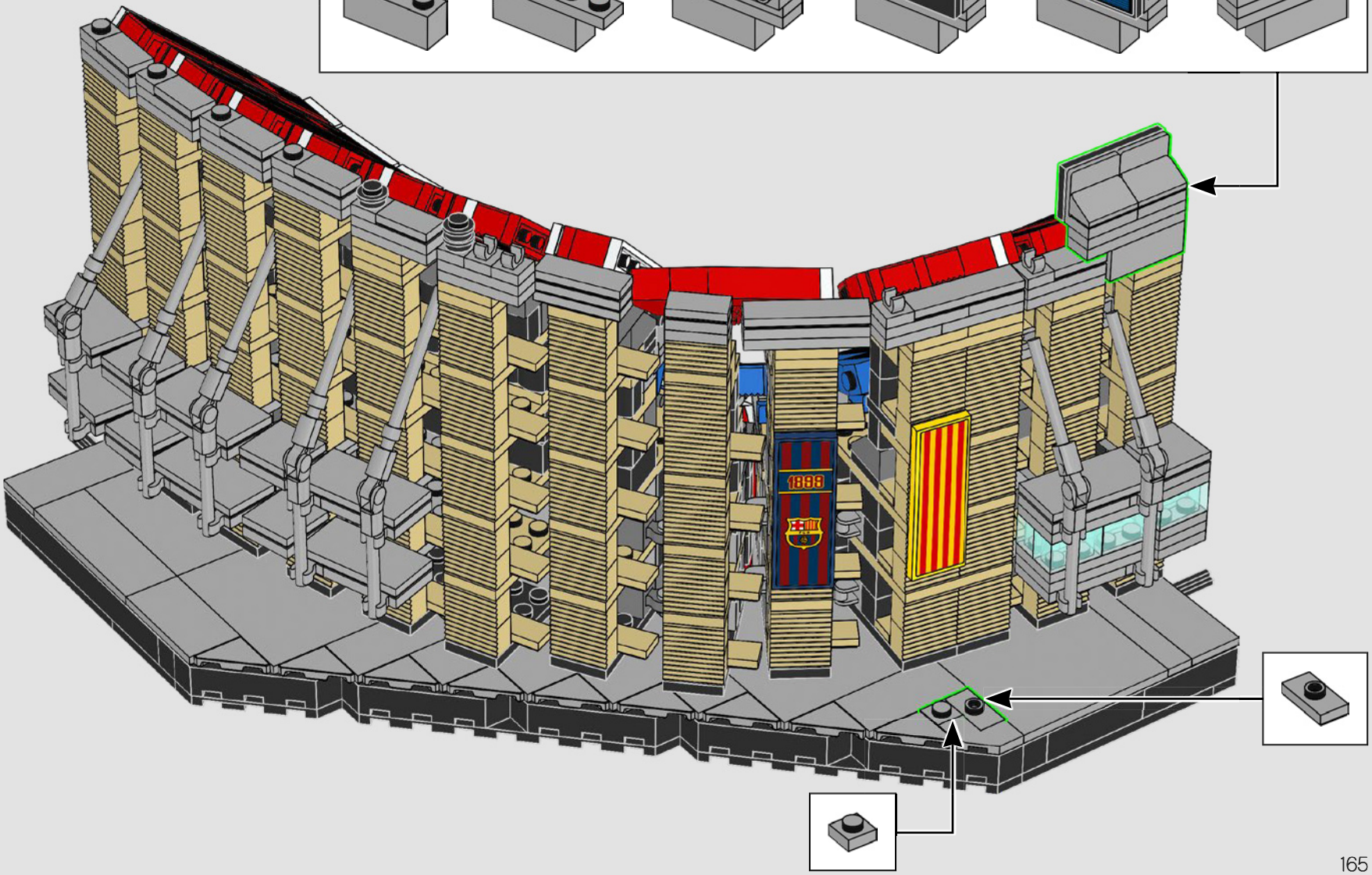

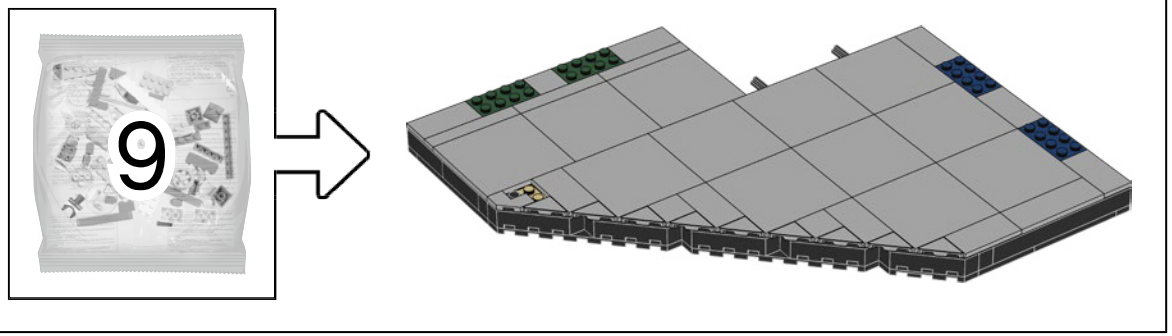

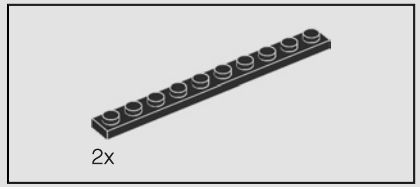

2

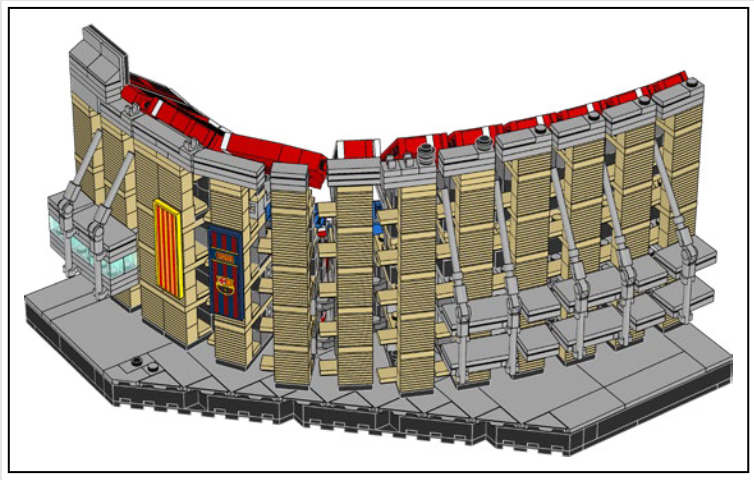

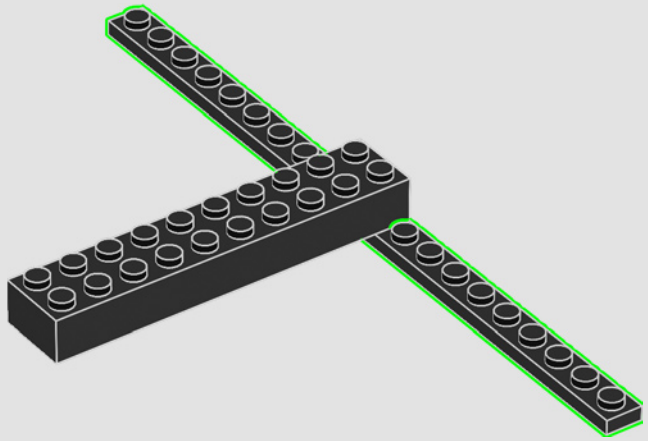

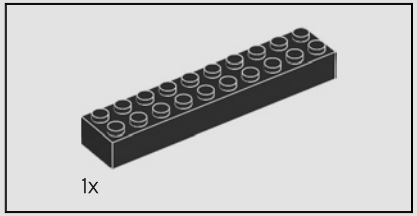

1

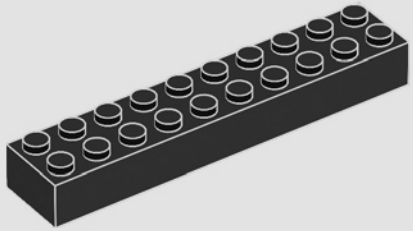

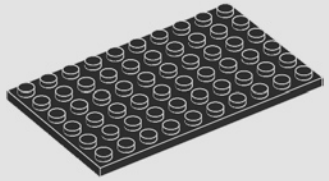

3

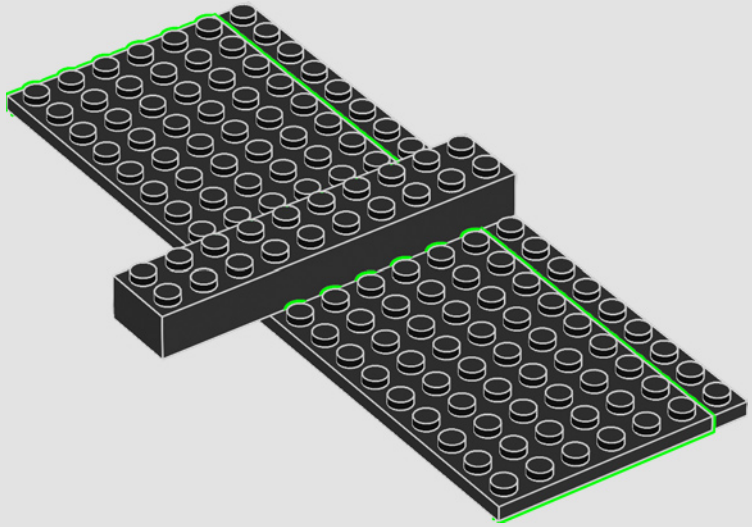

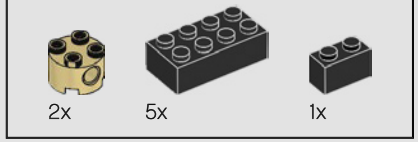

4

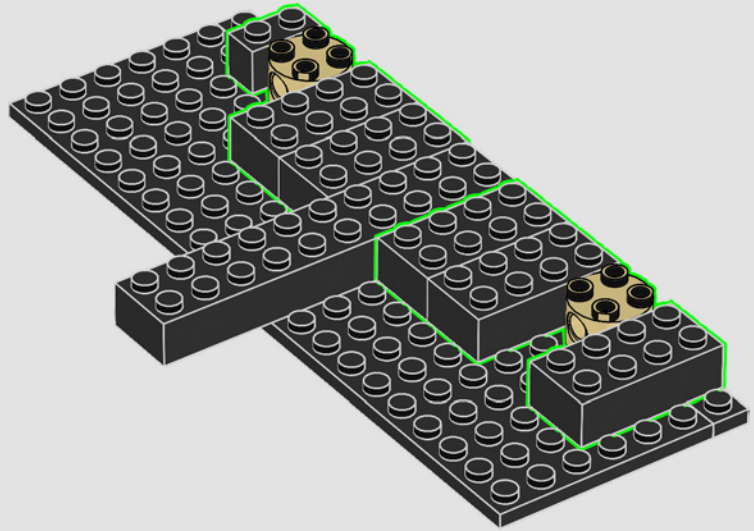

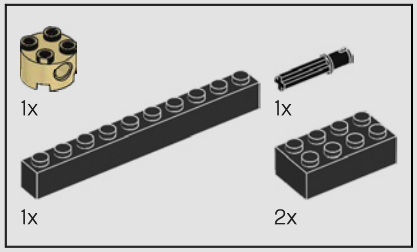

5

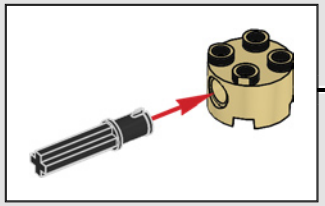

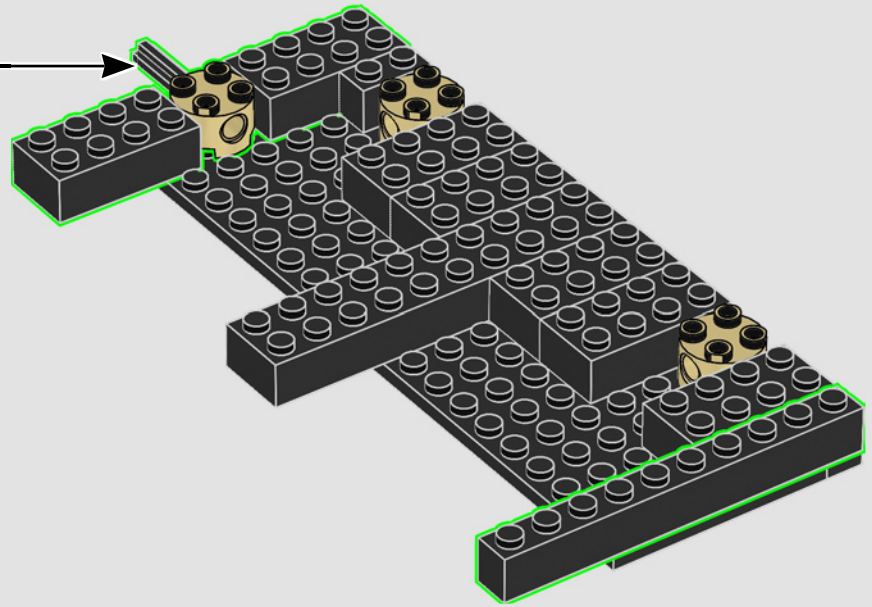

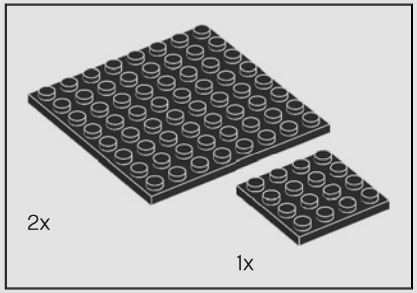

6

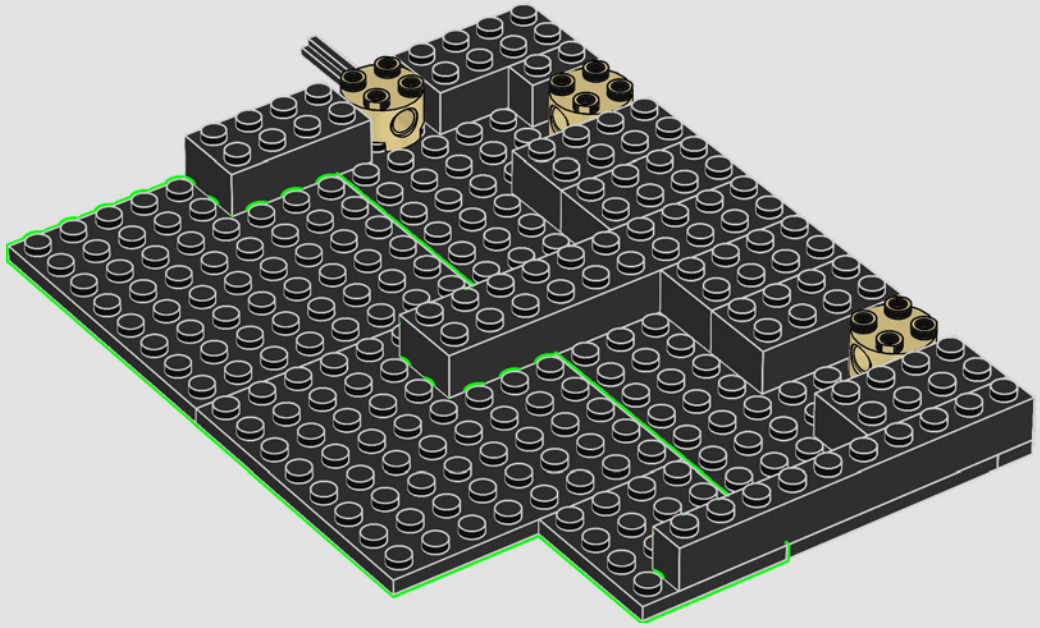

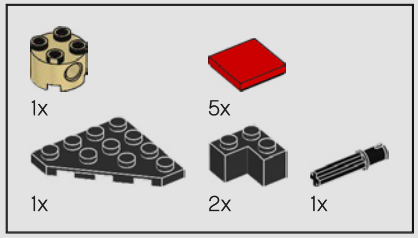

7

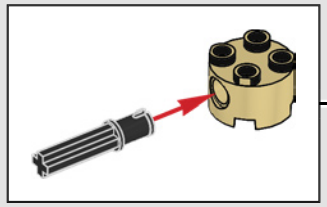

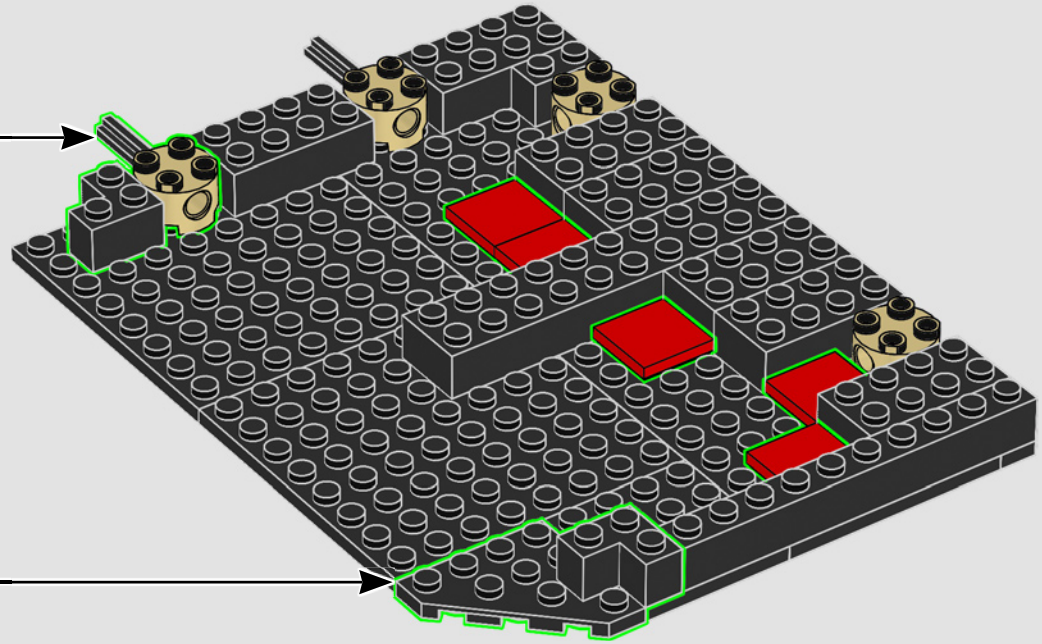

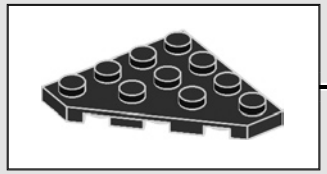

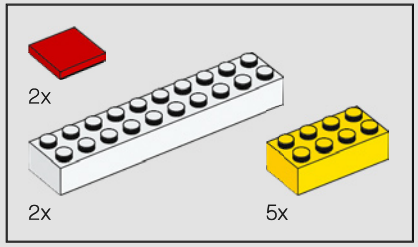

8

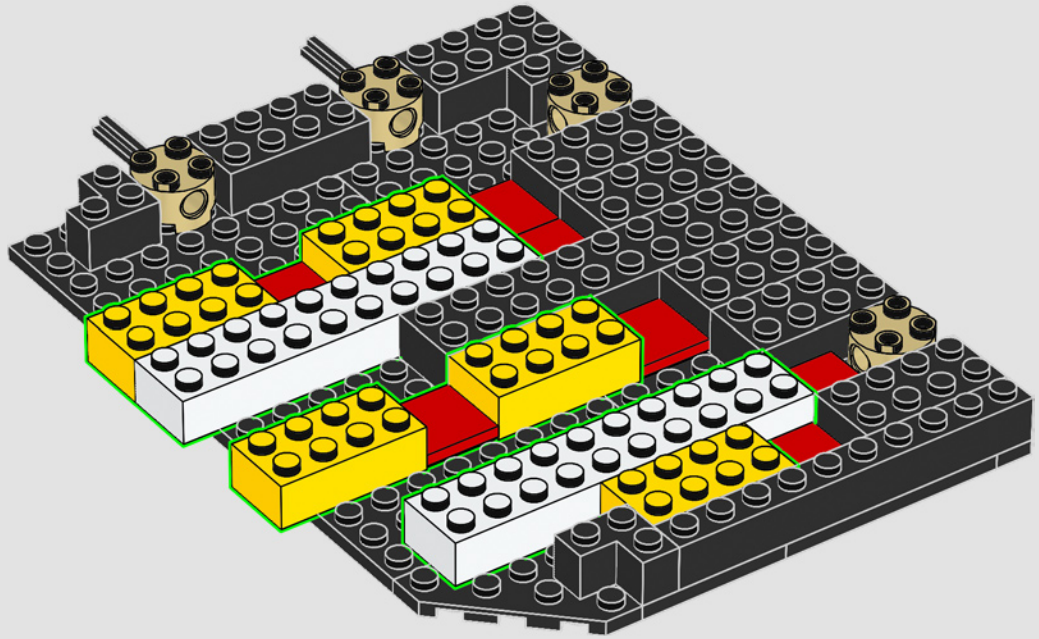

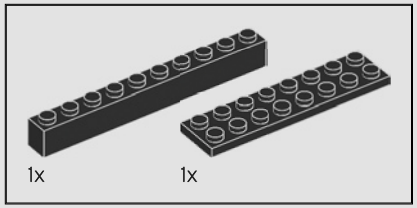

9

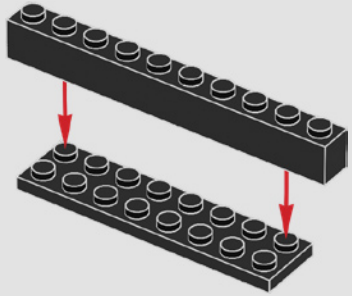

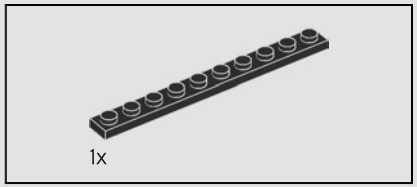

10

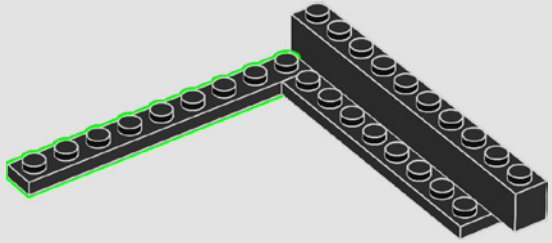

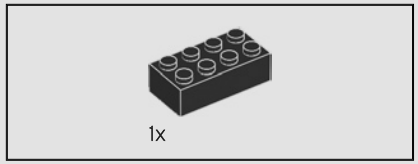

11

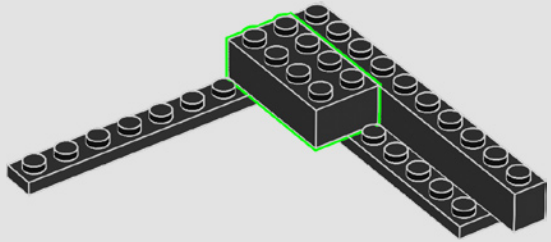

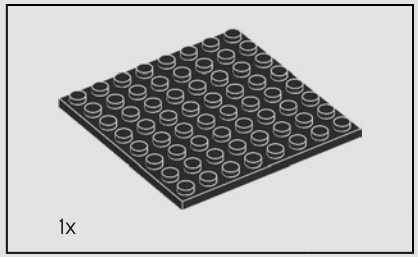

12

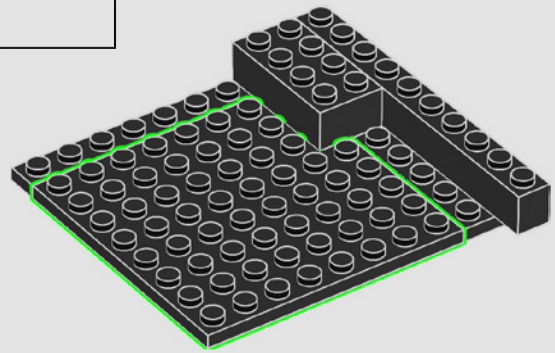

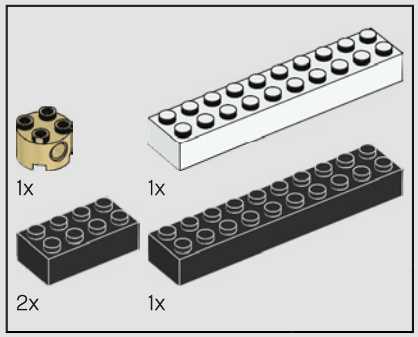

13

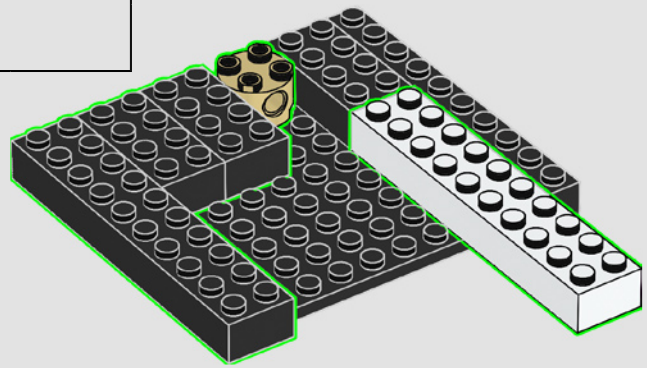

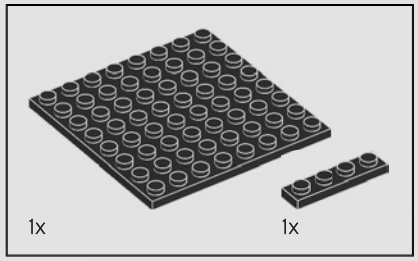

14

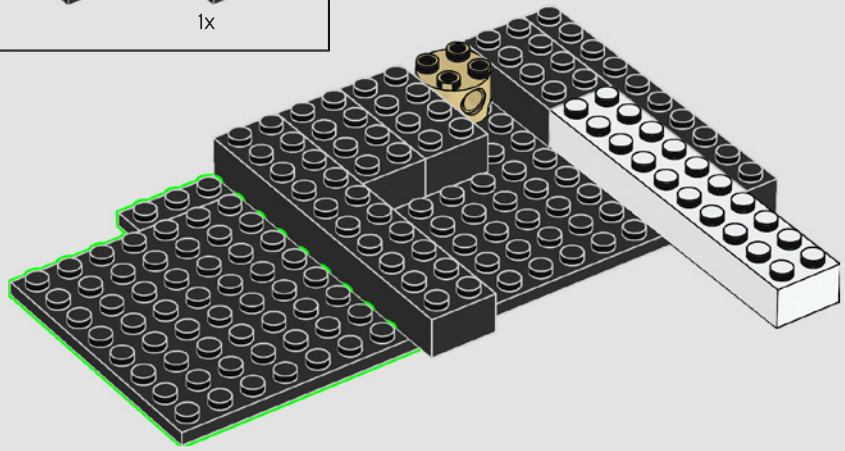

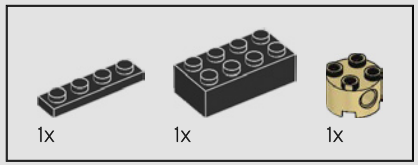

15

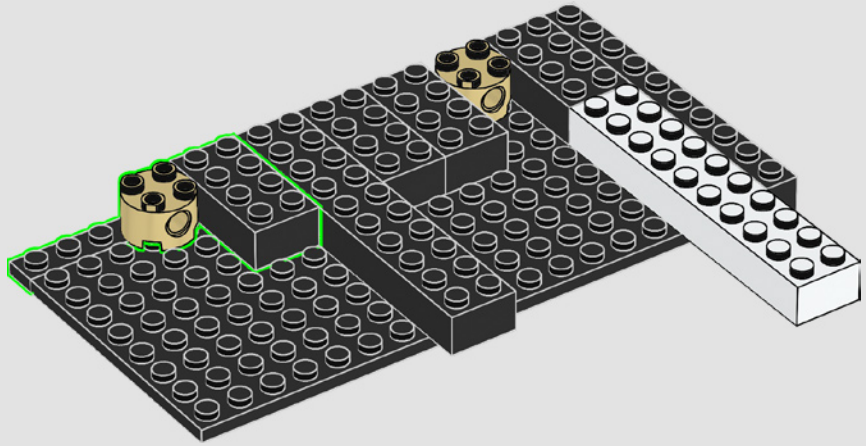

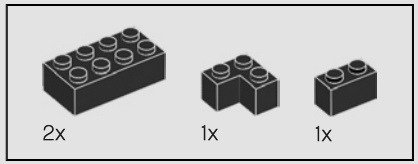

16

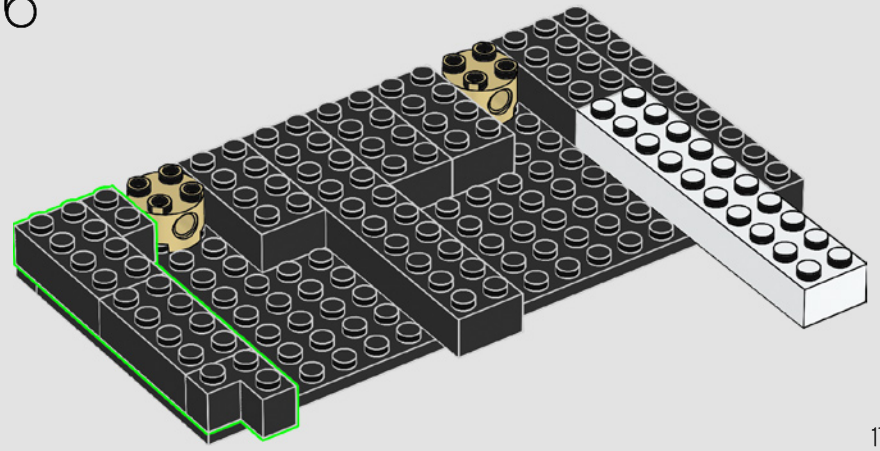

17

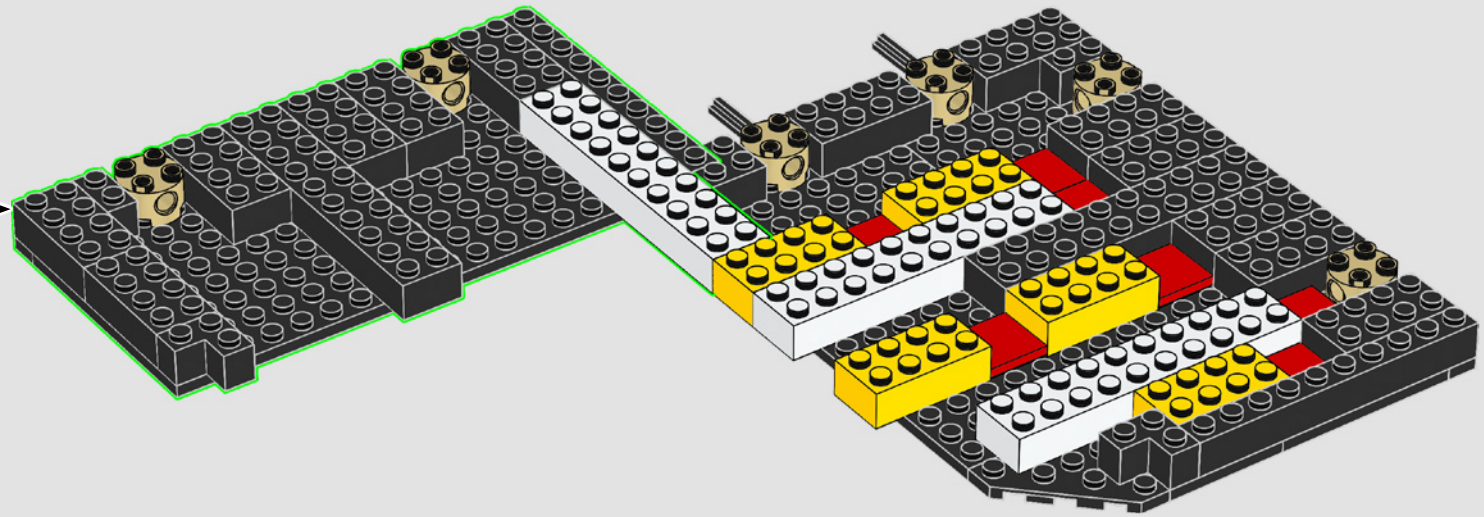

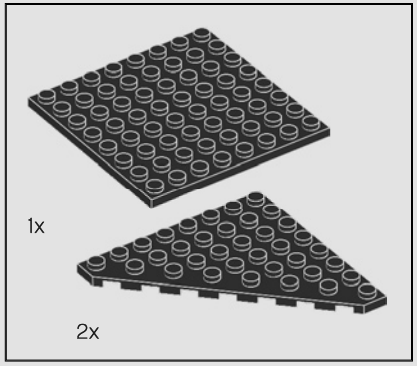

18

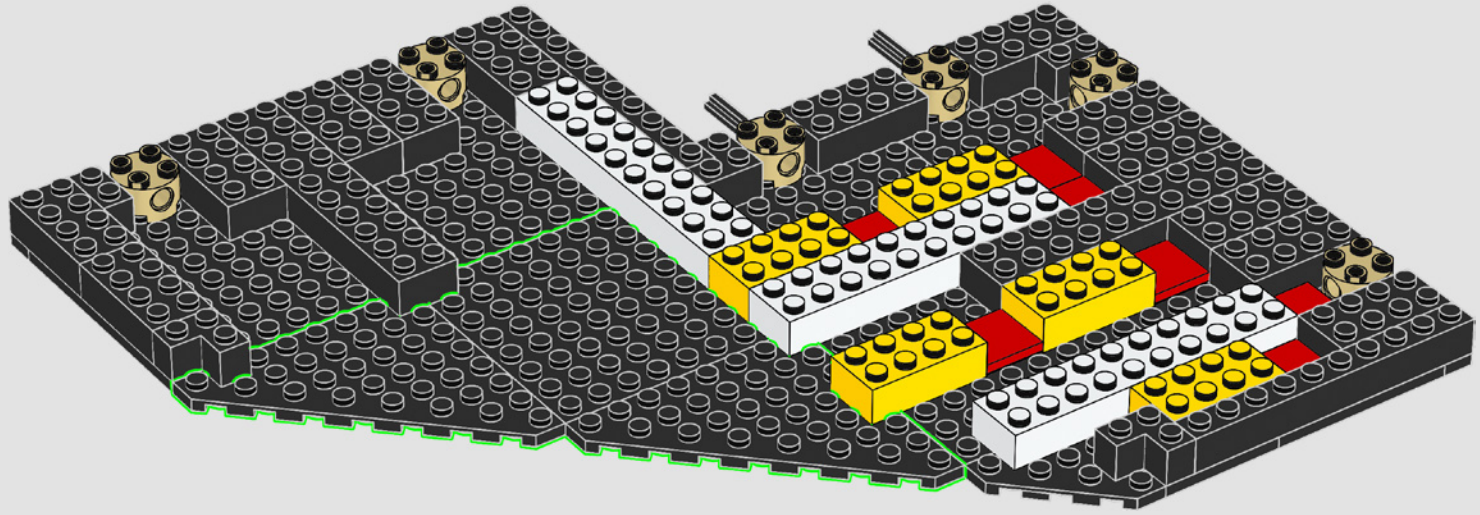

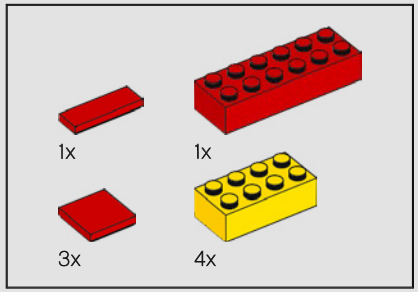

19

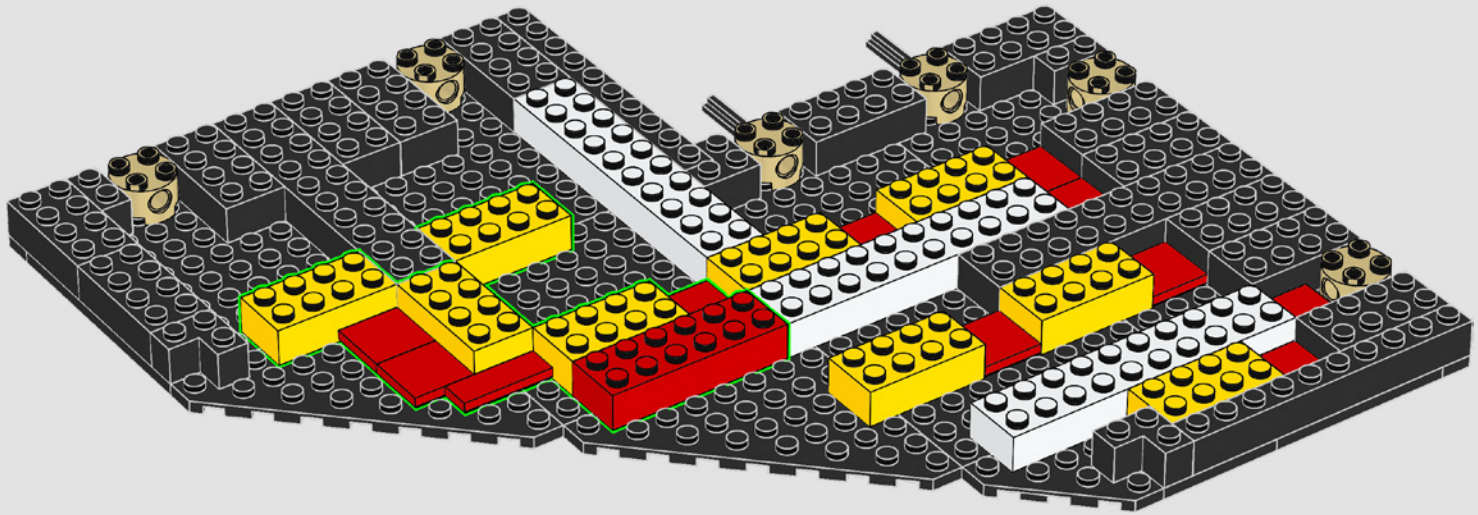

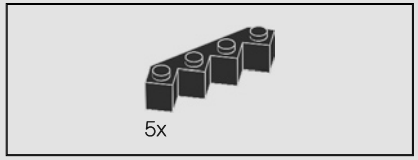

20

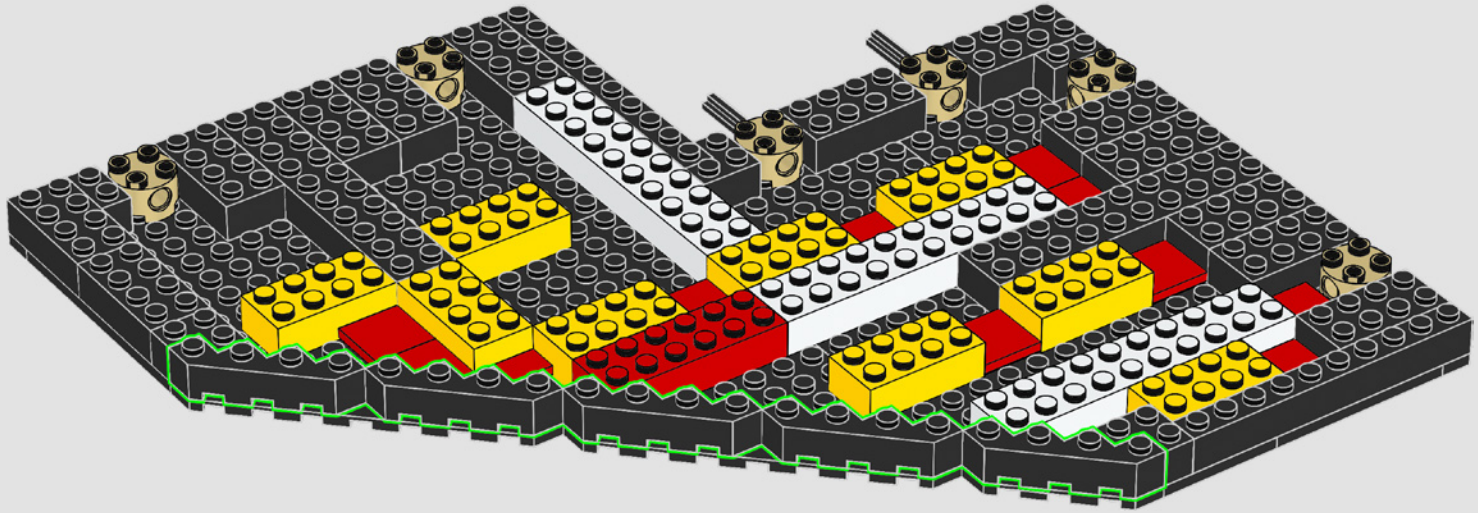

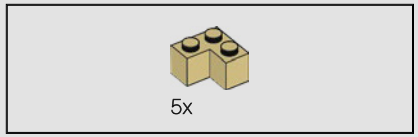

21

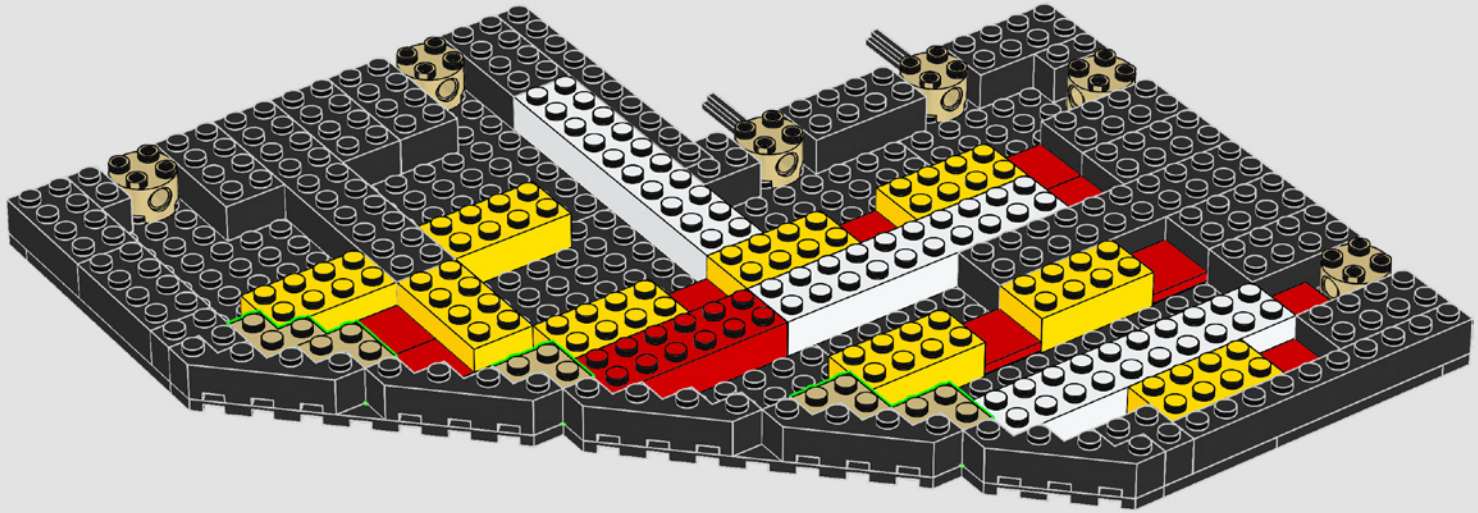

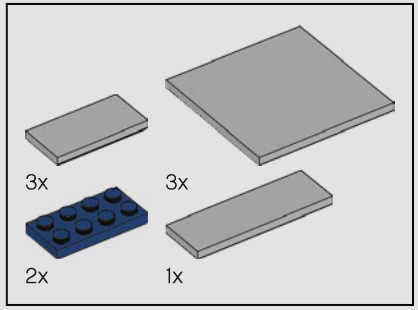

22

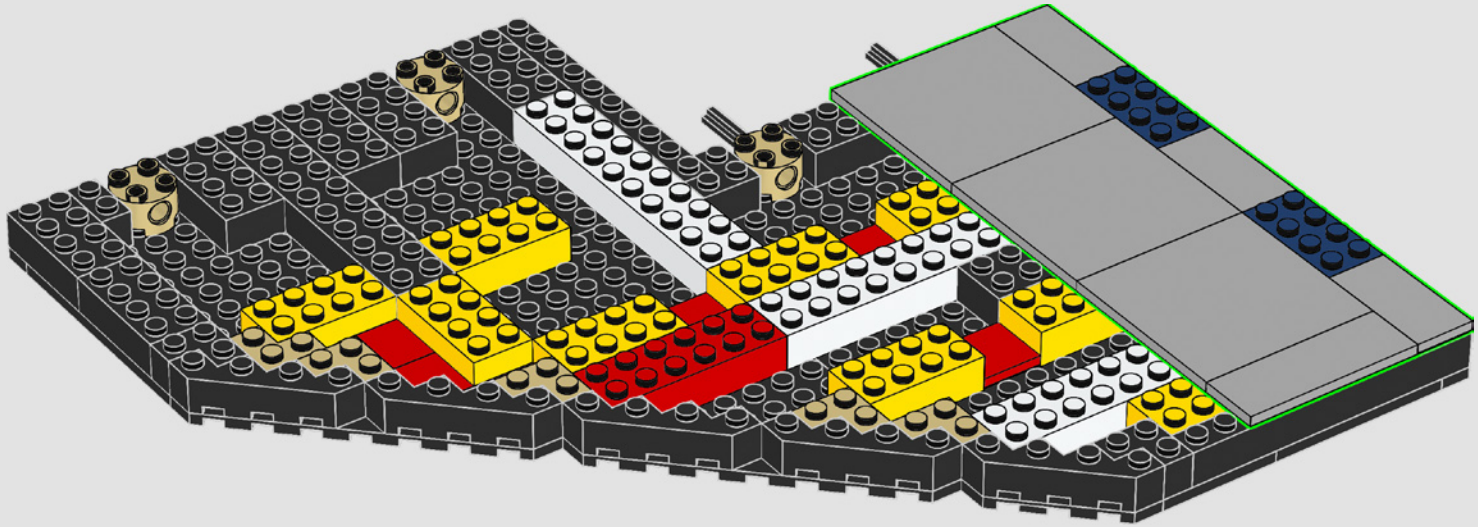

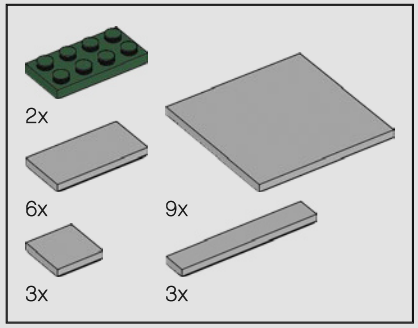

23

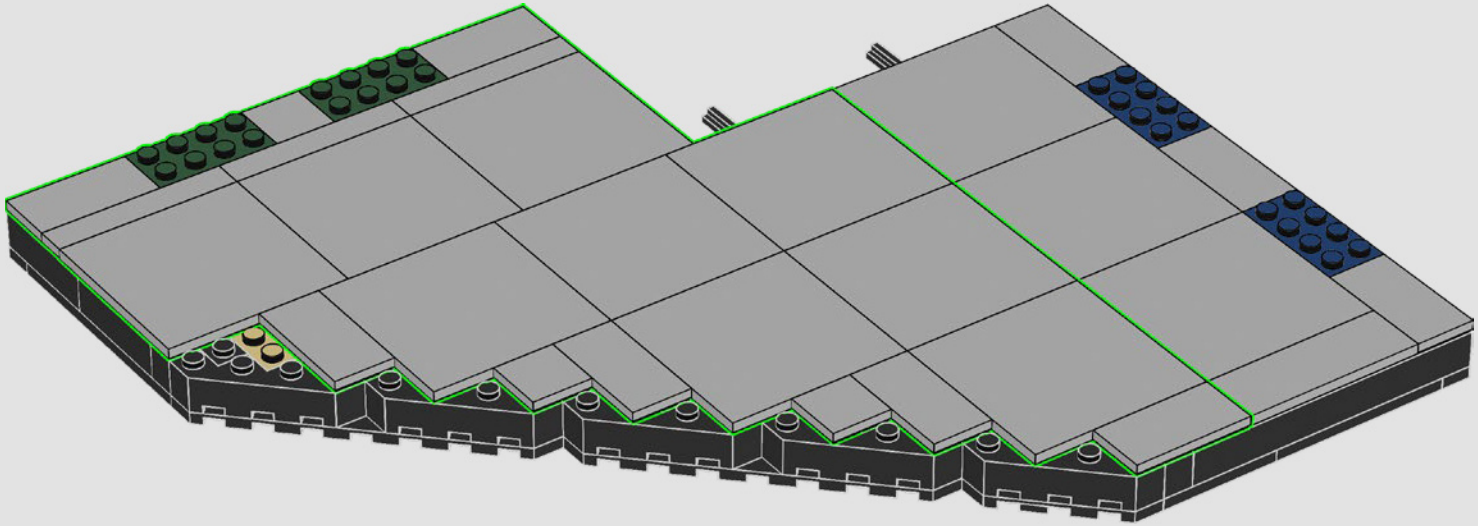

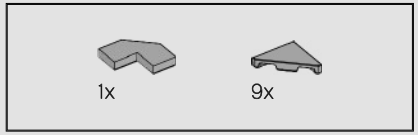

24

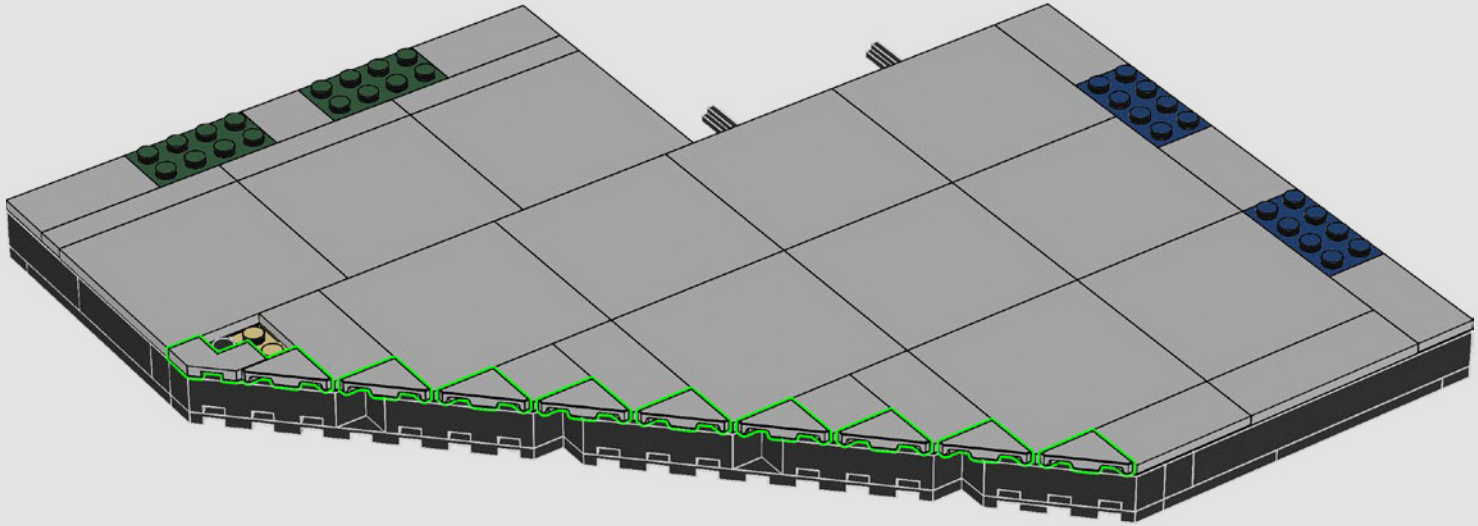

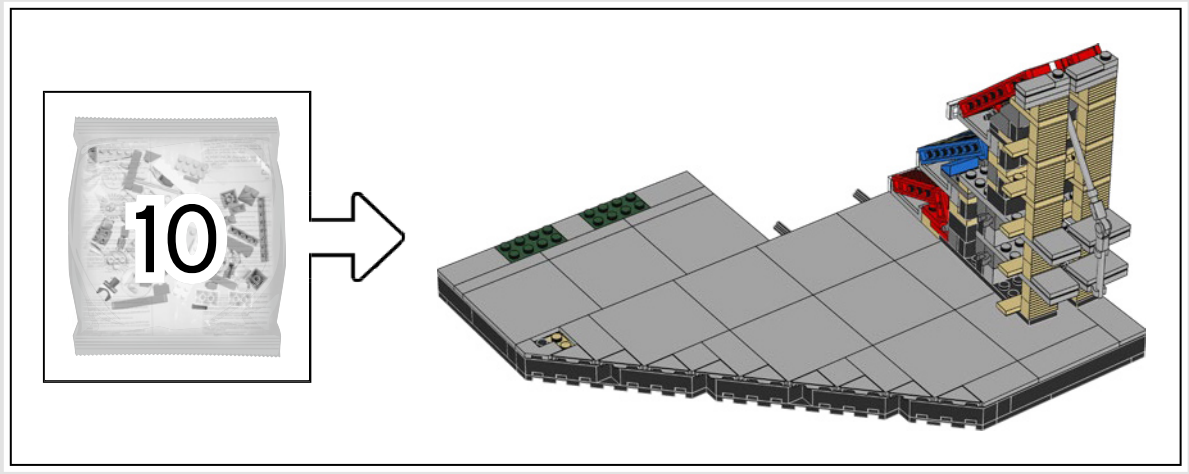

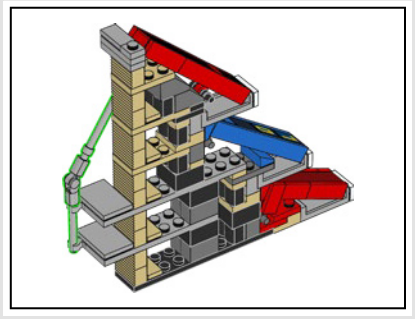

1x 1x

25

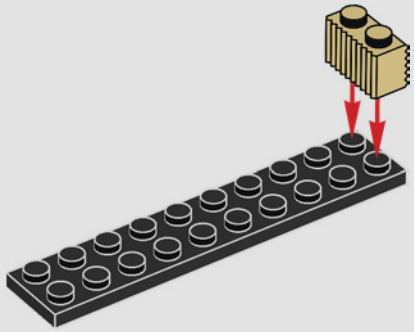

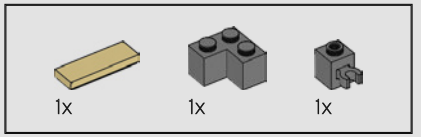

26

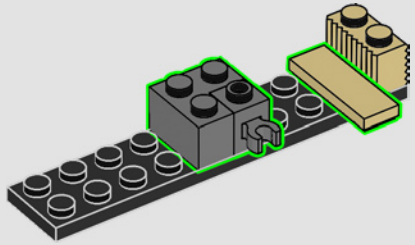

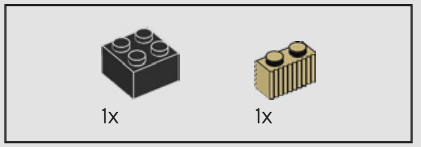

27

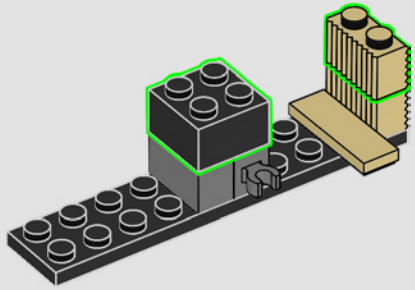

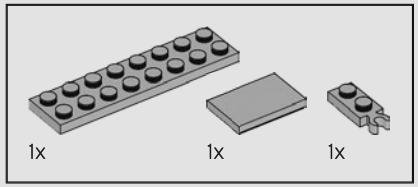

28

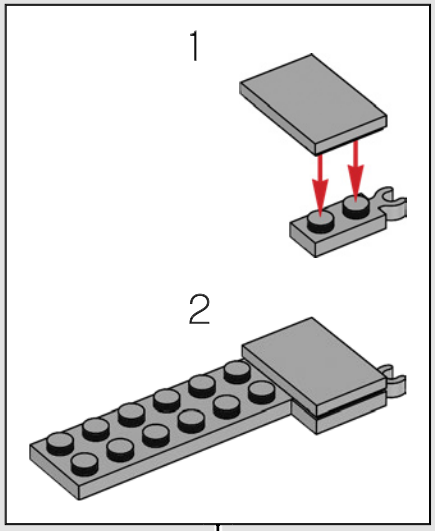

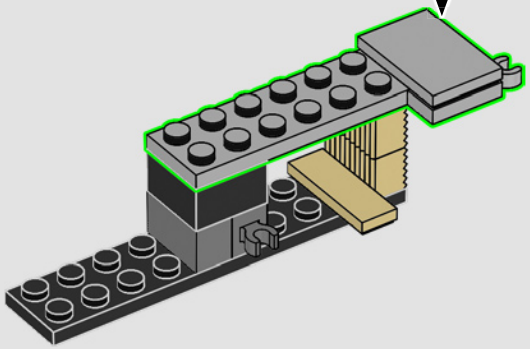

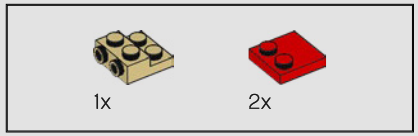

29

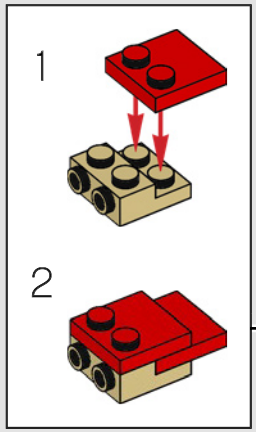

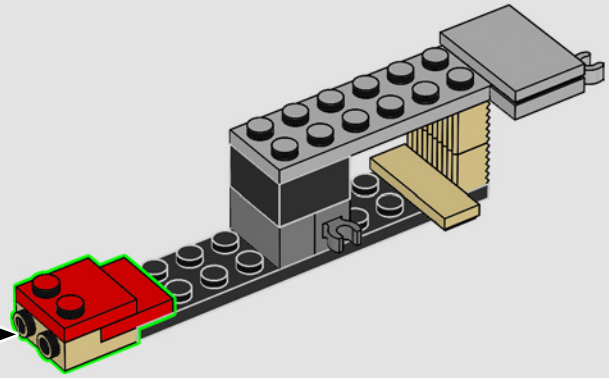

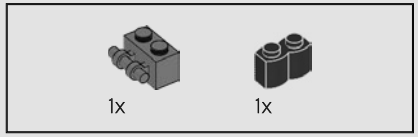

30

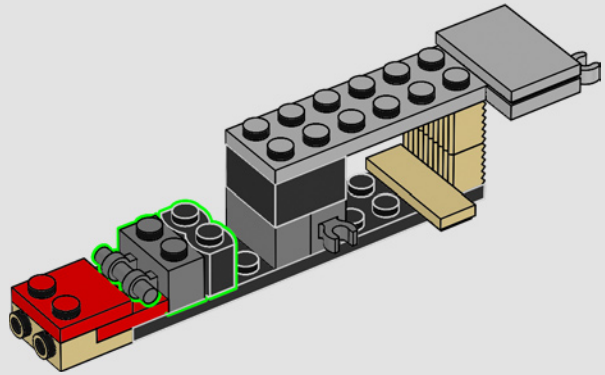

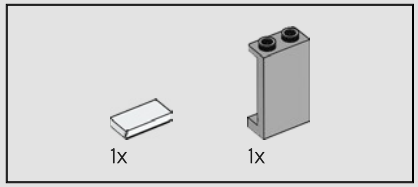

31

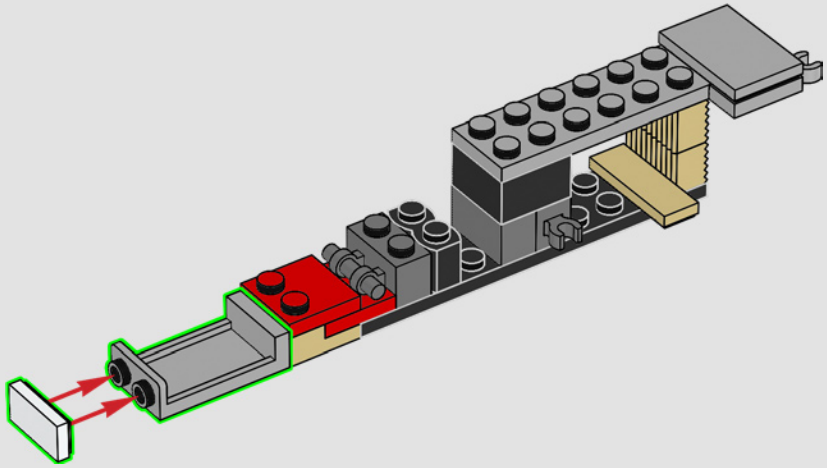

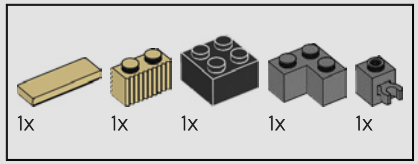

32

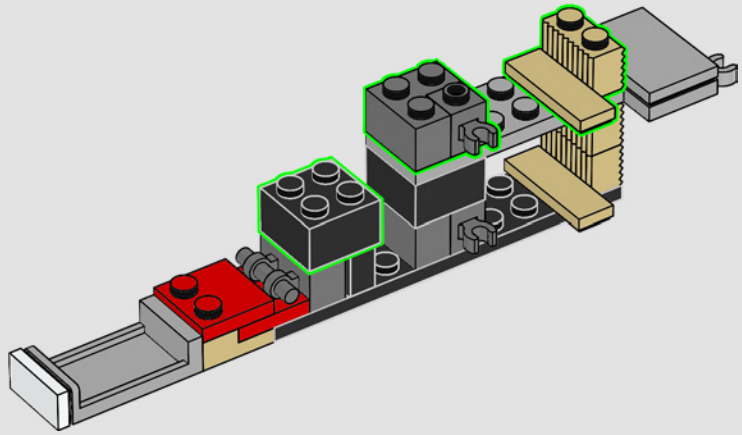

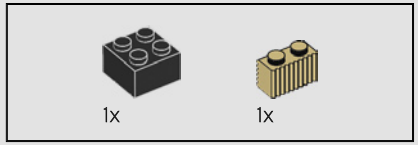

33

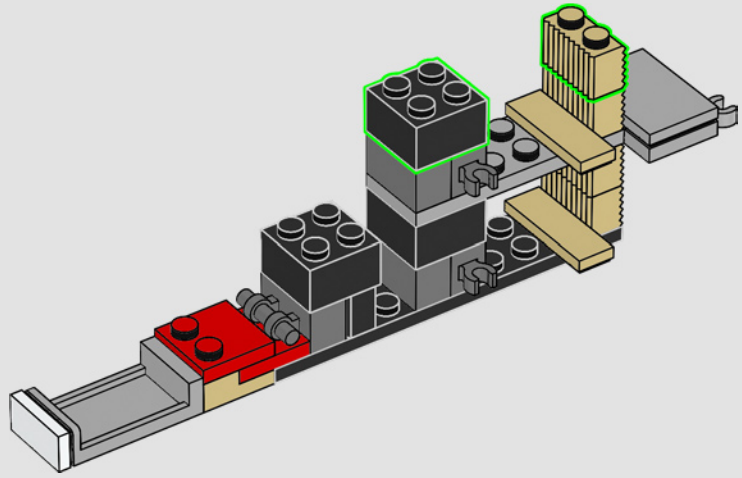

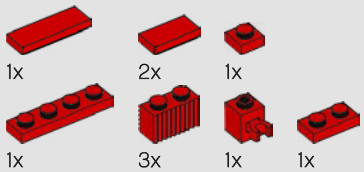

34

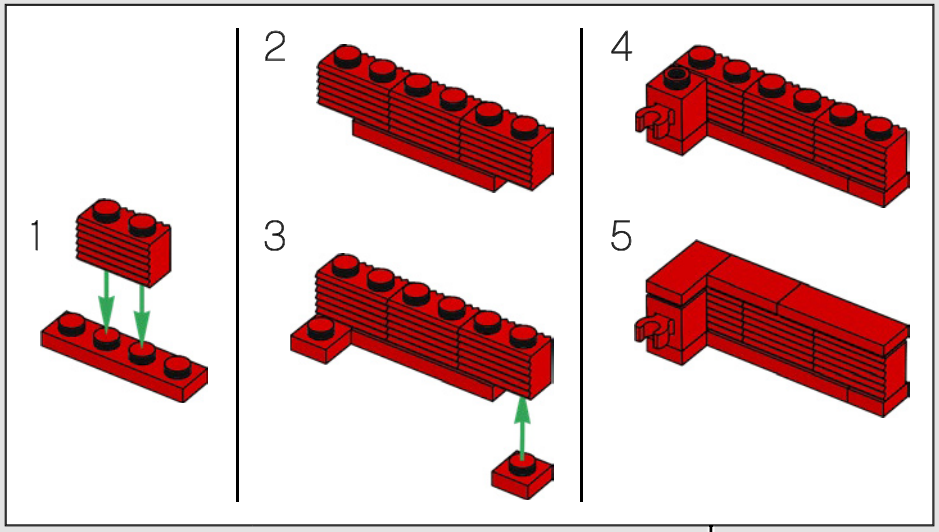

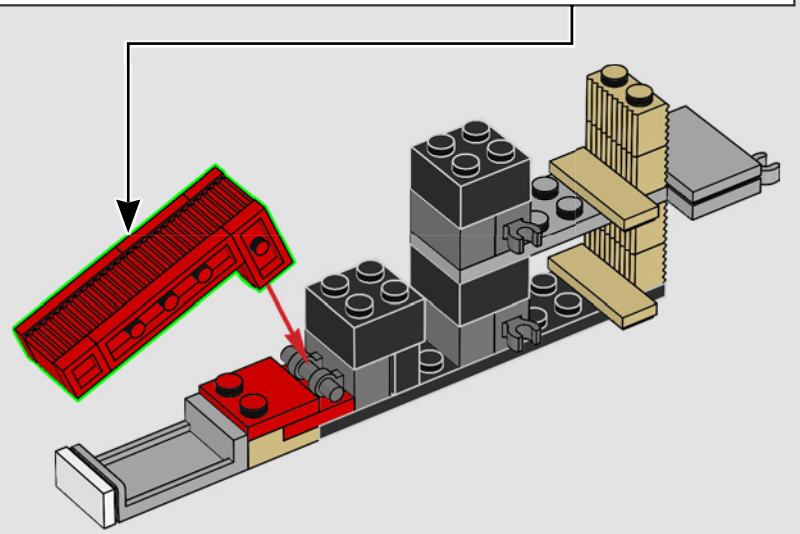

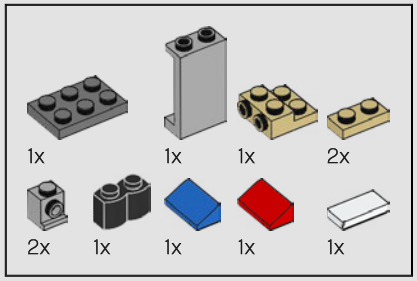

35

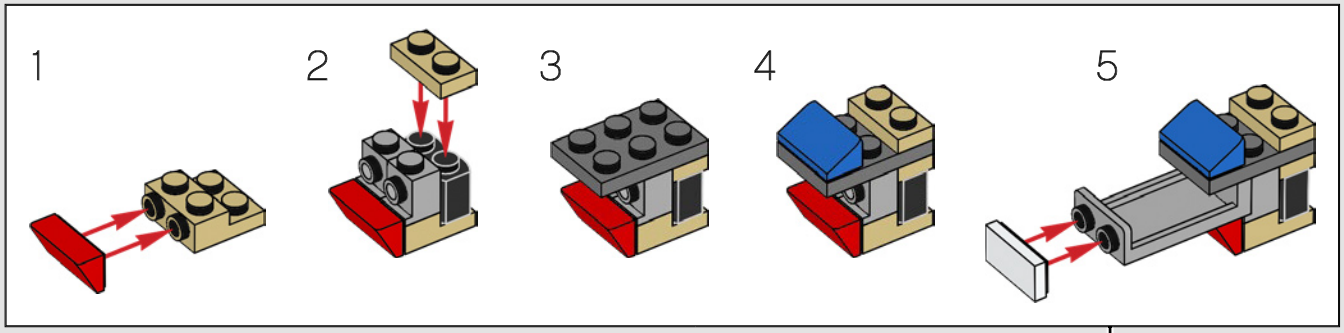

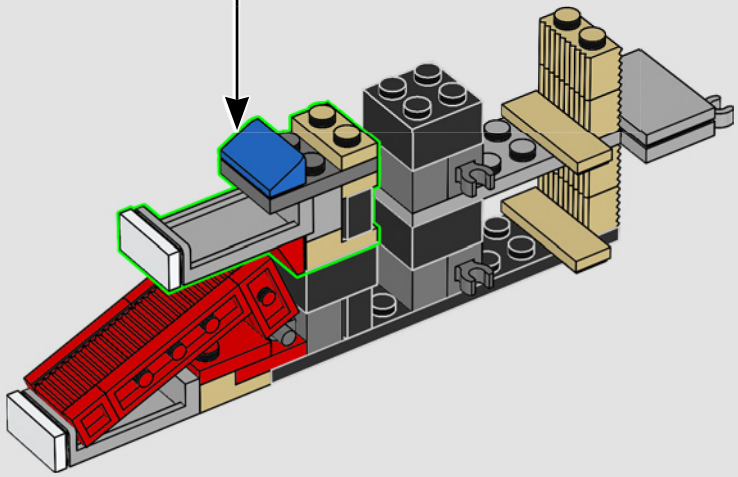

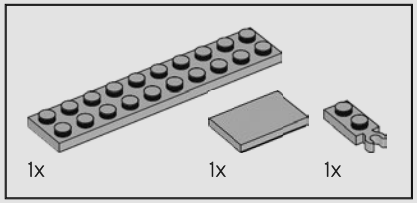

36

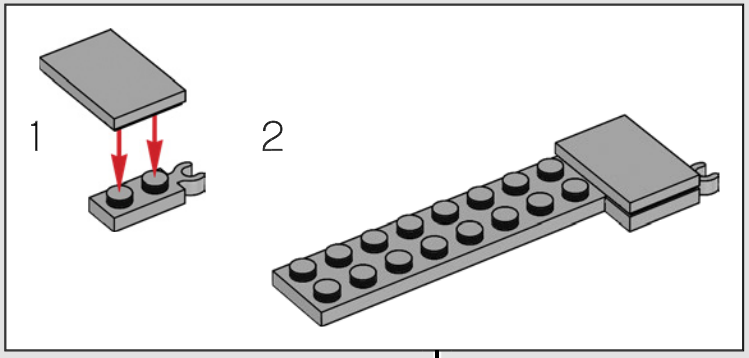

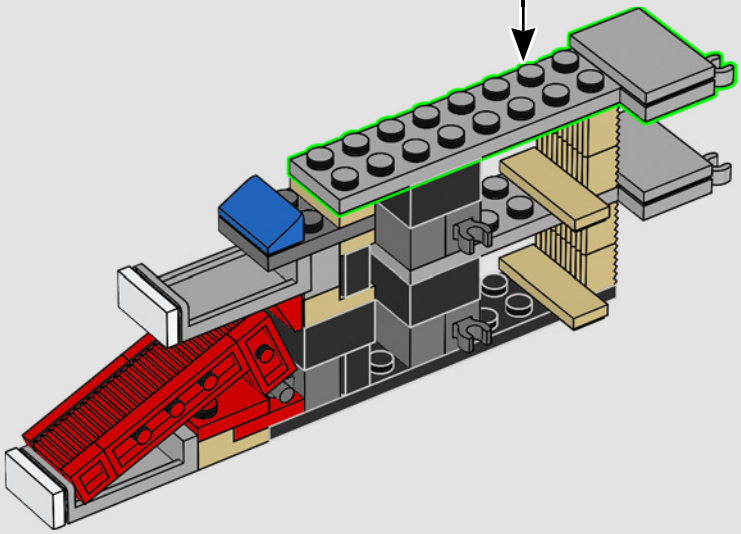

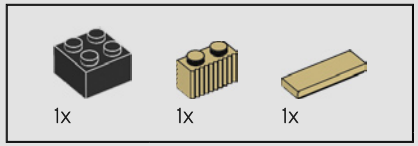

37

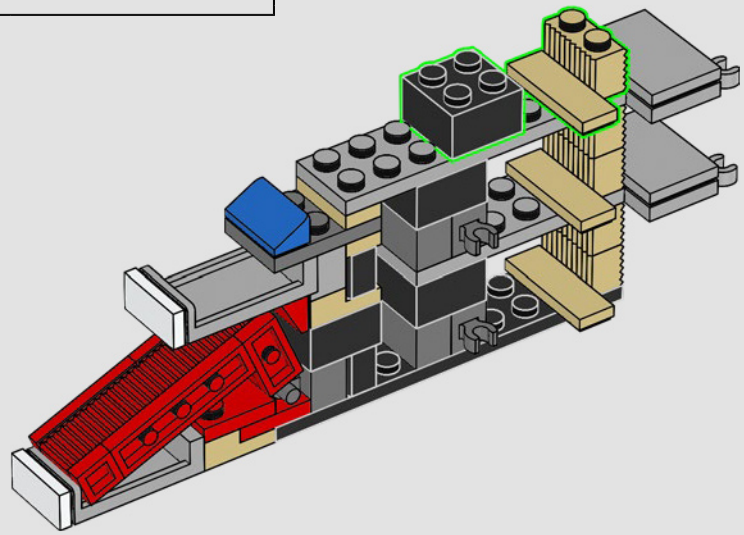

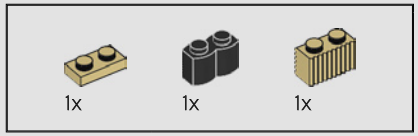

38

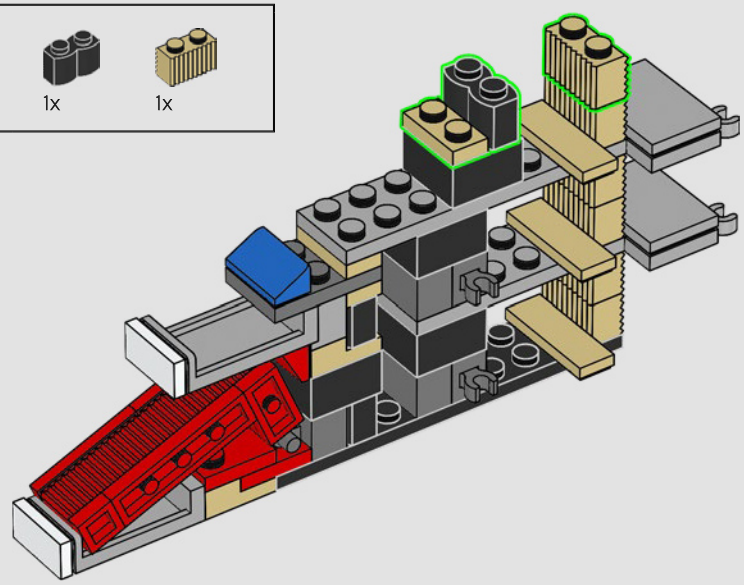

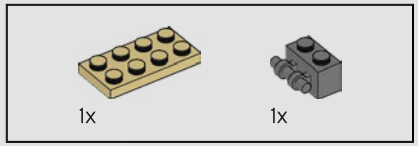

39

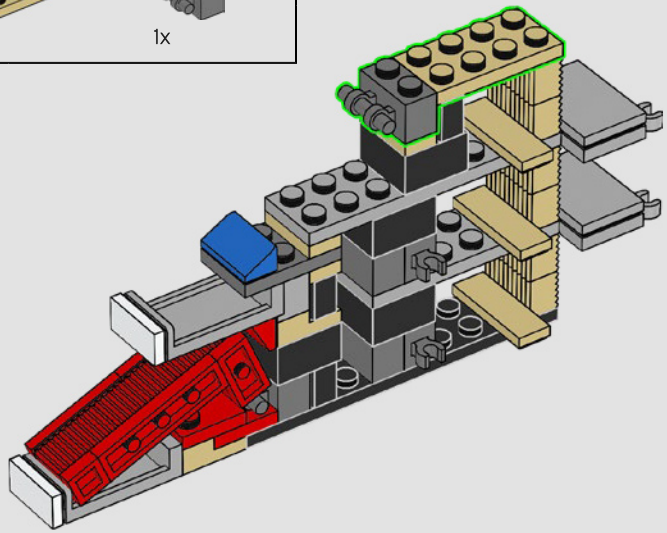

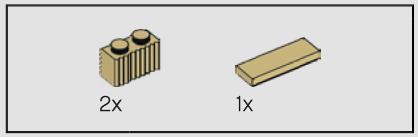

40

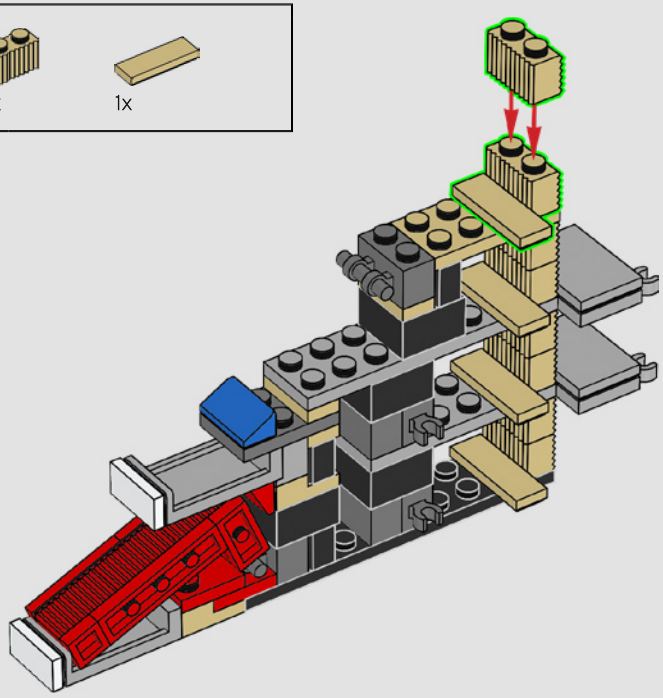

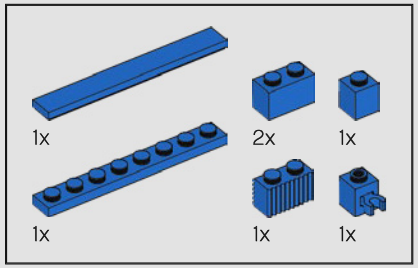

41

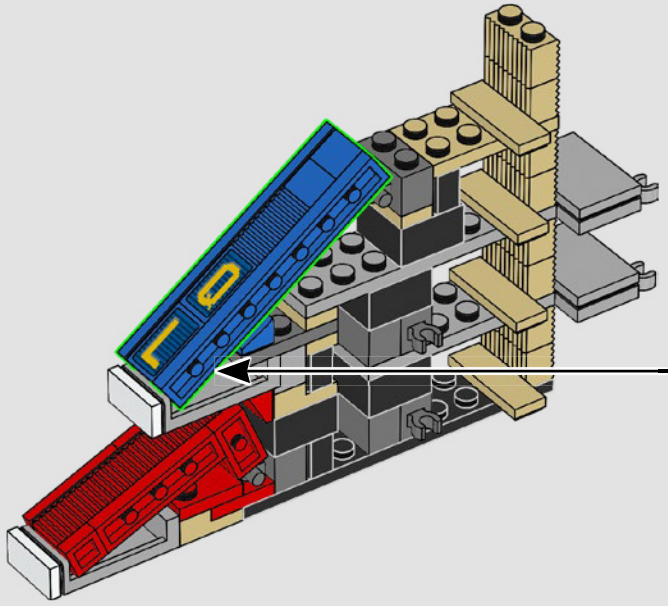

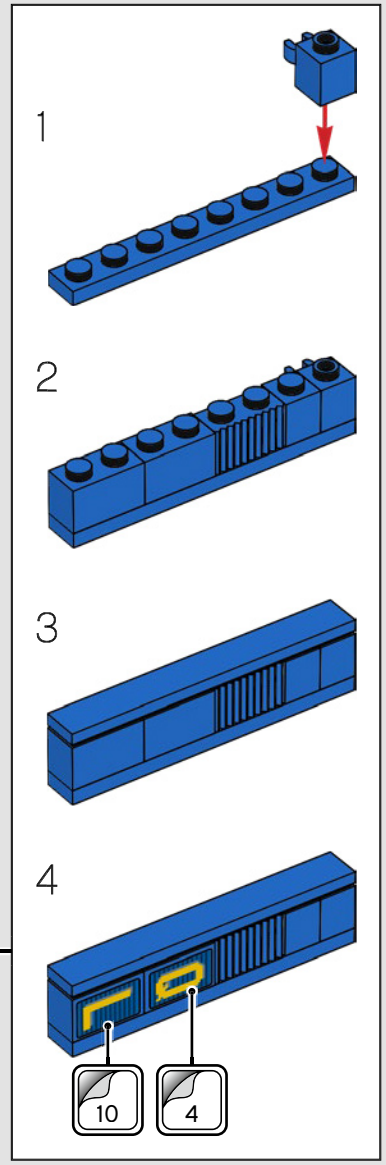

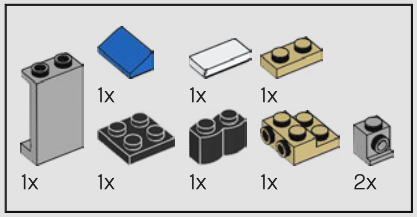

42

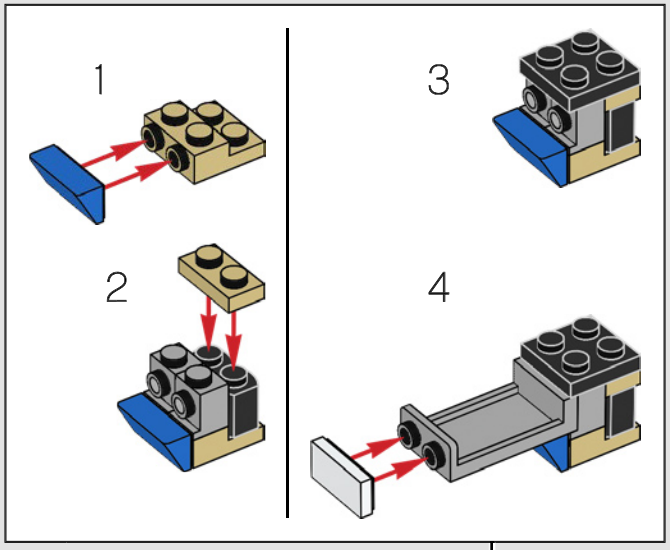

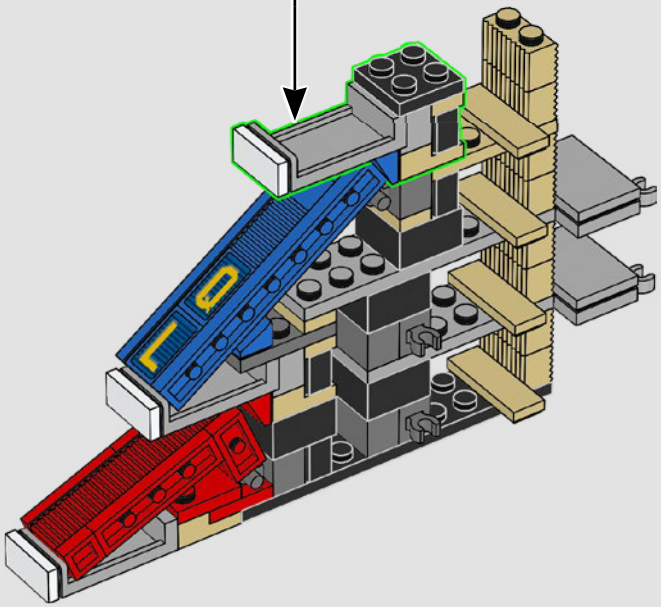

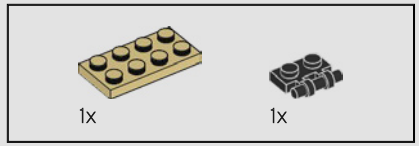

43

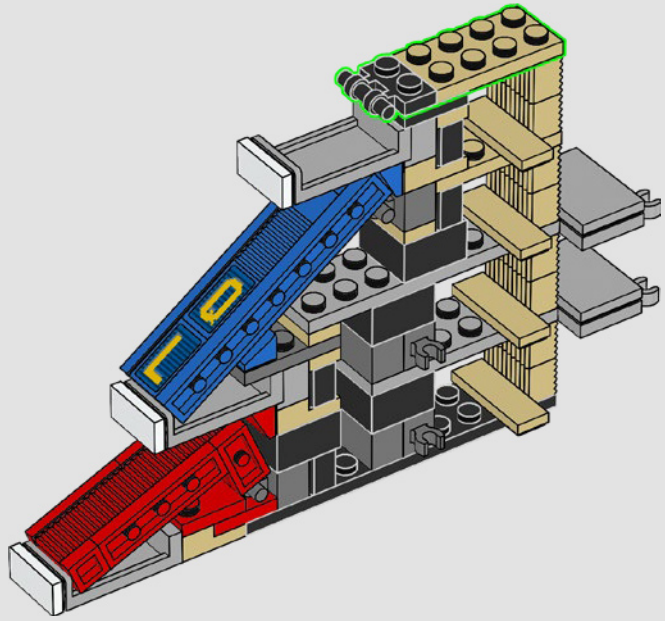

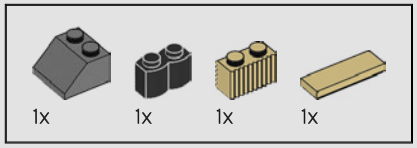

44

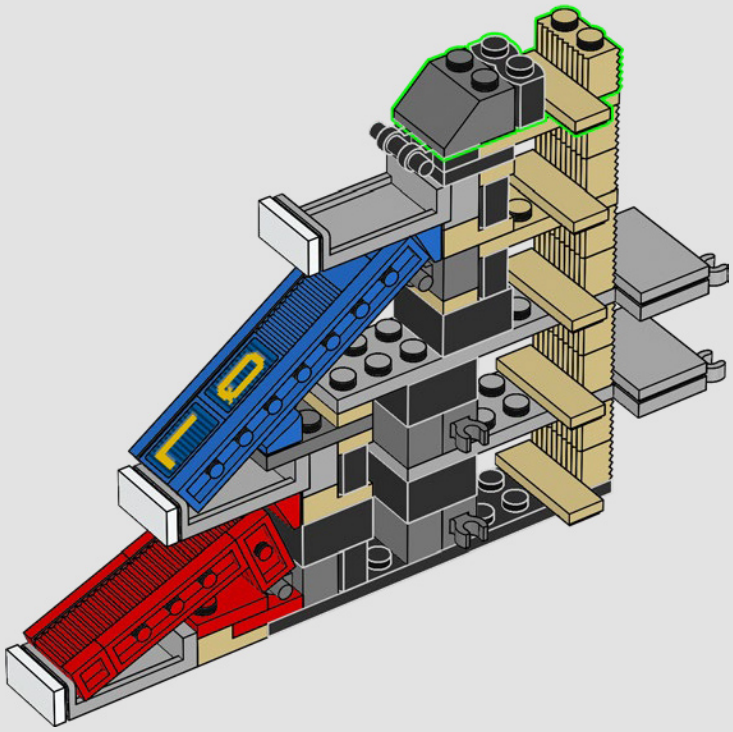

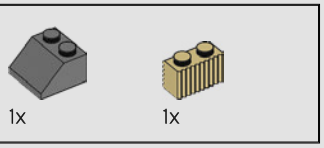

45

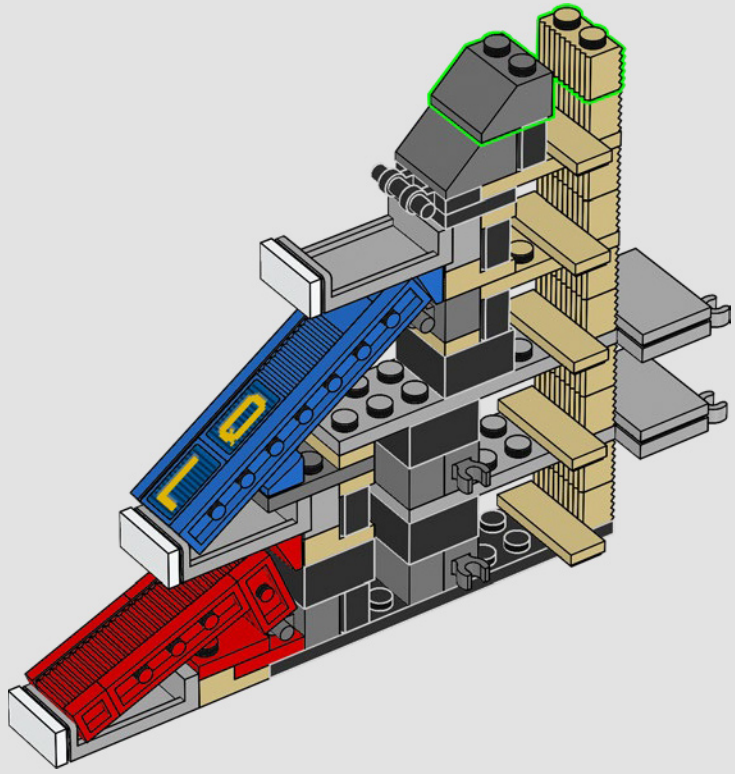

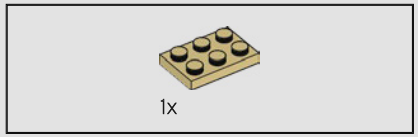

46

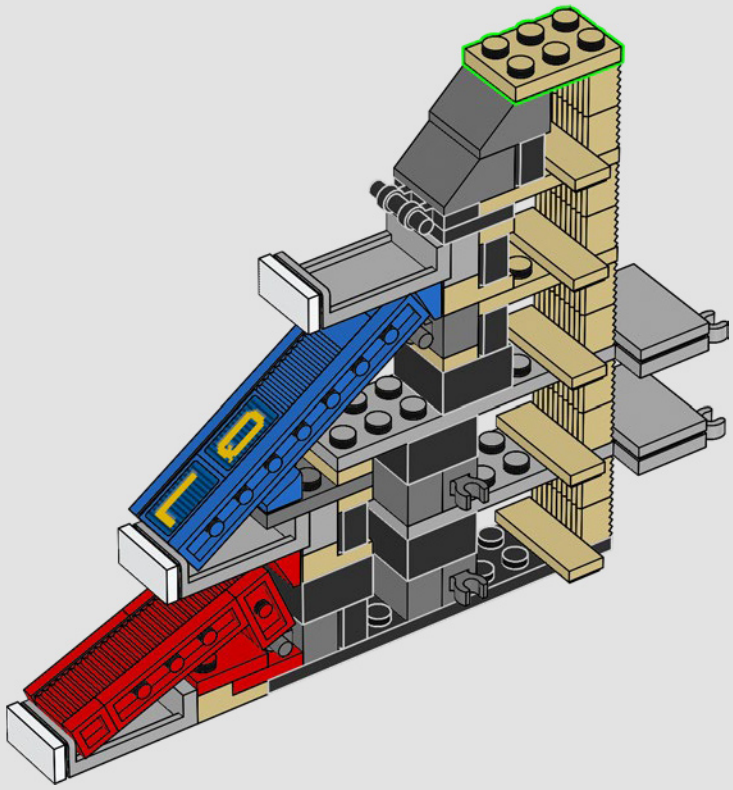

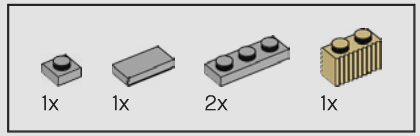

47

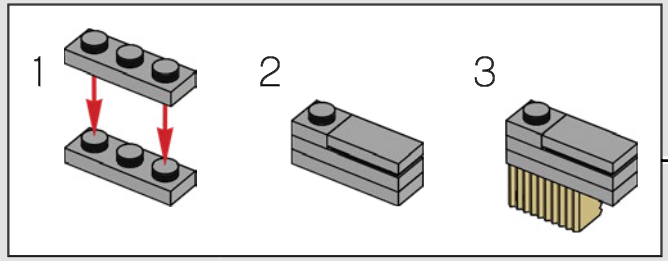

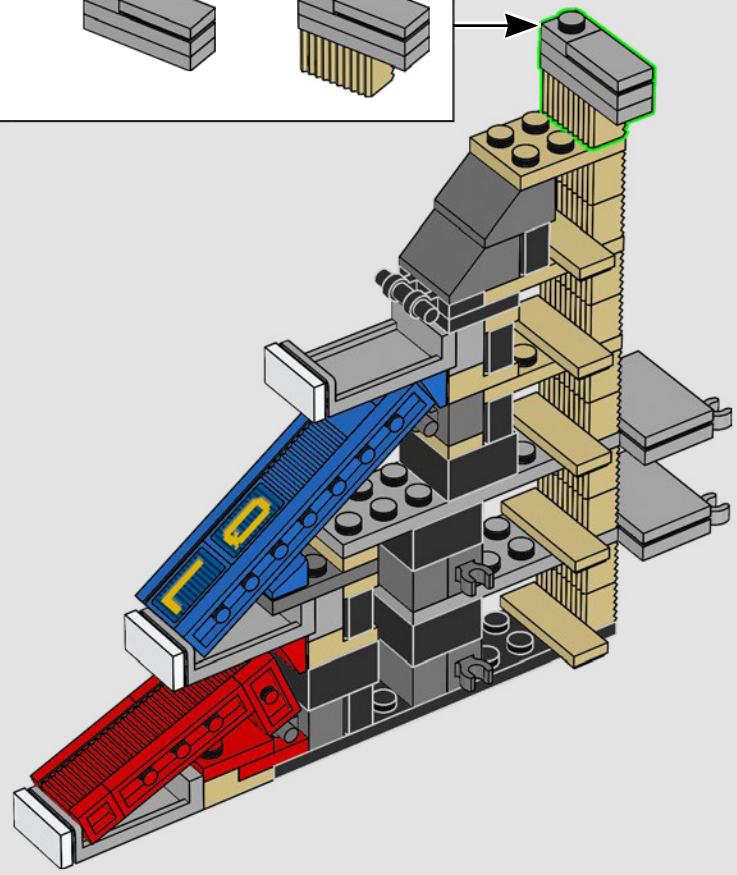

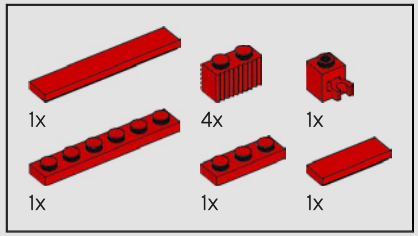

48

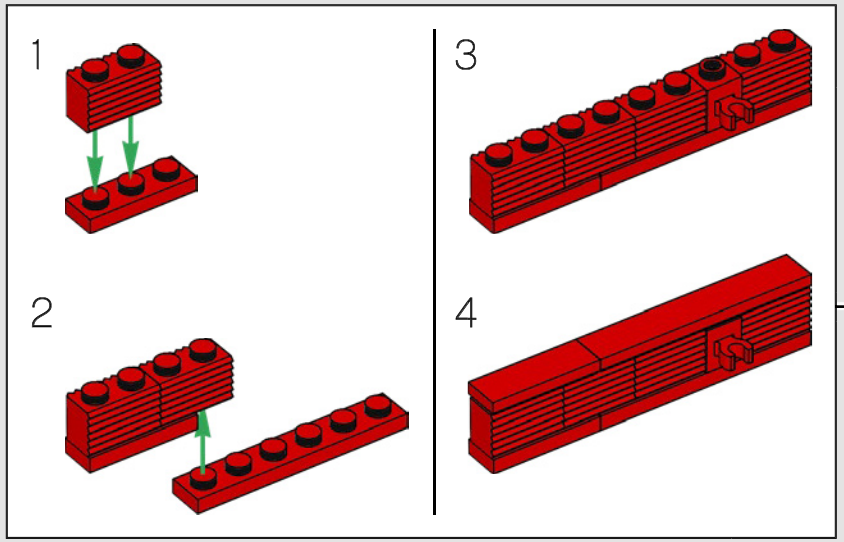

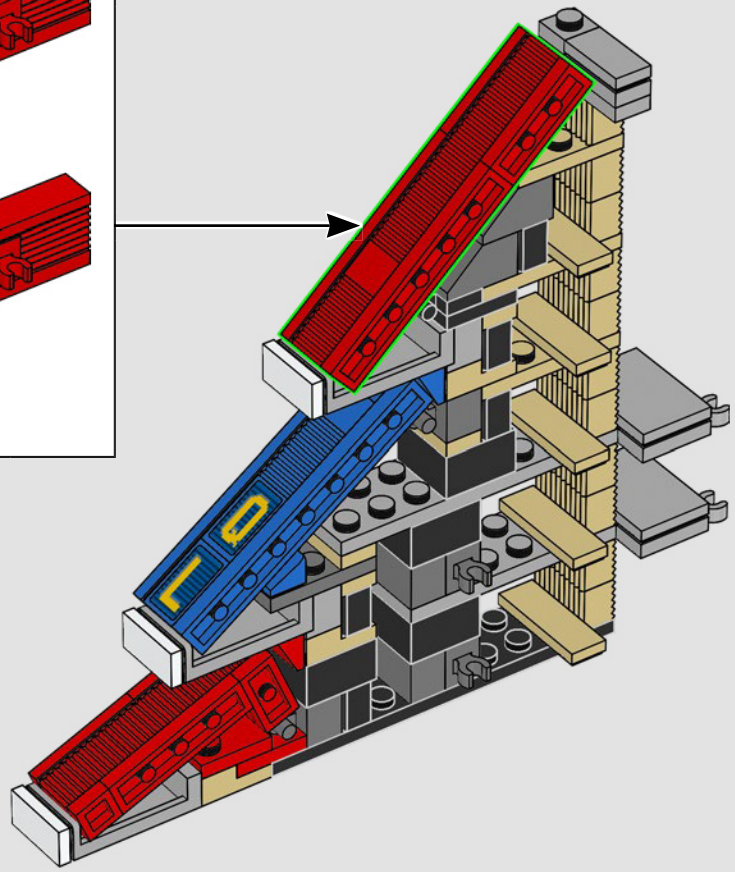

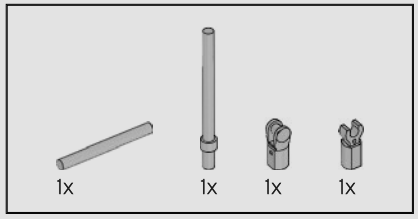

49

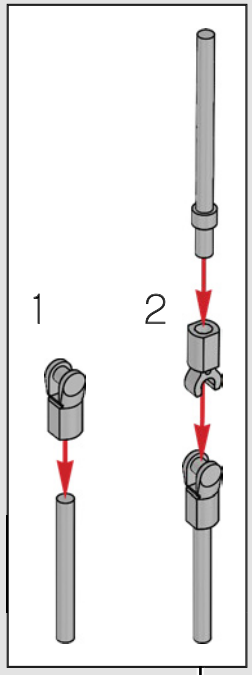

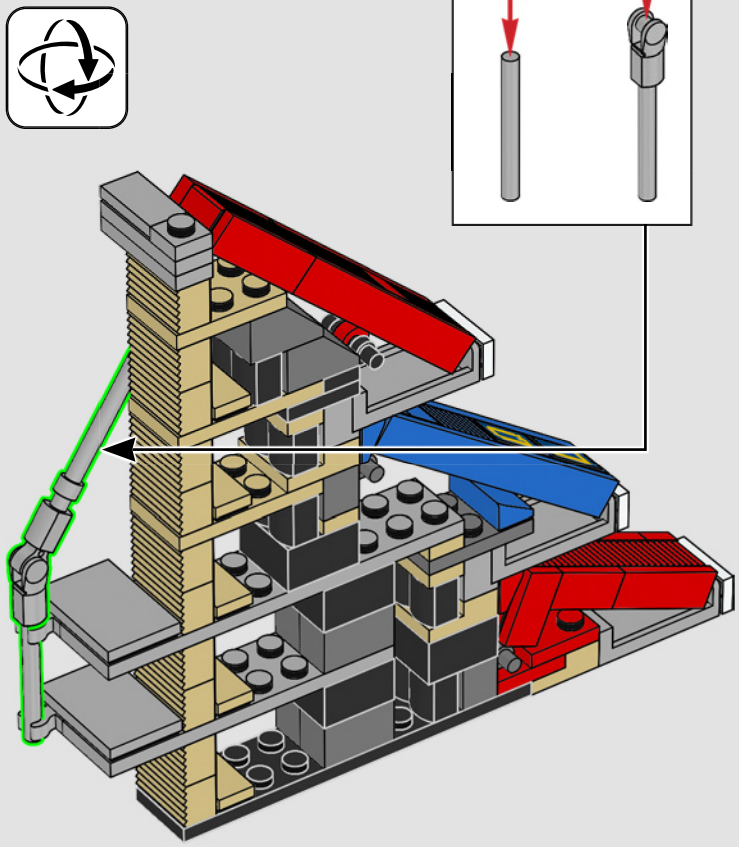

50

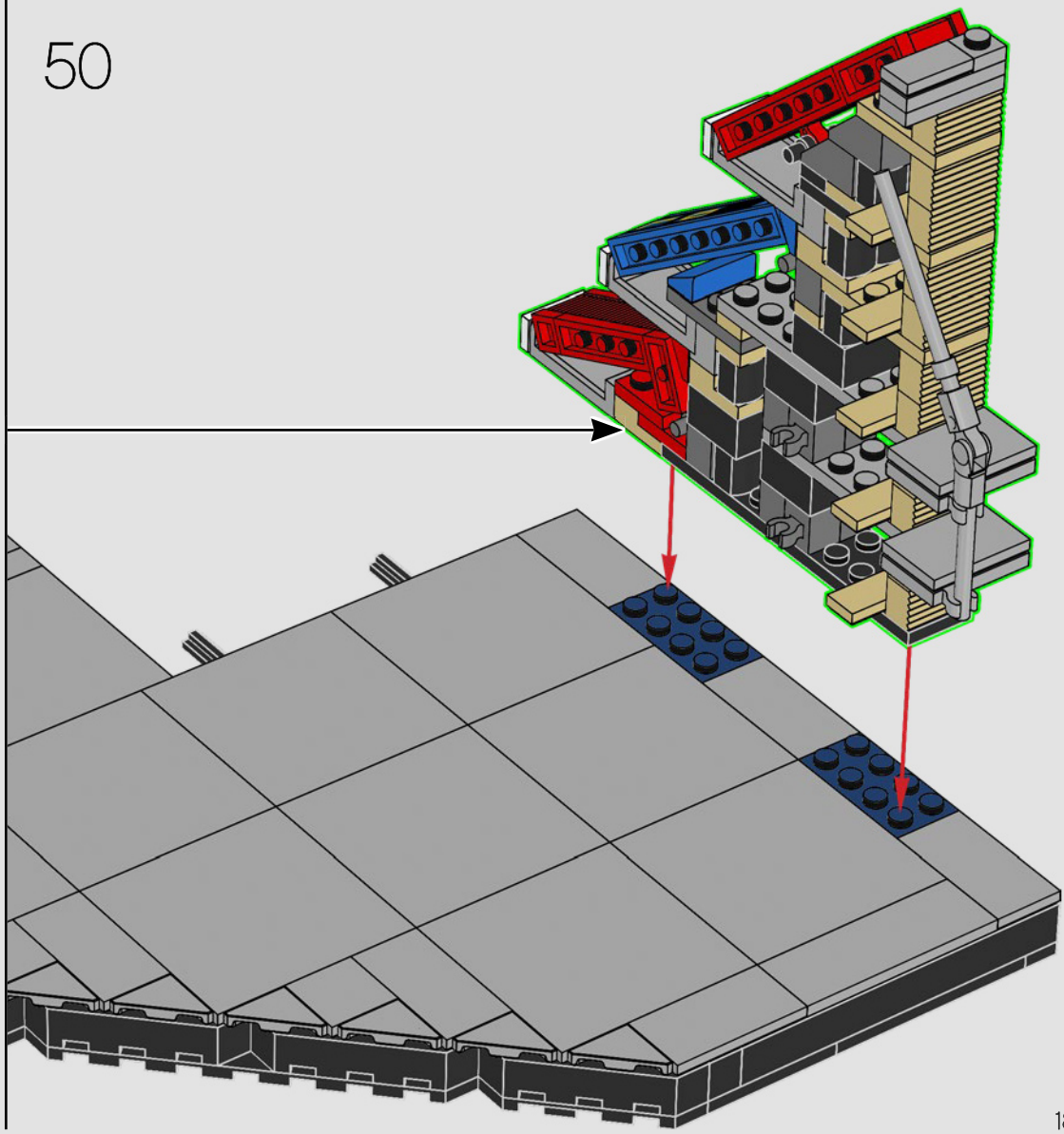

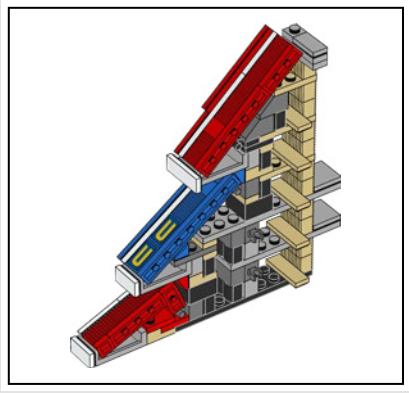

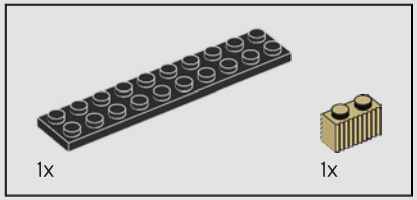

51

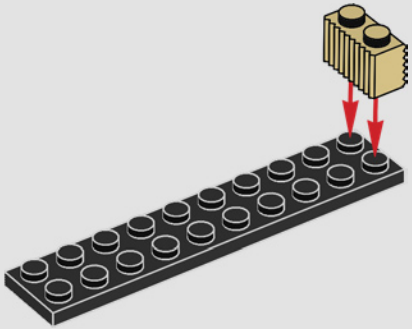

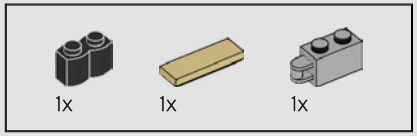

52

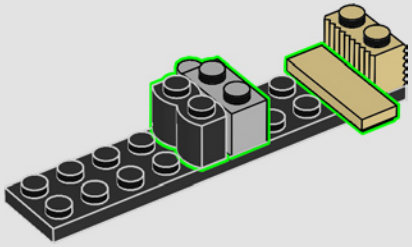

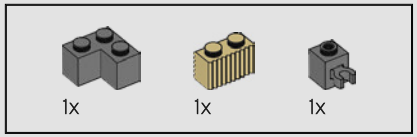

53

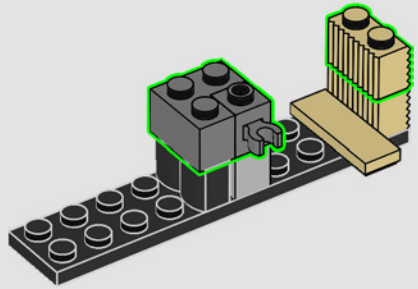

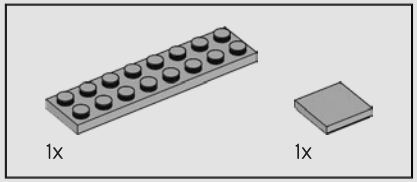

54

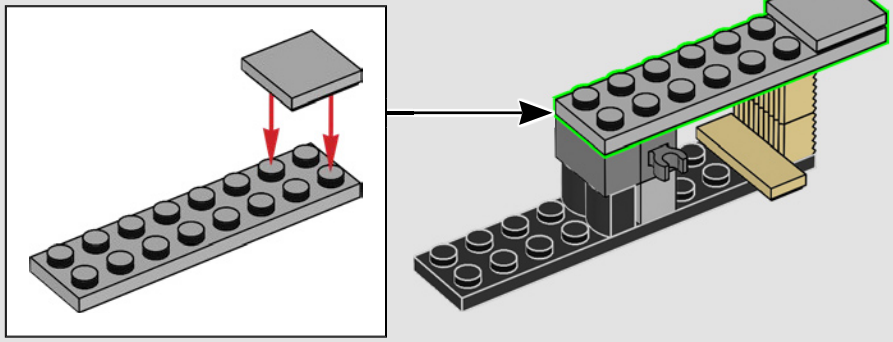

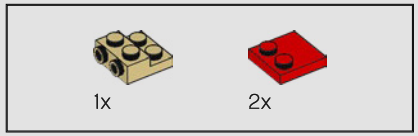

55

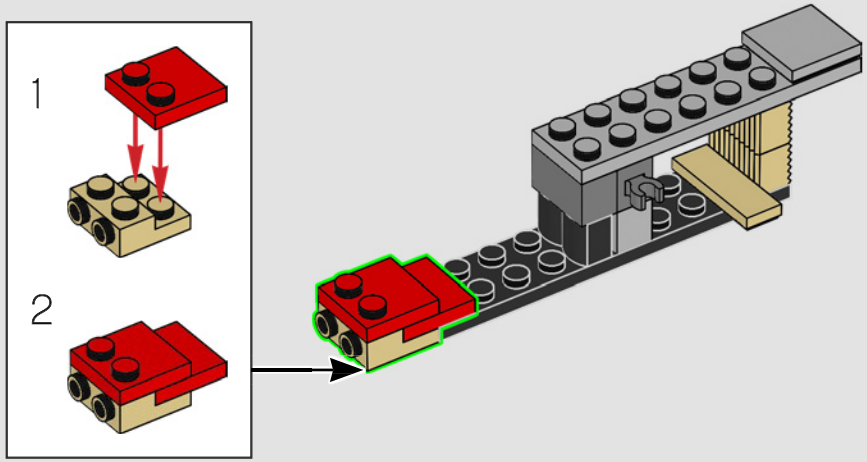

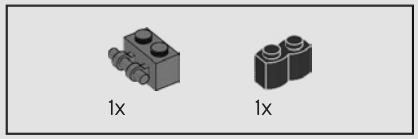

56

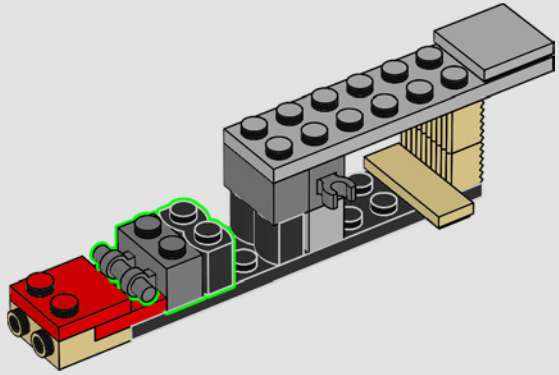

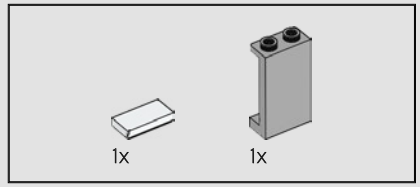

57

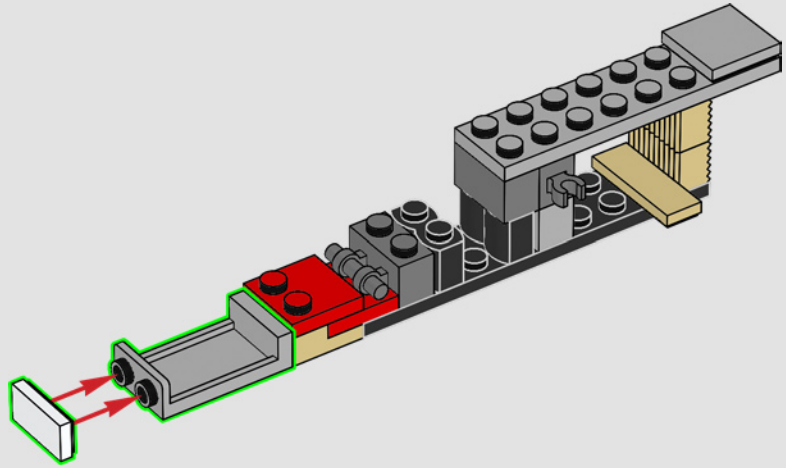

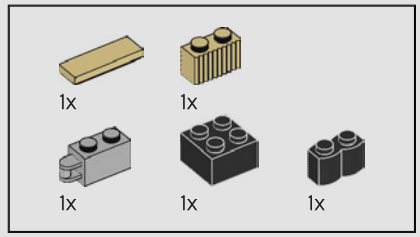

58

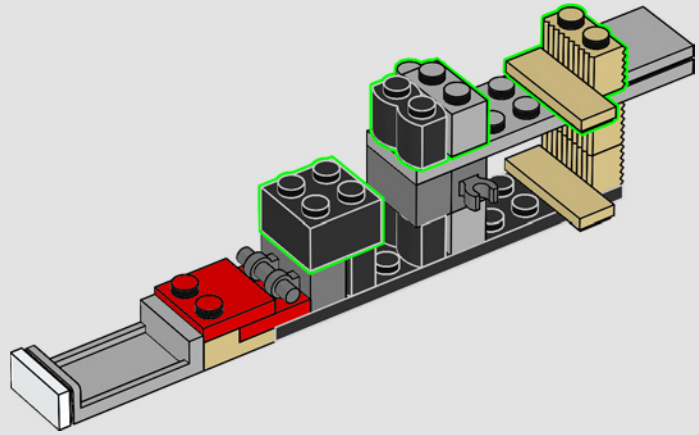

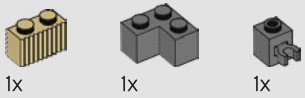

59

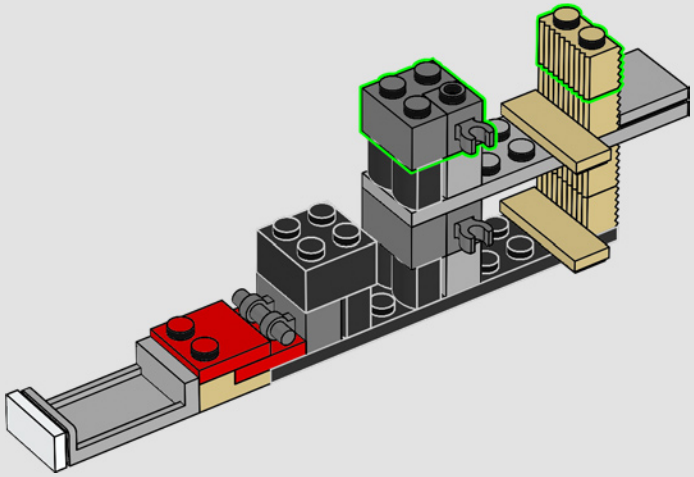

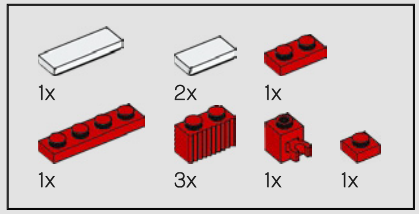

60

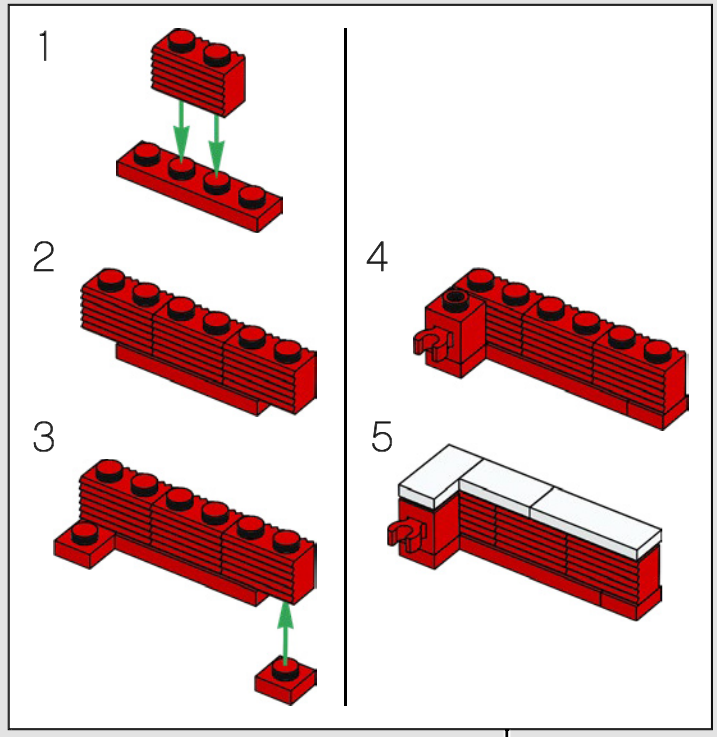

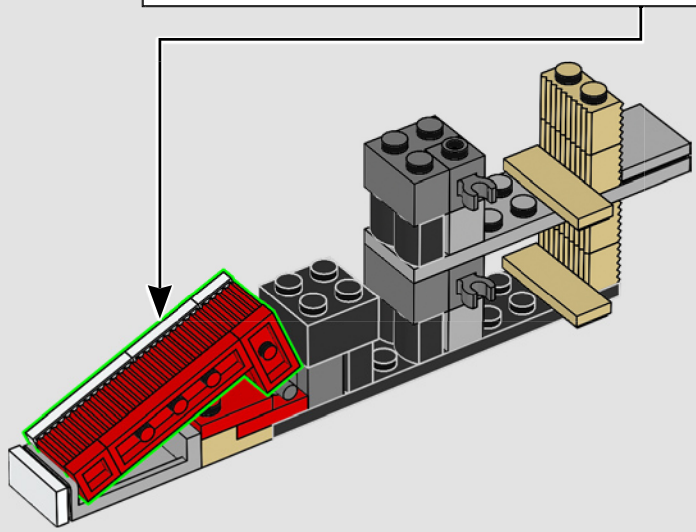

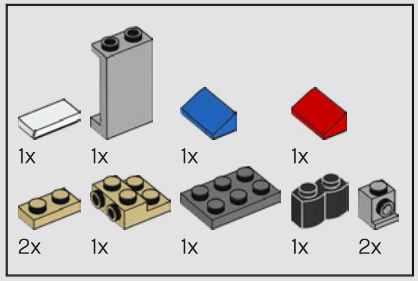

61

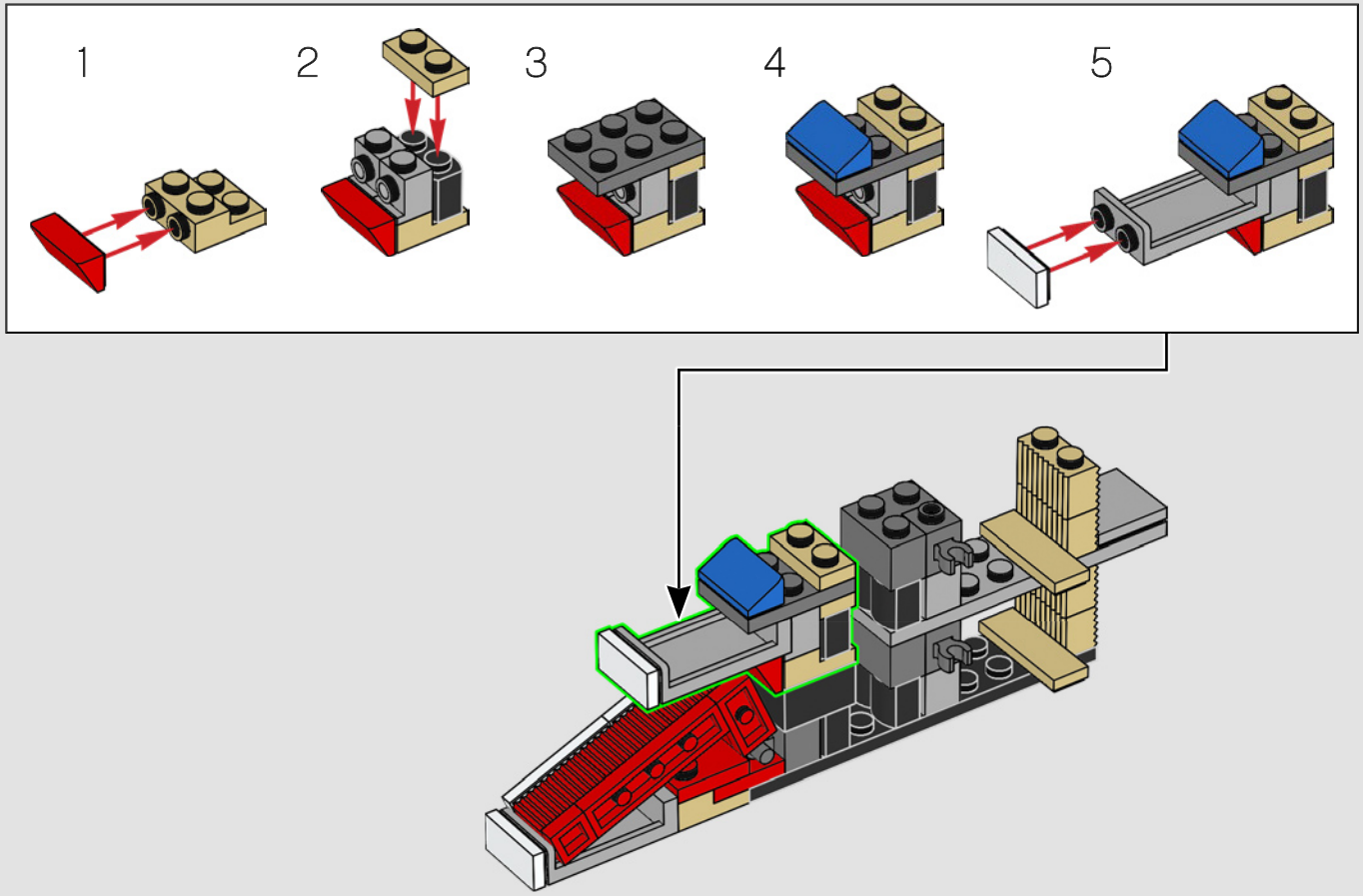

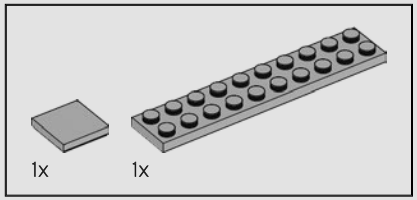

62

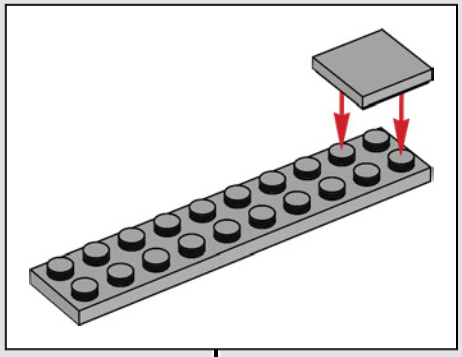

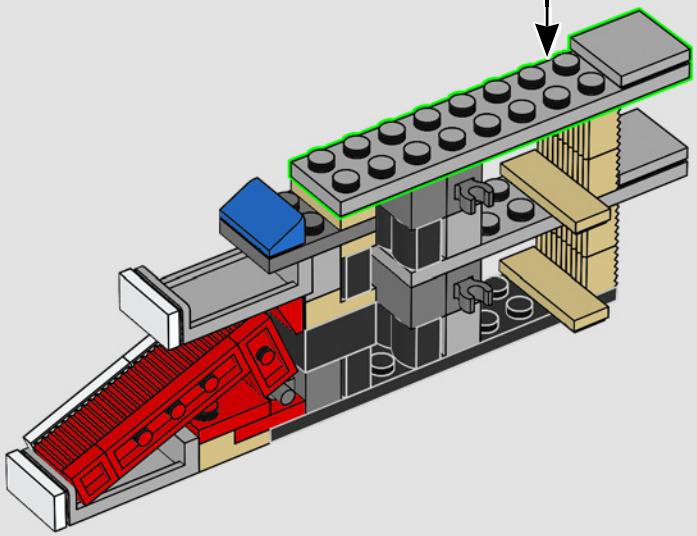

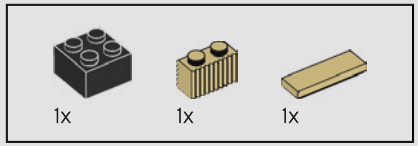

63

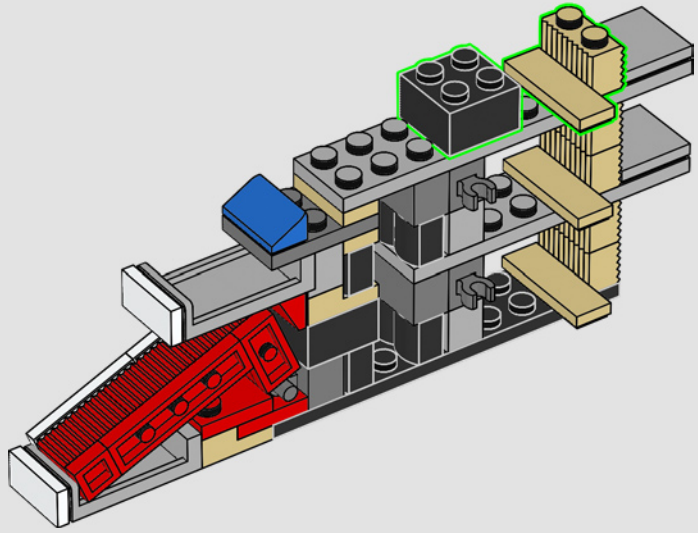

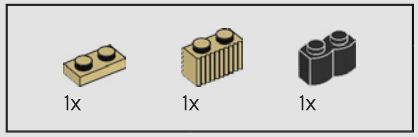

64

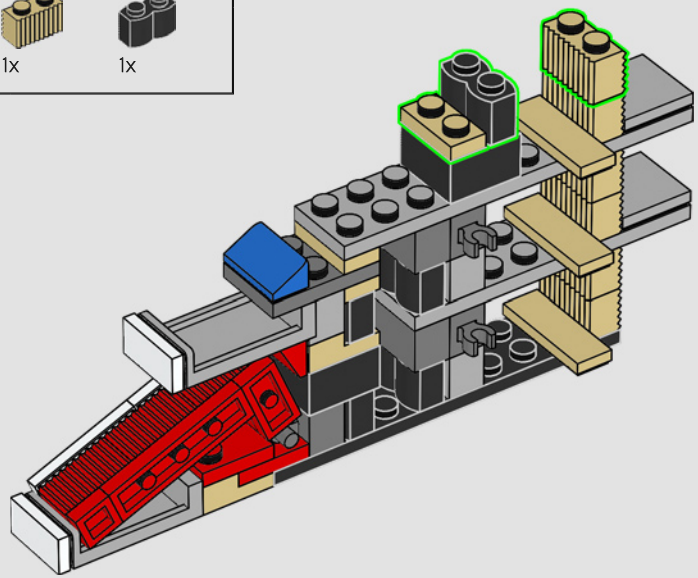

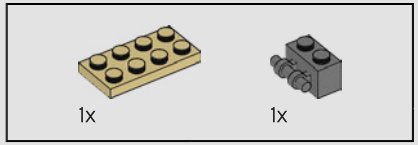

65

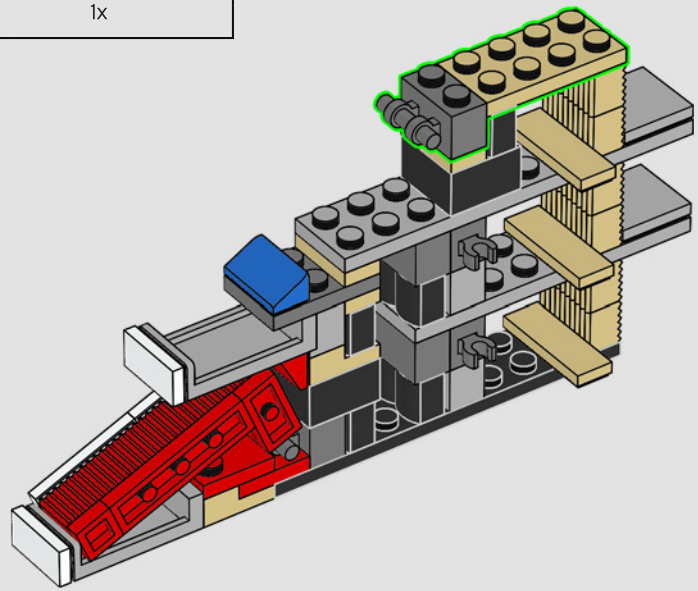

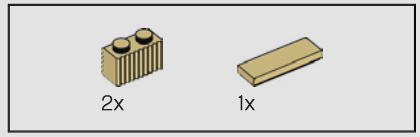

66

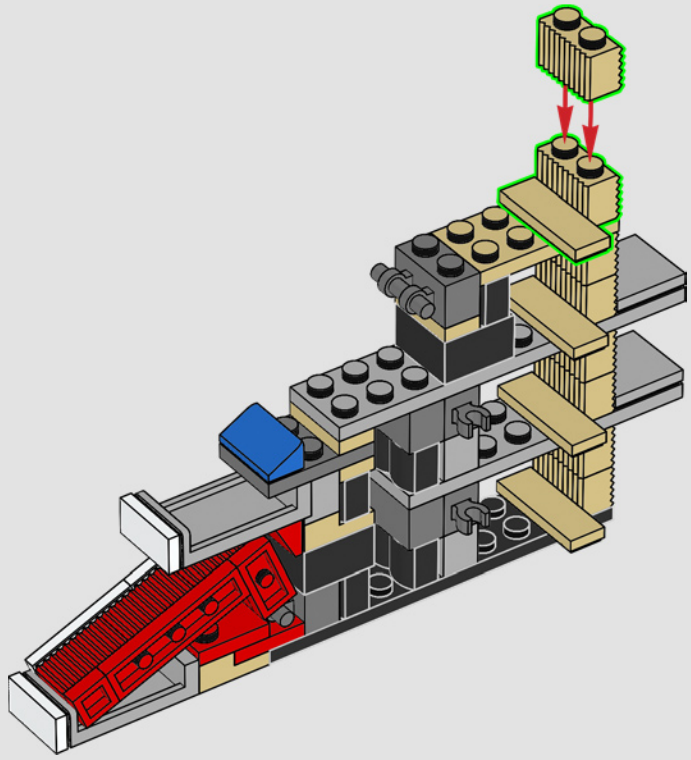

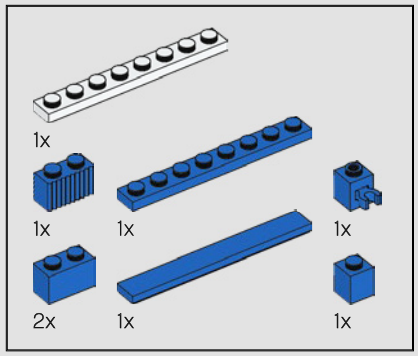

67

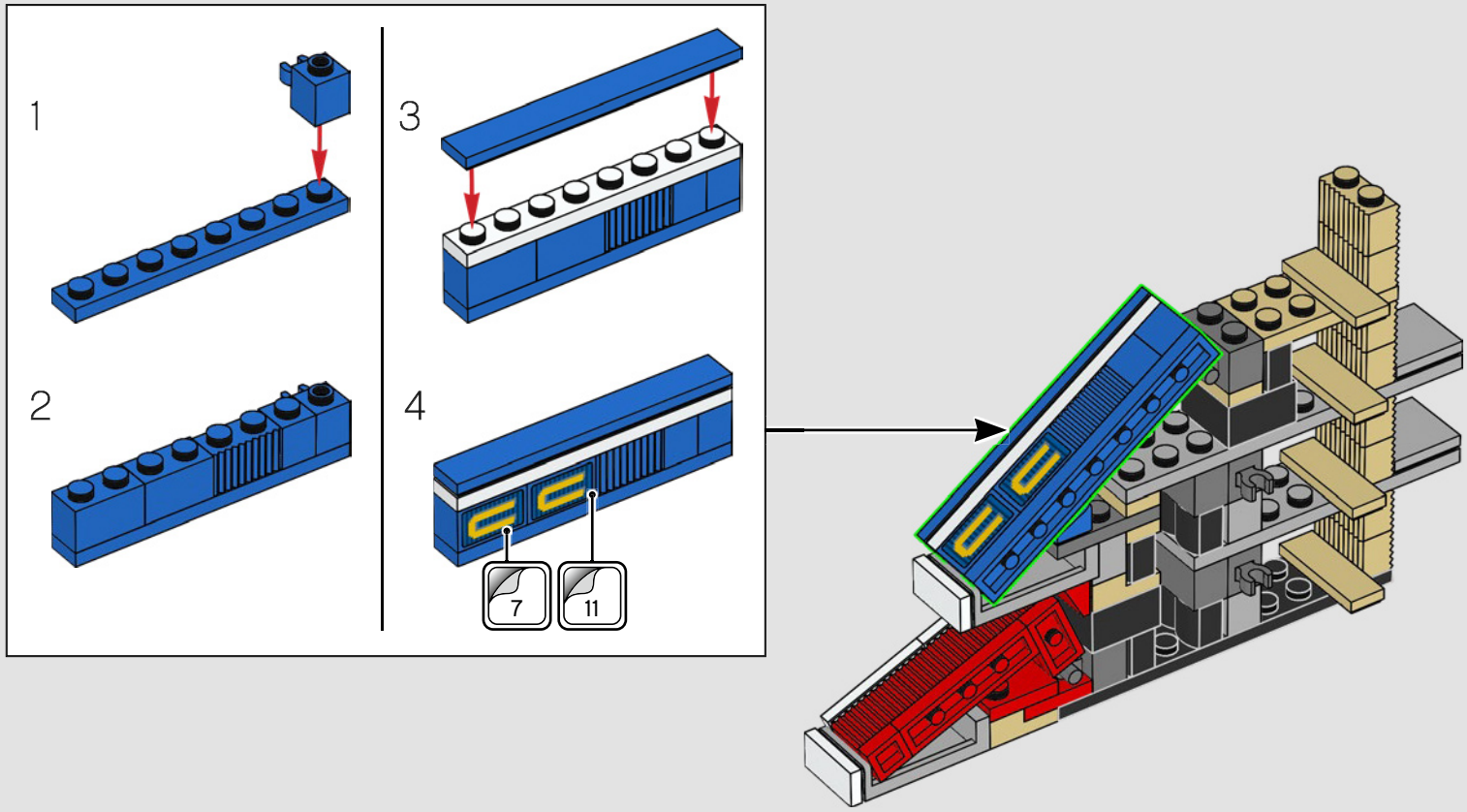

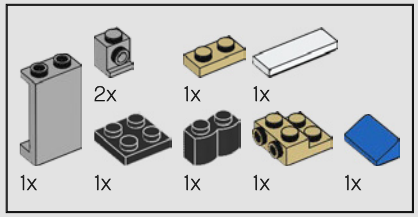

68

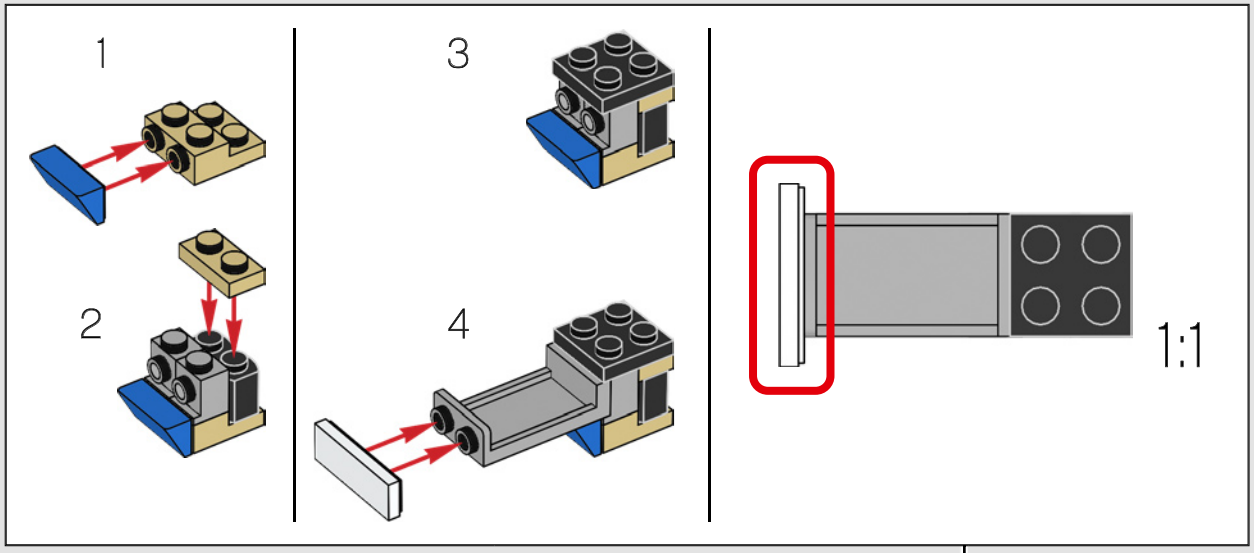

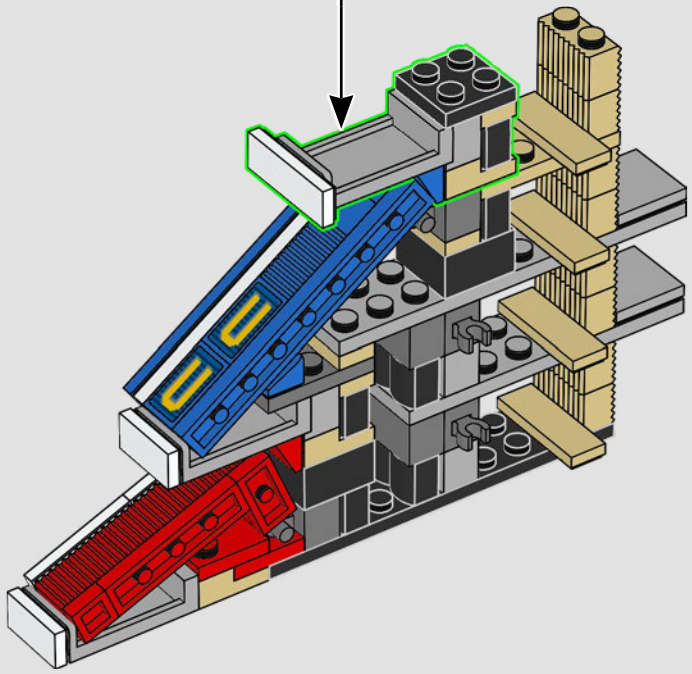

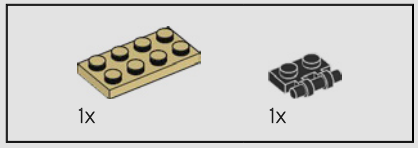

69

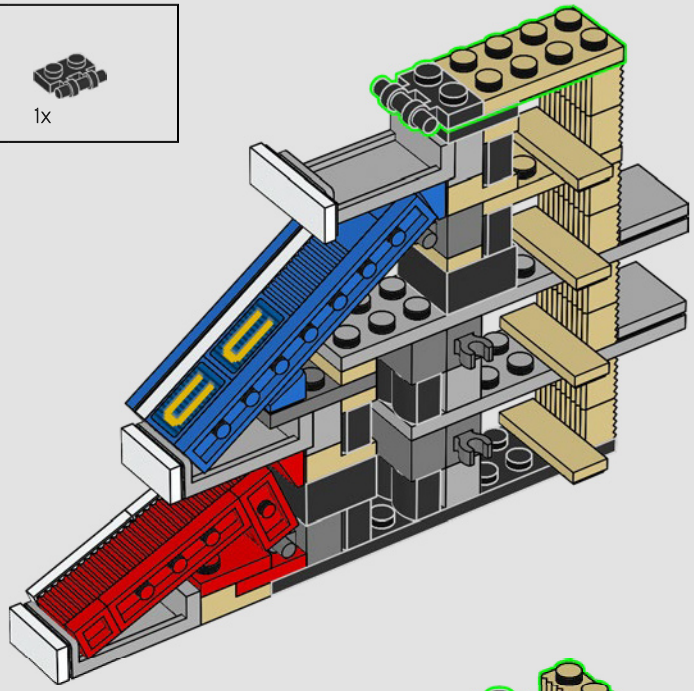

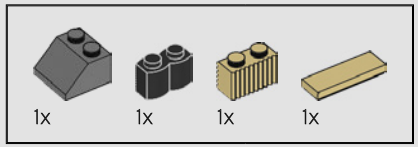

70

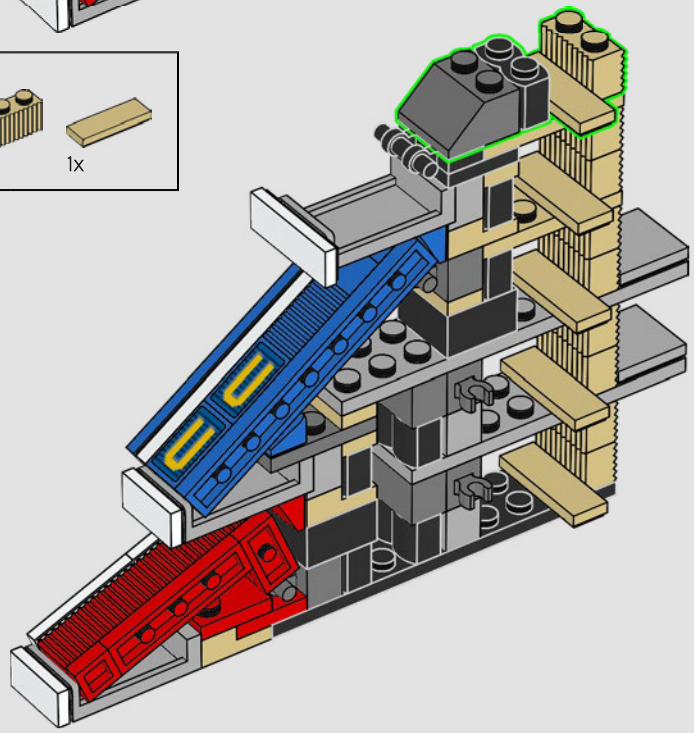

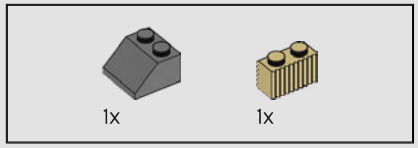

71

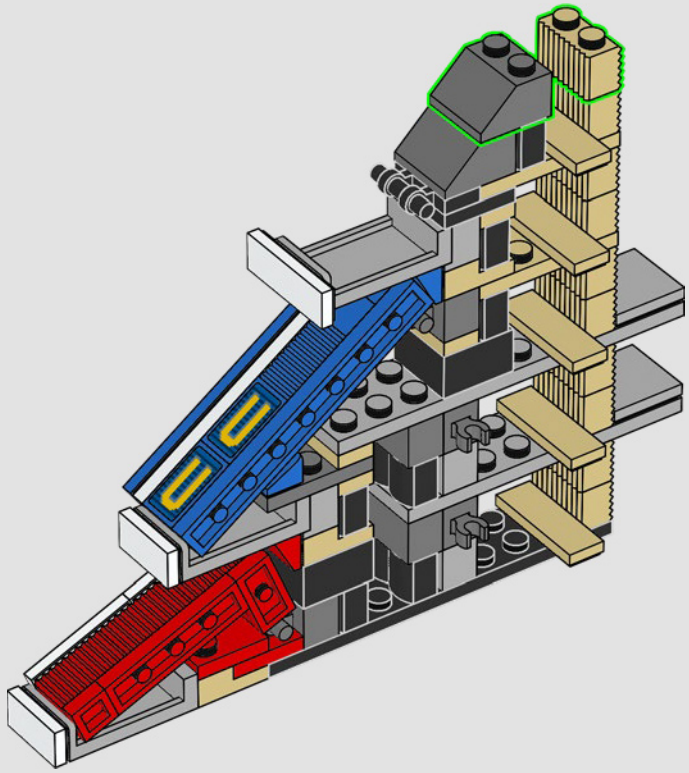

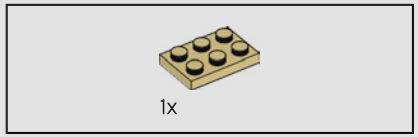

72

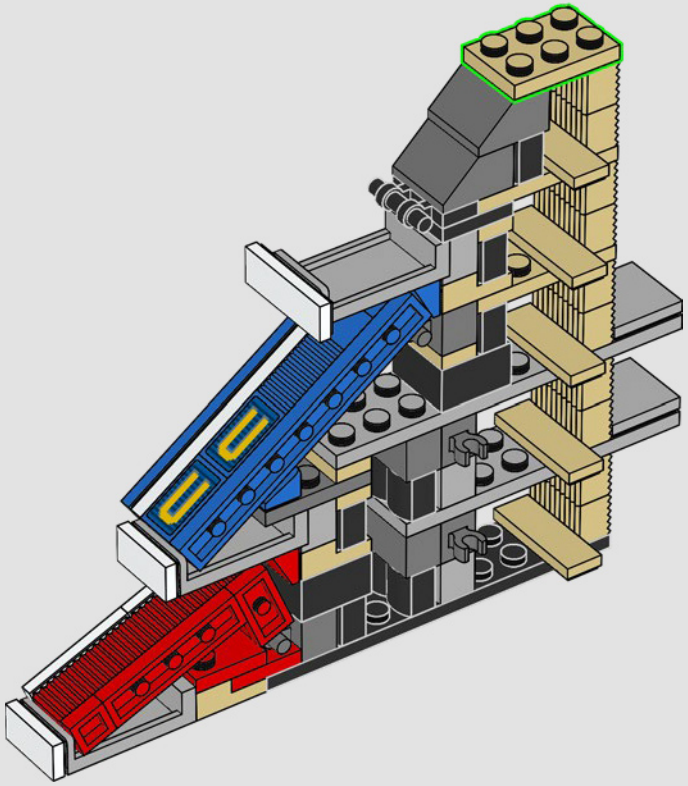

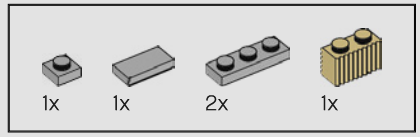

73

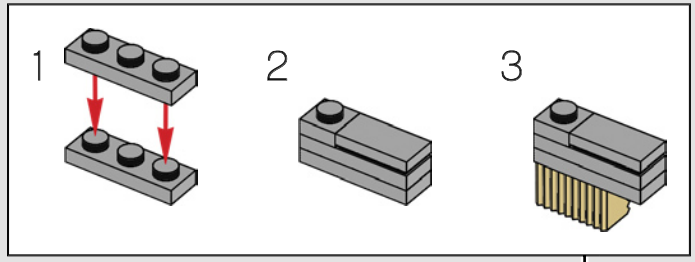

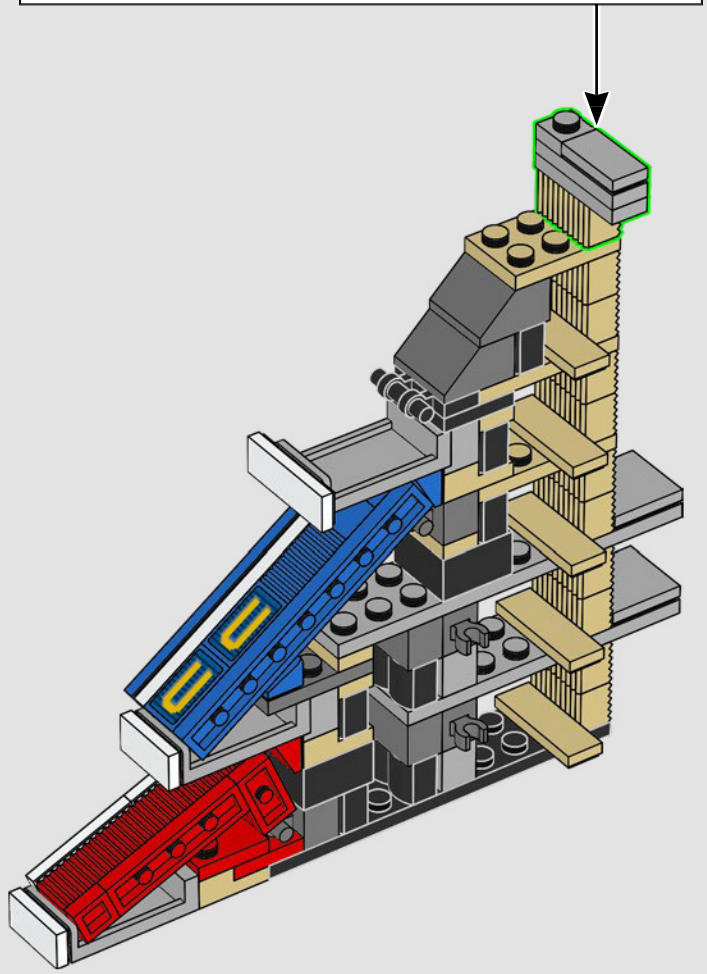

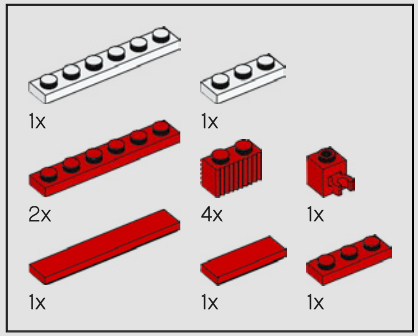

74

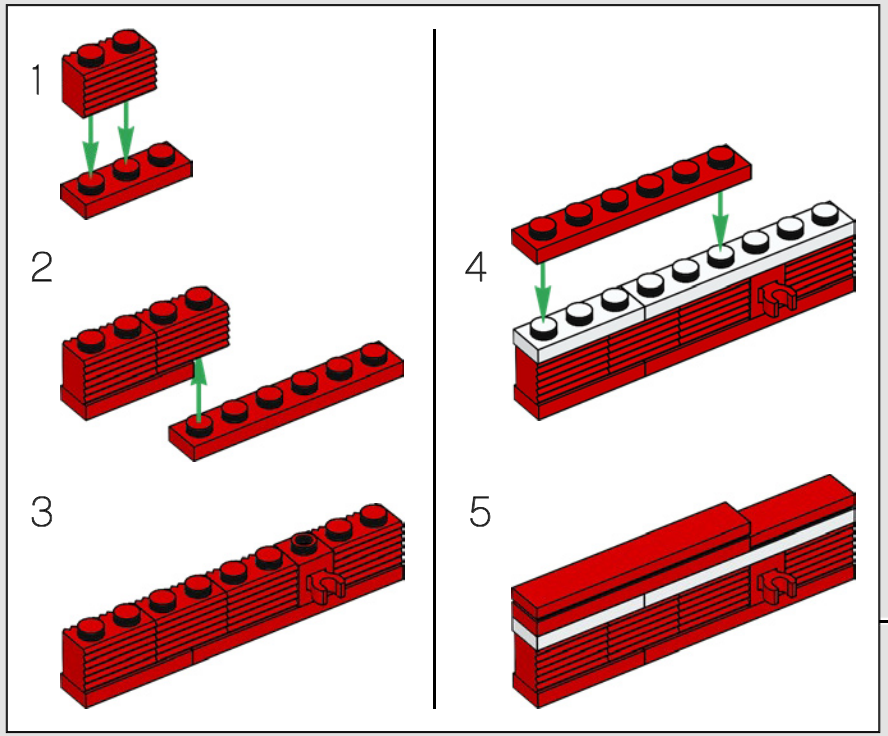

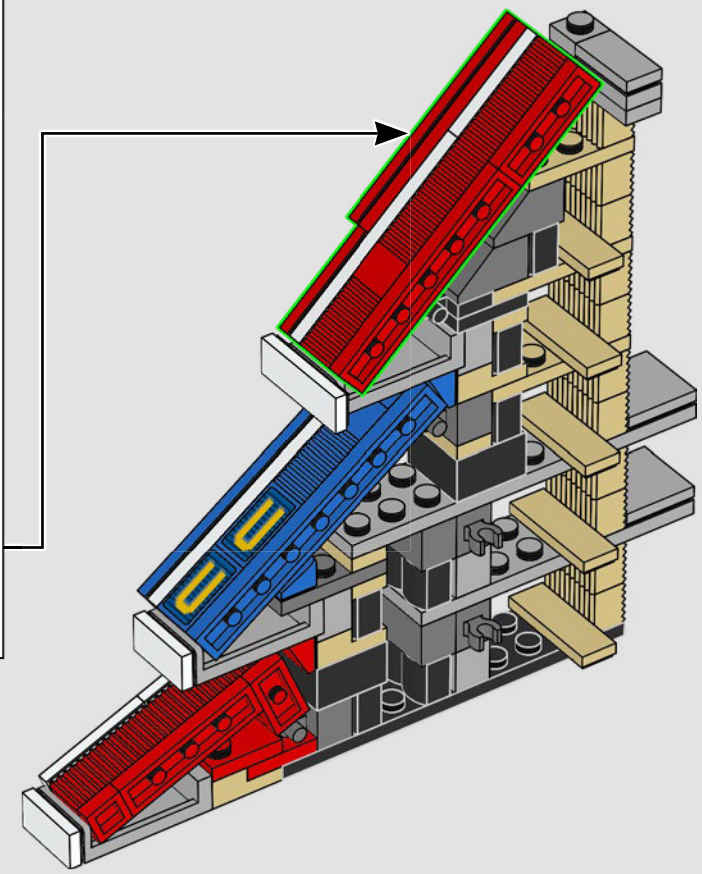

75

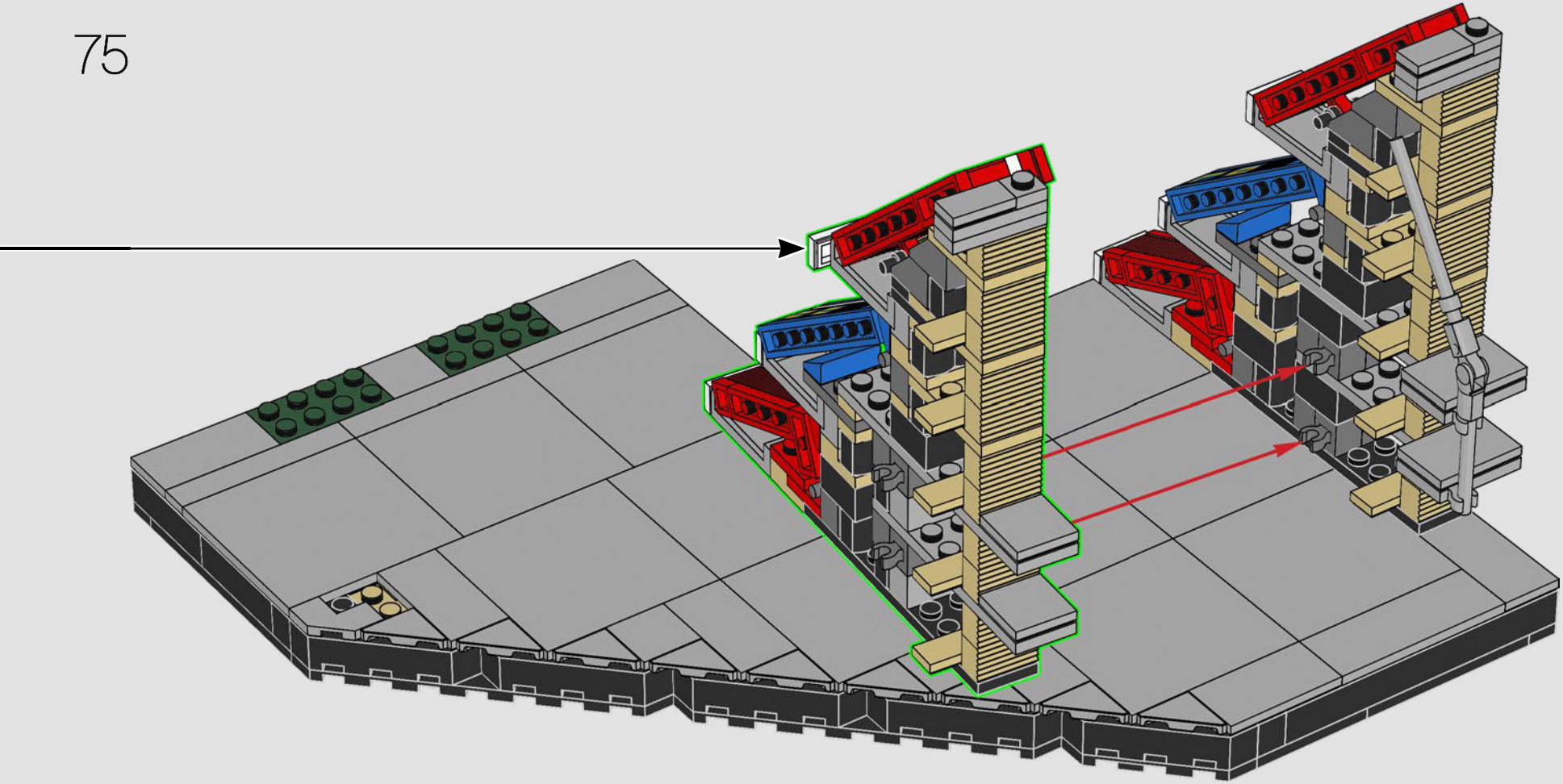

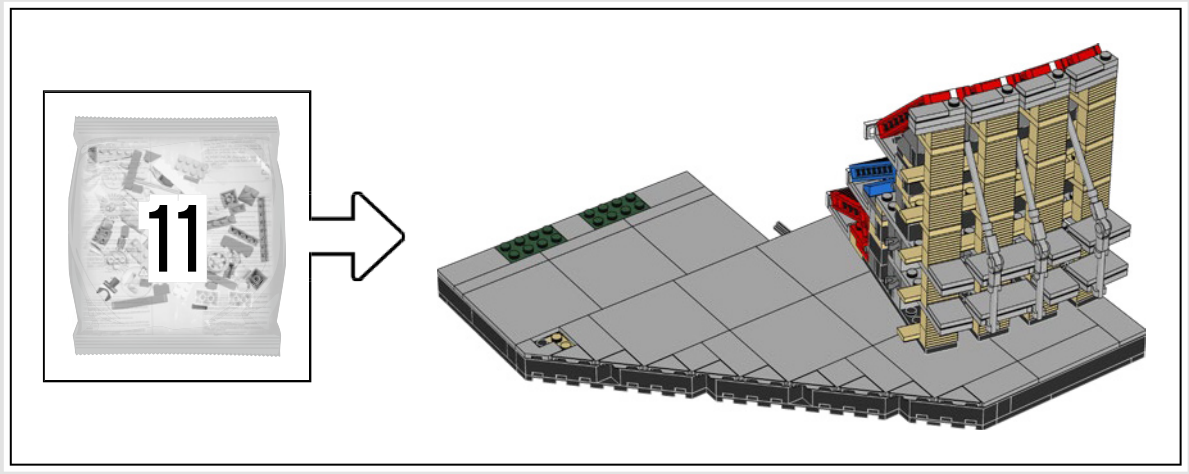

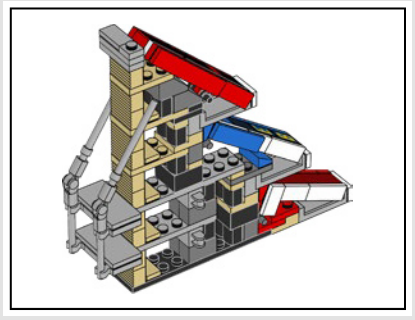

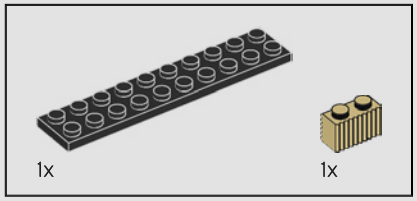

76

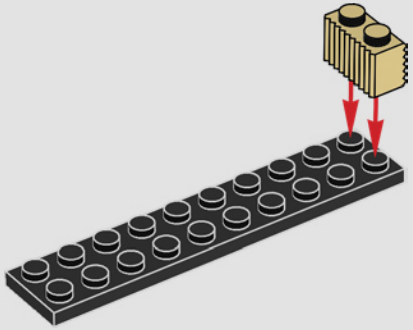

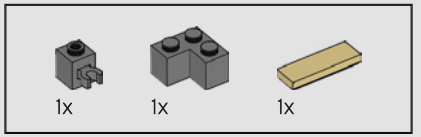

77

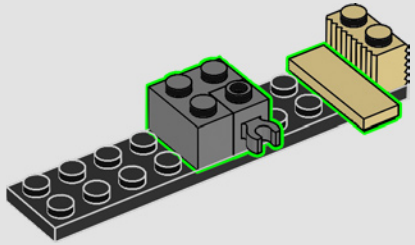

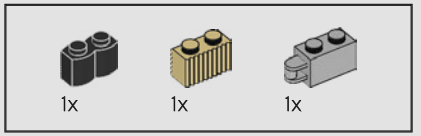

78

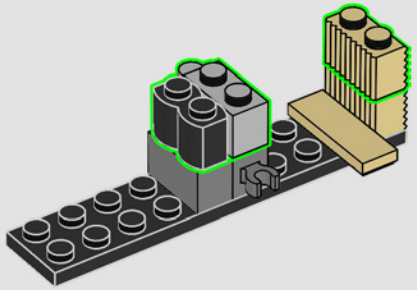

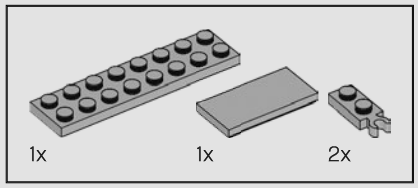

79

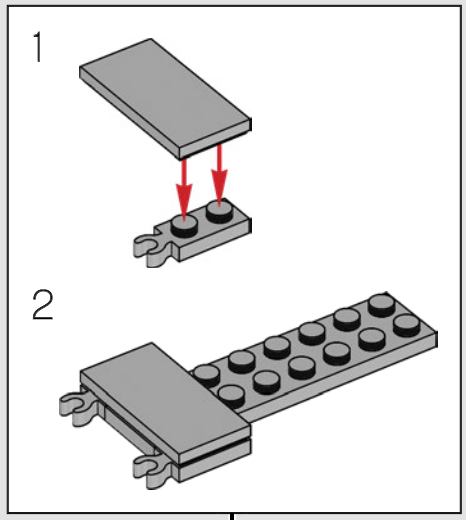

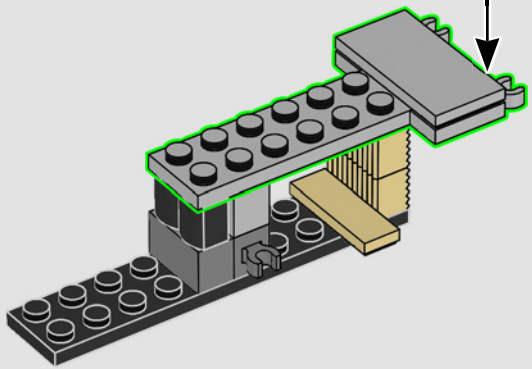

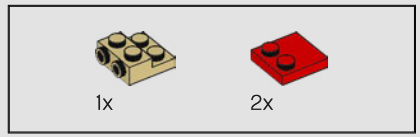

80

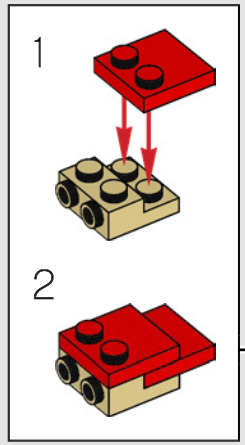

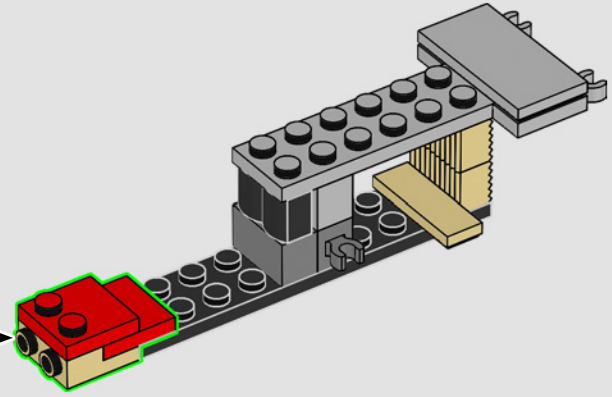

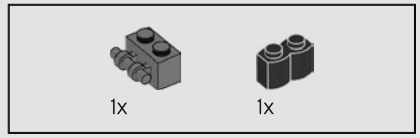

81

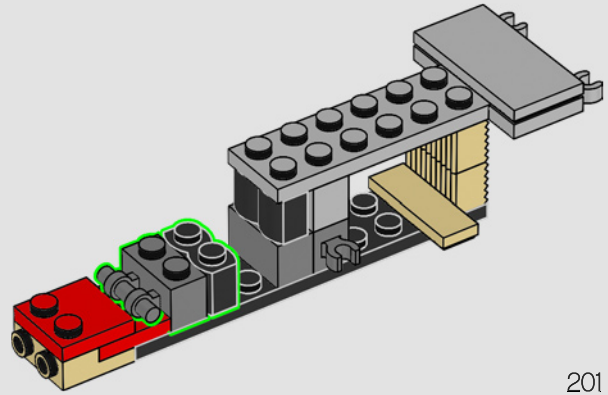

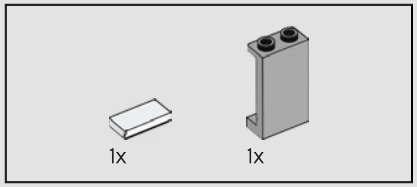

82

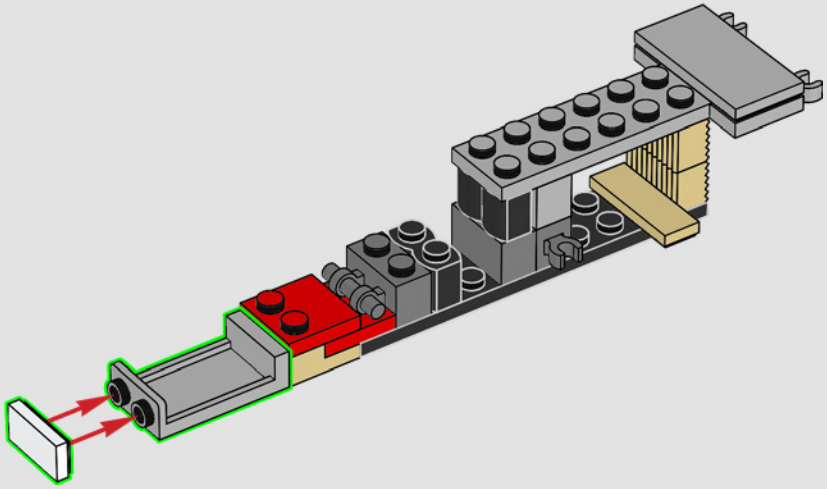

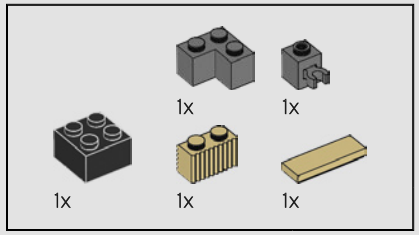

83

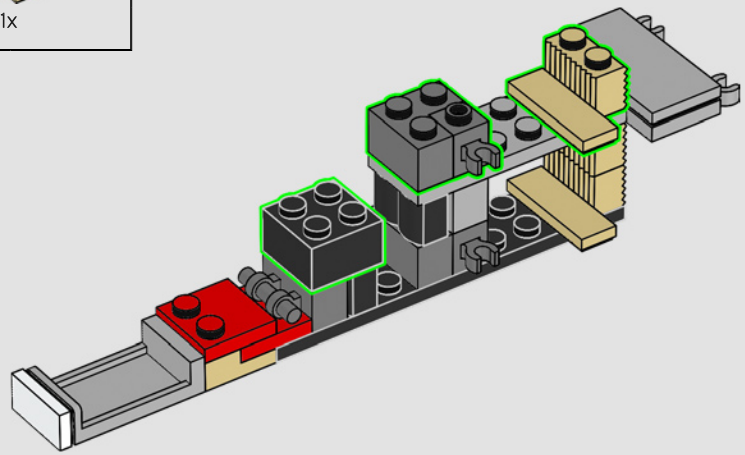

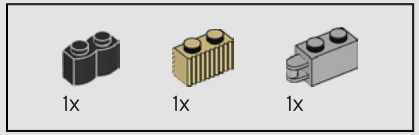

84

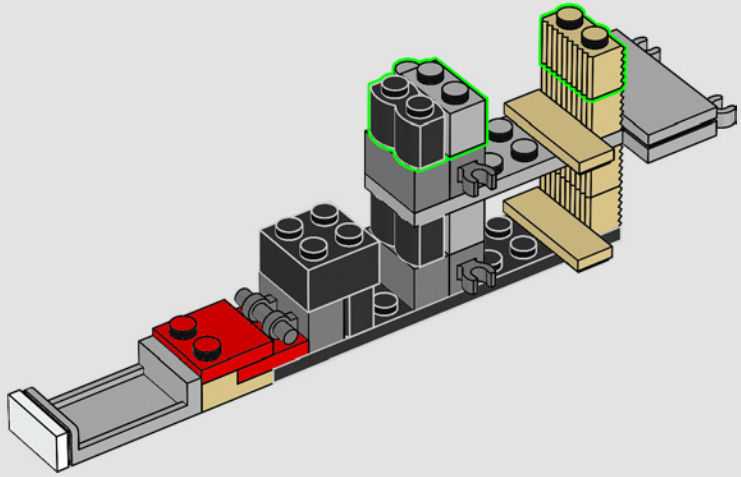

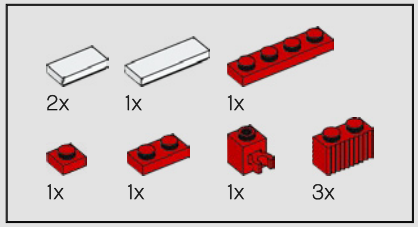

85

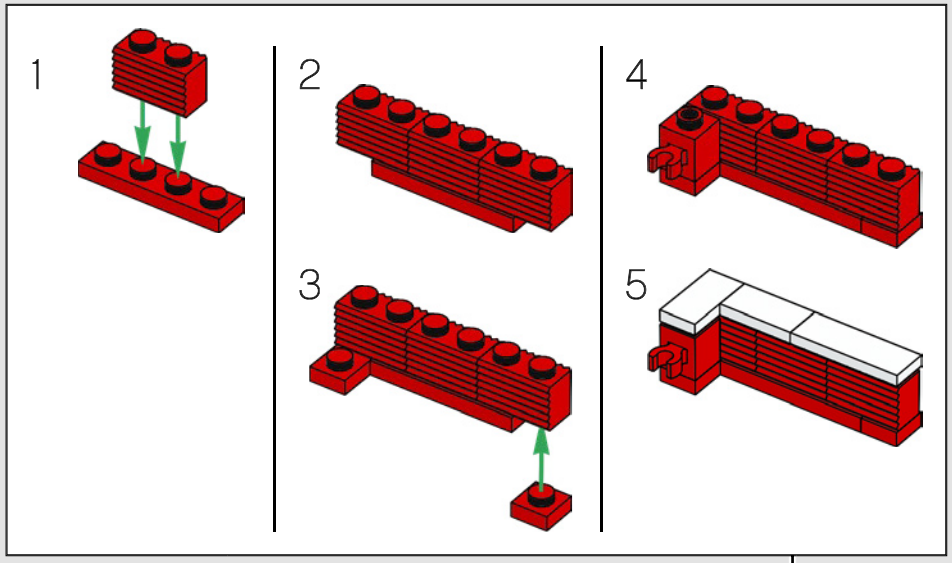

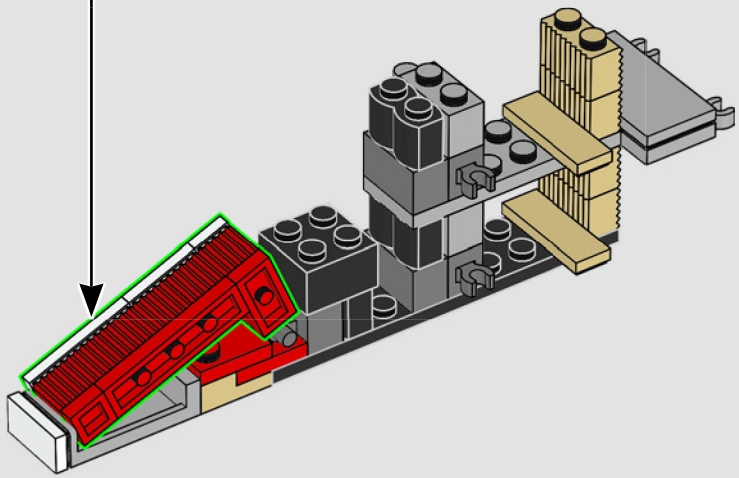

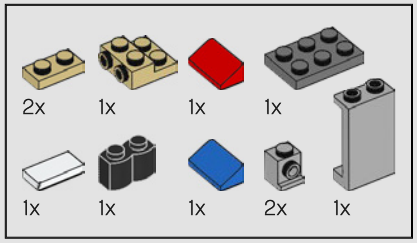

86

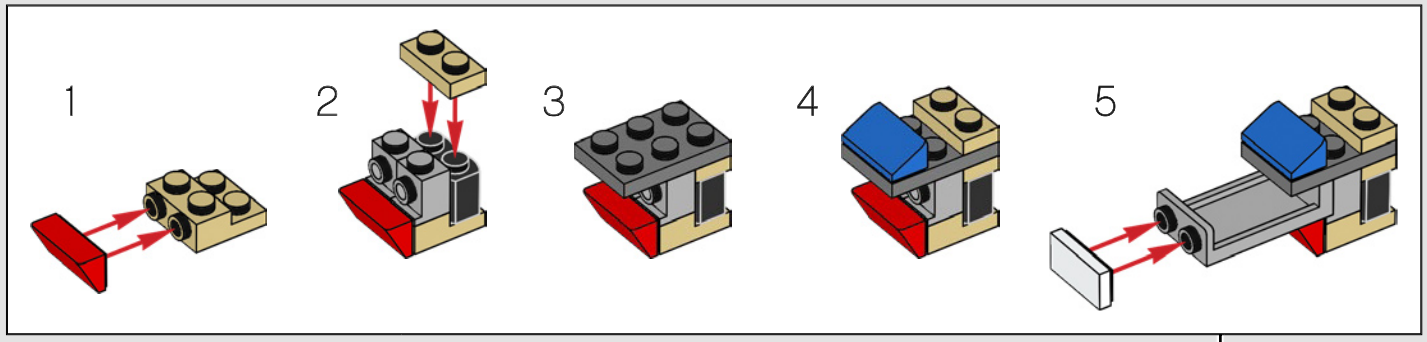

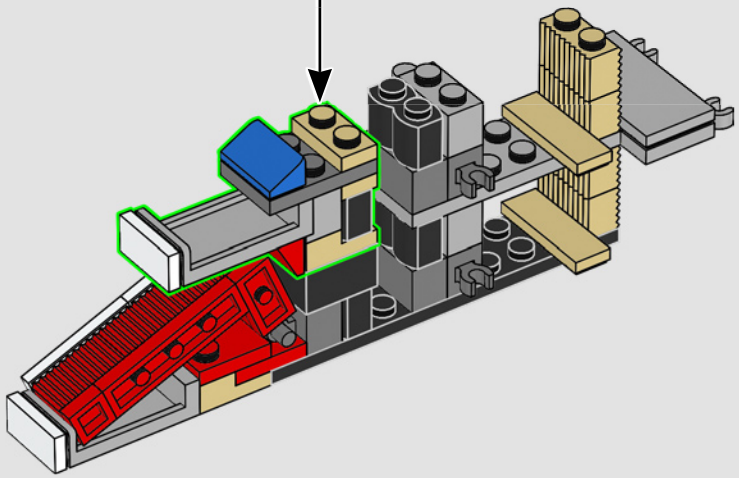

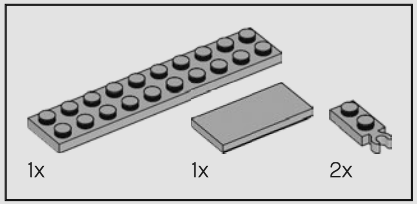

87

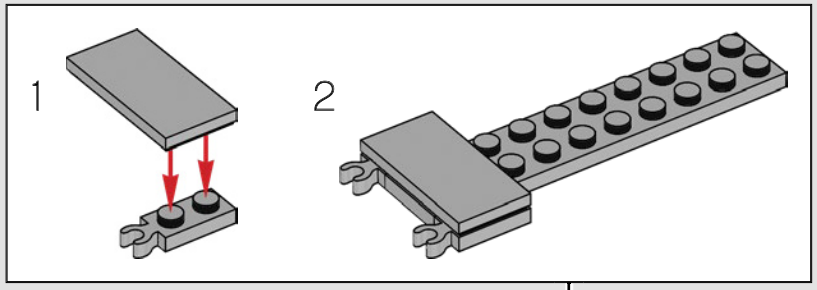

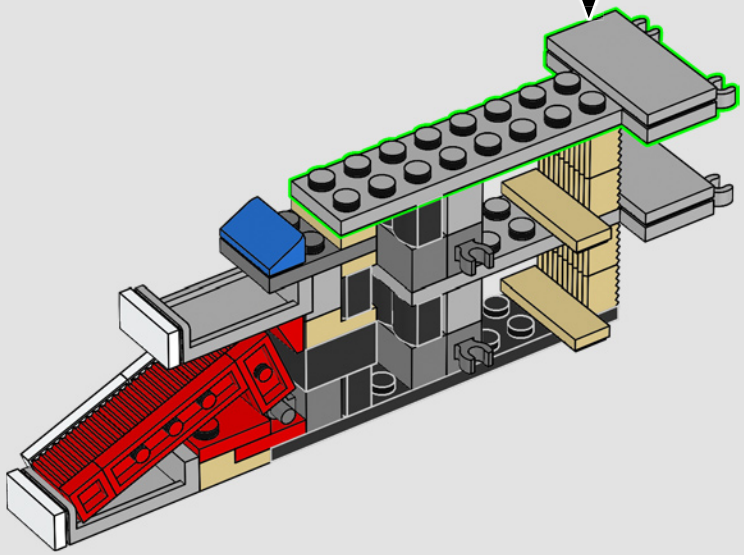

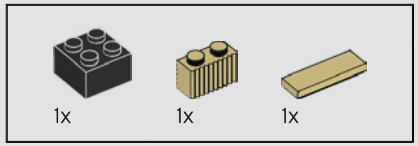

88

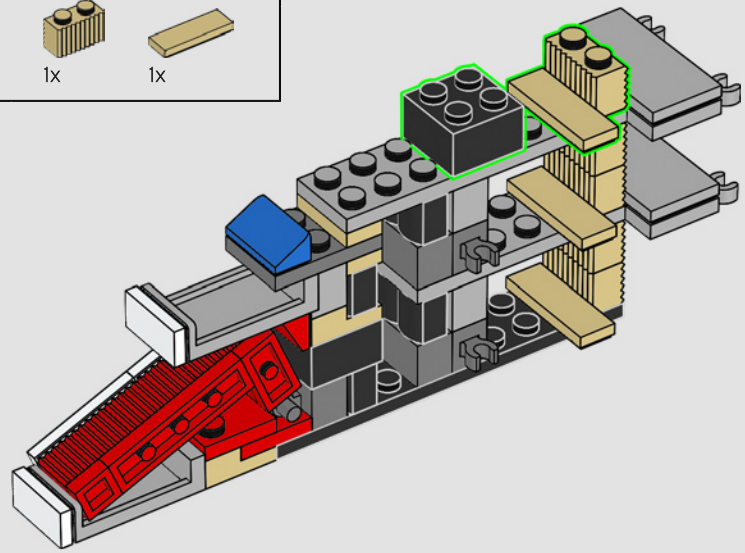

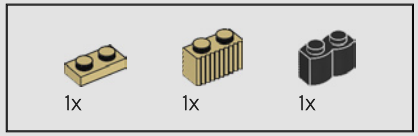

89

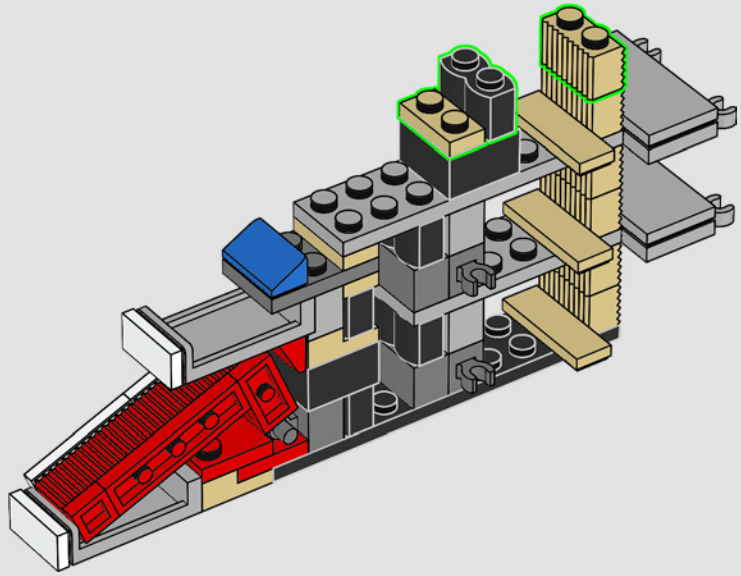

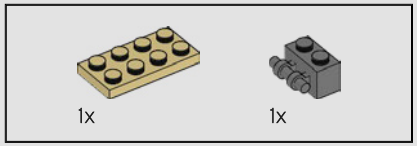

90

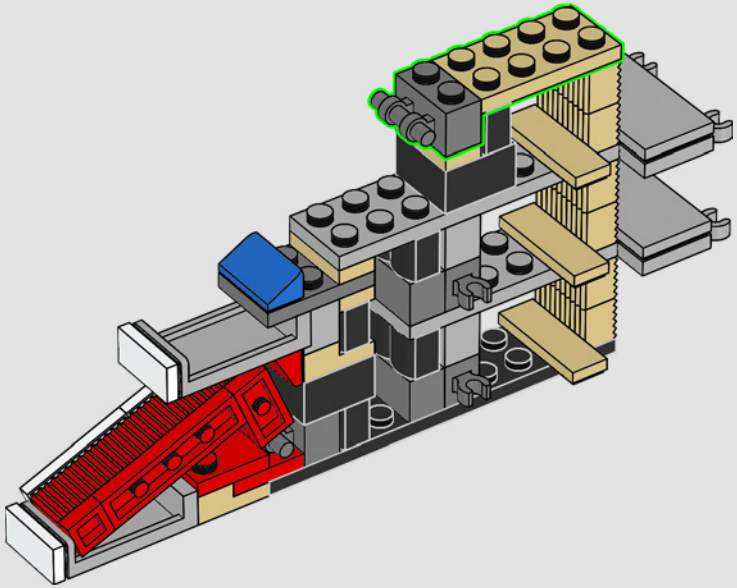

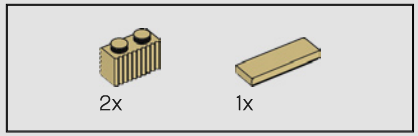

91

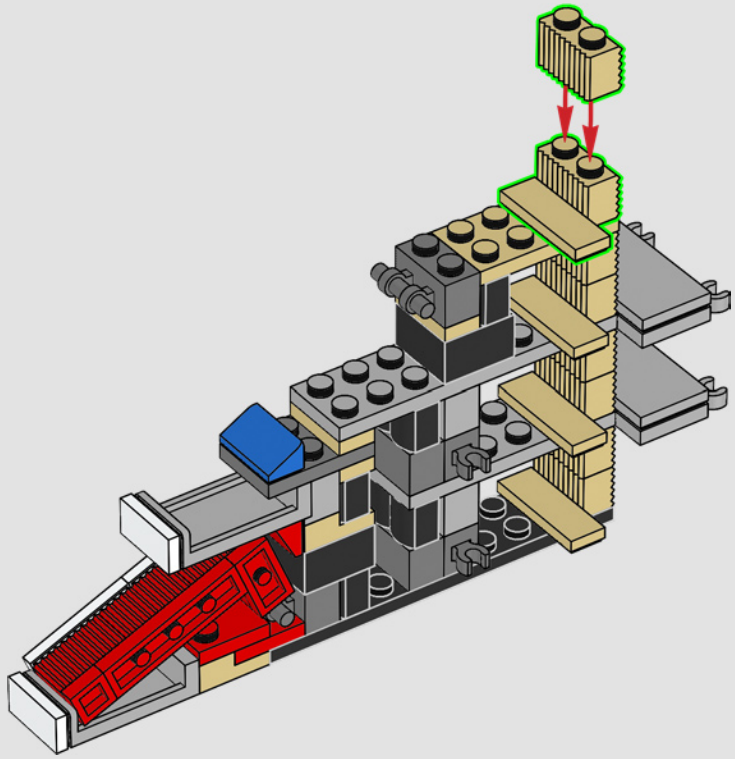

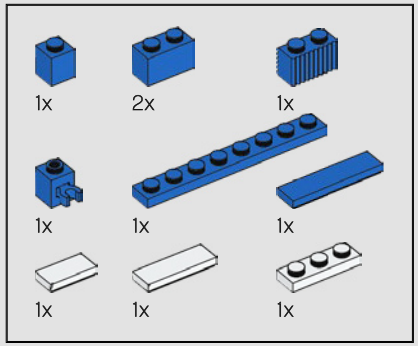

92

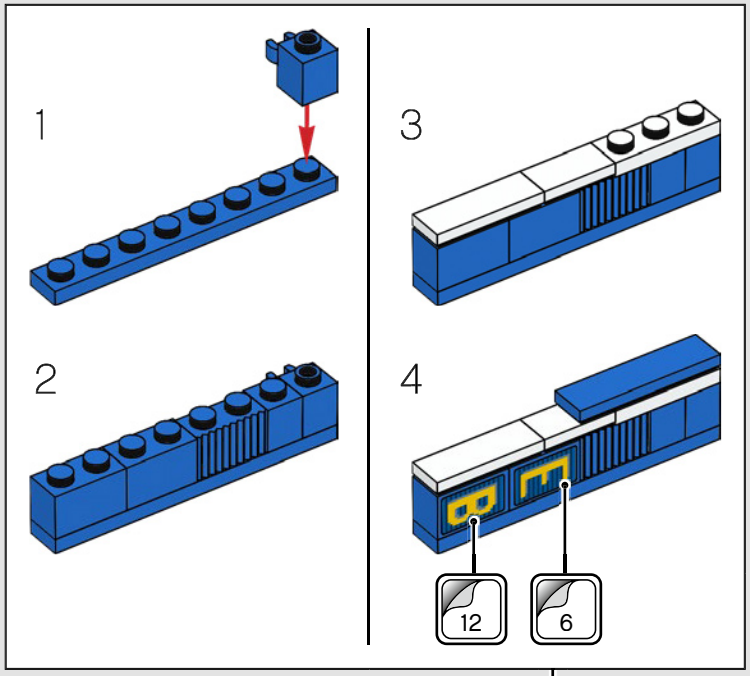

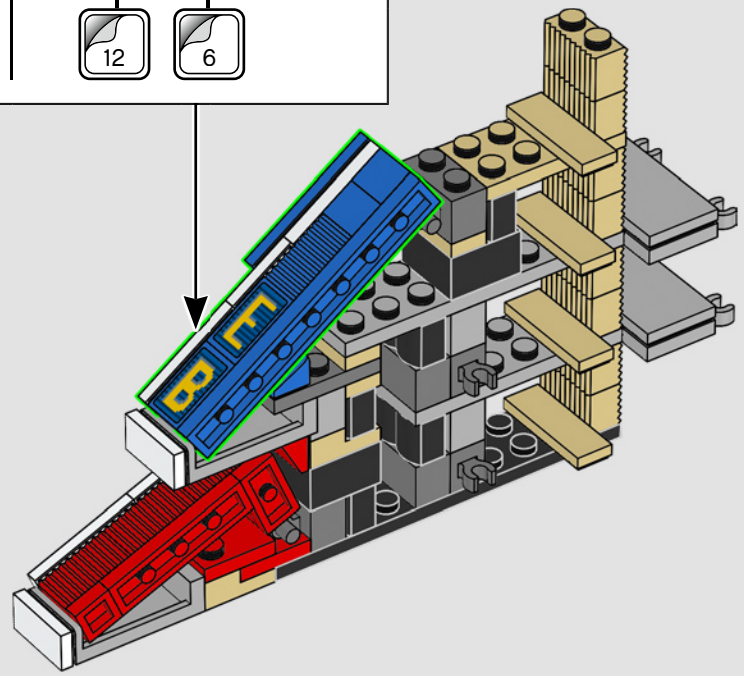

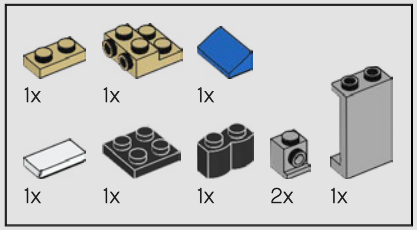

93

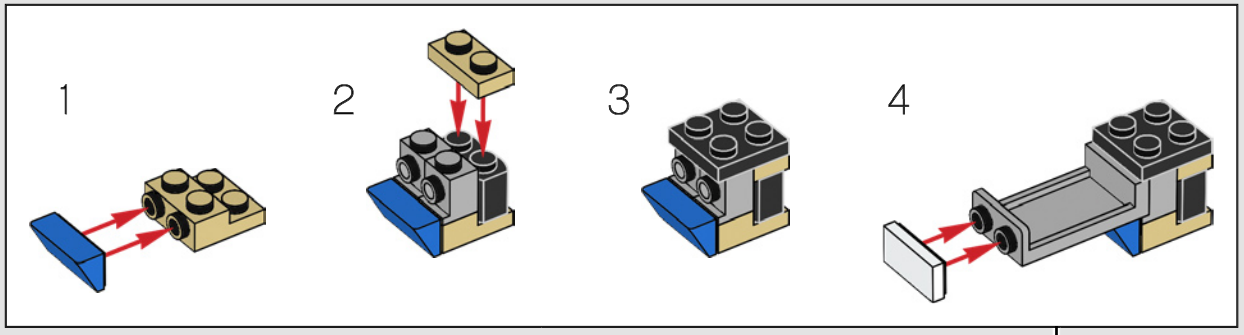

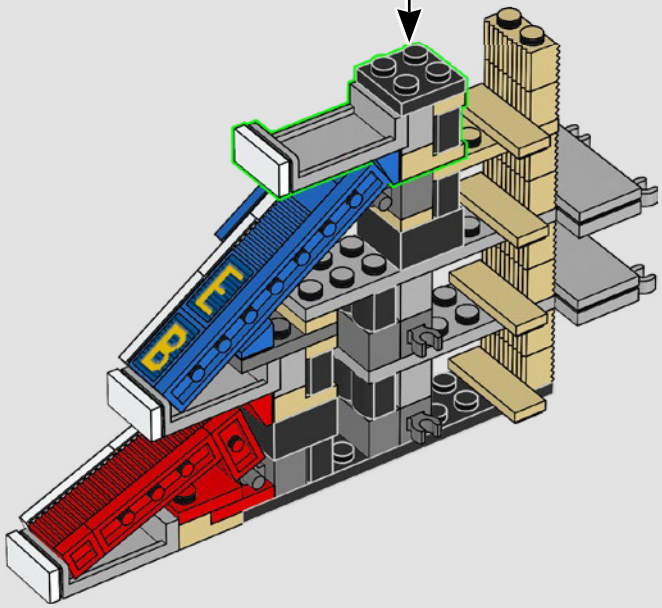

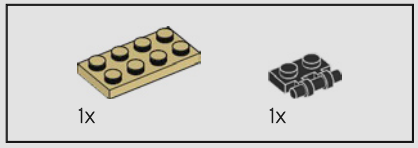

94

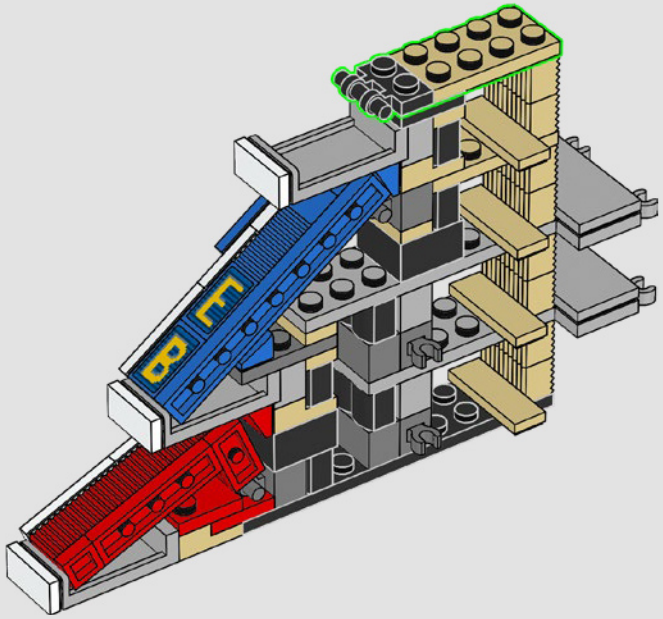

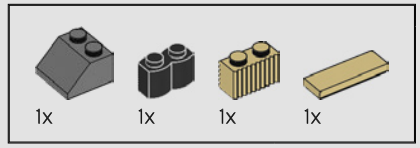

95

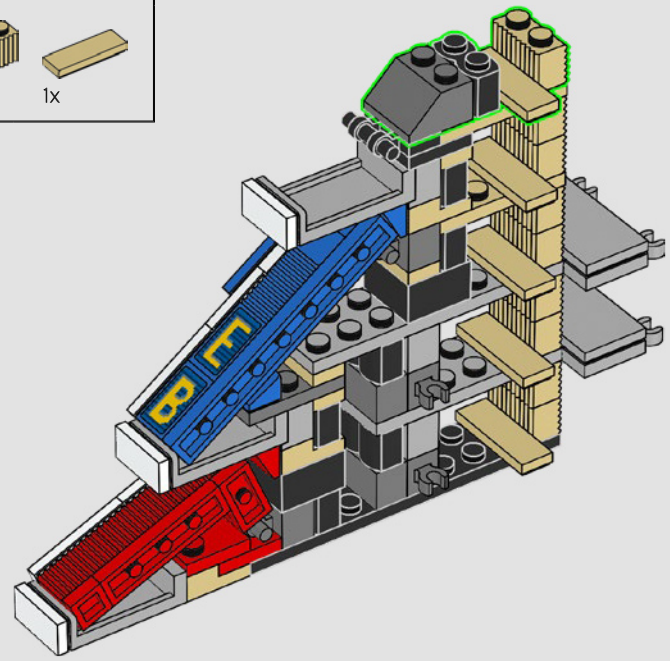

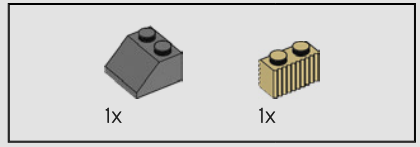

96

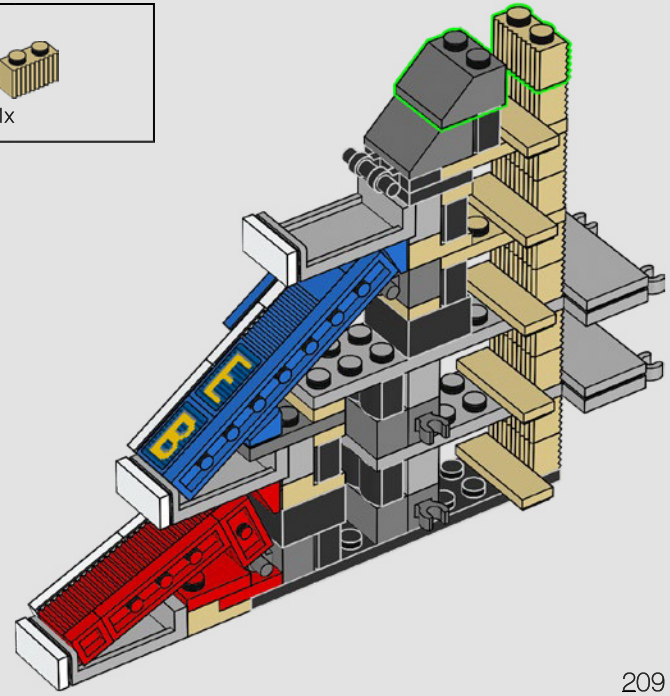

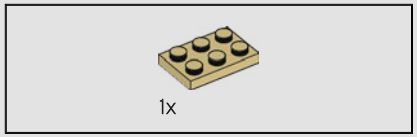

97

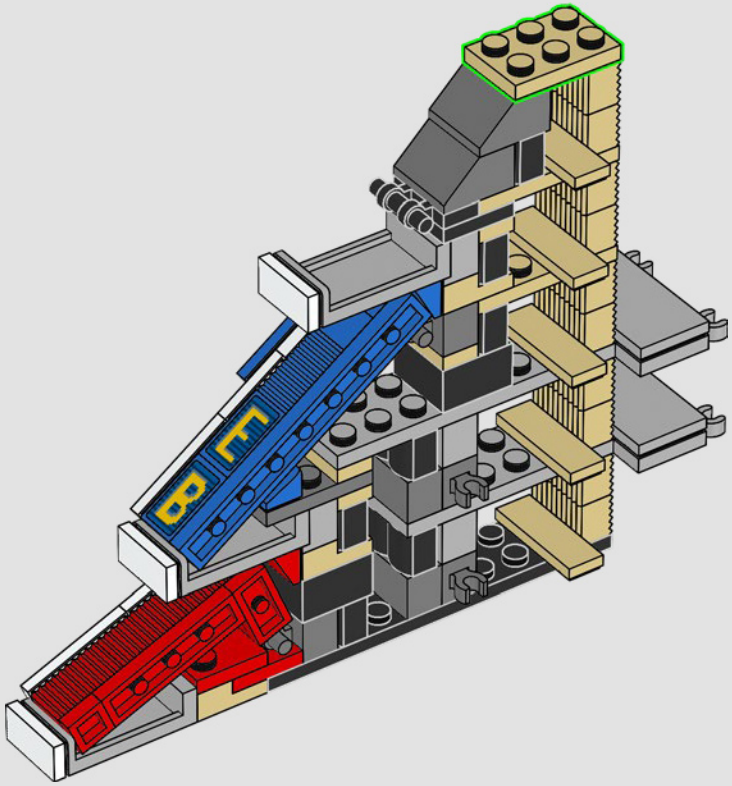

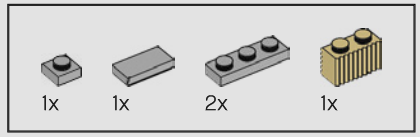

98

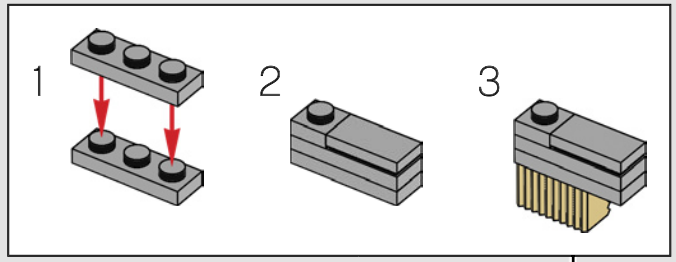

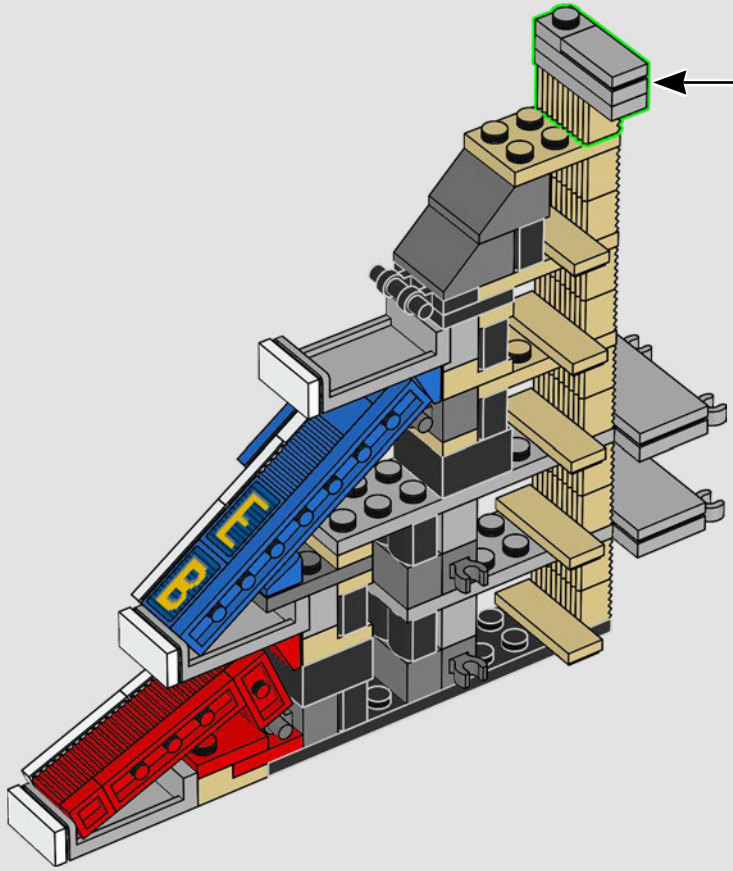

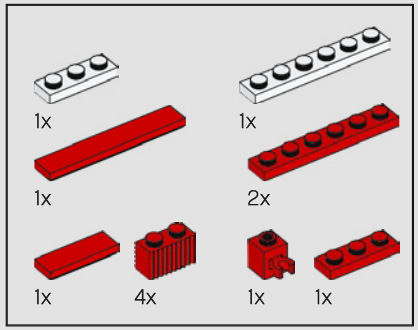

99

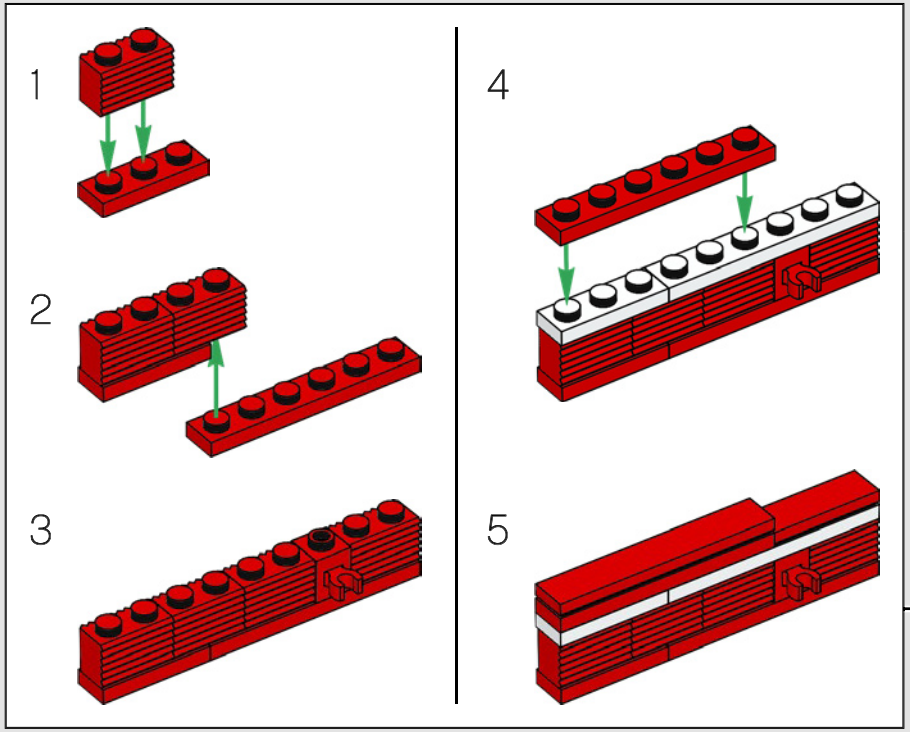

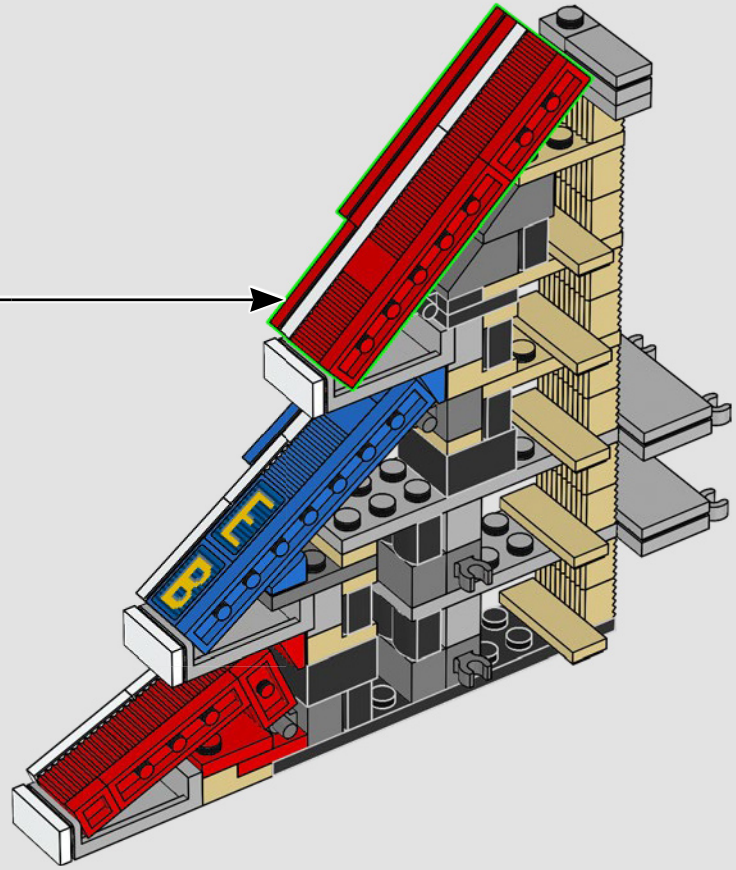

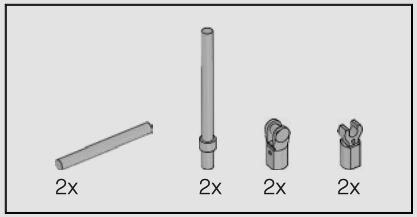

100

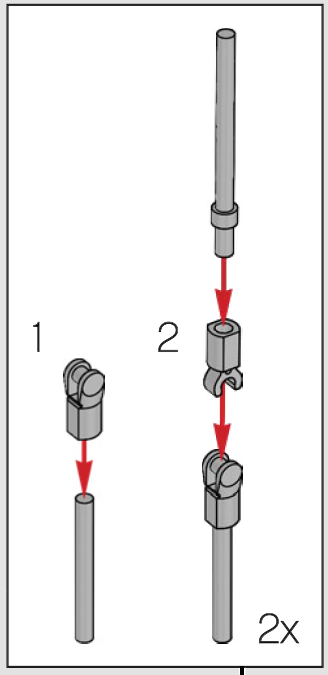

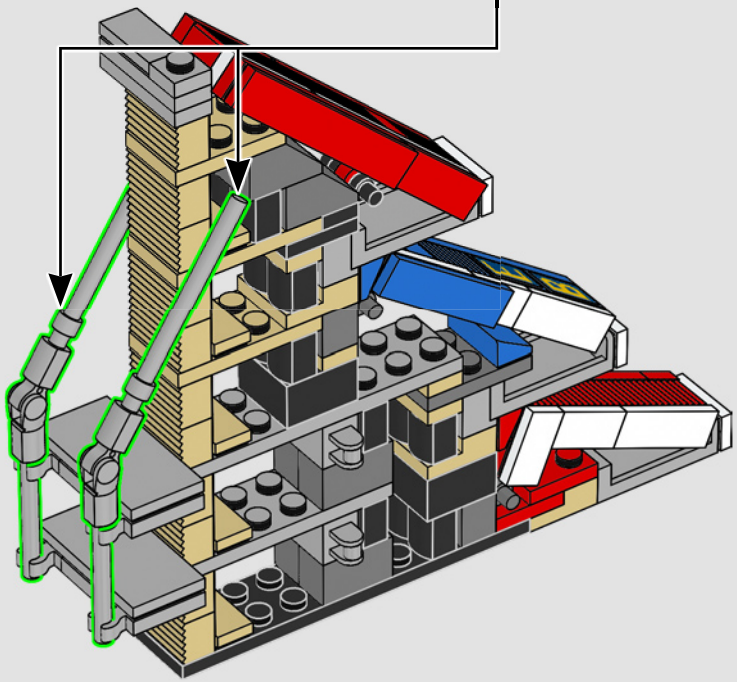

101

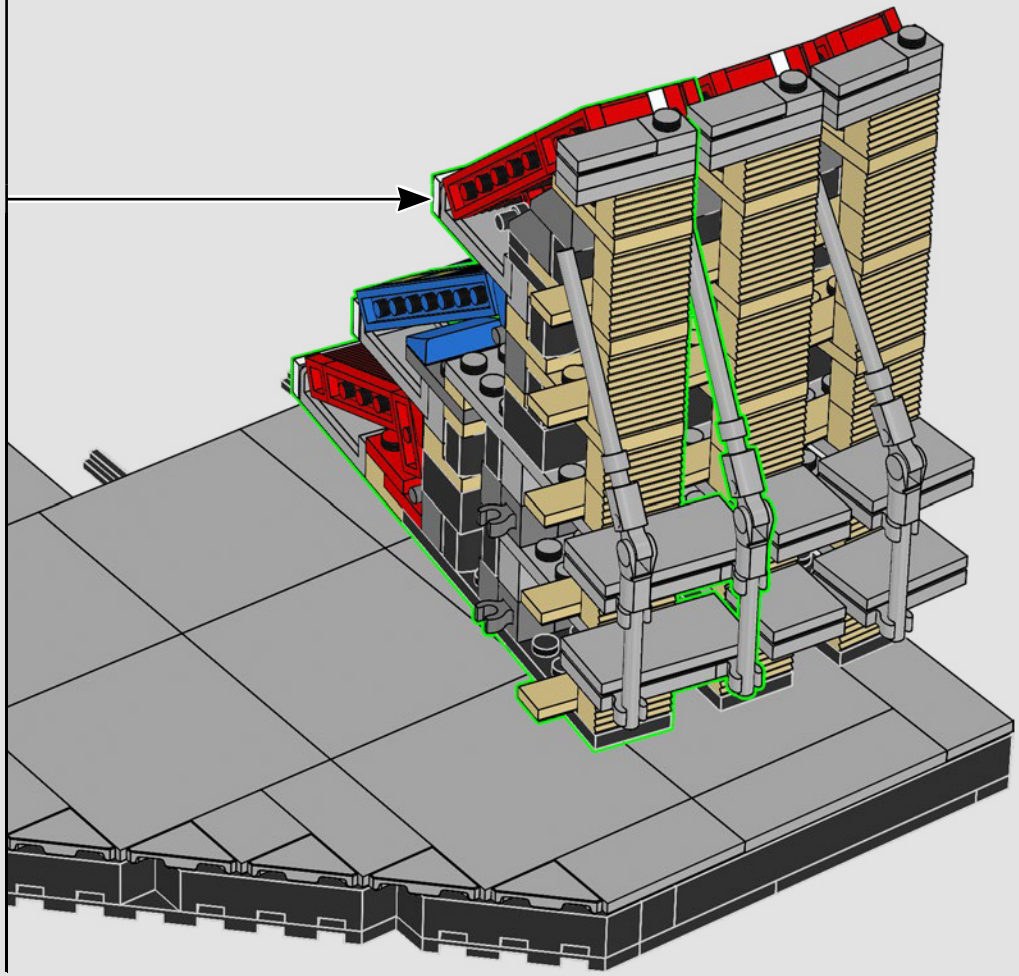

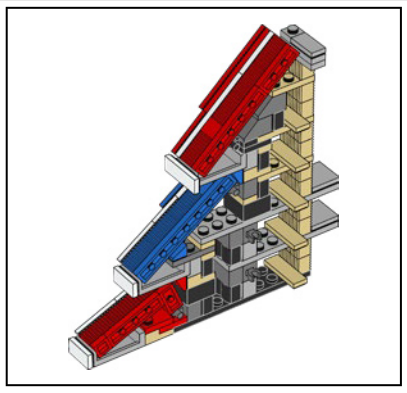

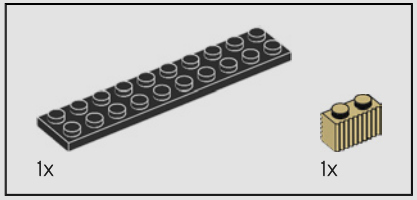

102

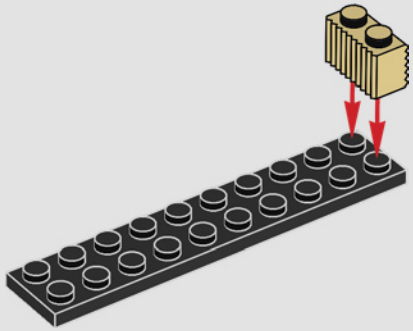

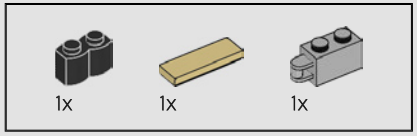

103

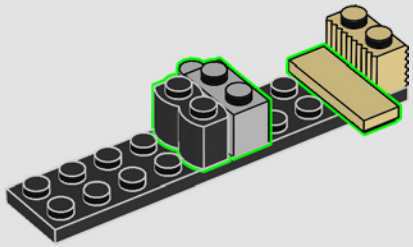

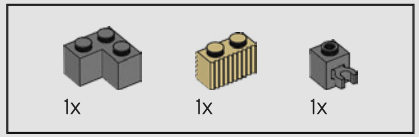

104

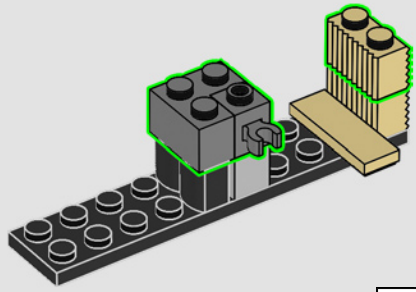

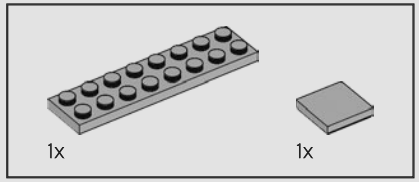

105

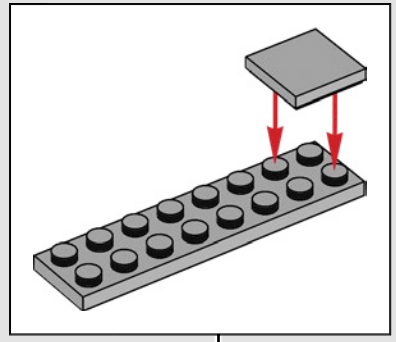

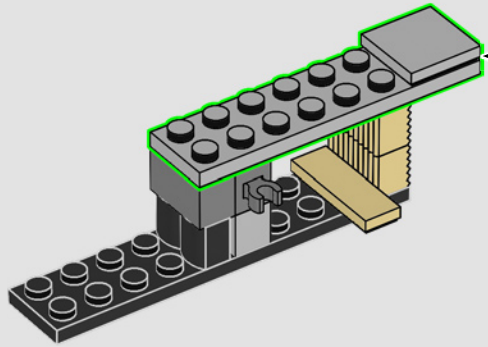

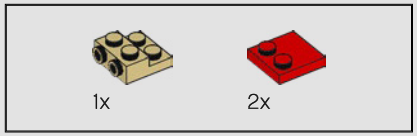

106

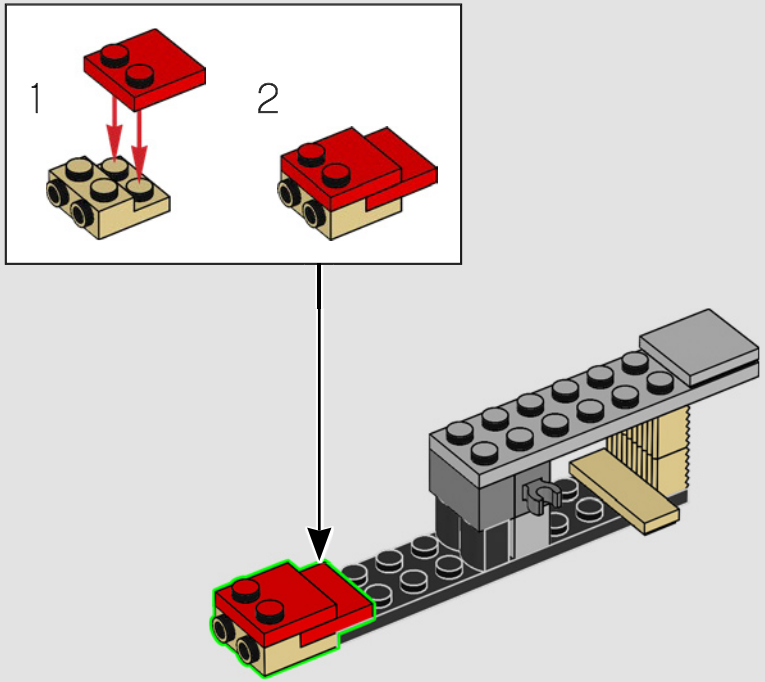

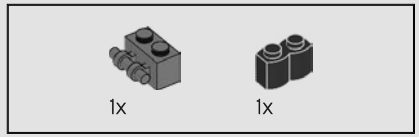

107

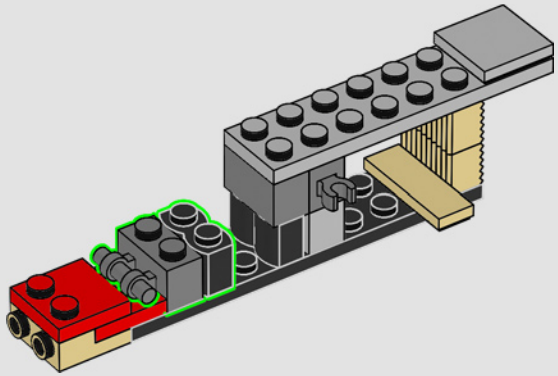

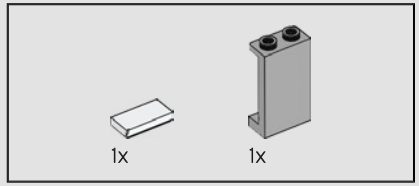

108

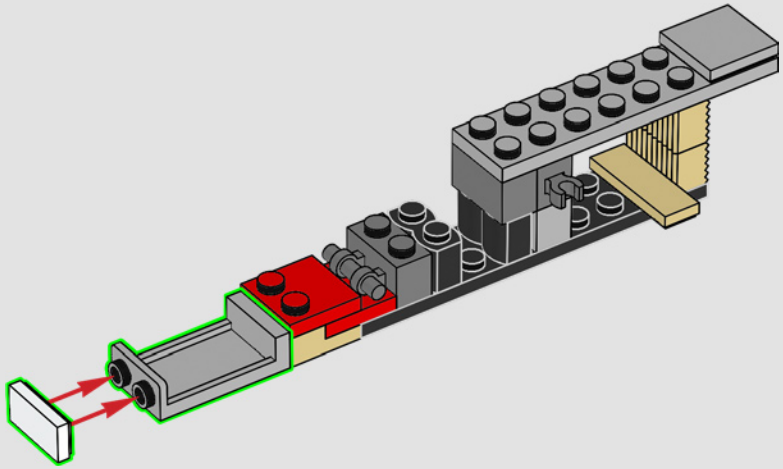

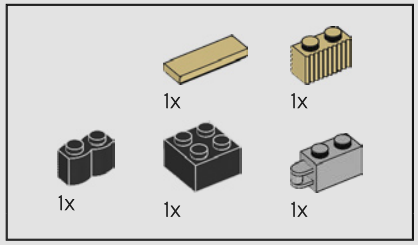

109

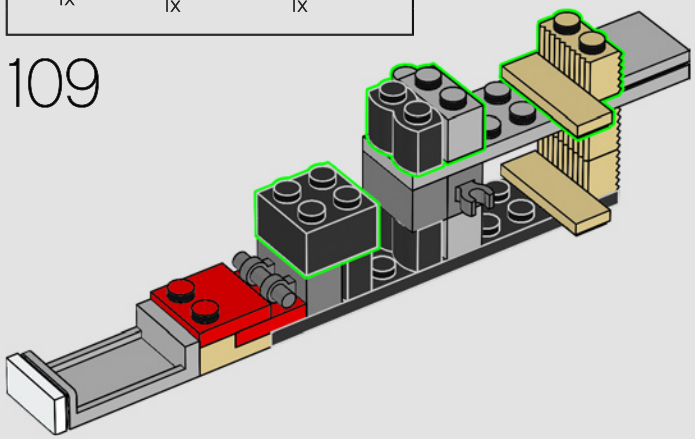

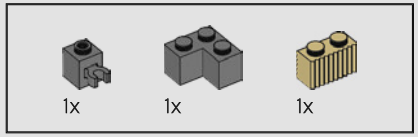

110

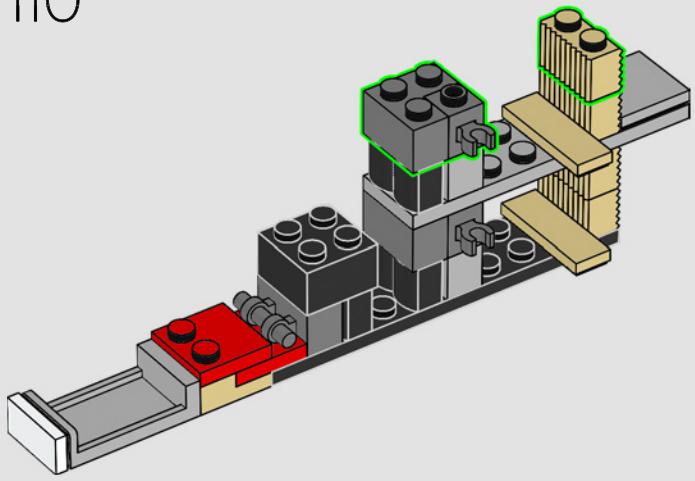

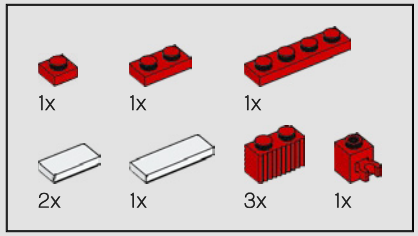

111

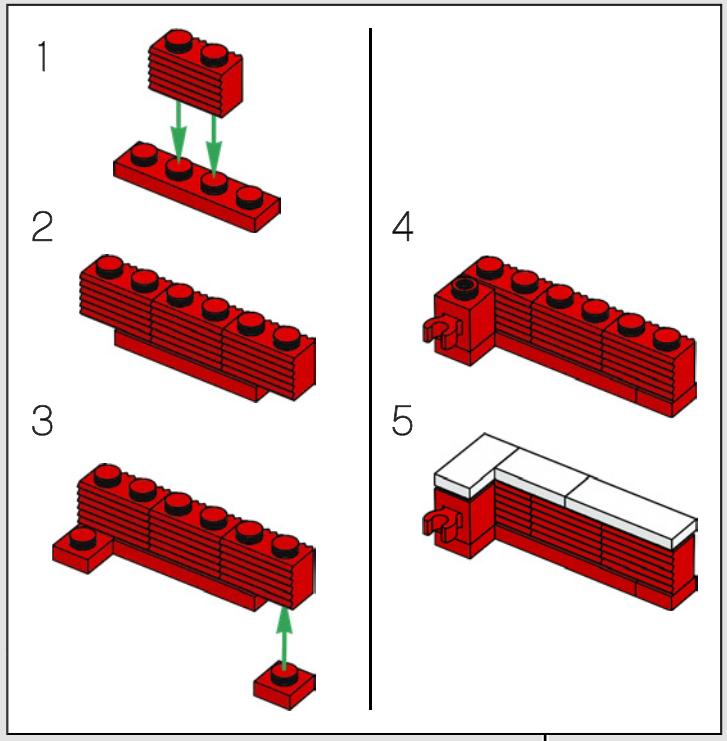

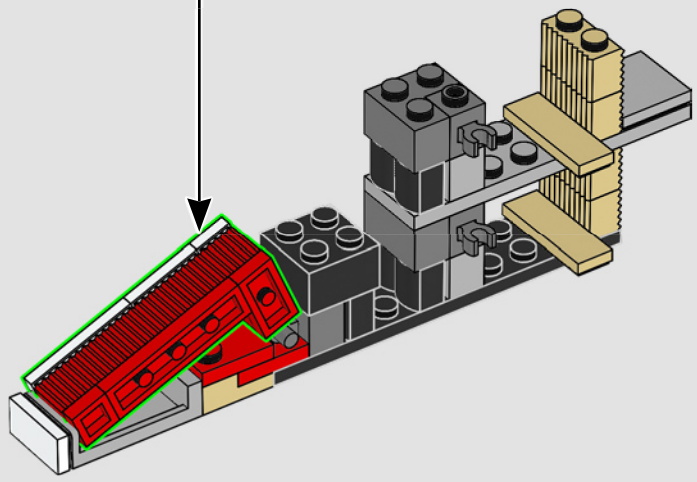

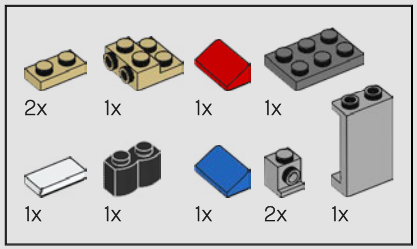

112

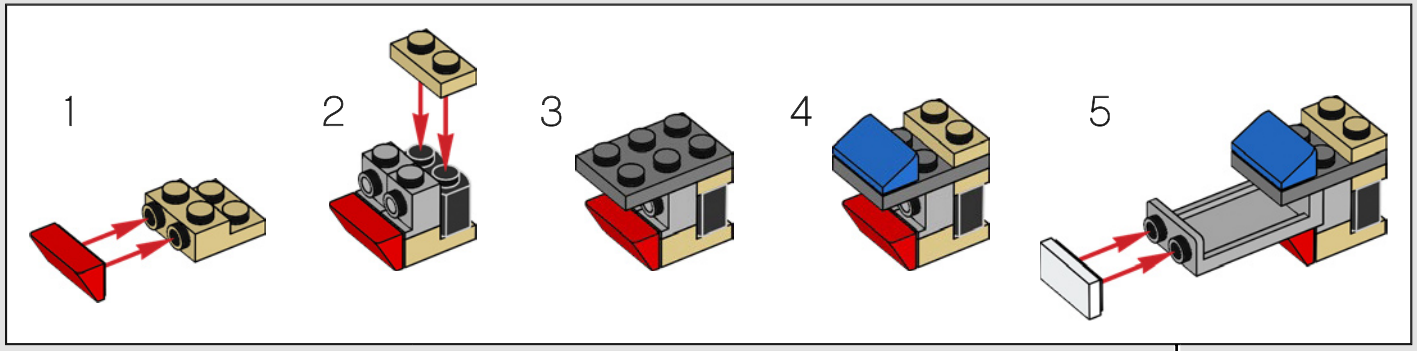

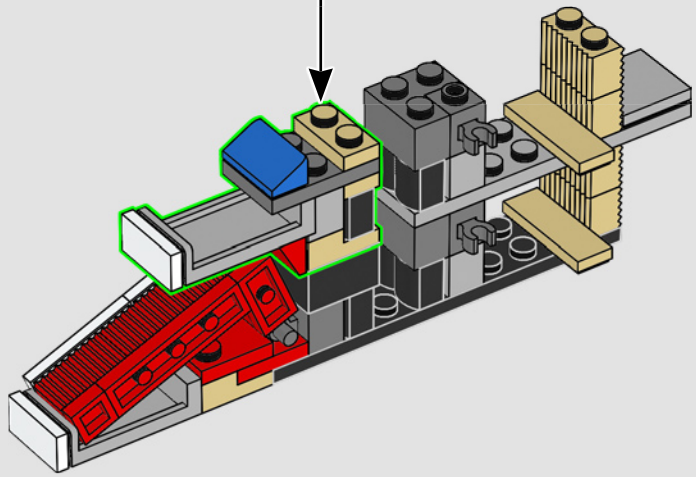

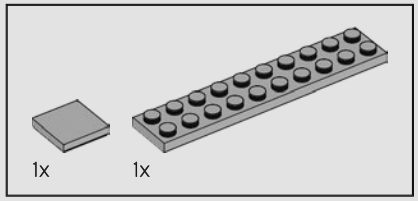

113

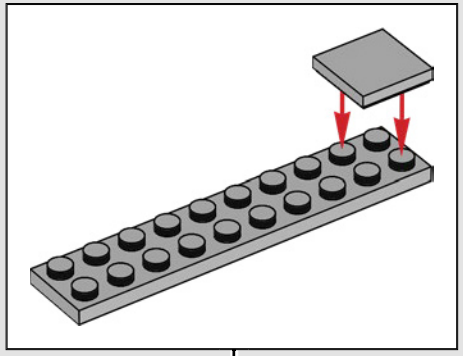

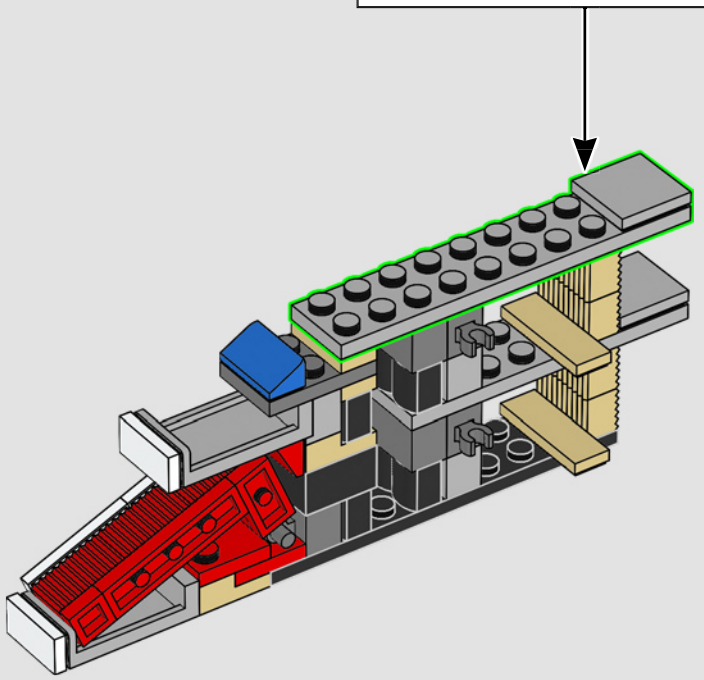

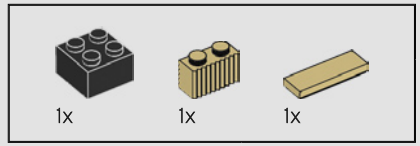

114

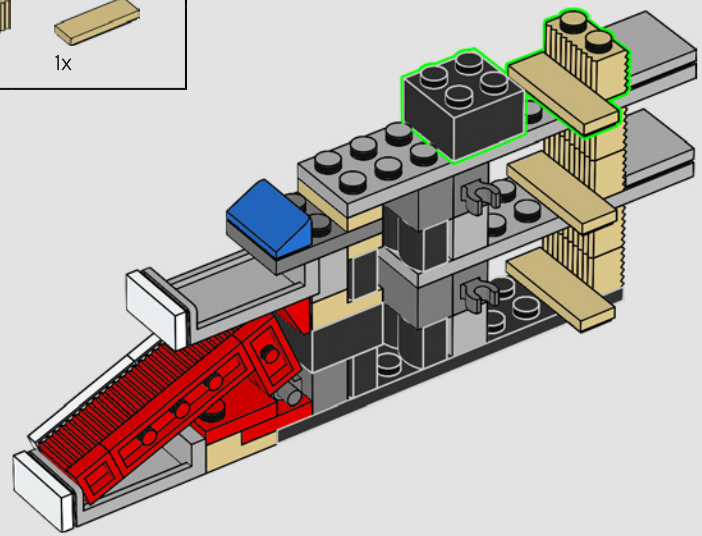

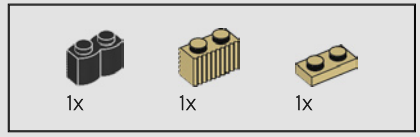

115

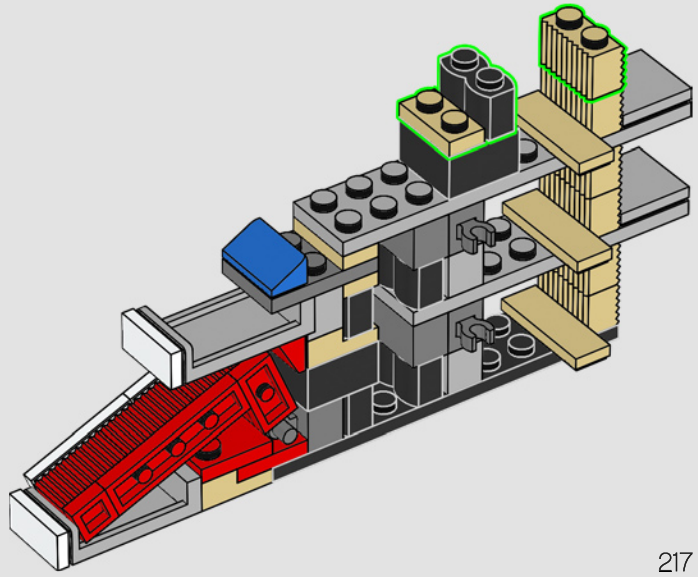

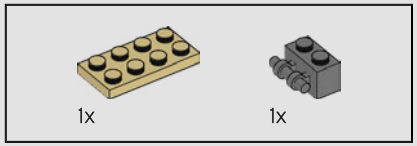

116

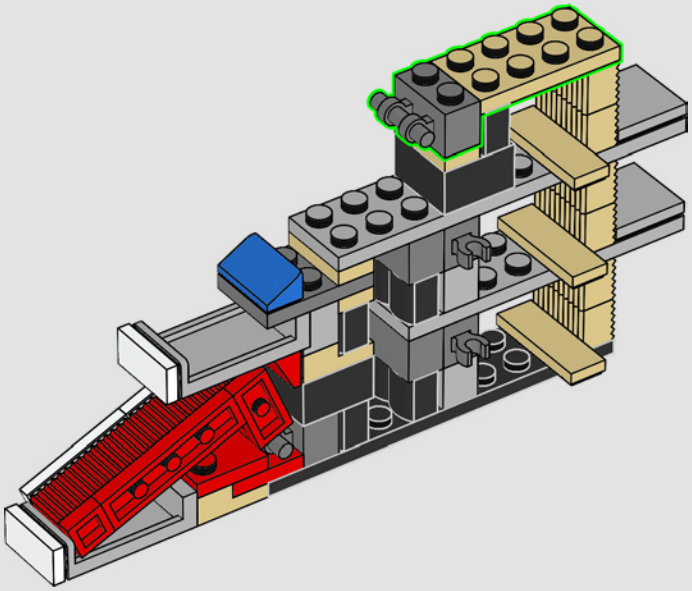

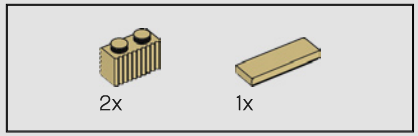

117

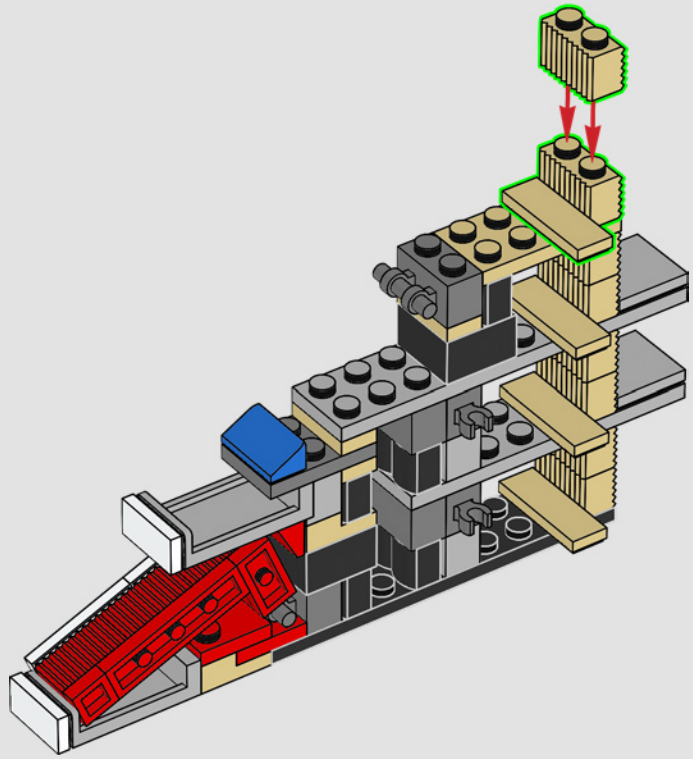

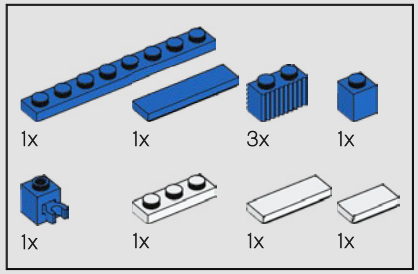

118

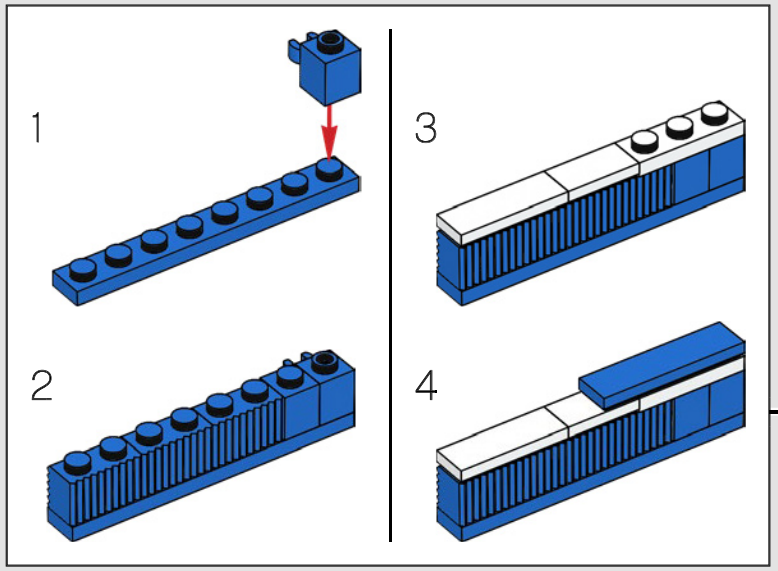

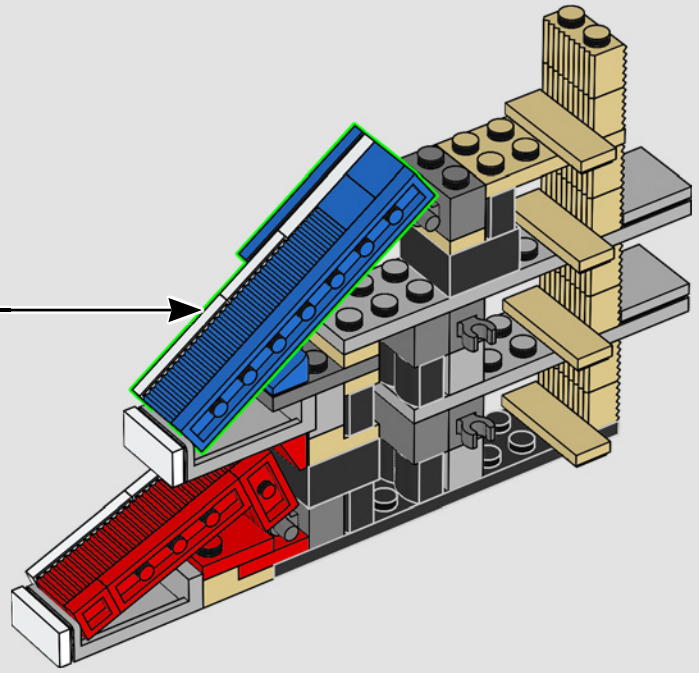

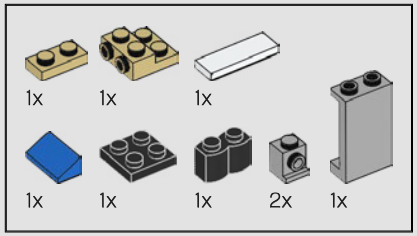

119

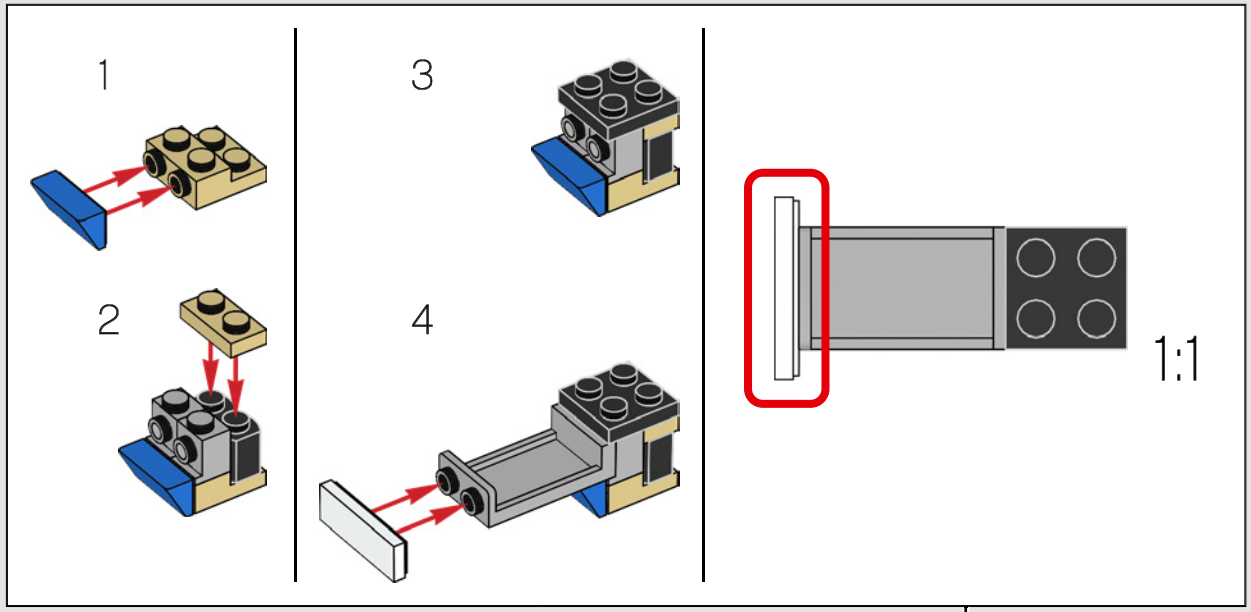

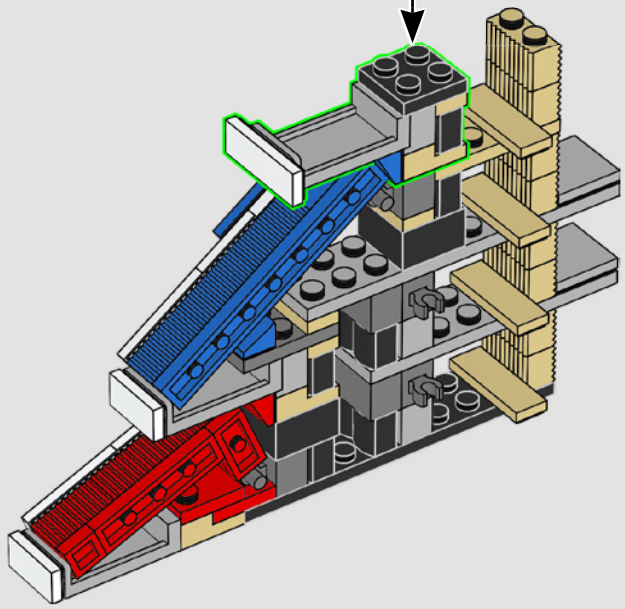

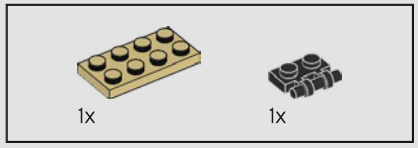

120

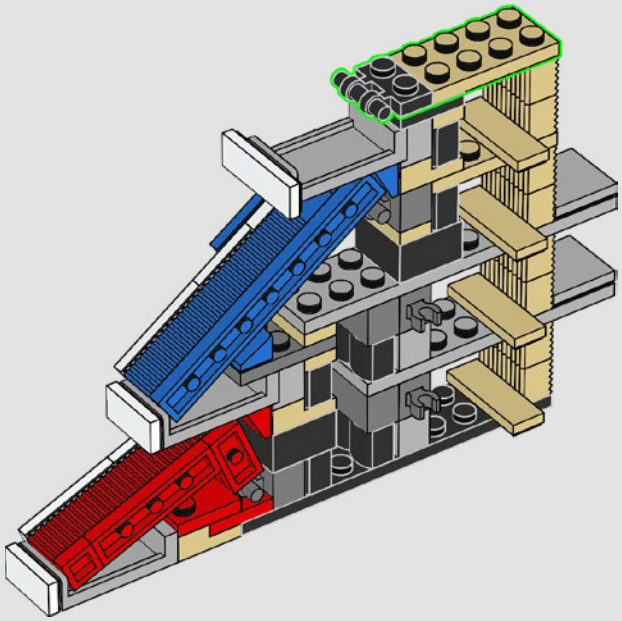

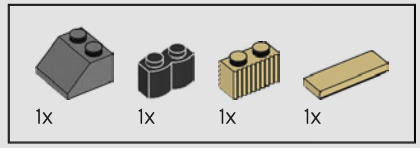

121

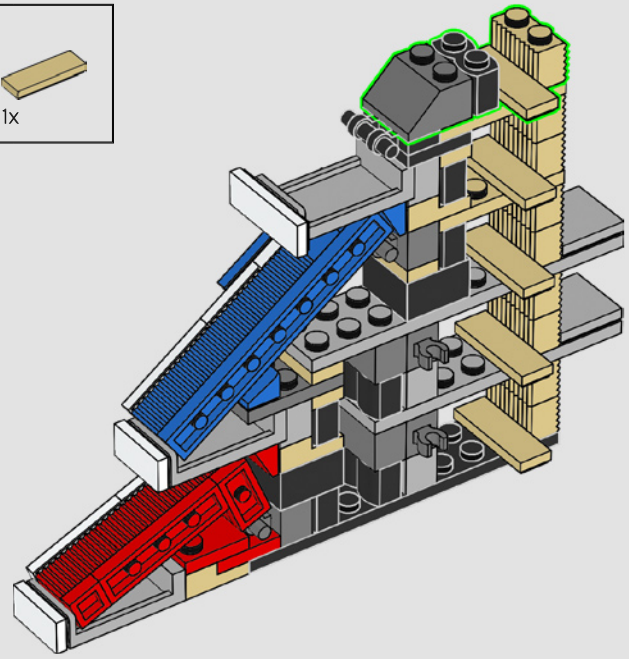

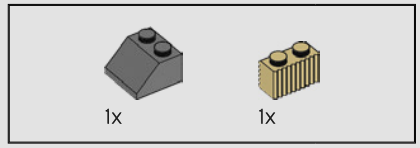

122

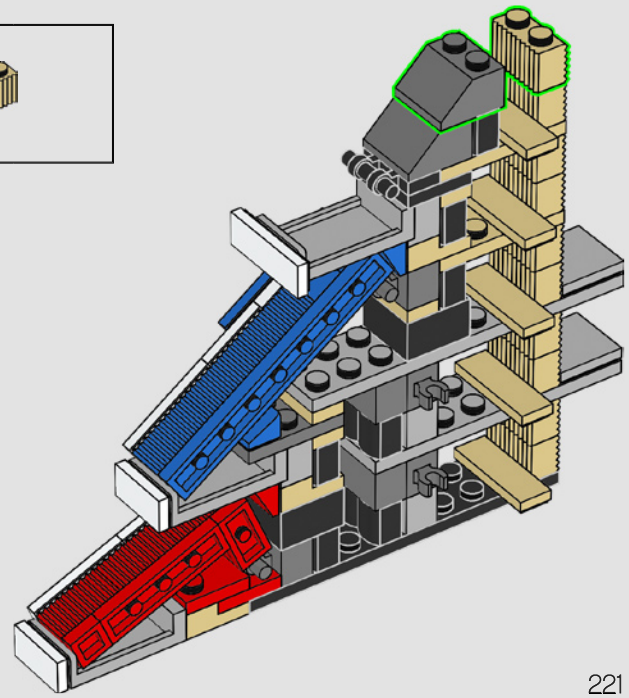

123

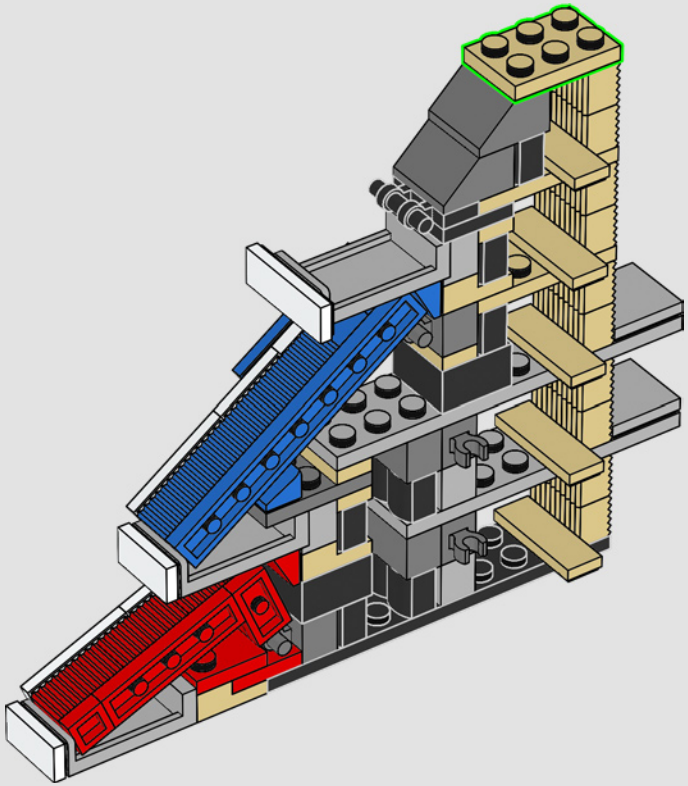

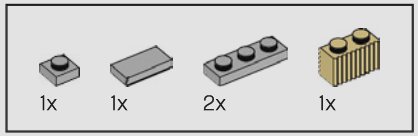

124

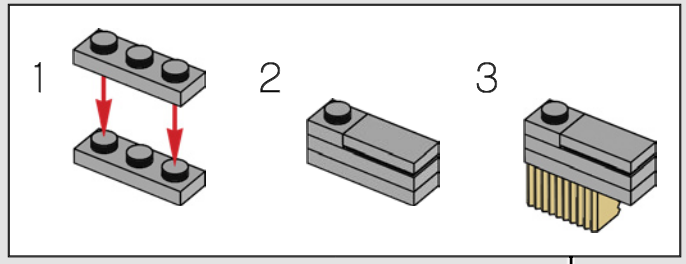

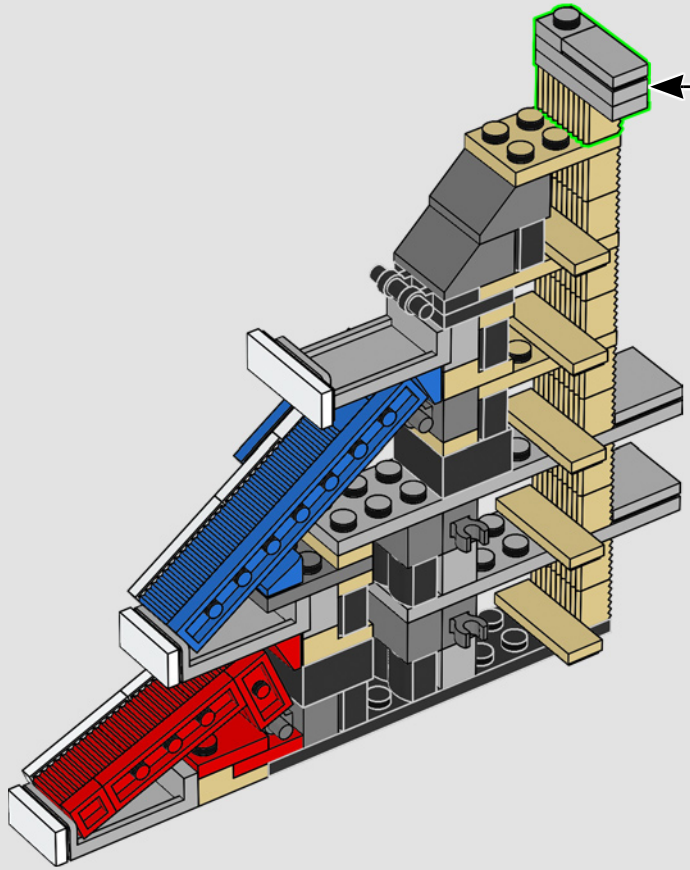

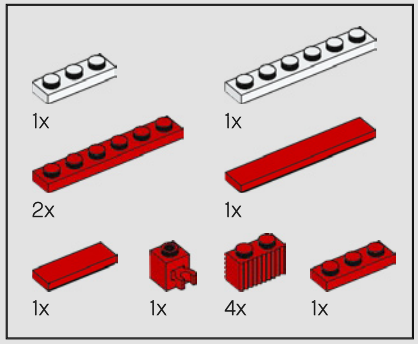

125

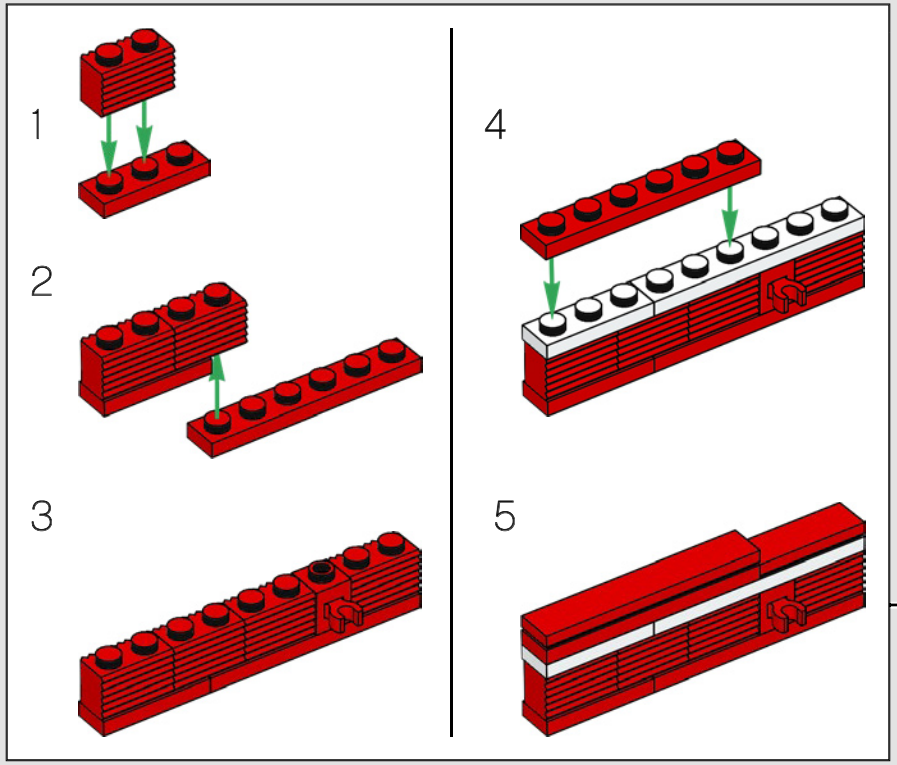

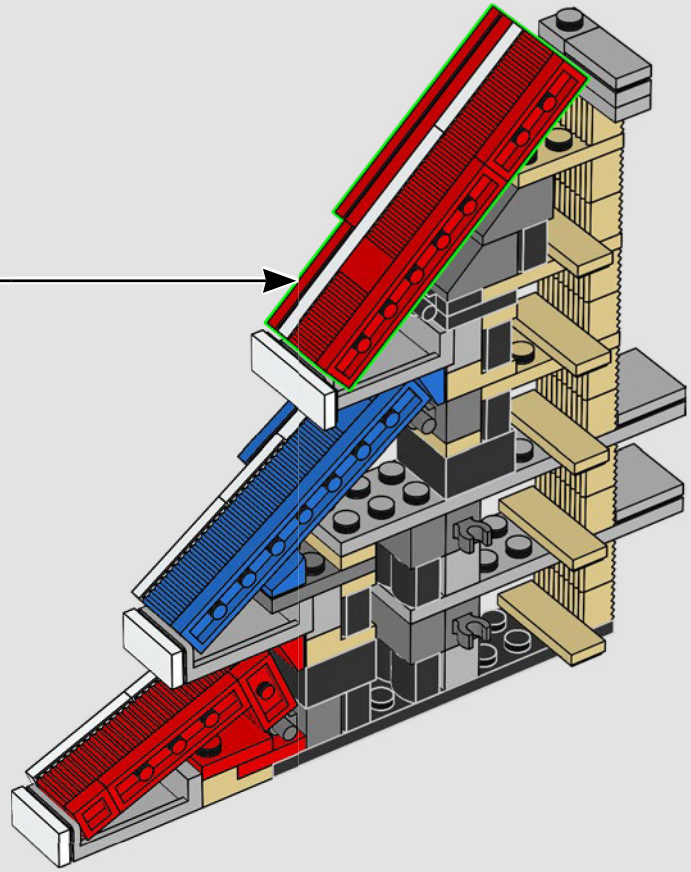

126

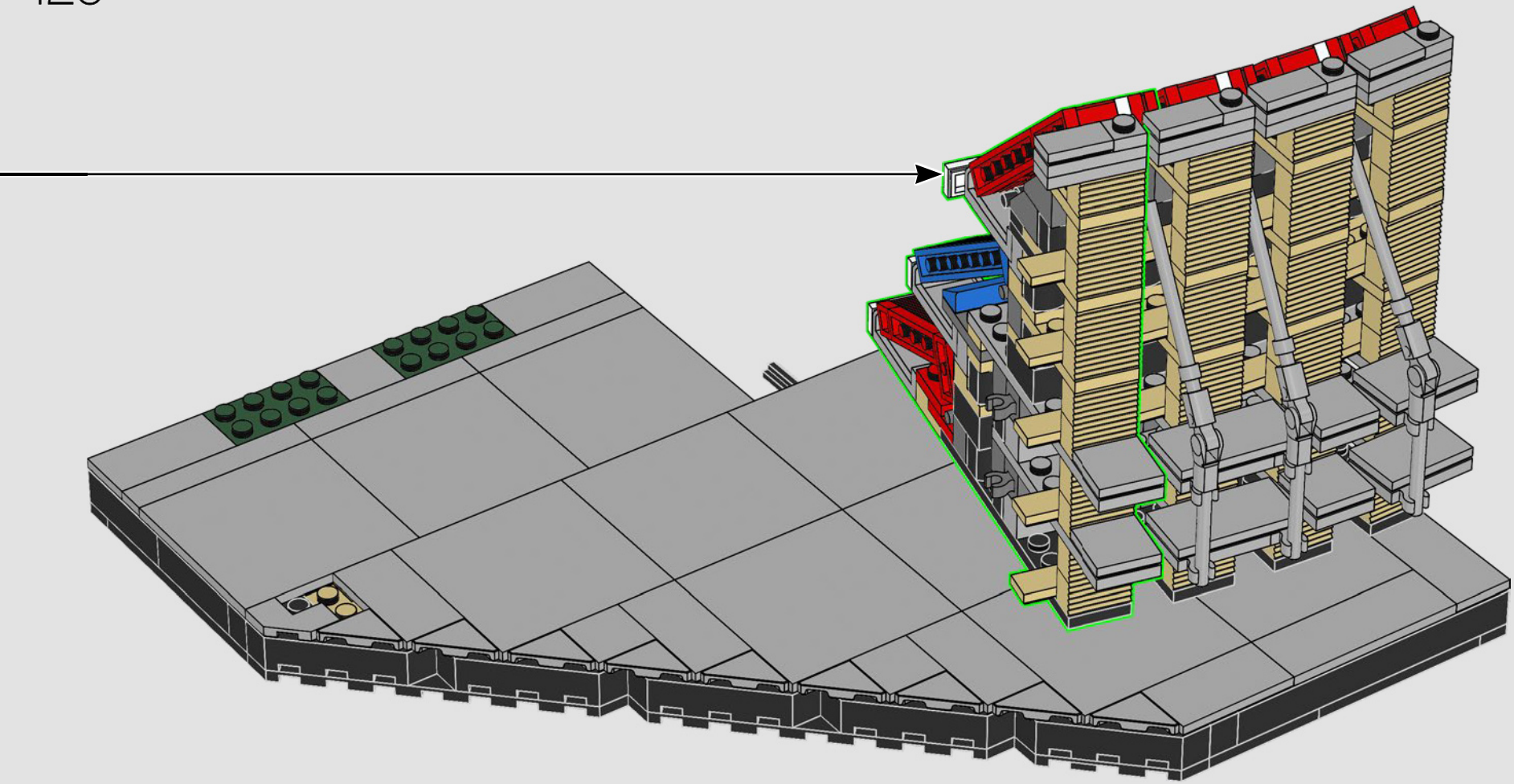

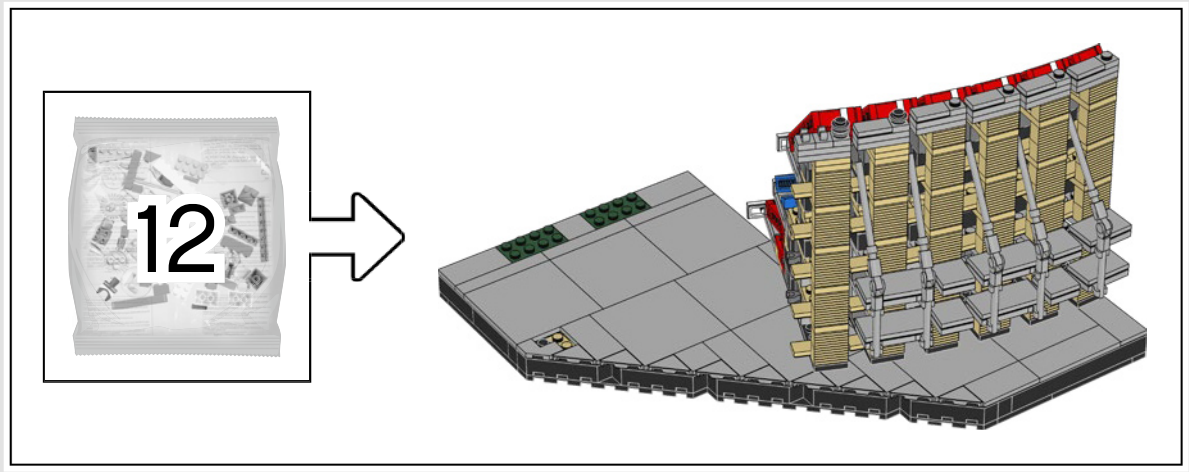

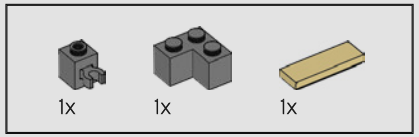

128

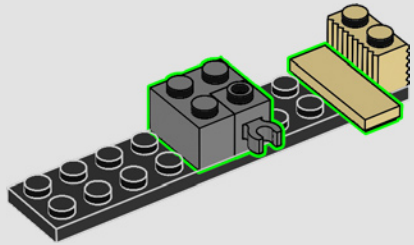

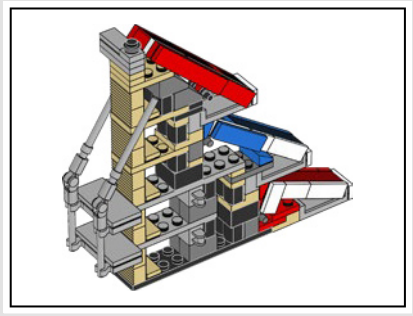

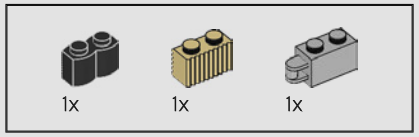

129

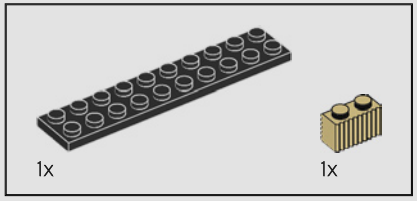

127

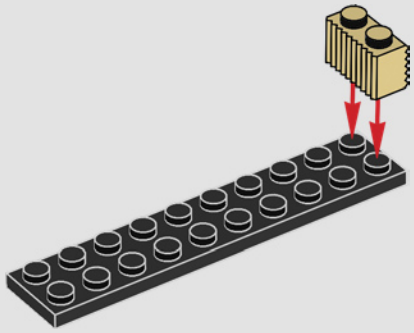

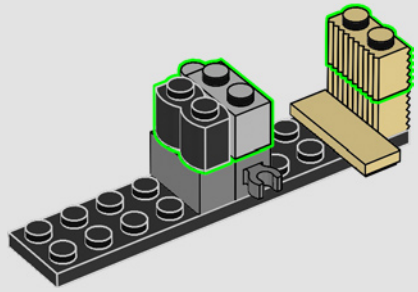

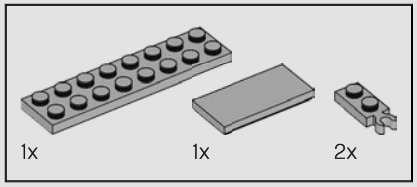

130

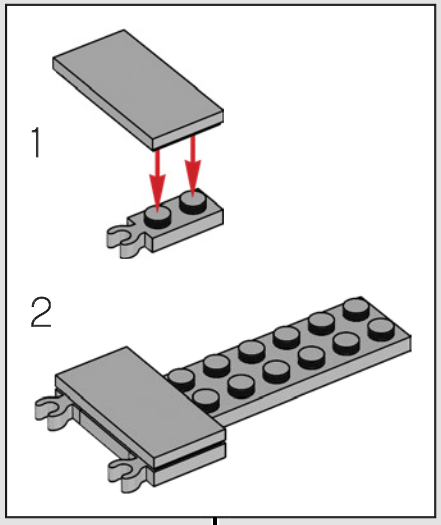

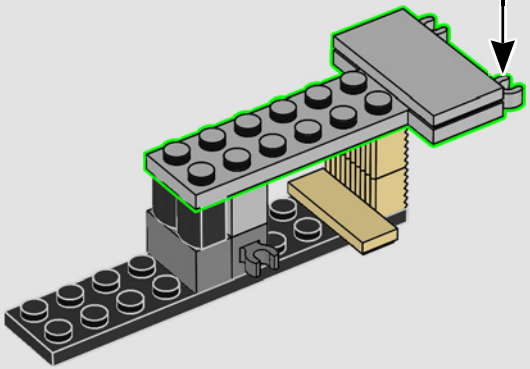

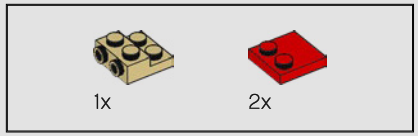

131

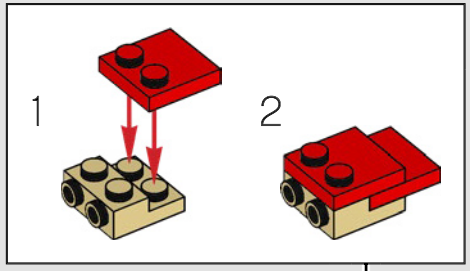

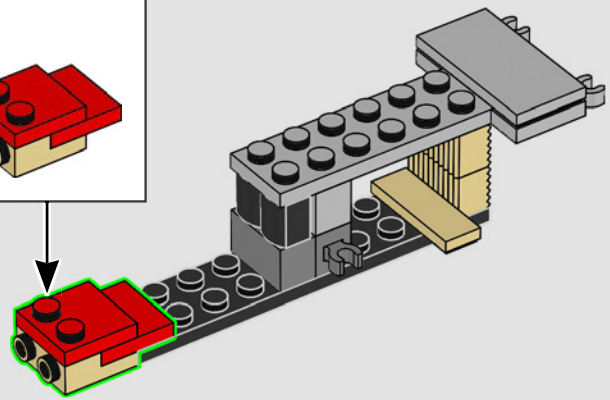

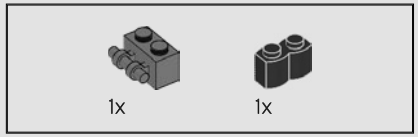

132

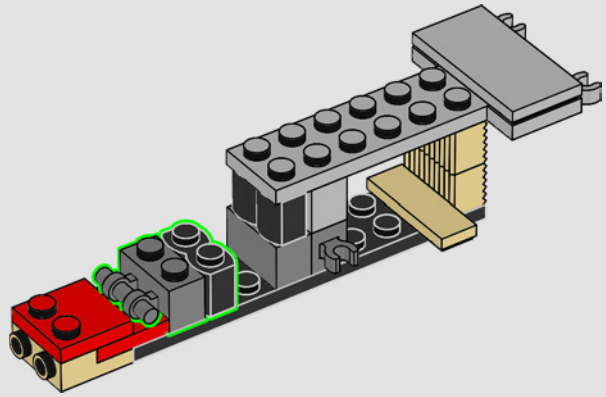

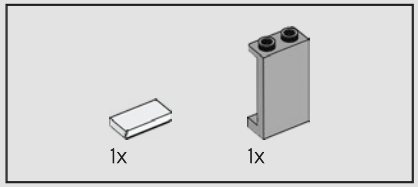

133

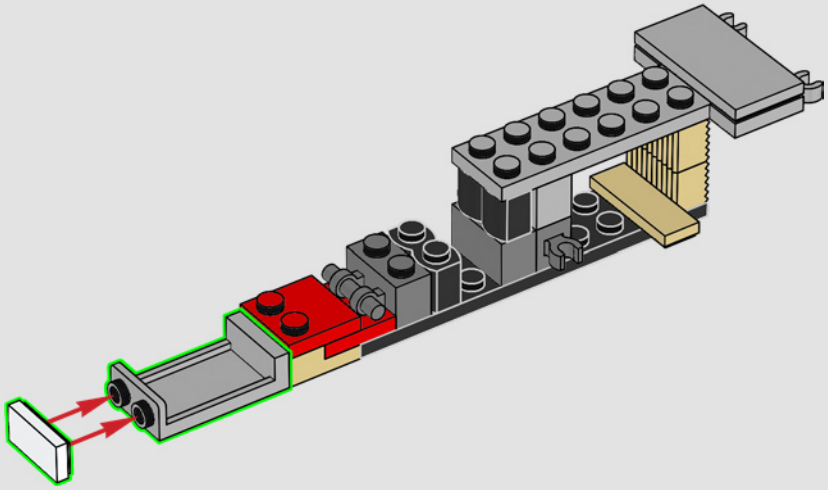

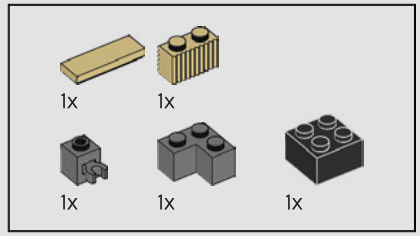

134

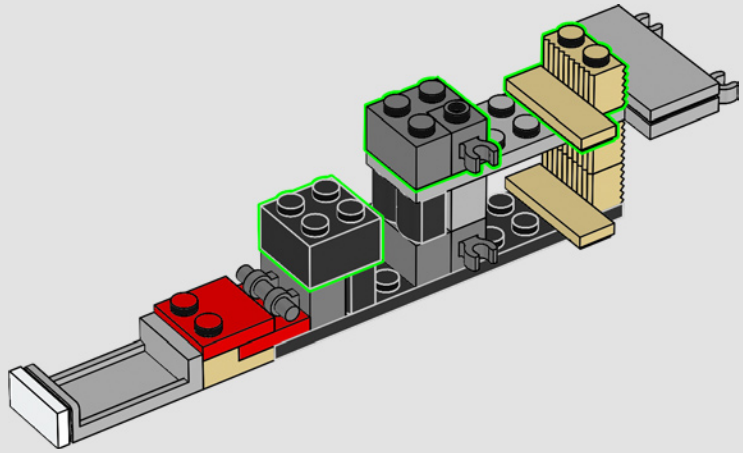

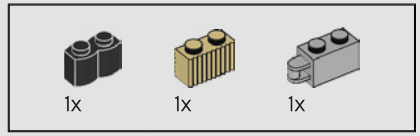

135

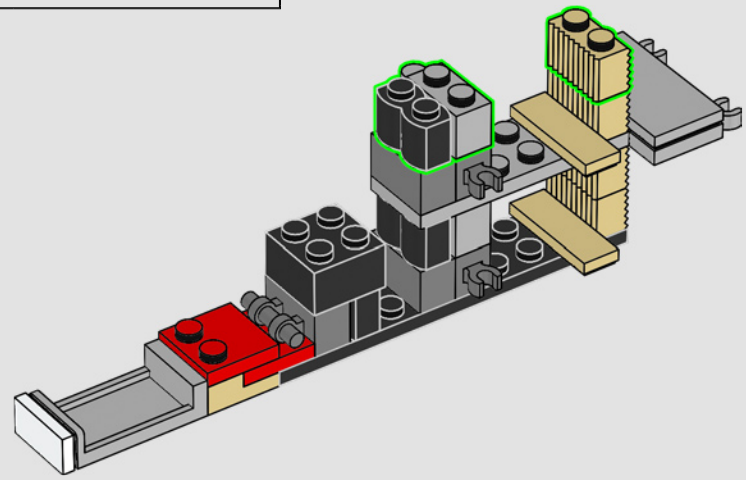

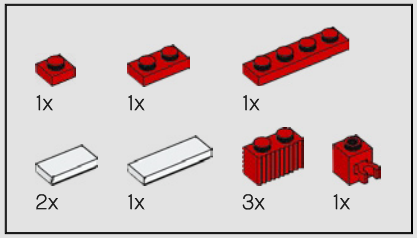

136

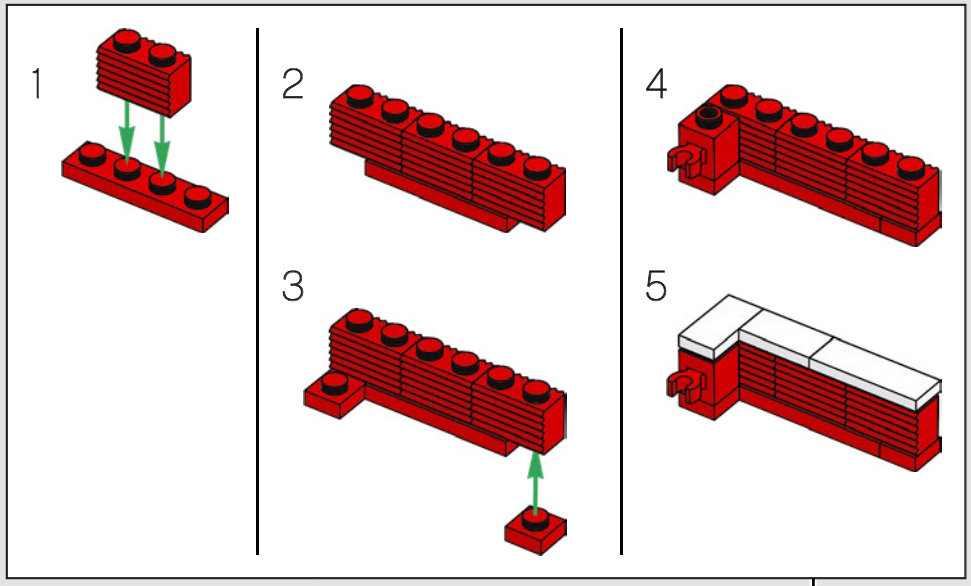

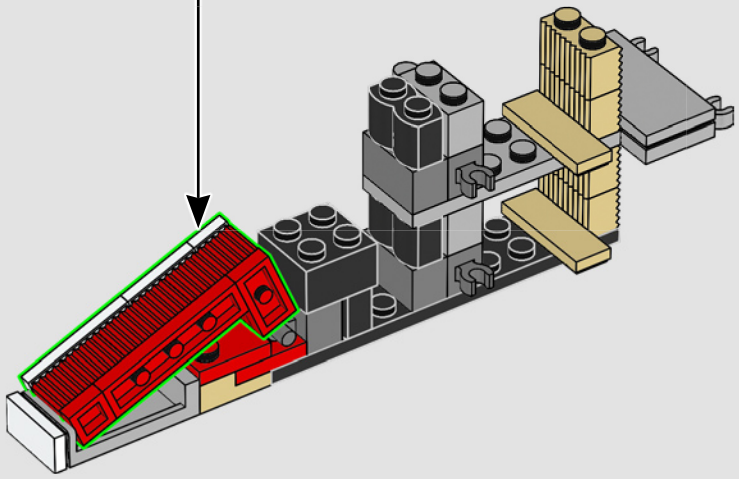

It is believed that the blue and garnet colors of the Club came from Liverpool's former Merchant Taylors' College rugby team, where two of the Club's English founders had played.

On croit que les couleurs bleu et grenat du club proviennent de l'ancienne équipe de rugby de la Merchant Taylors' School de Liverpool, dans laquelle deux des fondateurs anglais du club avaient joué.

Se cree que sus colores azul y grana provienen de la indumentaria del antiguo equipo de rugby de la escuela Merchant Taylors de Liverpool, donde habían jugado dos de los fundadores ingleses del Club.

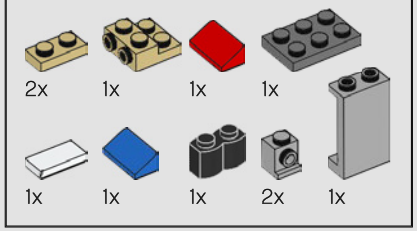

137

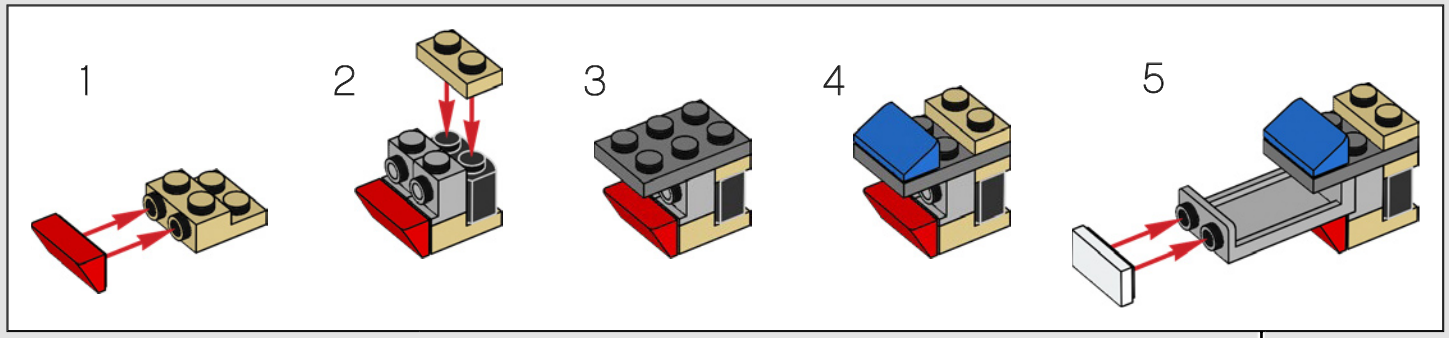

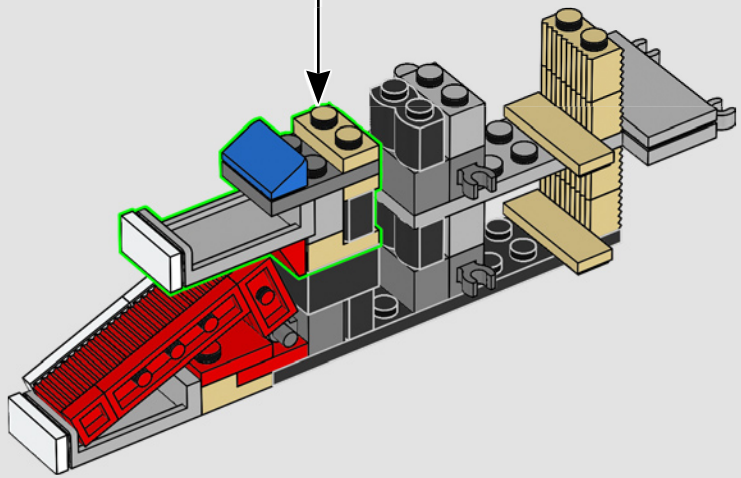

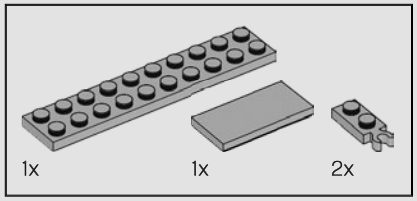

138

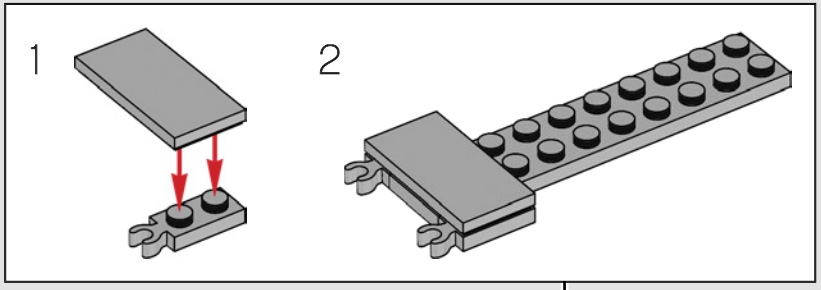

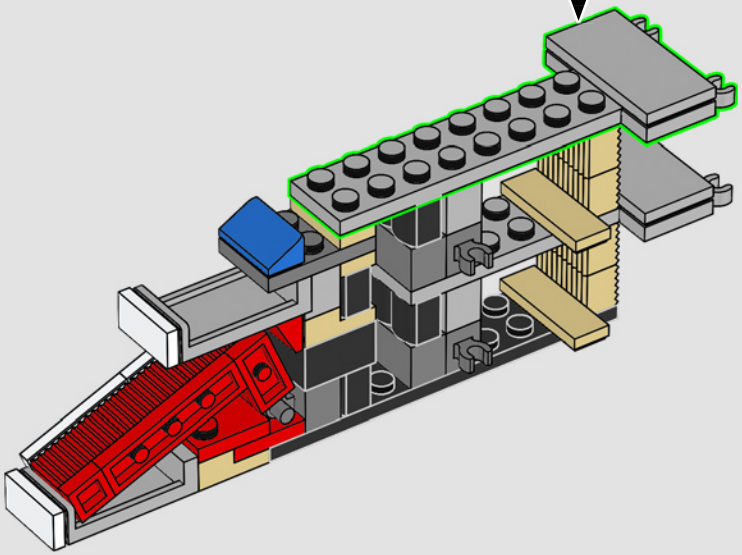

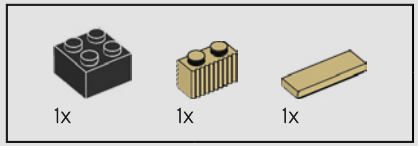

139

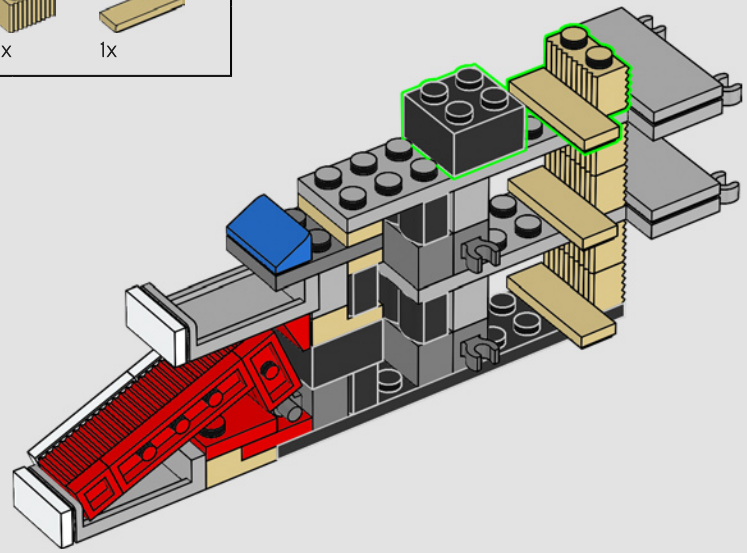

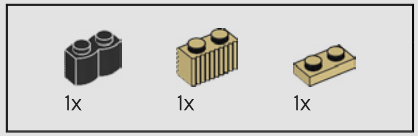

140

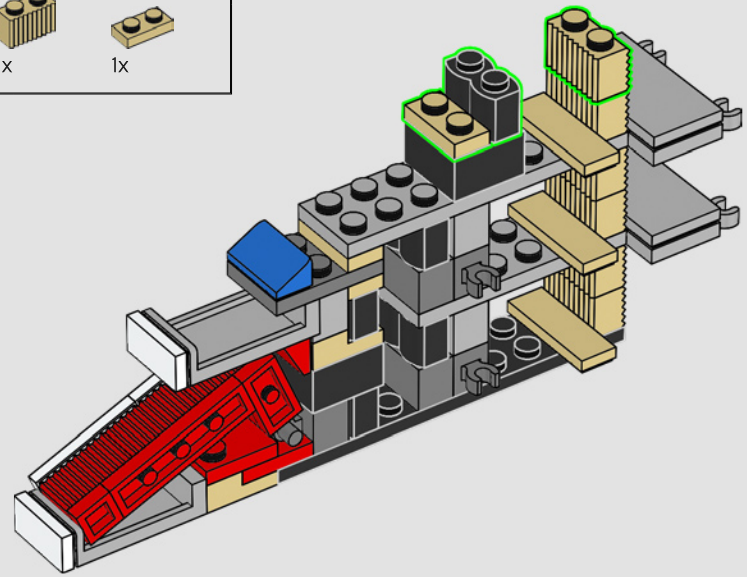

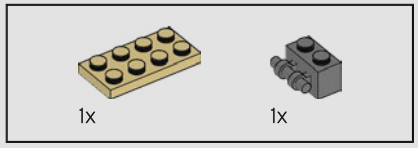

141

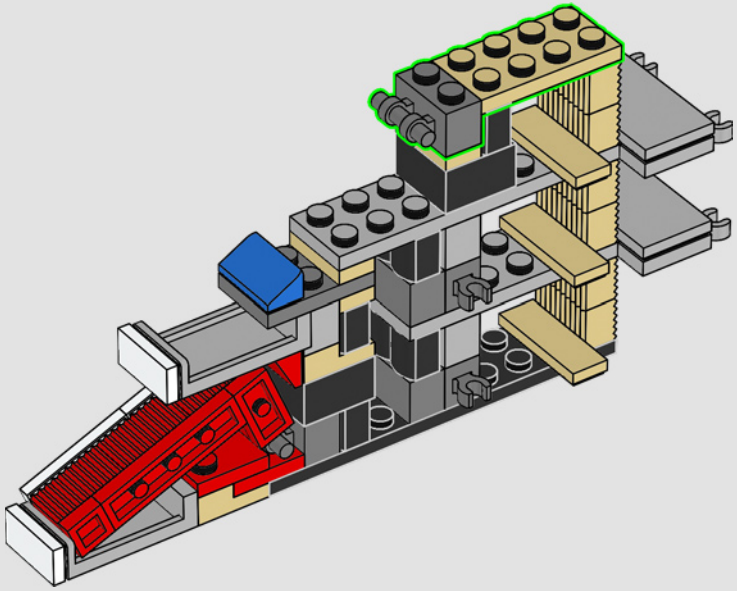

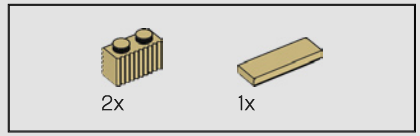

142

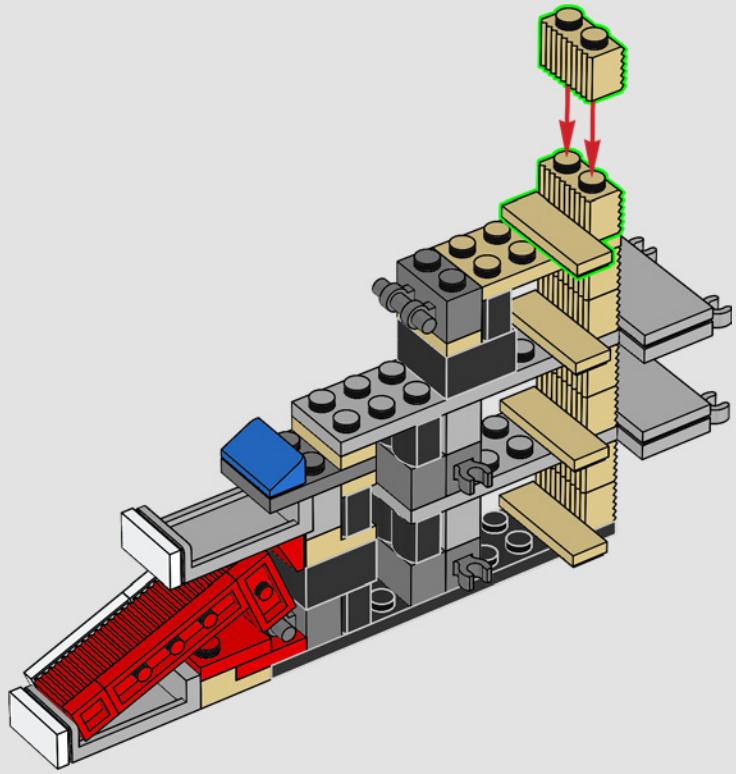

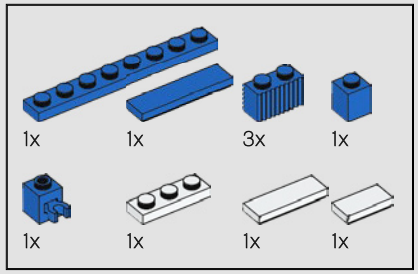

143

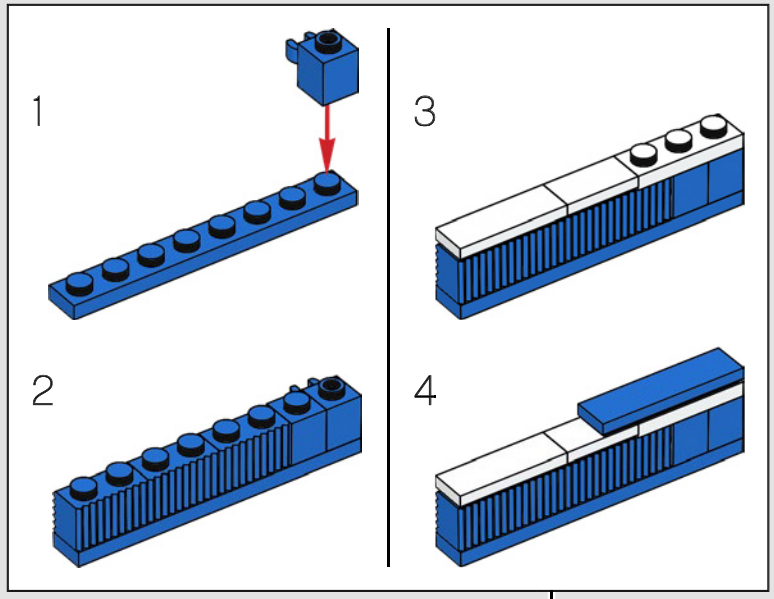

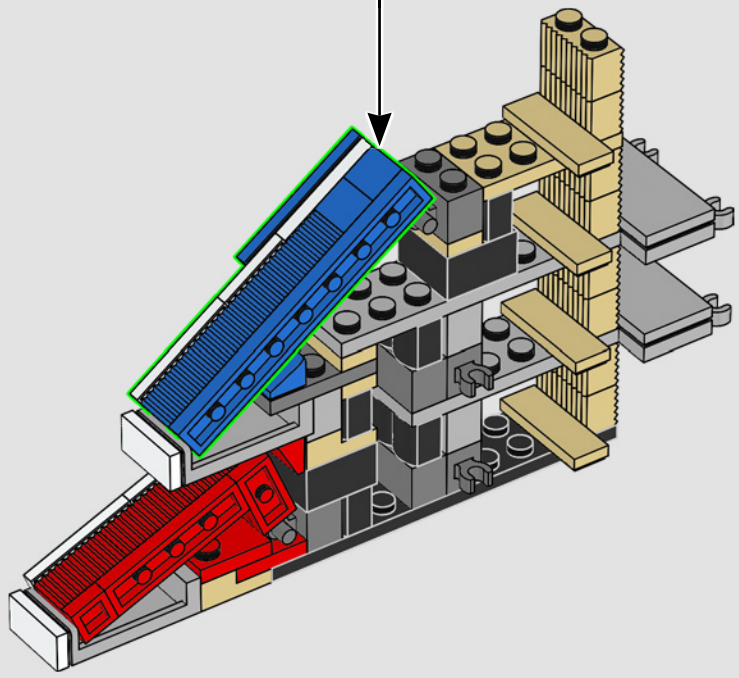

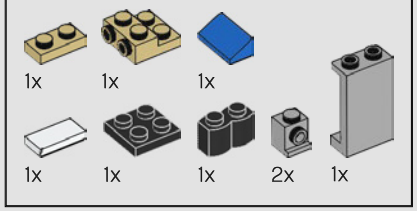

144

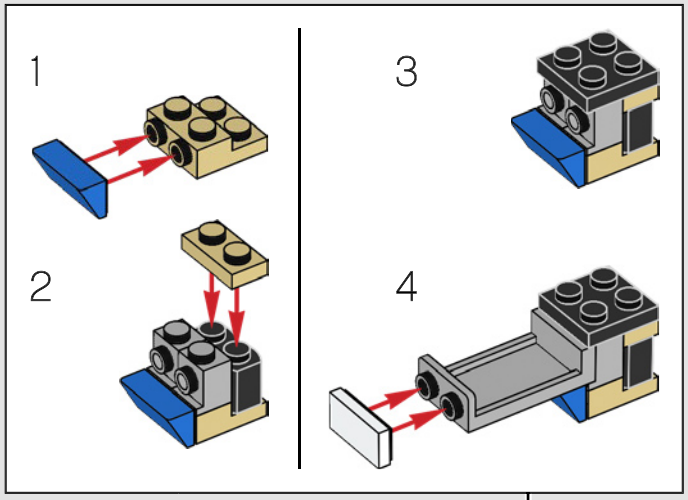

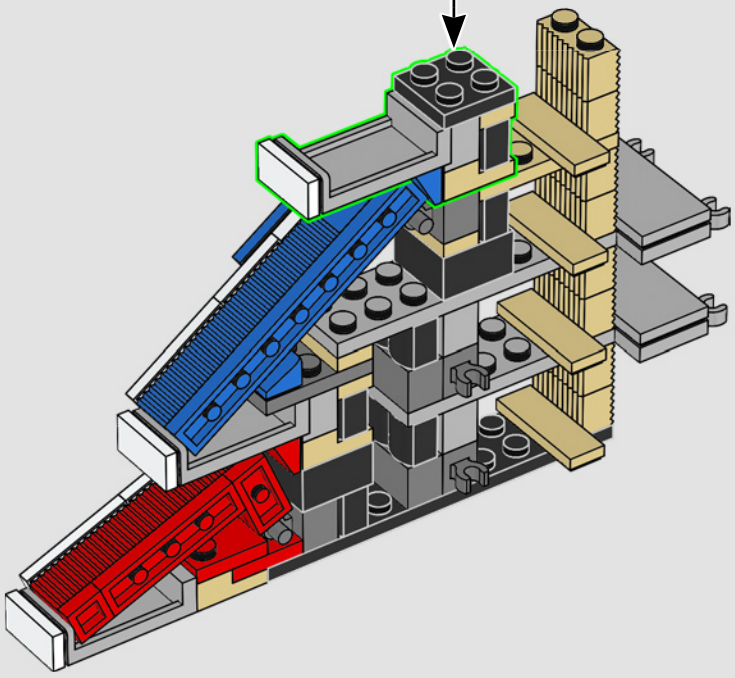

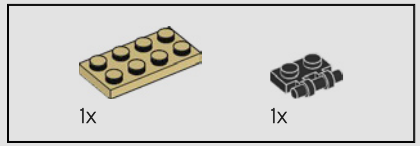

145

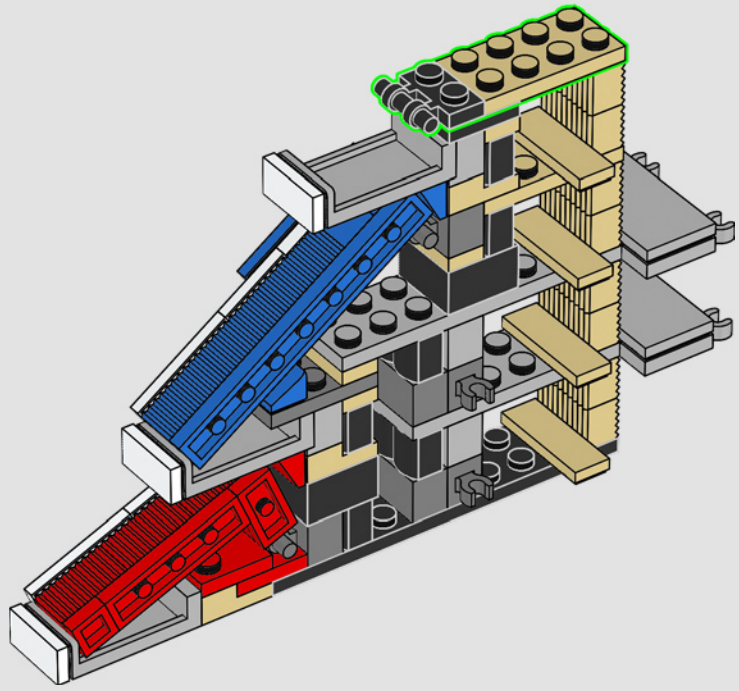

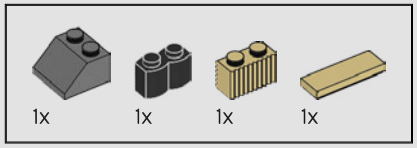

146

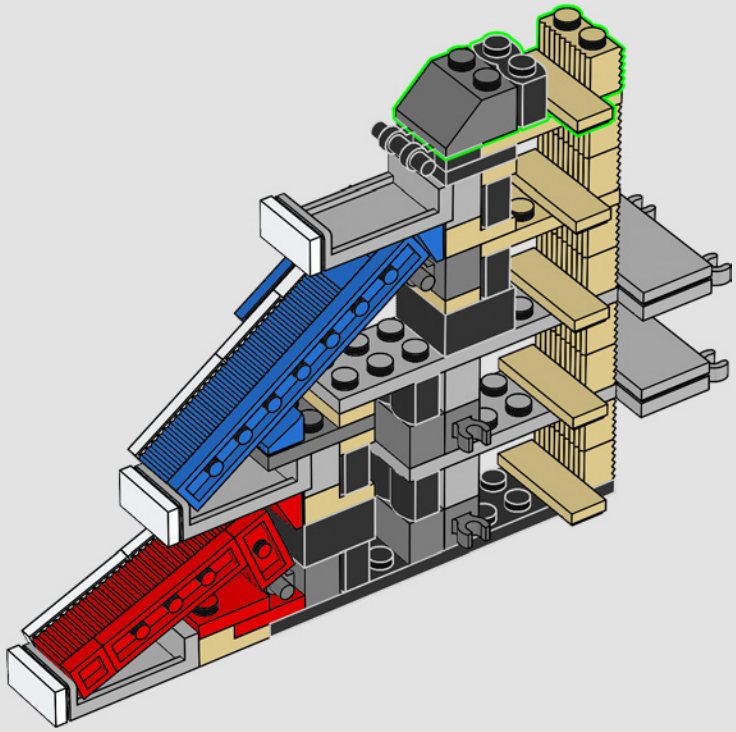

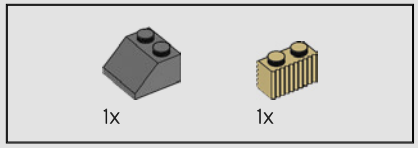

147

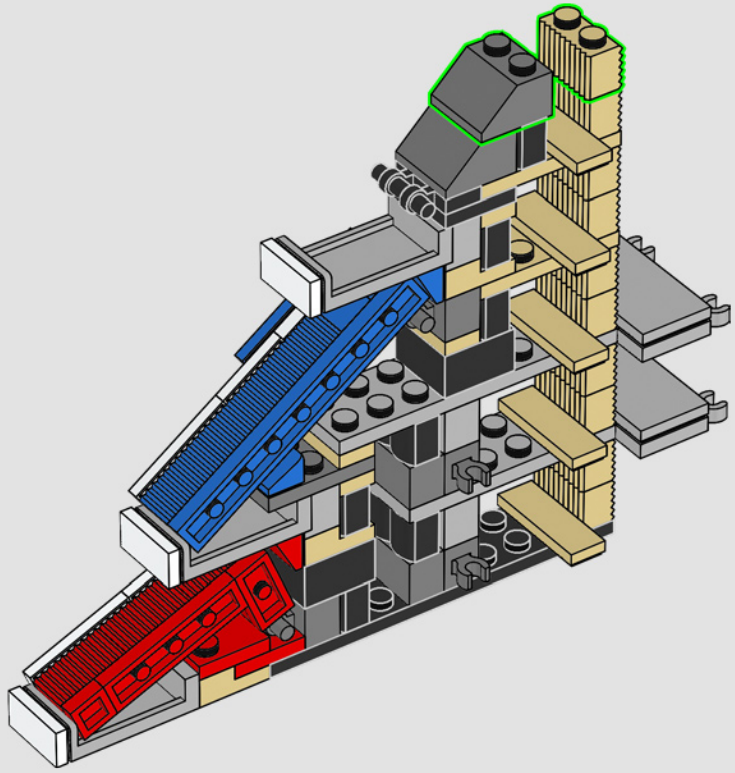

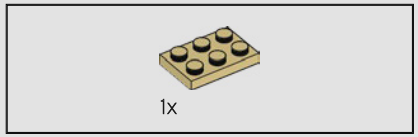

148

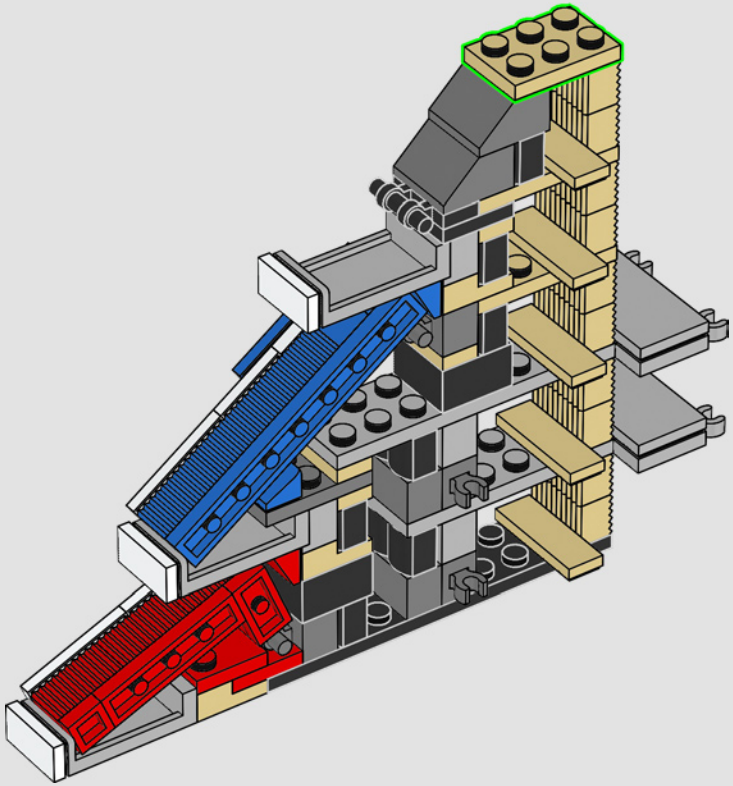

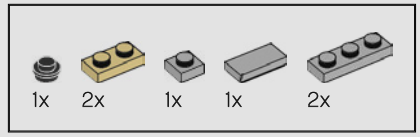

149

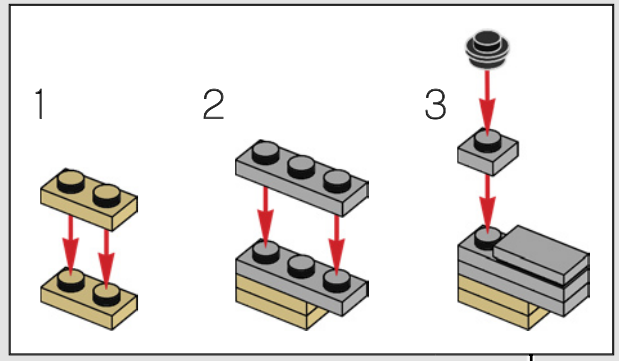

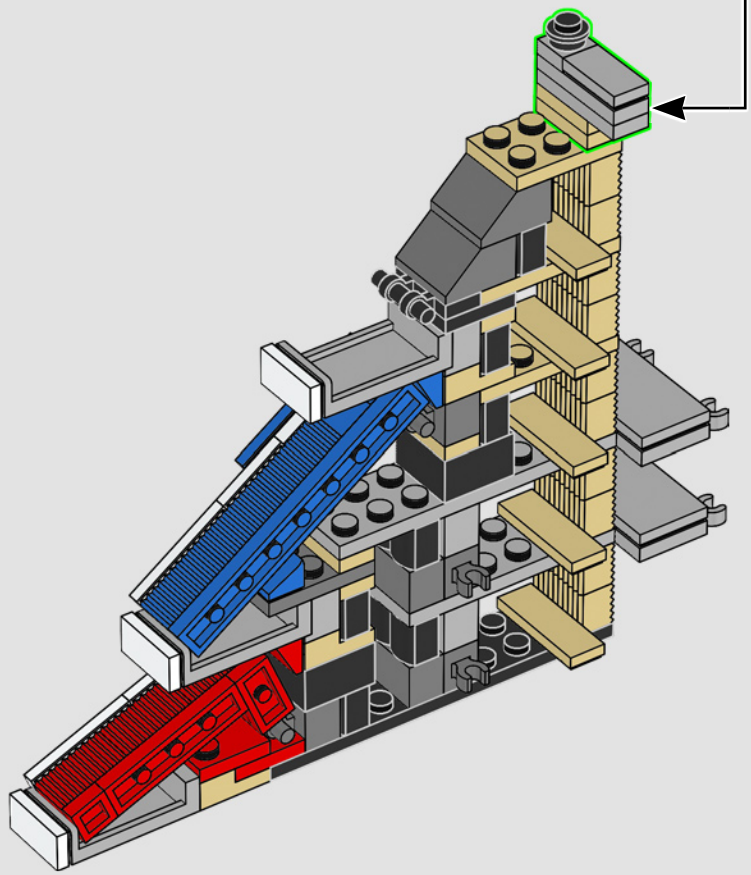

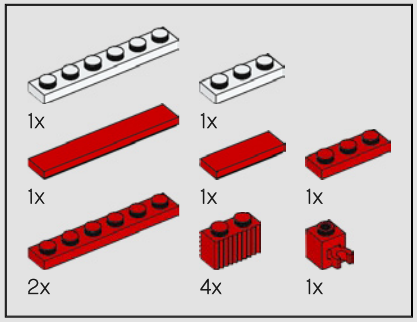

150

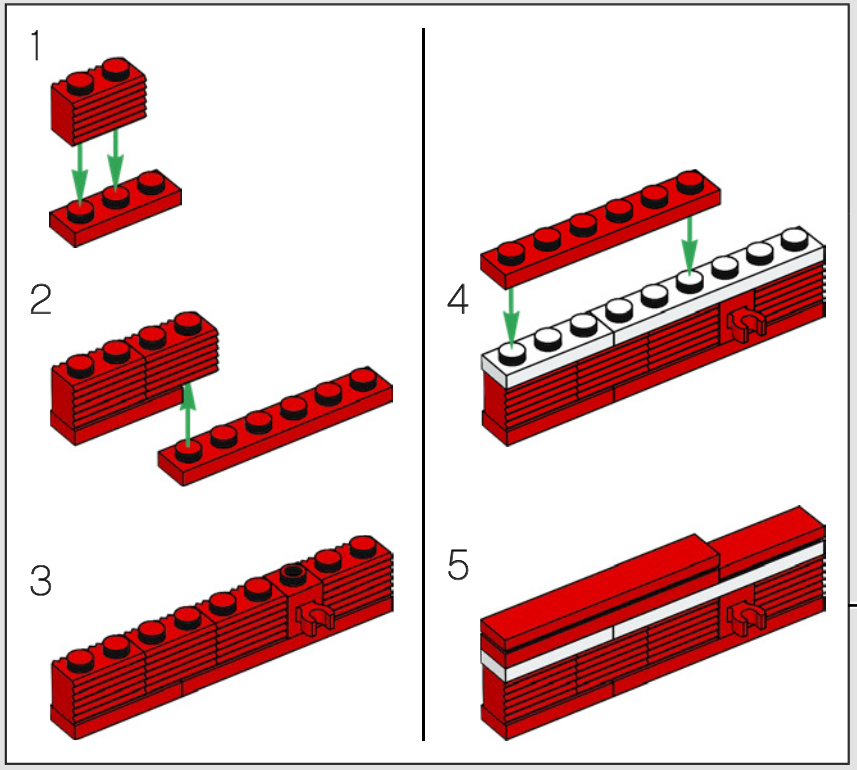

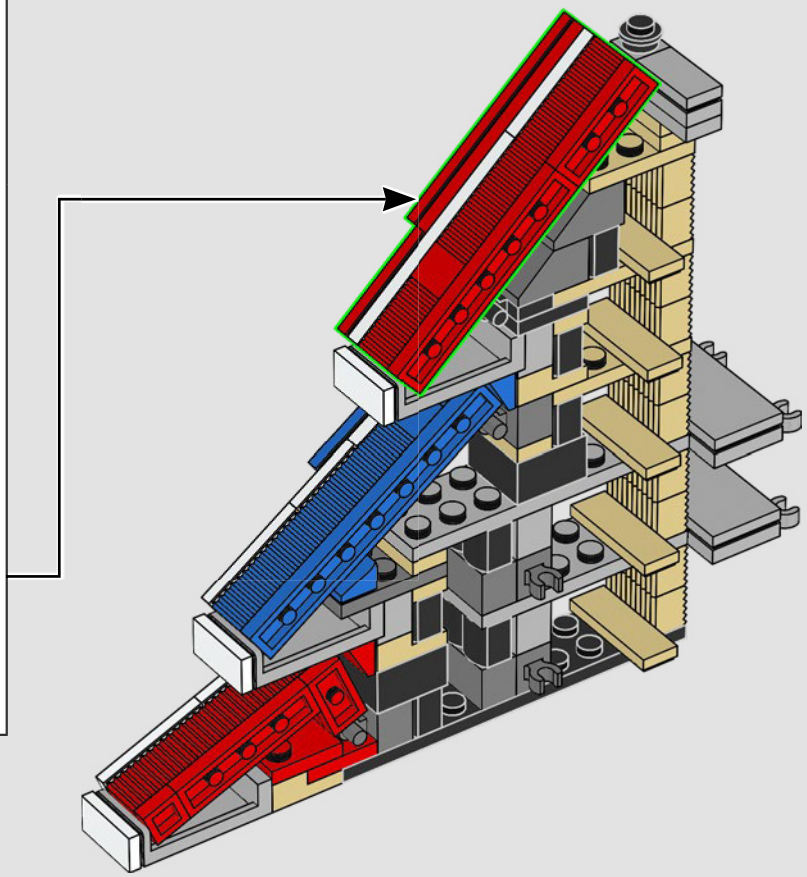

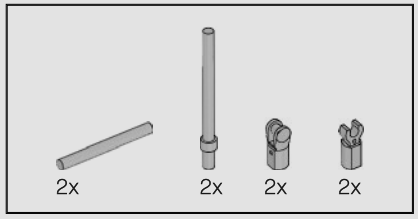

151

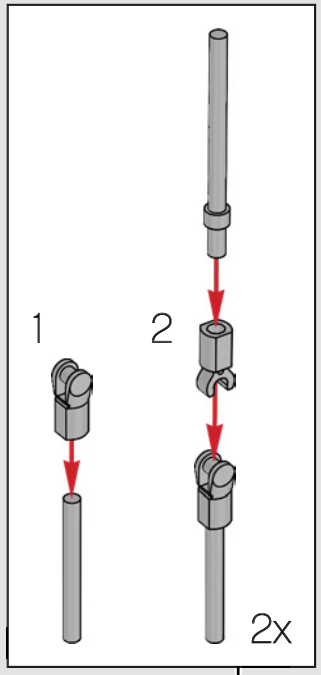

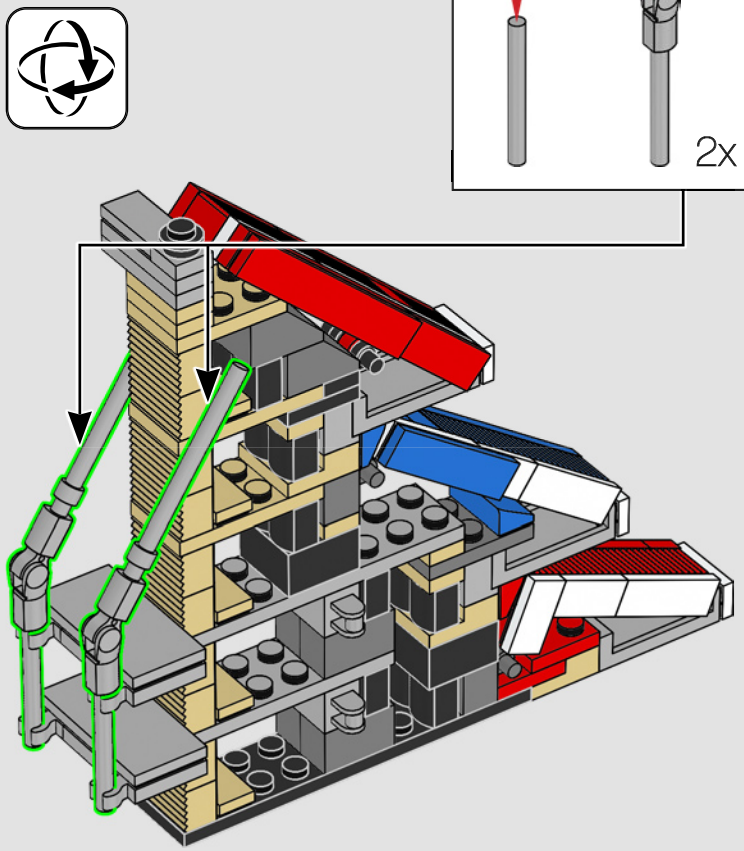

152

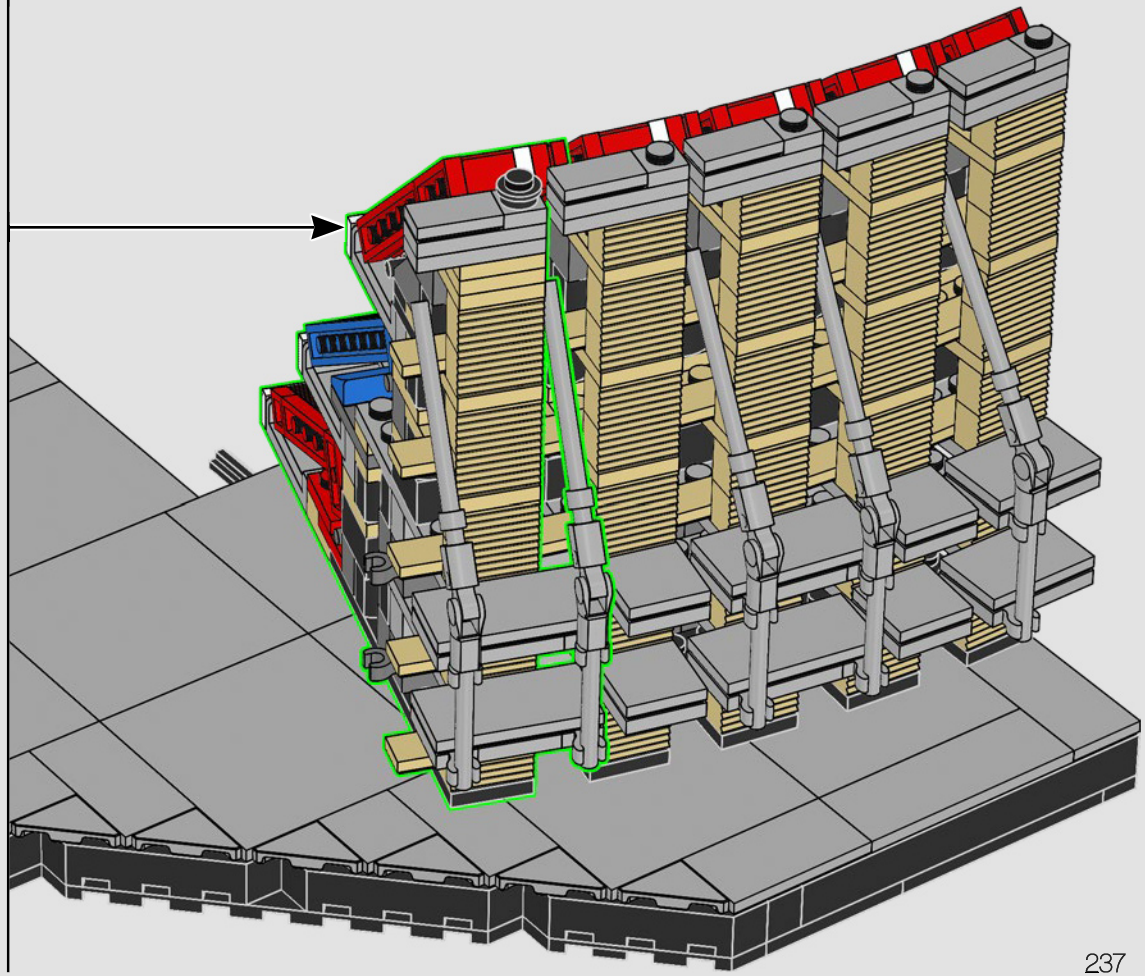

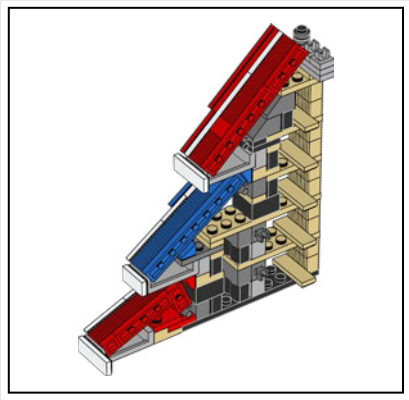

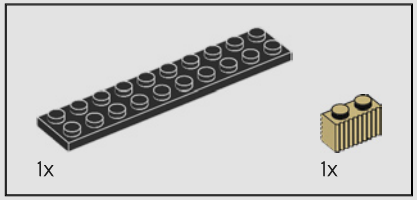

153

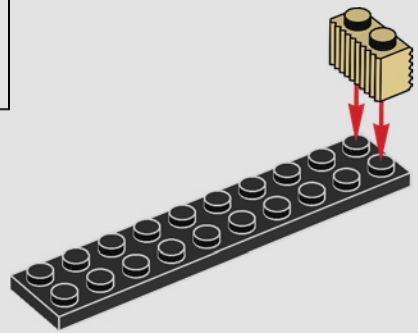

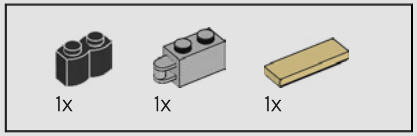

154

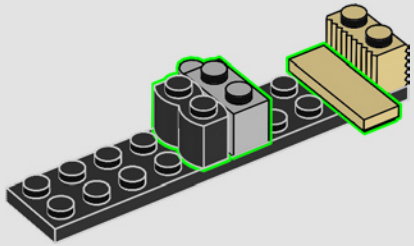

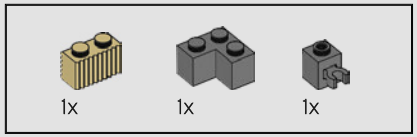

155

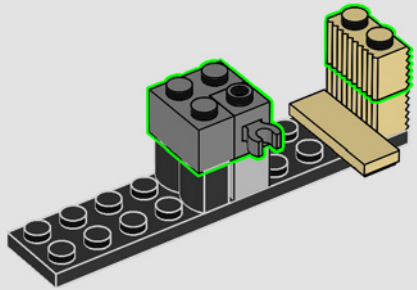

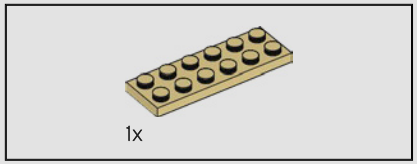

156

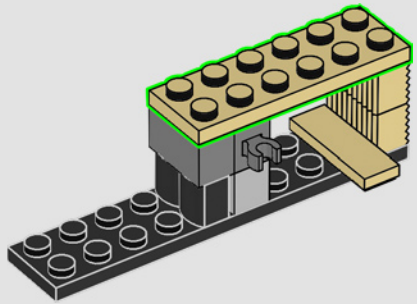

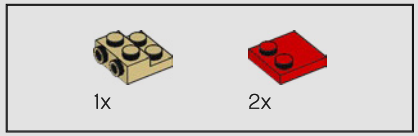

157

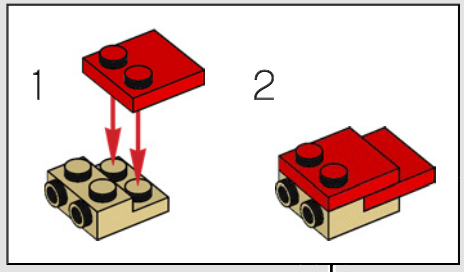

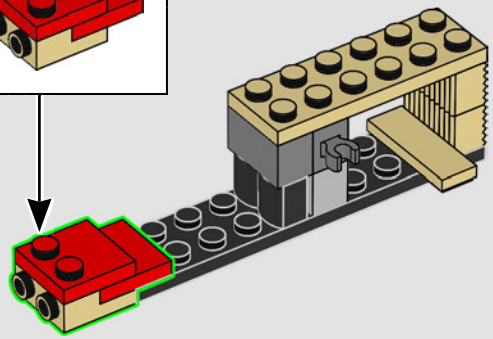

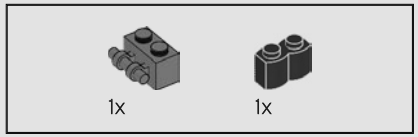

158

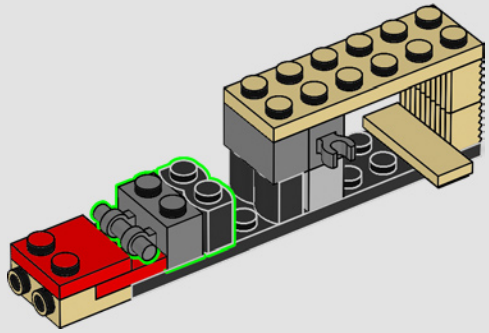

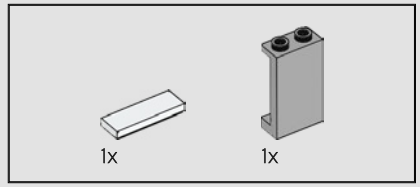

159

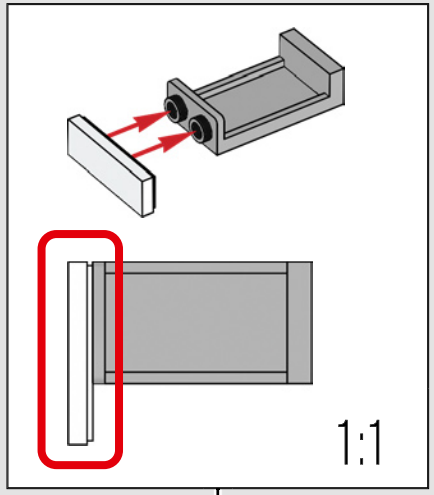

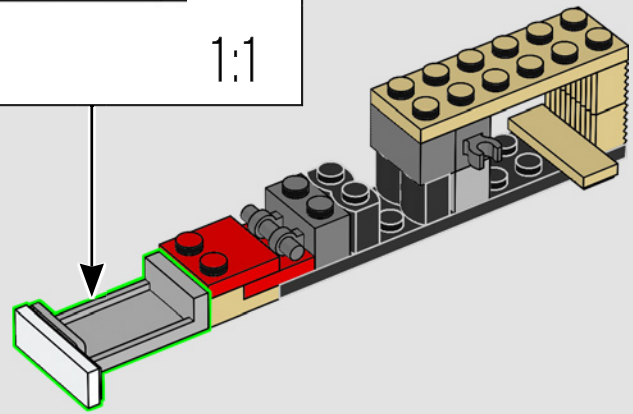

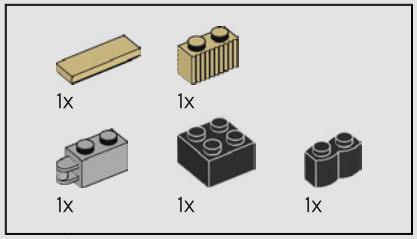

160

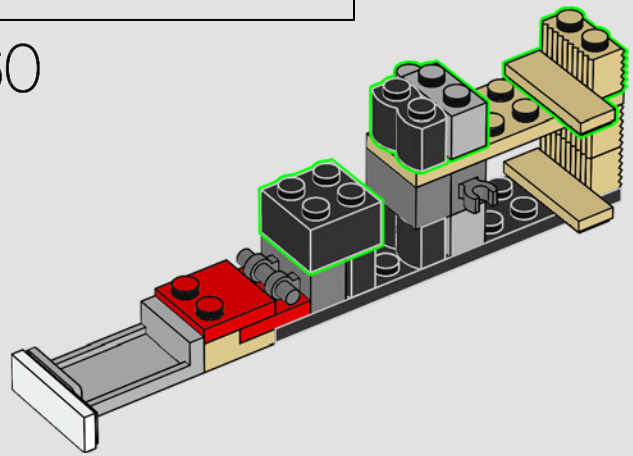

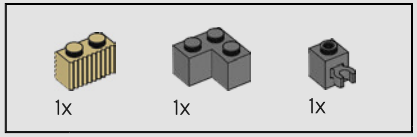

161

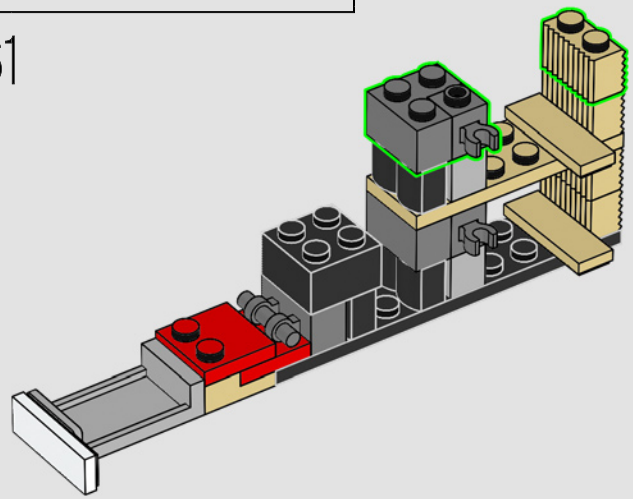

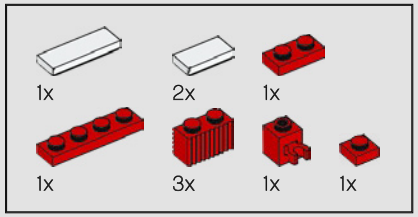

162

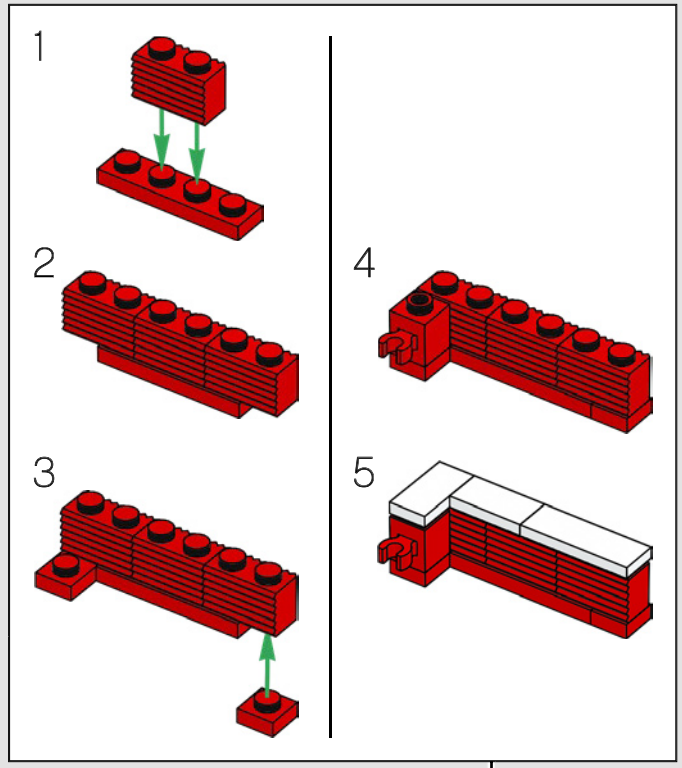

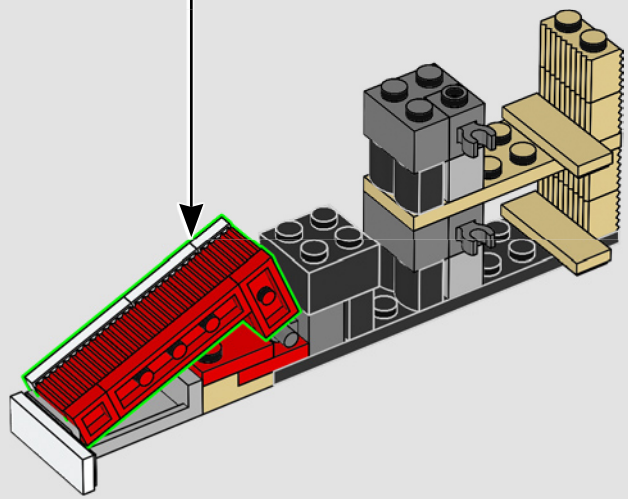

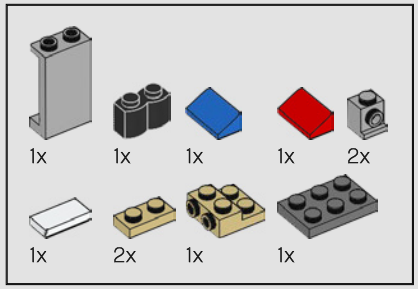

163

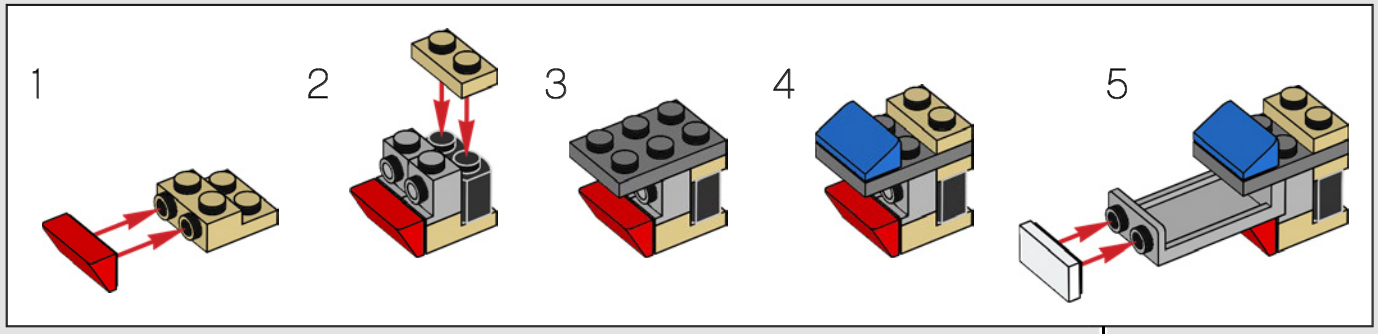

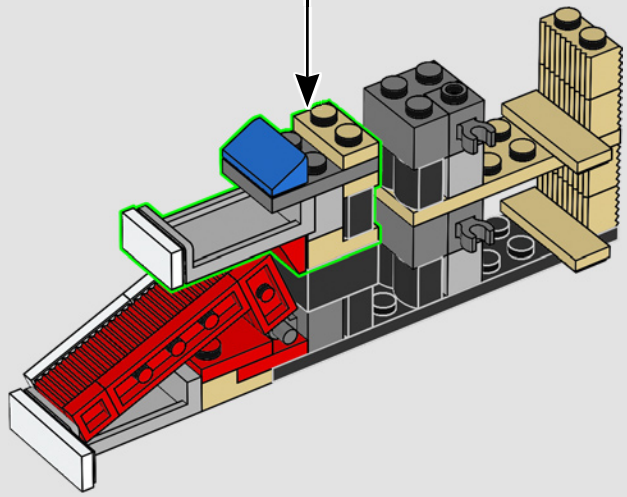

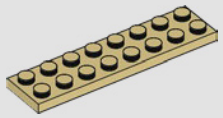

164

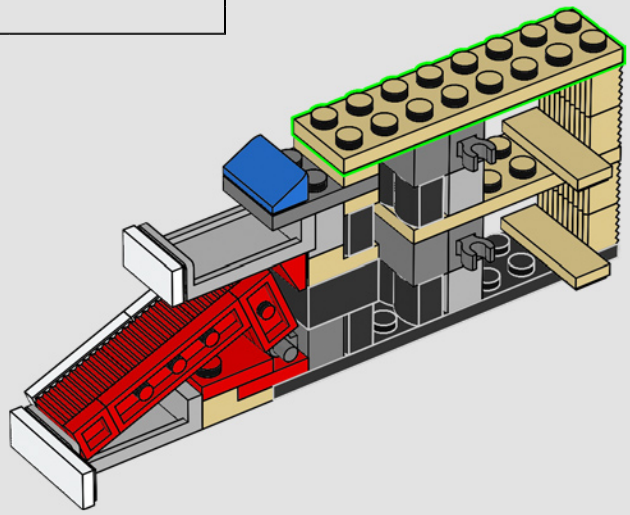

165

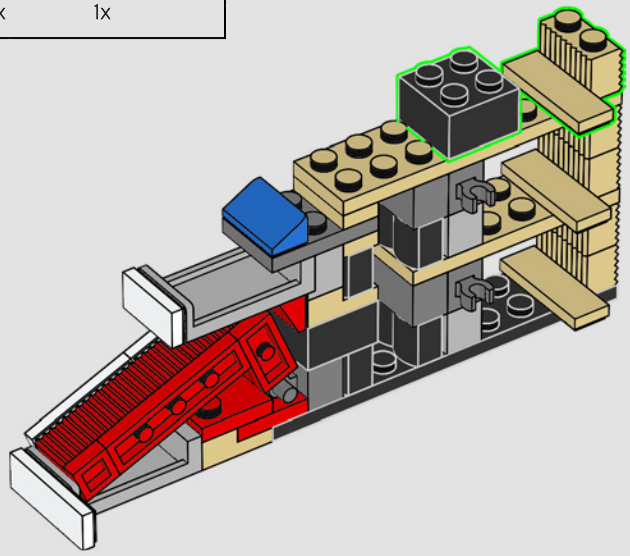

166

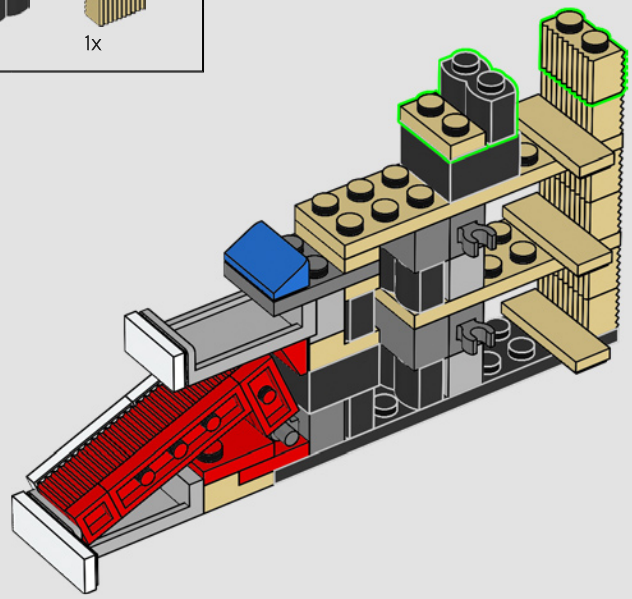

167

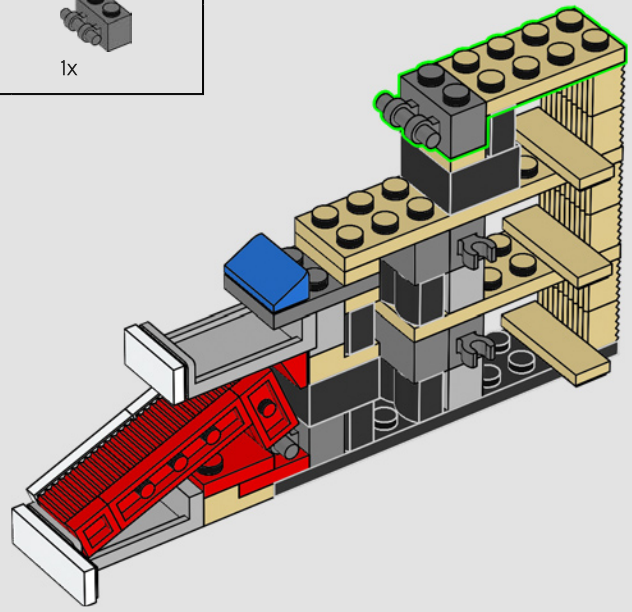

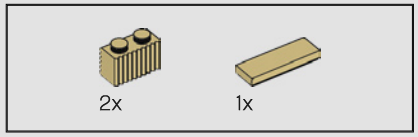

168

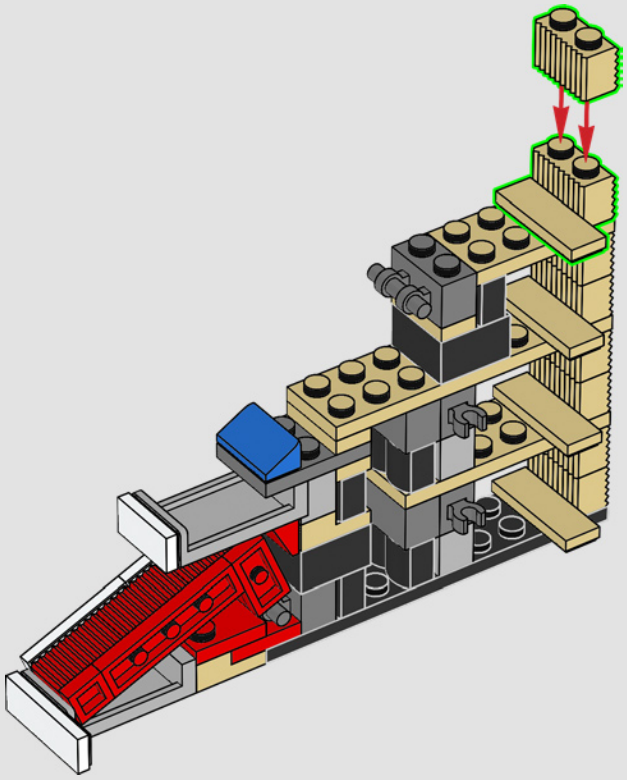

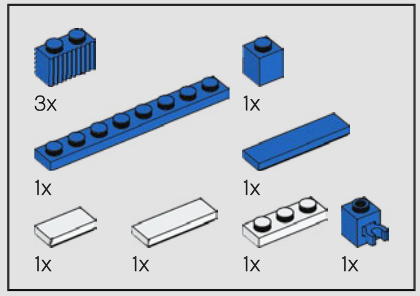

169

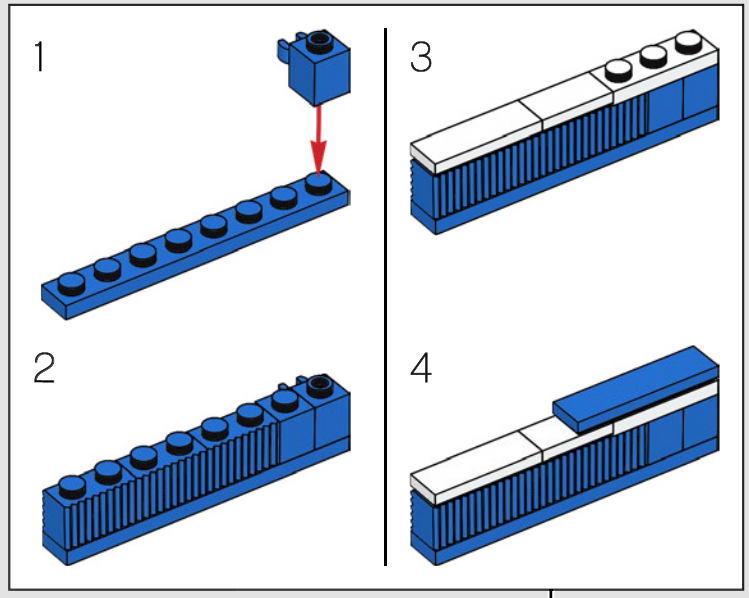

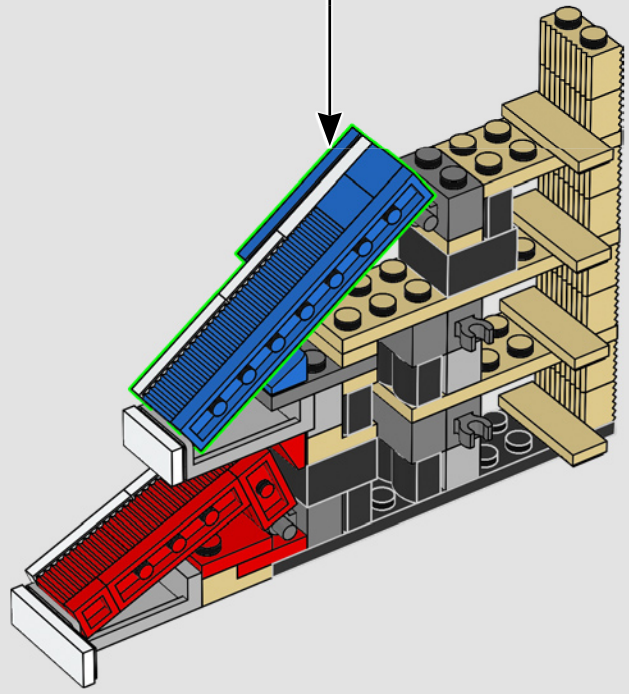

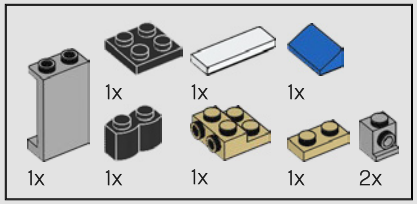

170

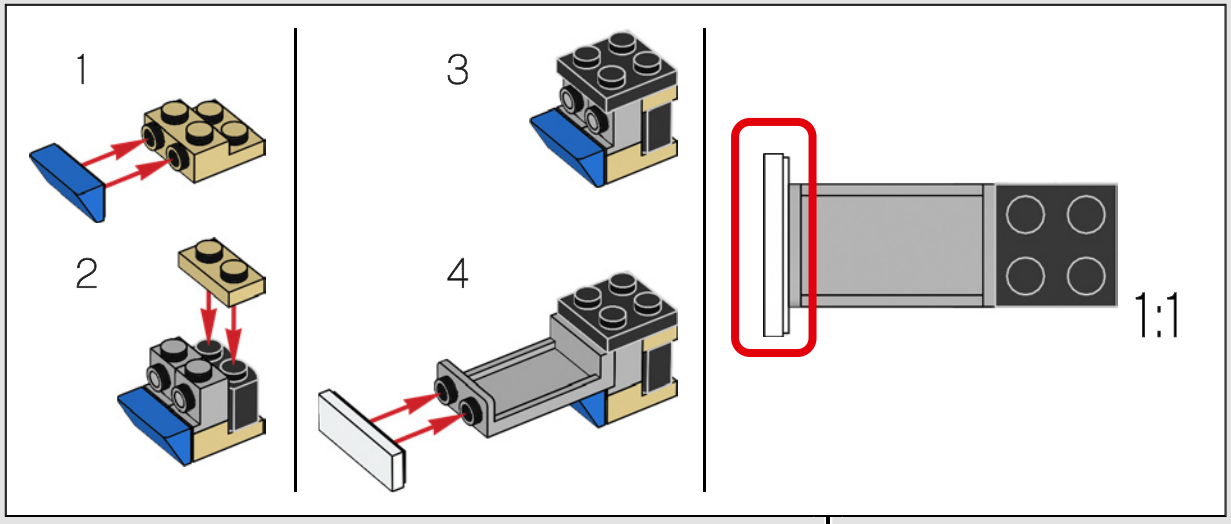

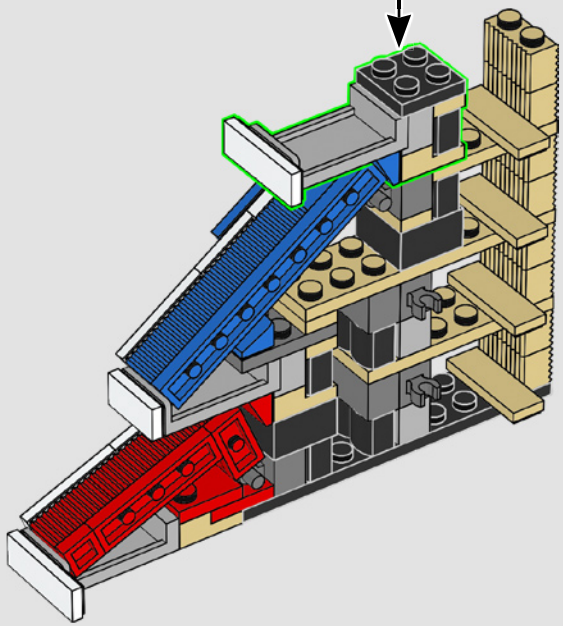

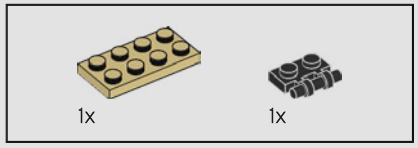

171

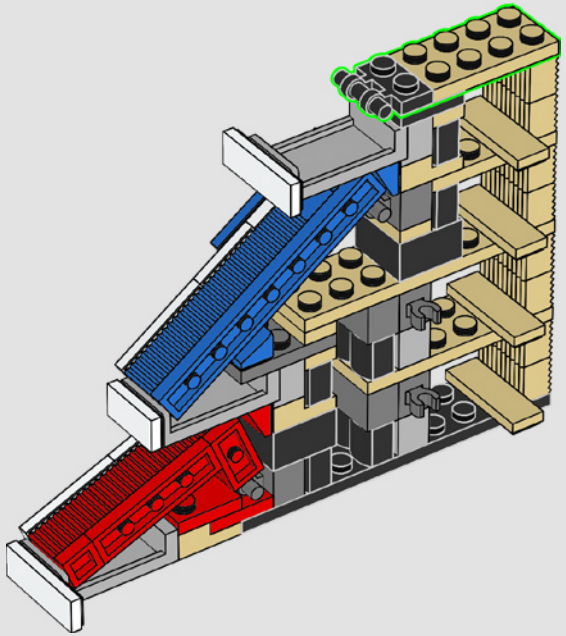

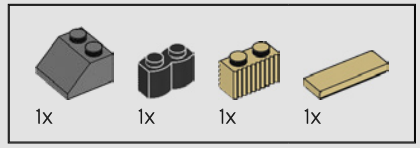

172

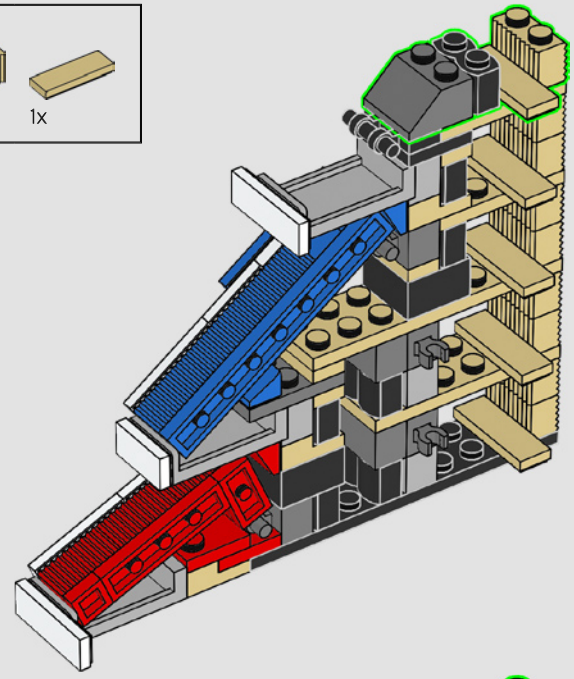

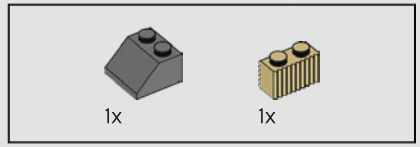

173

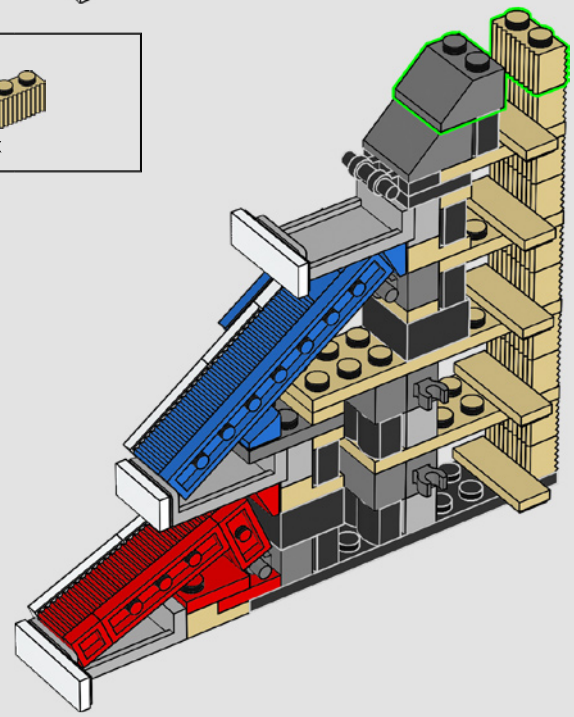

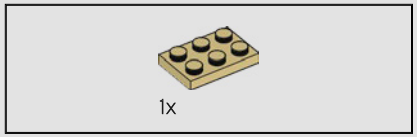

174

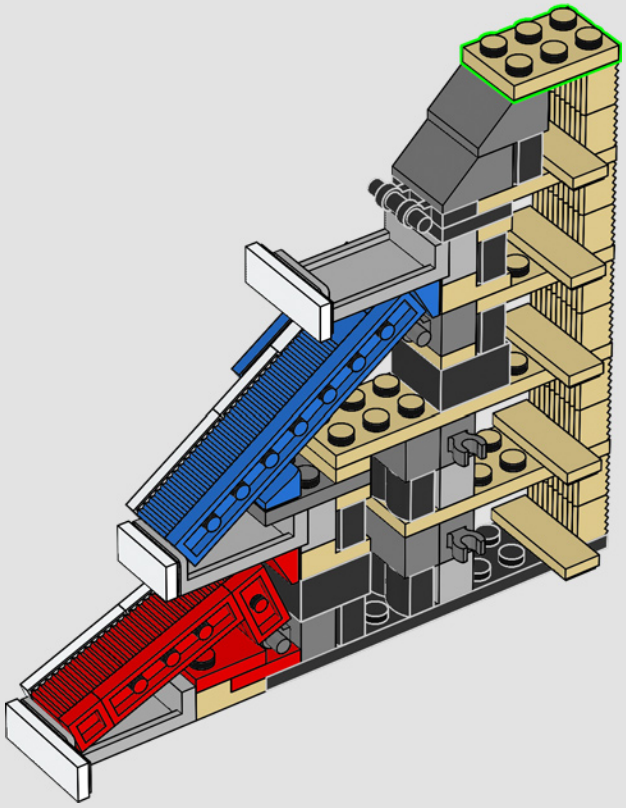

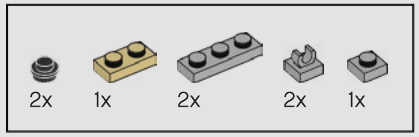

175

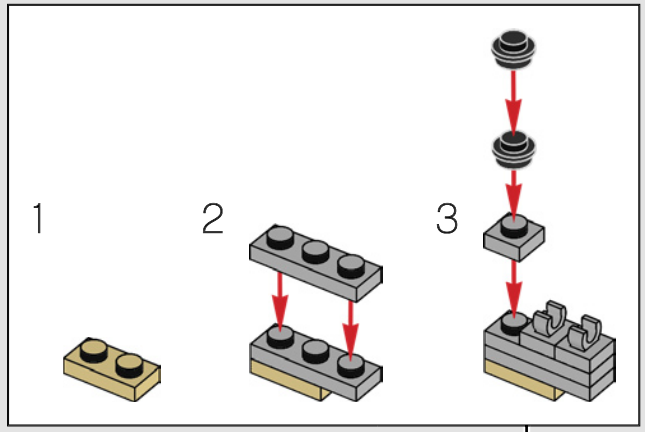

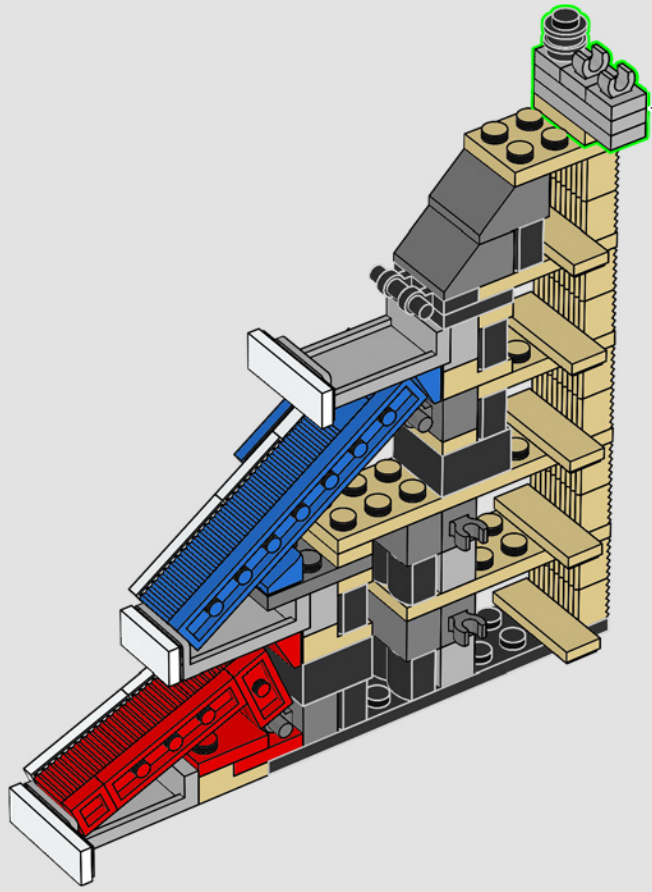

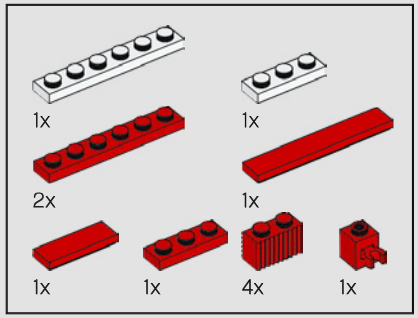

176

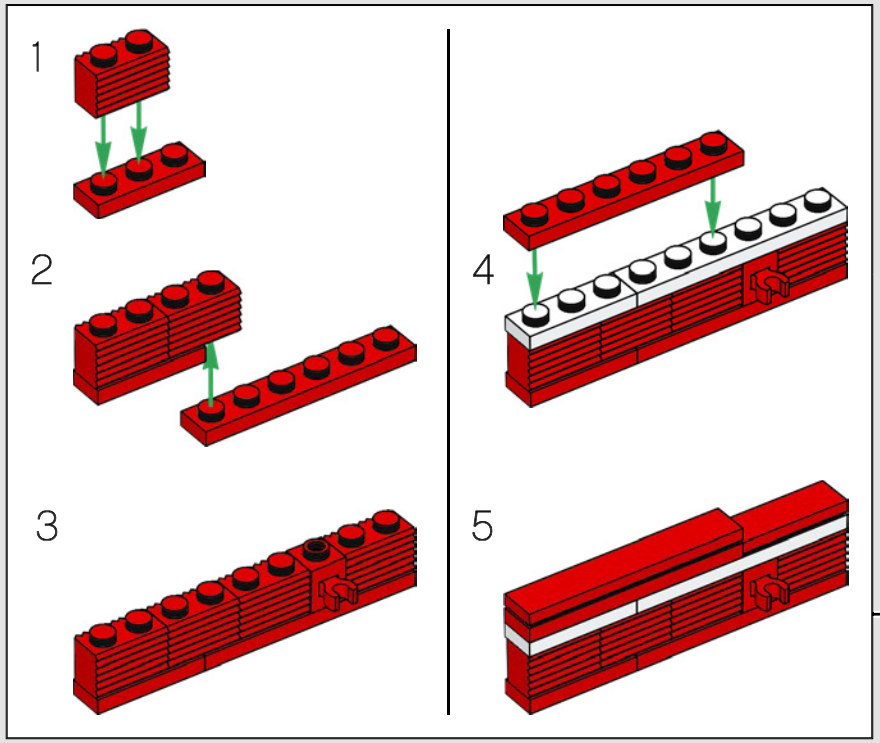

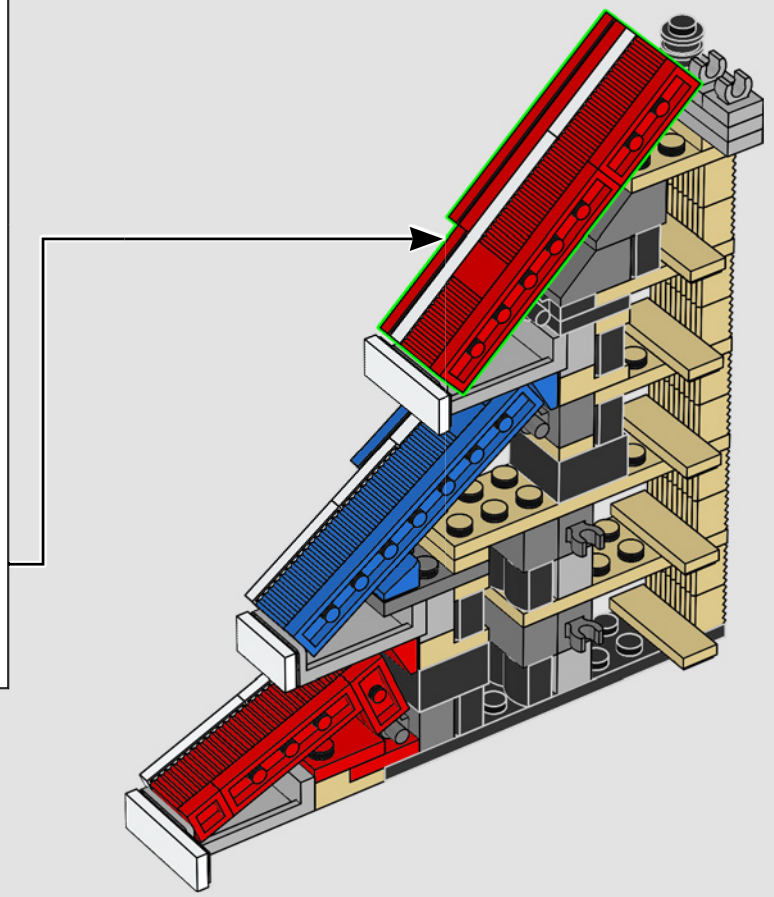

177

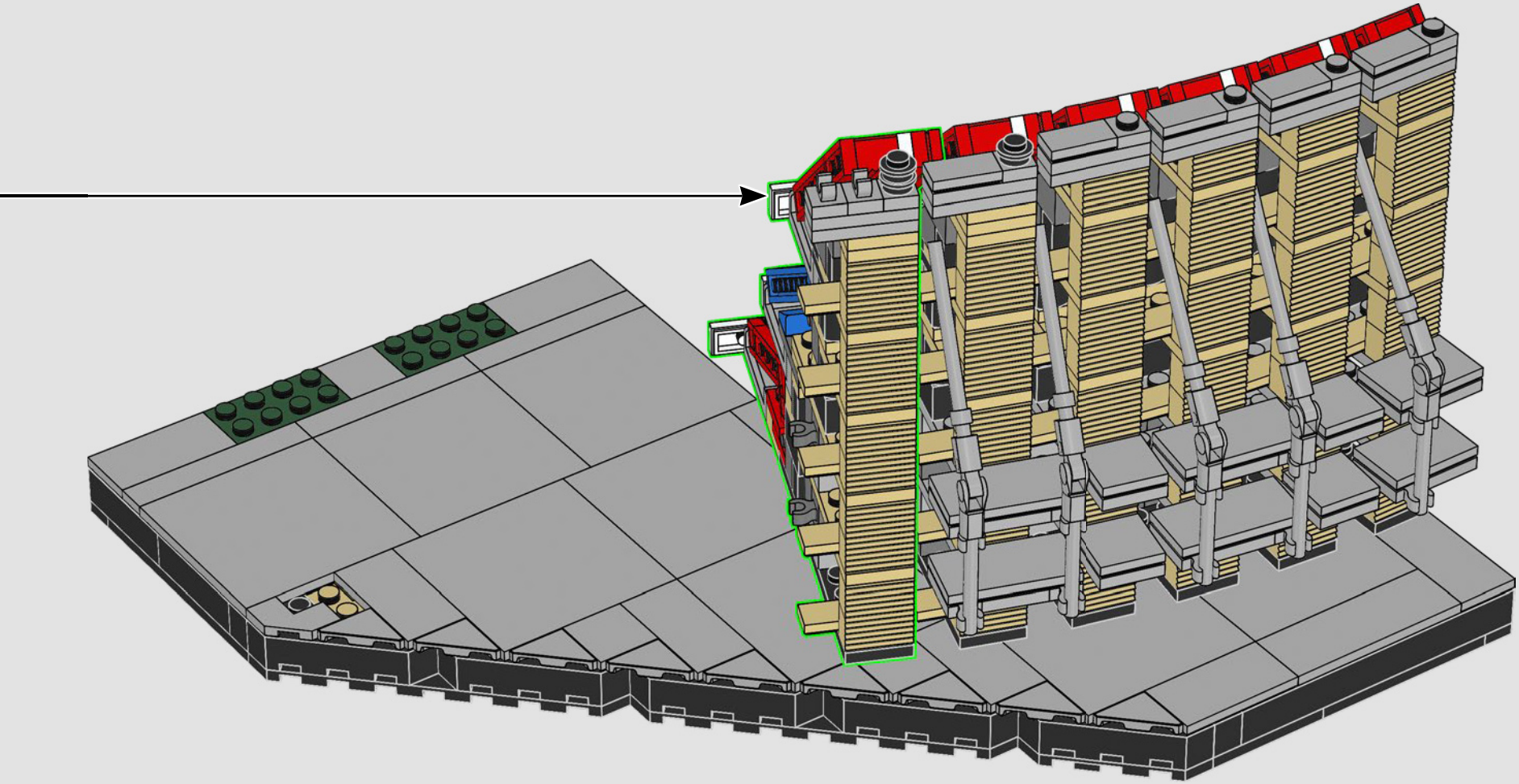

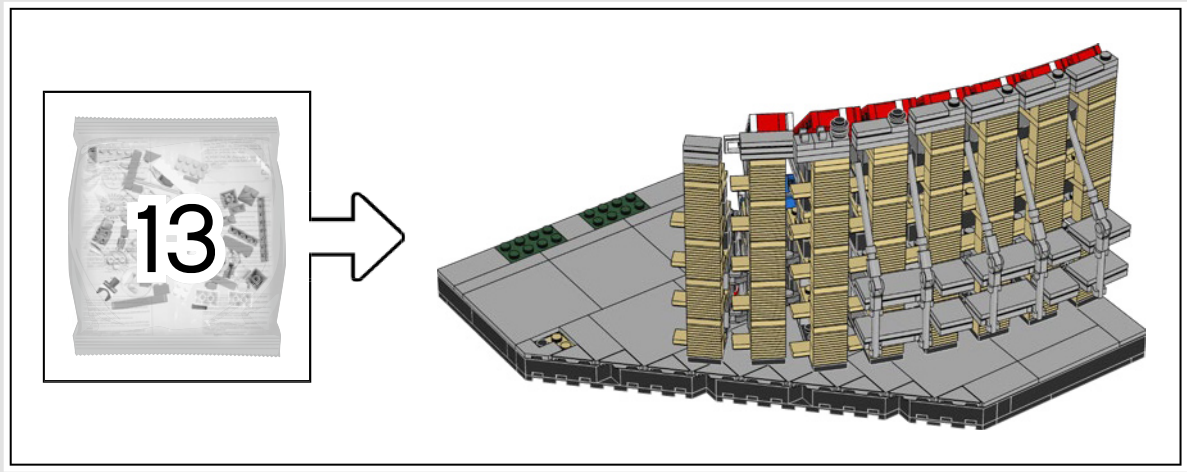

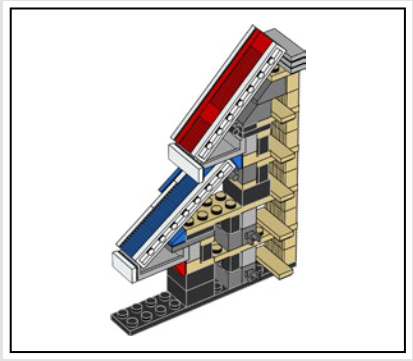

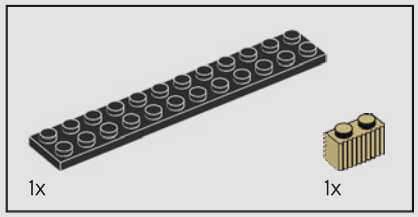

178

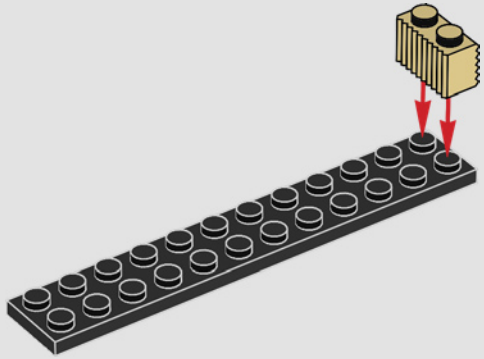

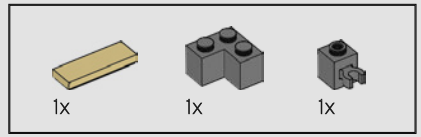

179

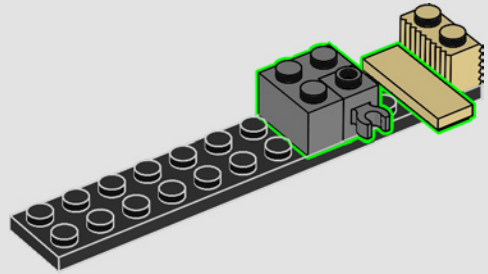

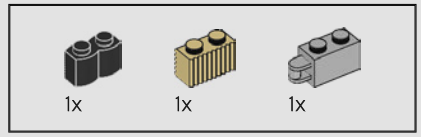

180

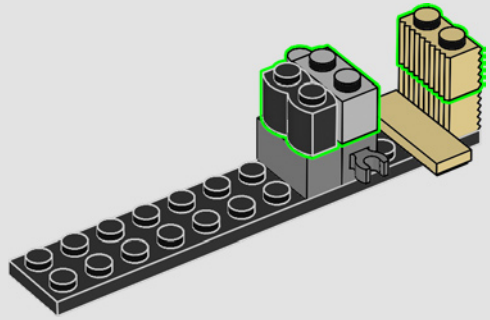

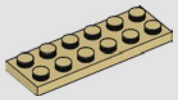

181

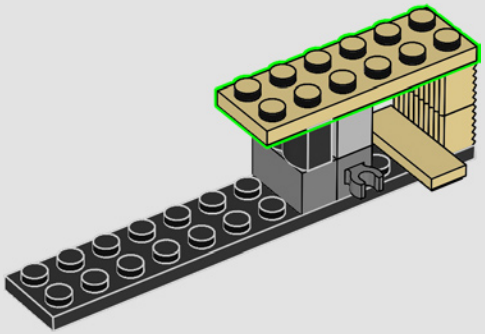

182

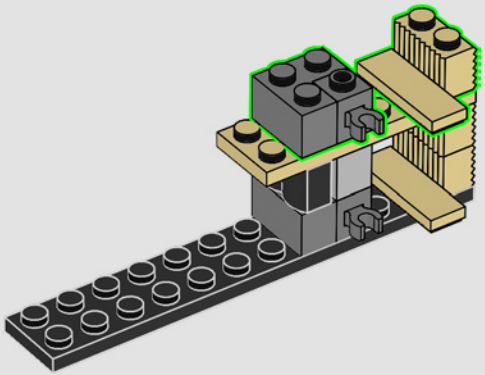

183

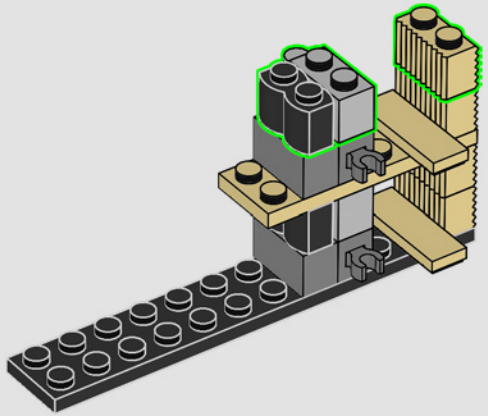

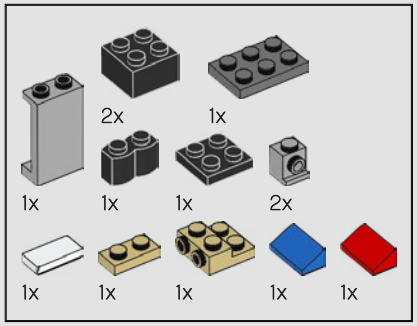

184

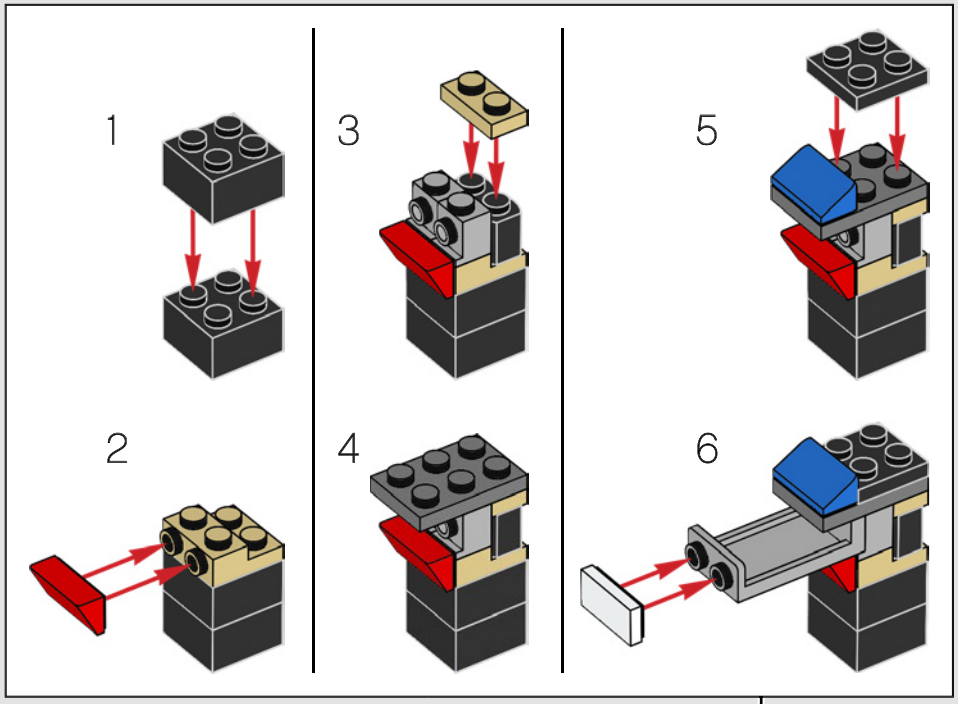

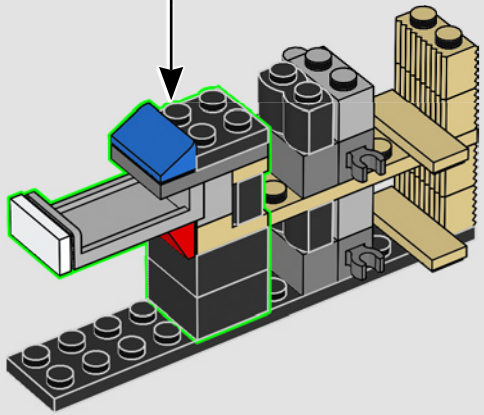

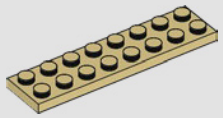

185

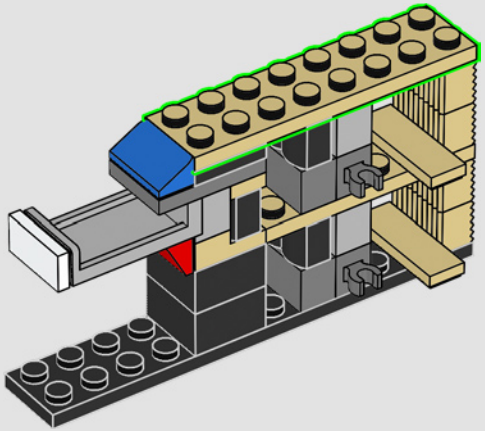

186

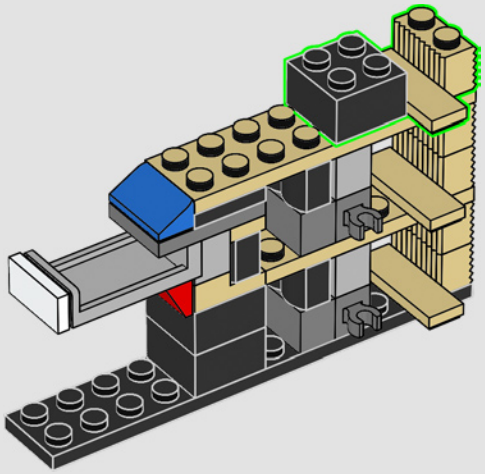

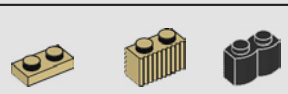

187

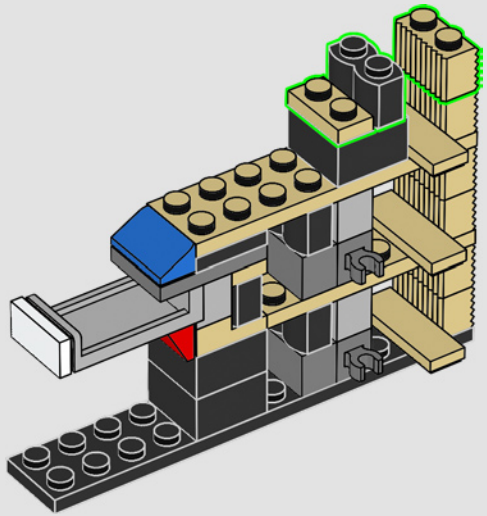

188

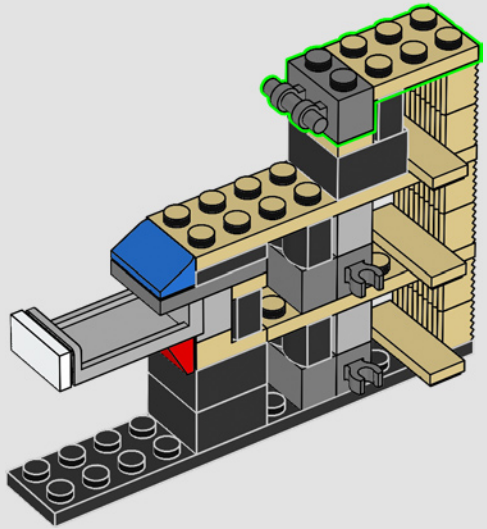

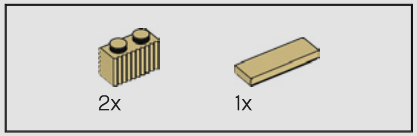

189

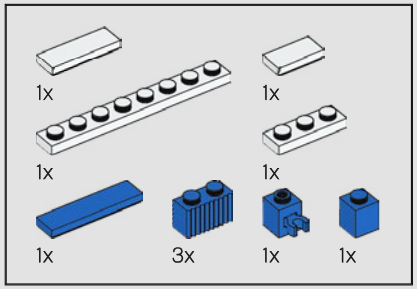

190

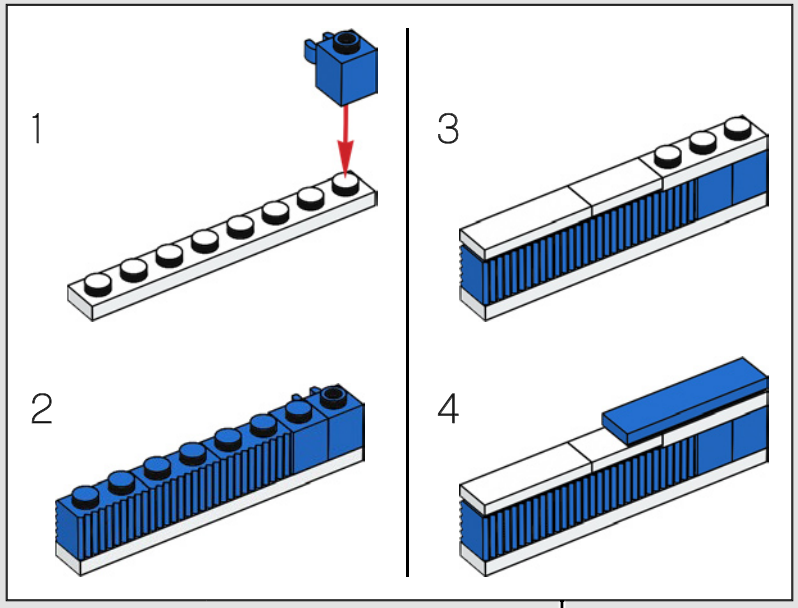

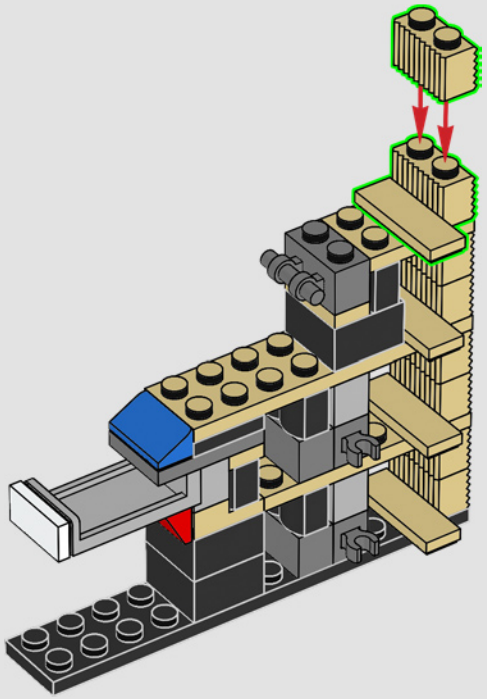

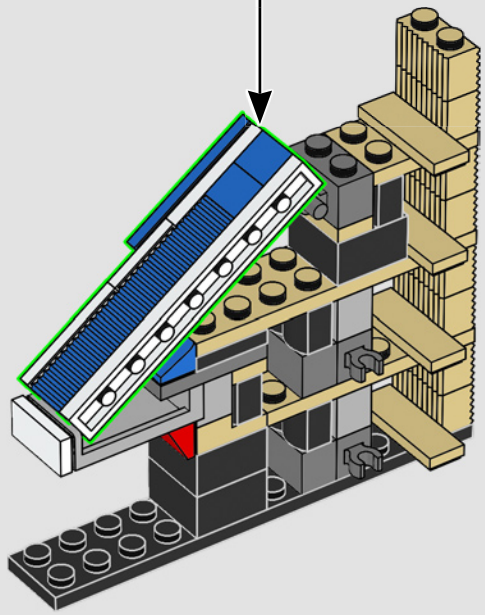

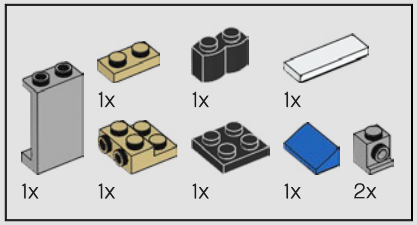

191

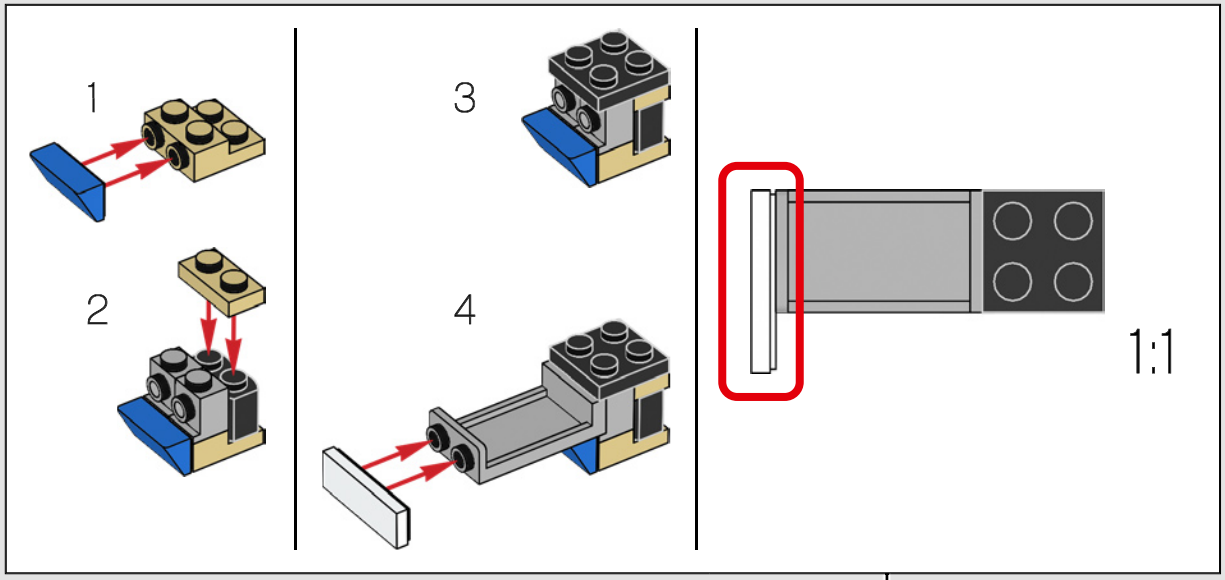

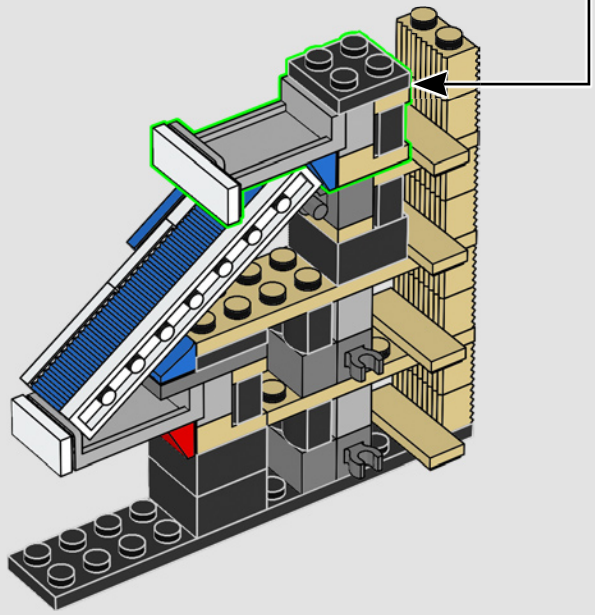

192

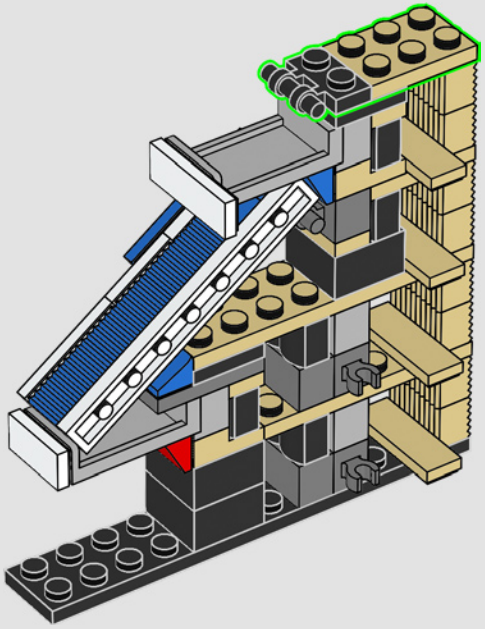

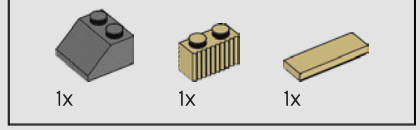

193

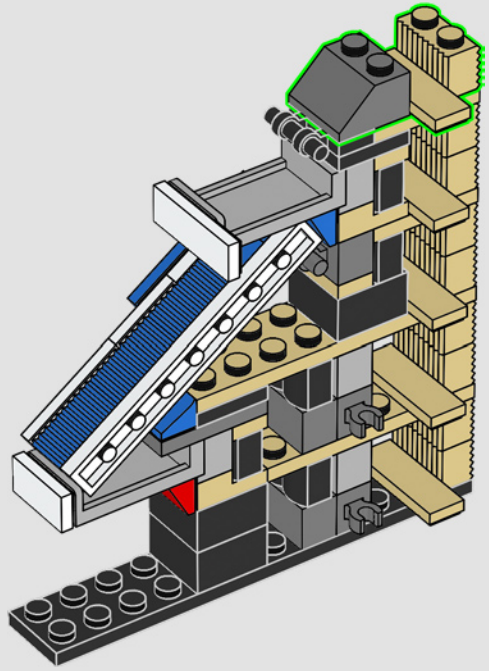

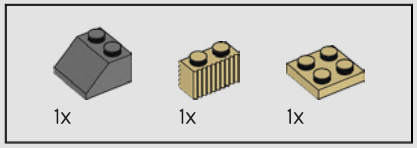

194

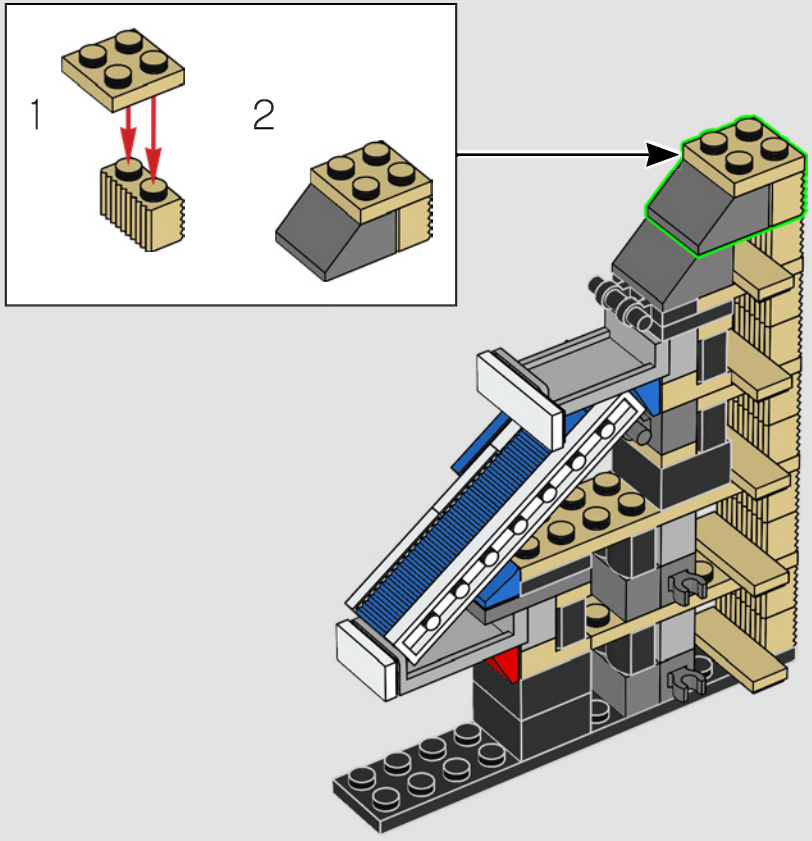

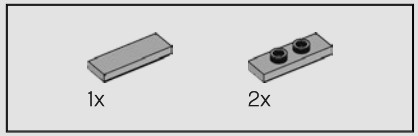

195

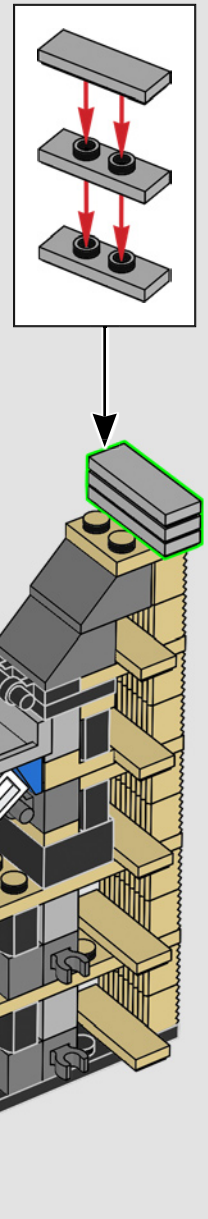

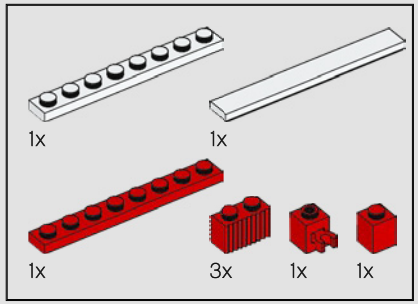

196

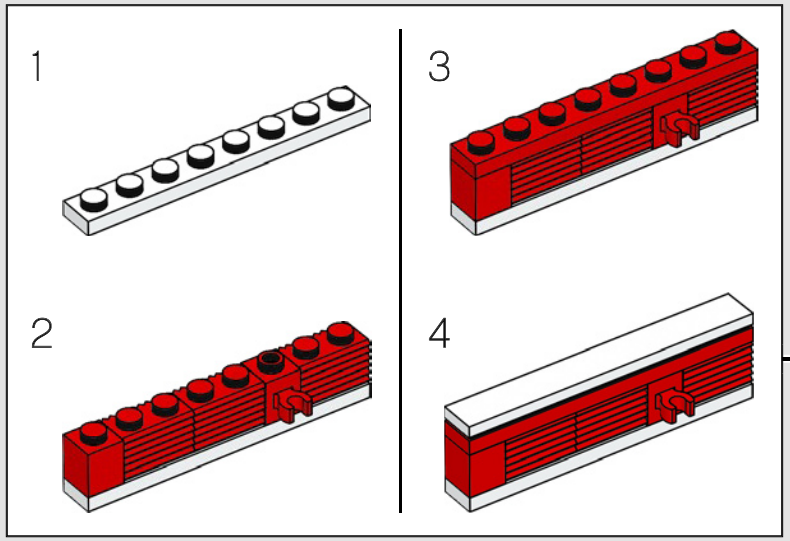

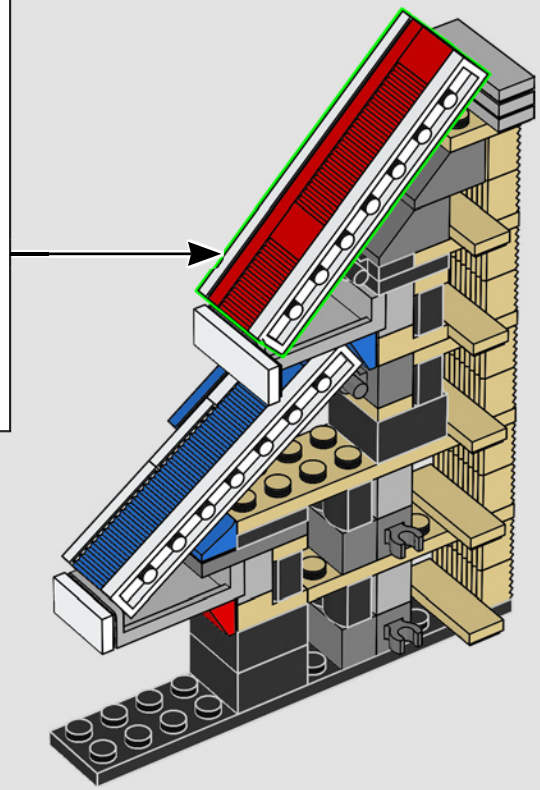

197

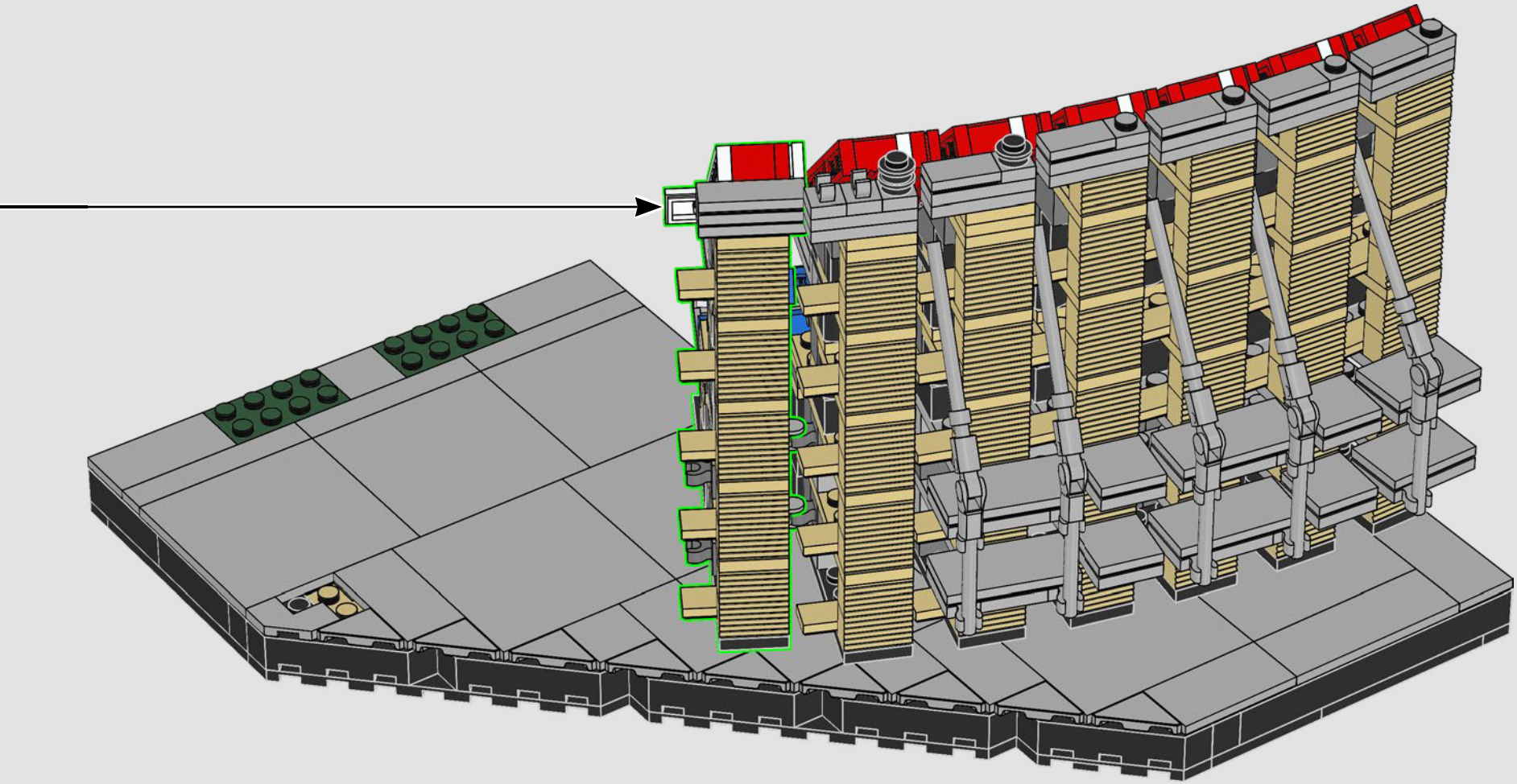

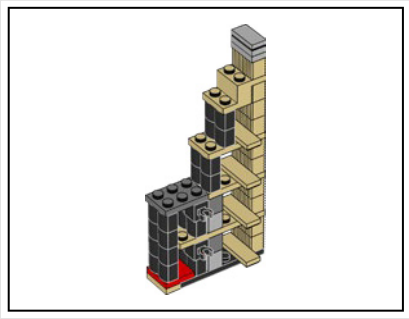

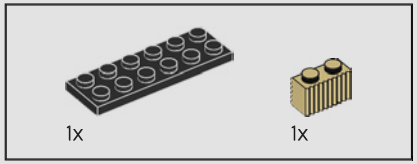

198

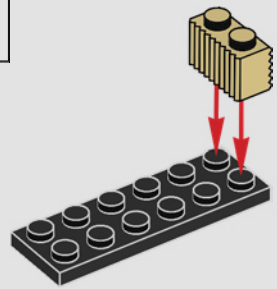

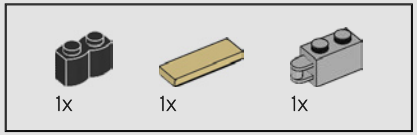

199

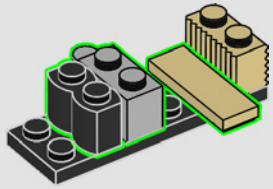

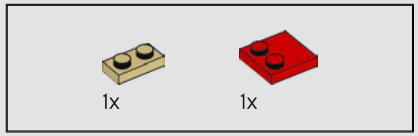

200

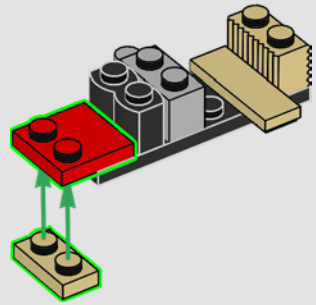

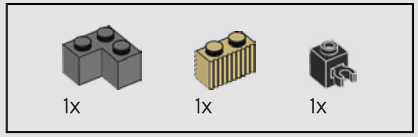

201

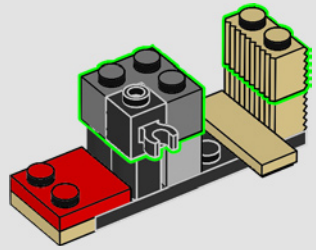

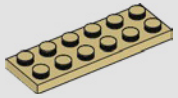
1x

202

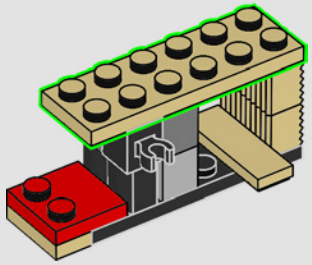

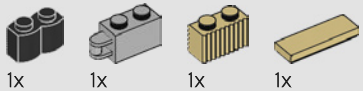
1x 1x 1x 1x

203

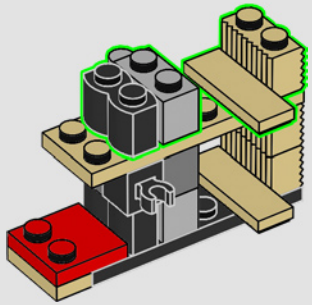

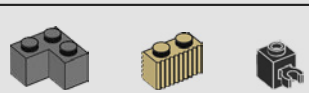
1x 1x 1x

204

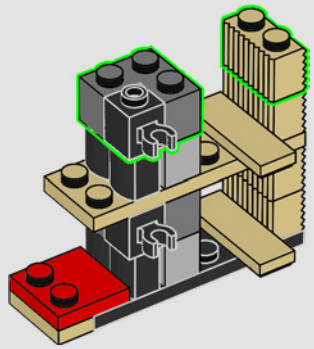

1x

205

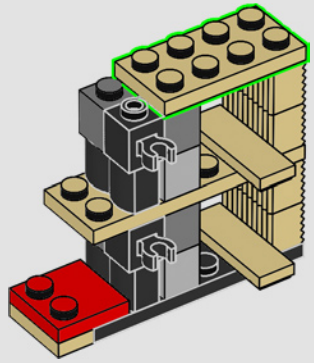

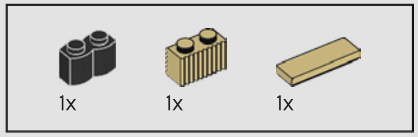

206

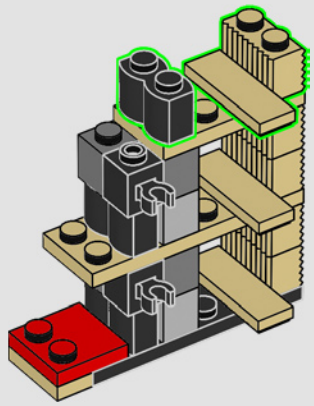

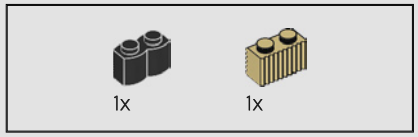

207

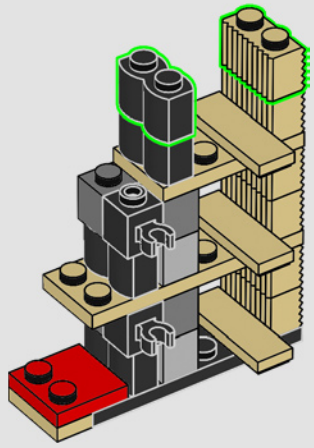

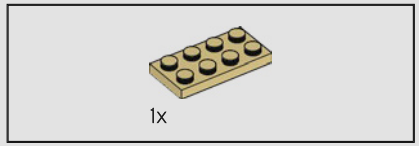

208

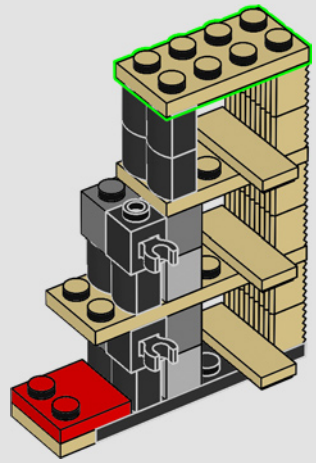

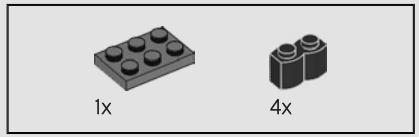

209

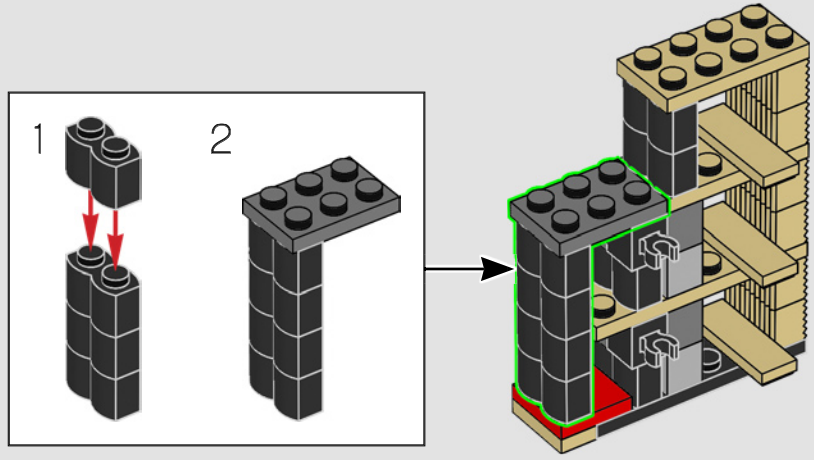

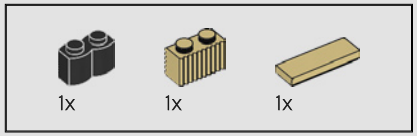

210

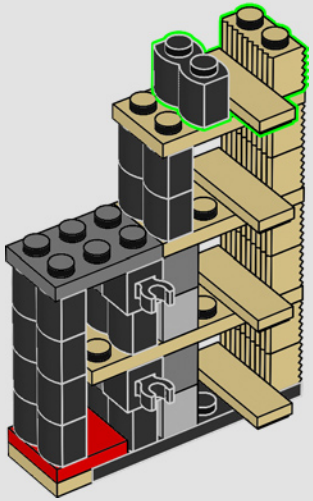

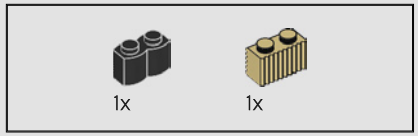

211

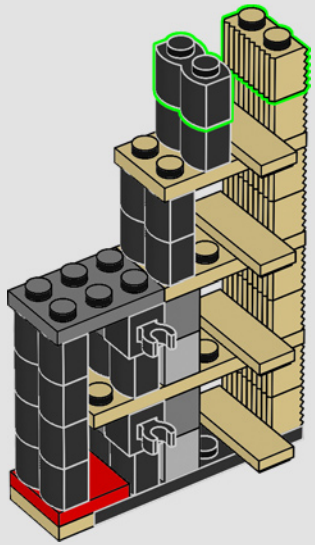

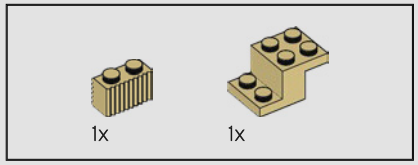

212

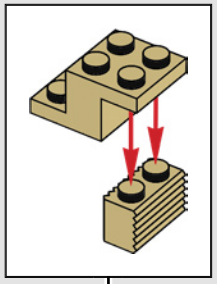

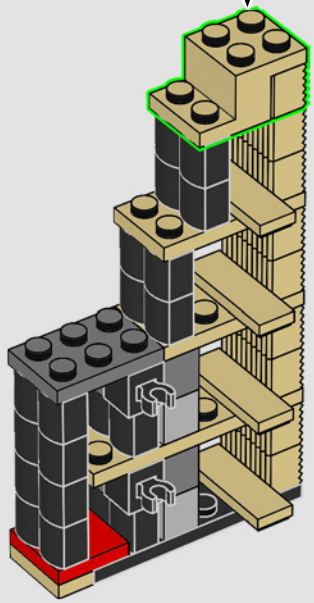

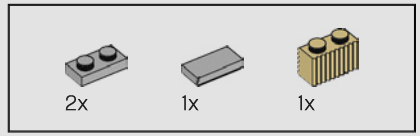

213

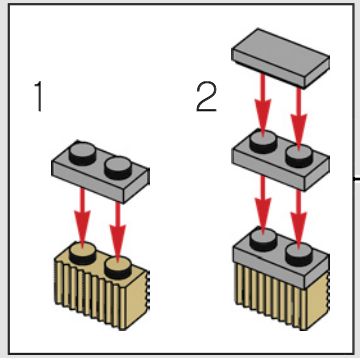

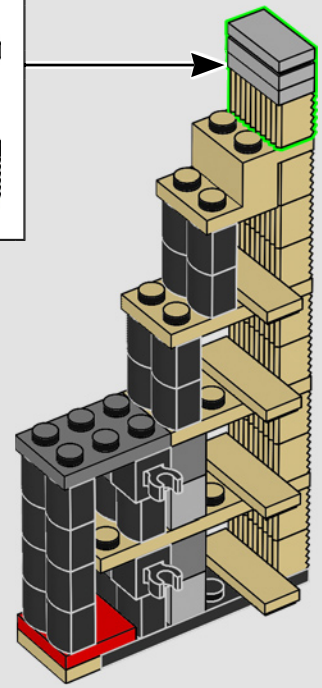

214

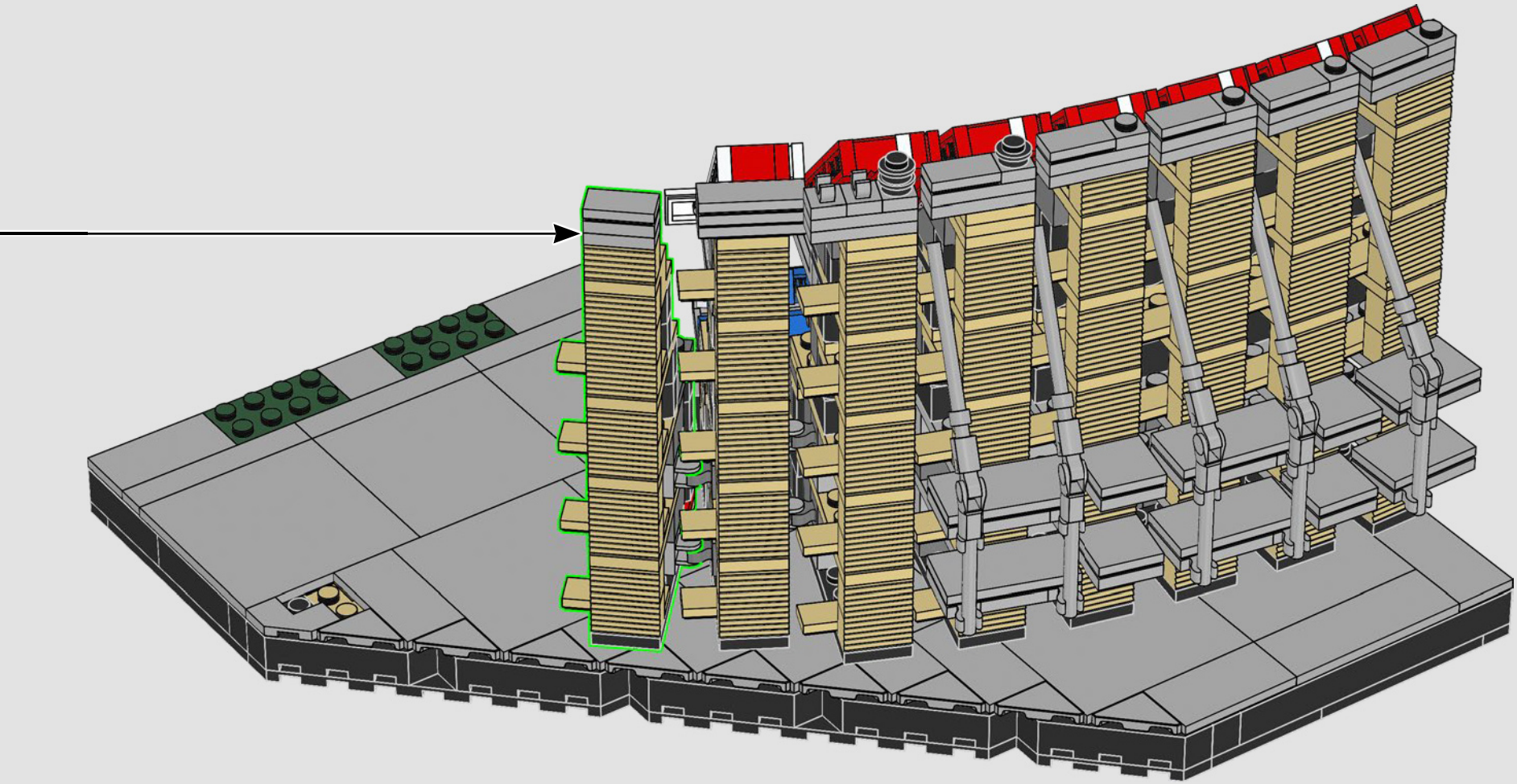

14

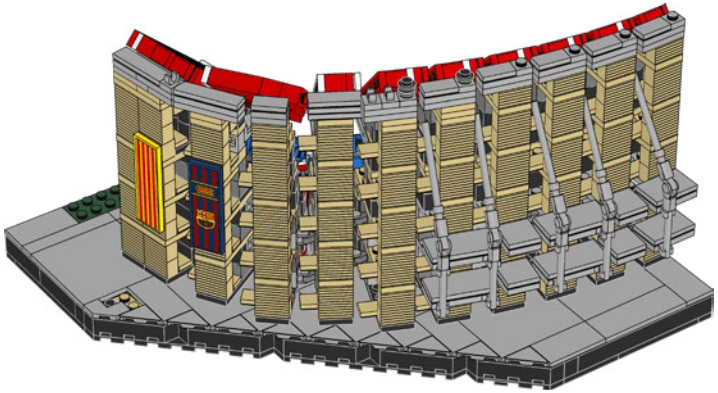

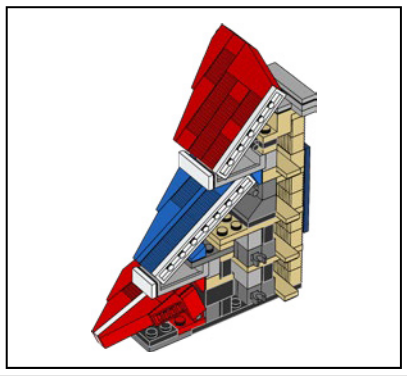

1x 1x

215

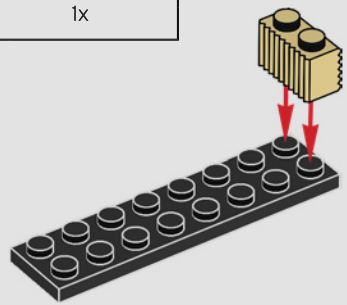

1x 1x 1x

216

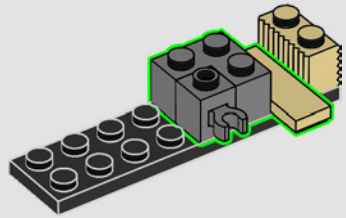

1x 1x 1x

217

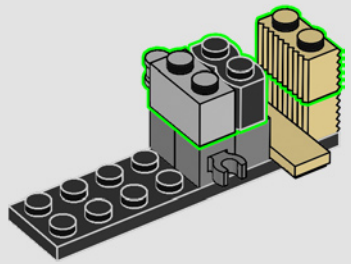

1x

218

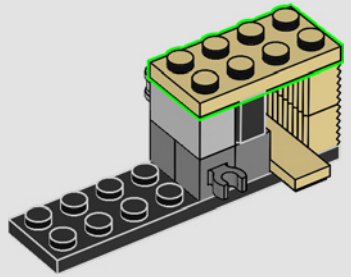

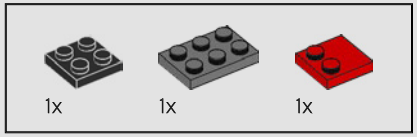

219

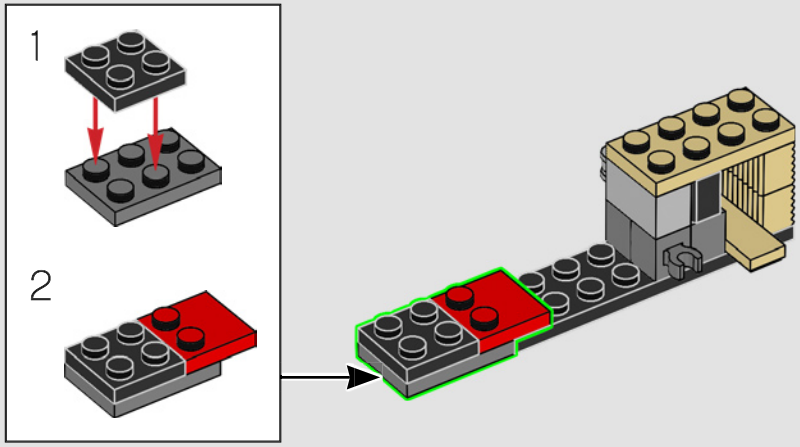

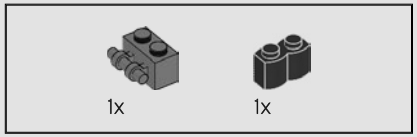

220

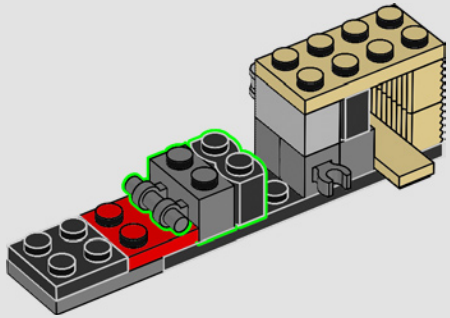

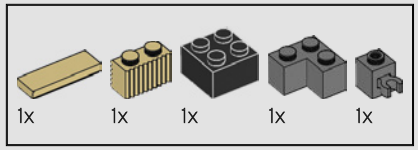

221

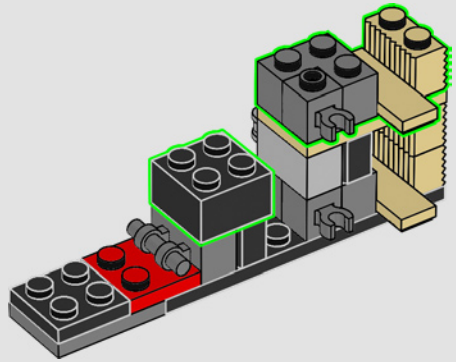

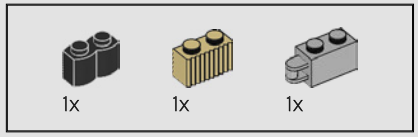

222

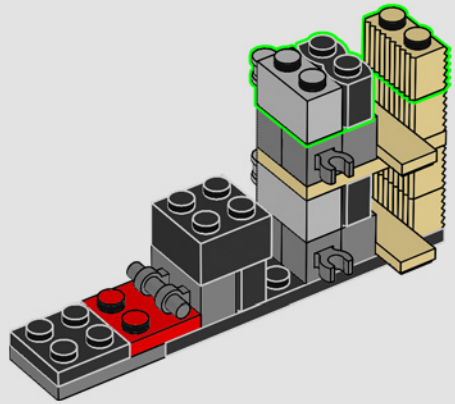

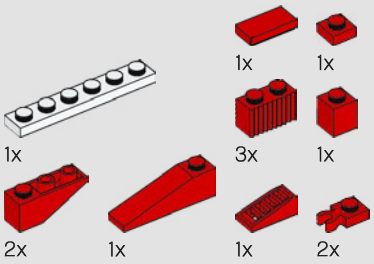

223

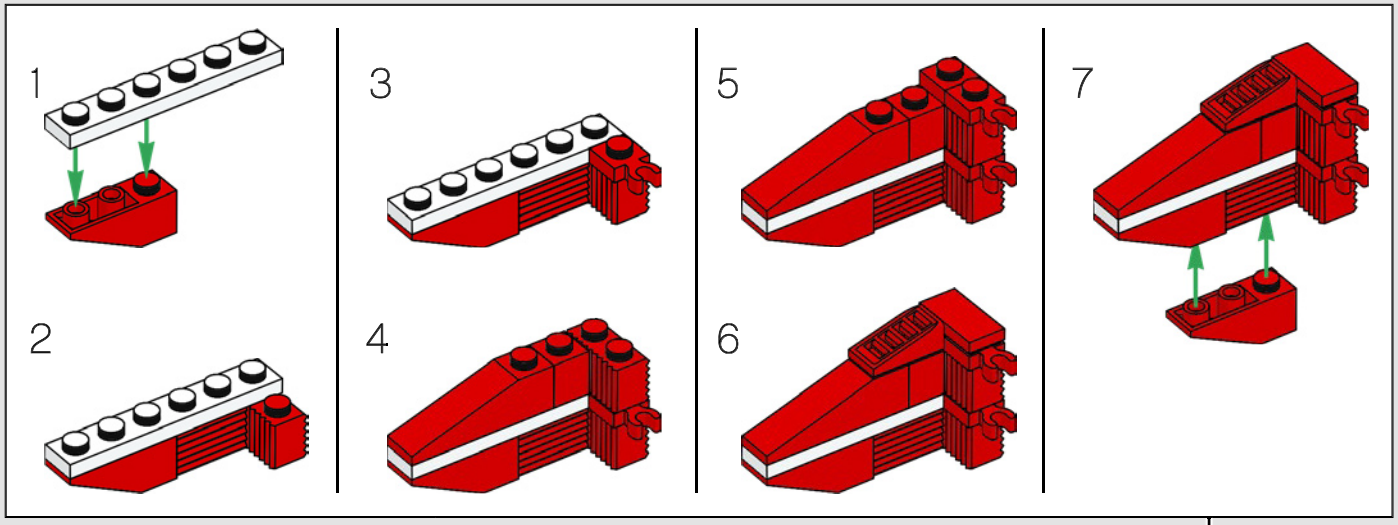

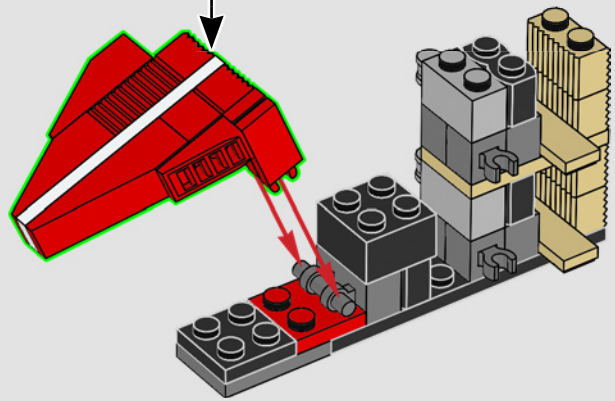

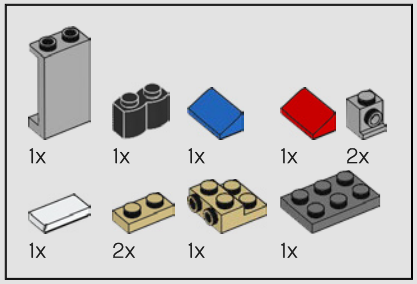

224

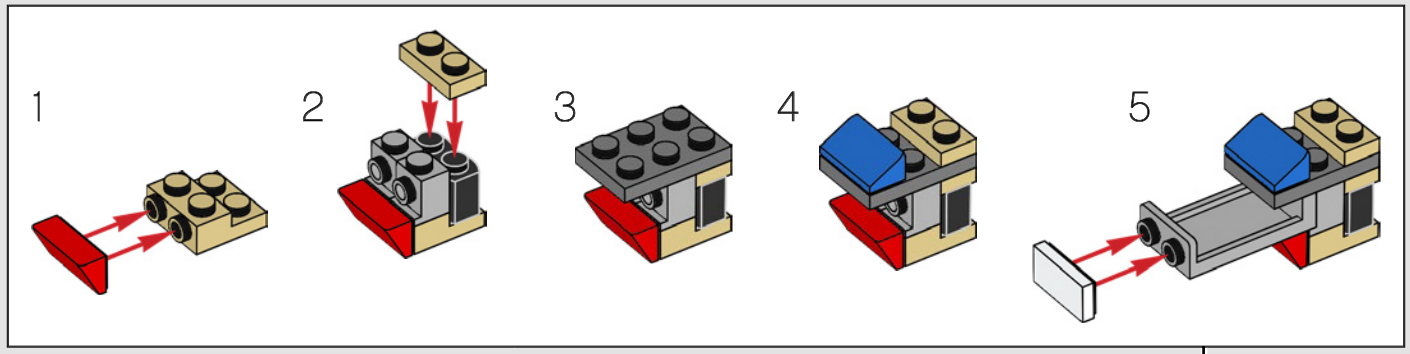

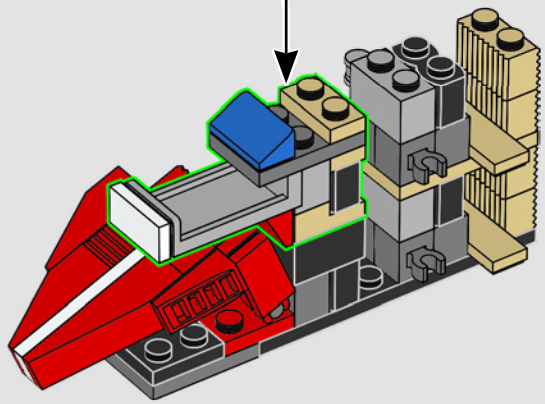

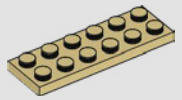

225

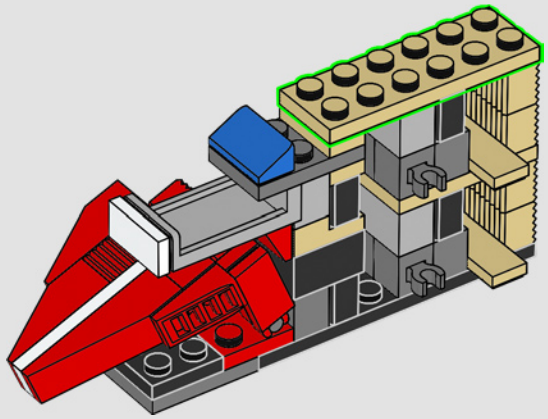

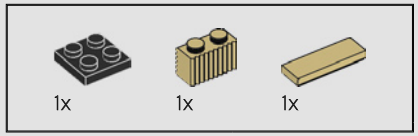

226

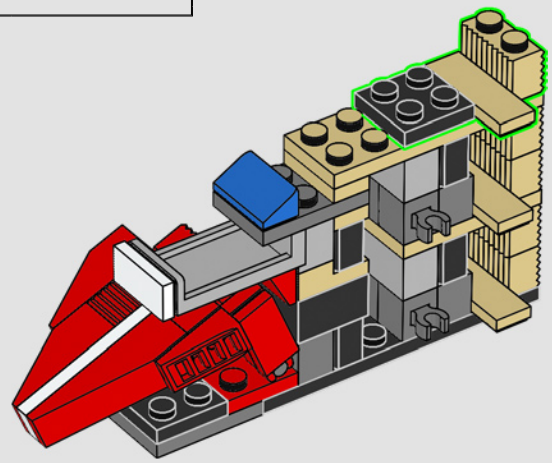

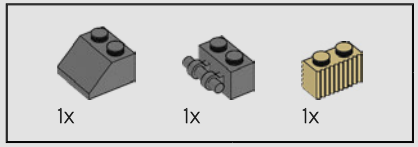

227

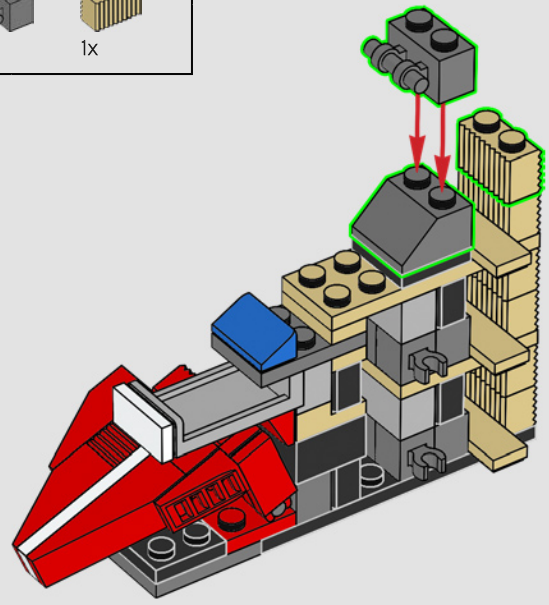

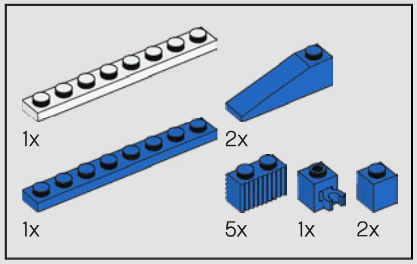

228

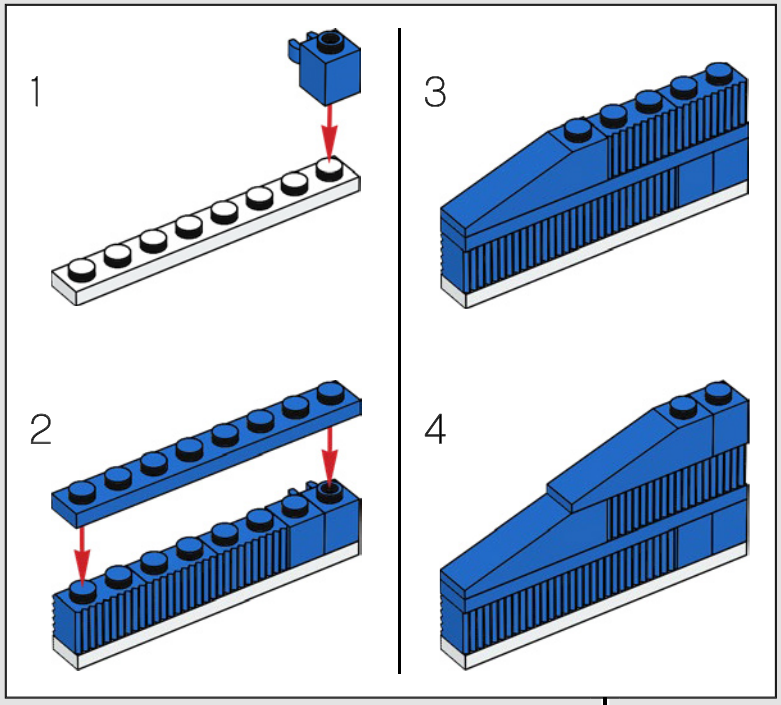

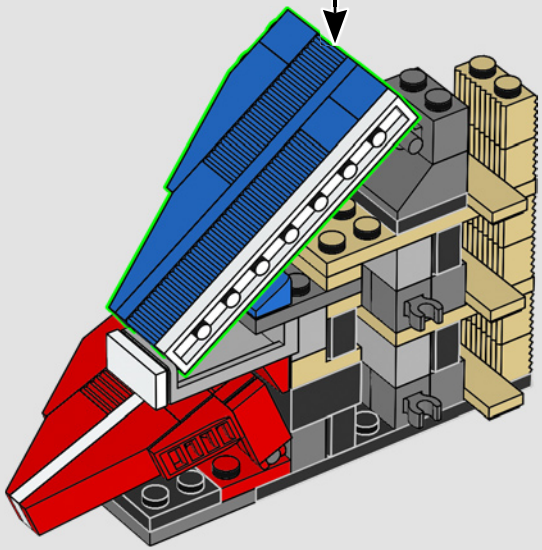

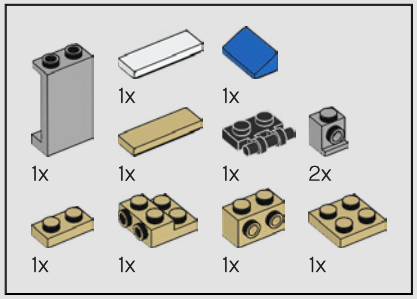

229

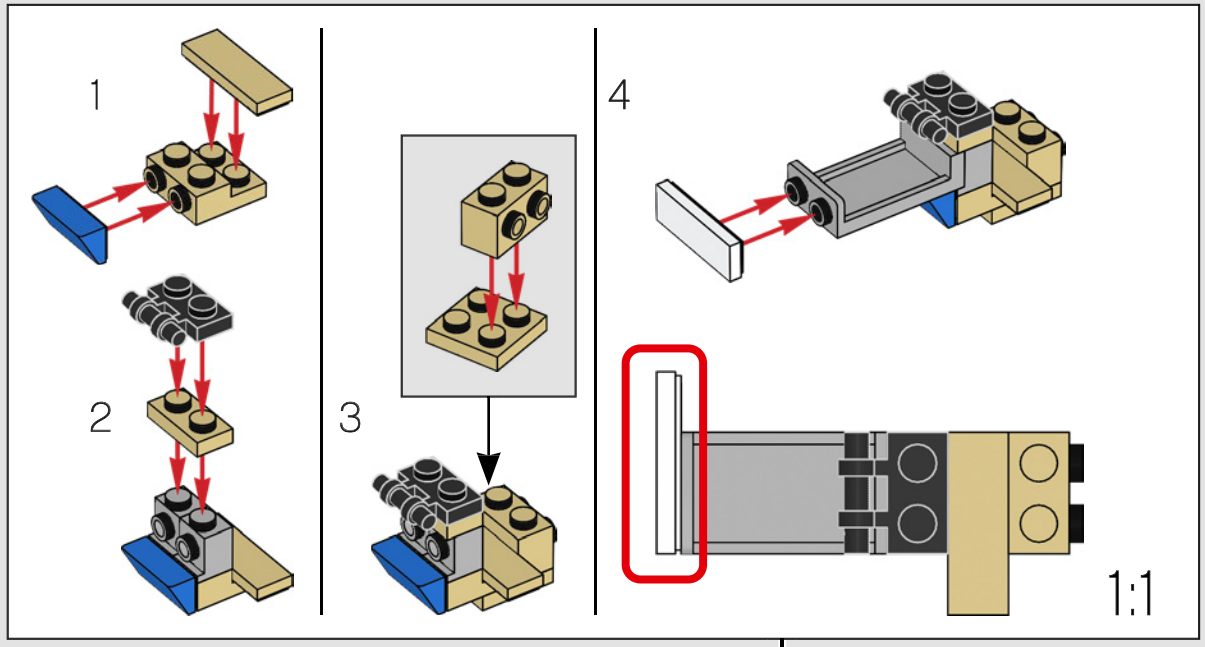

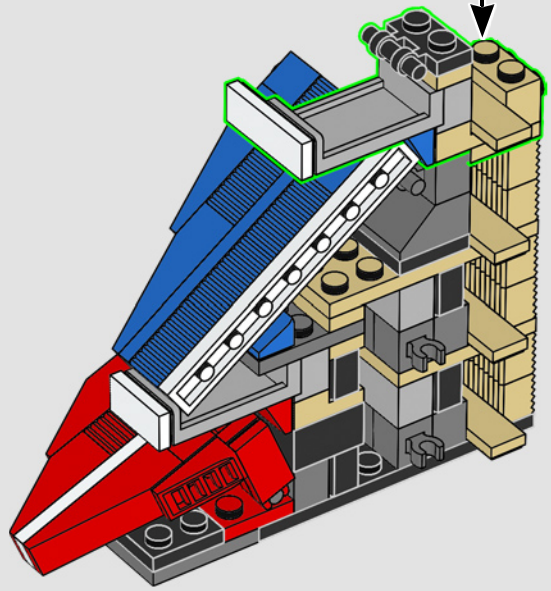

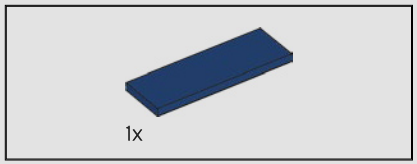

230

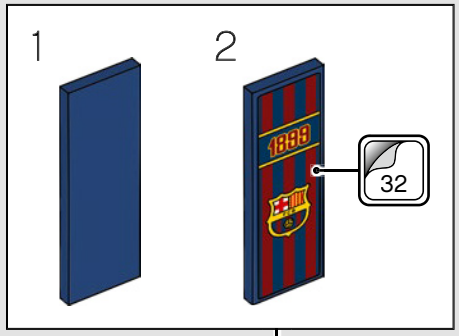

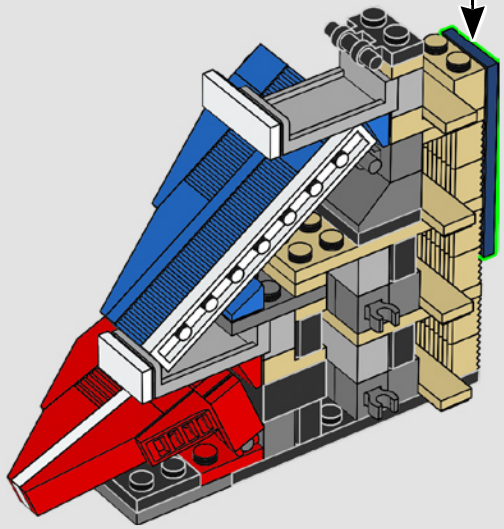

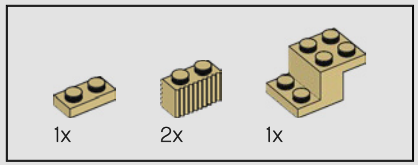

231

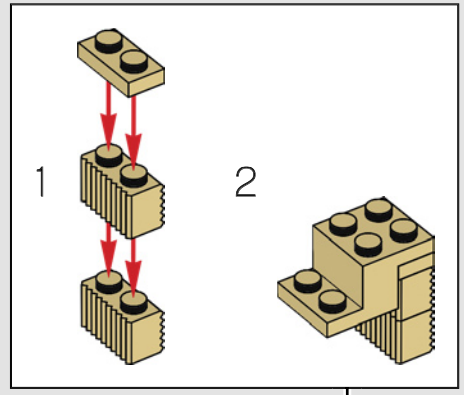

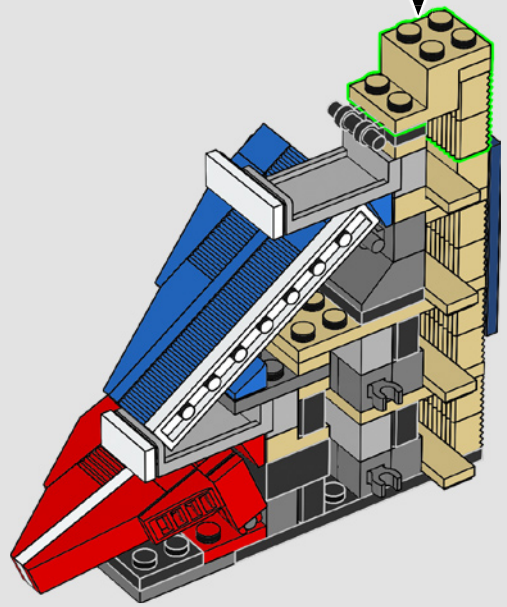

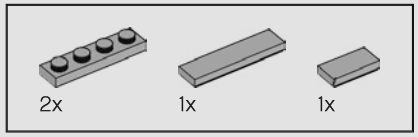

232

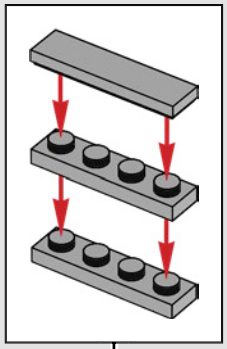

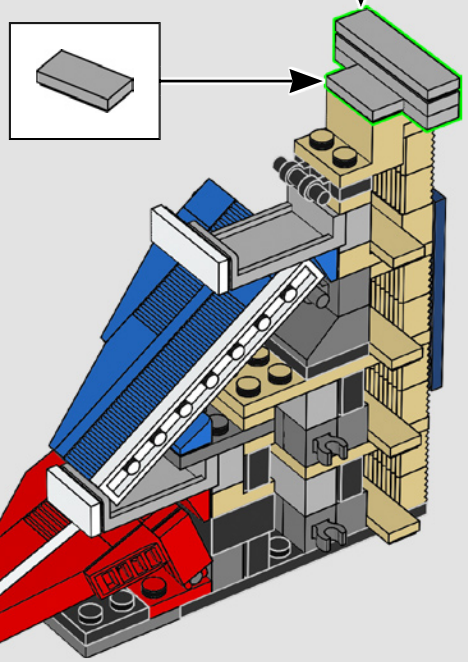

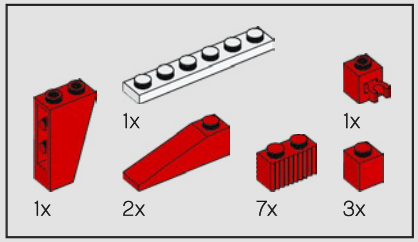

233

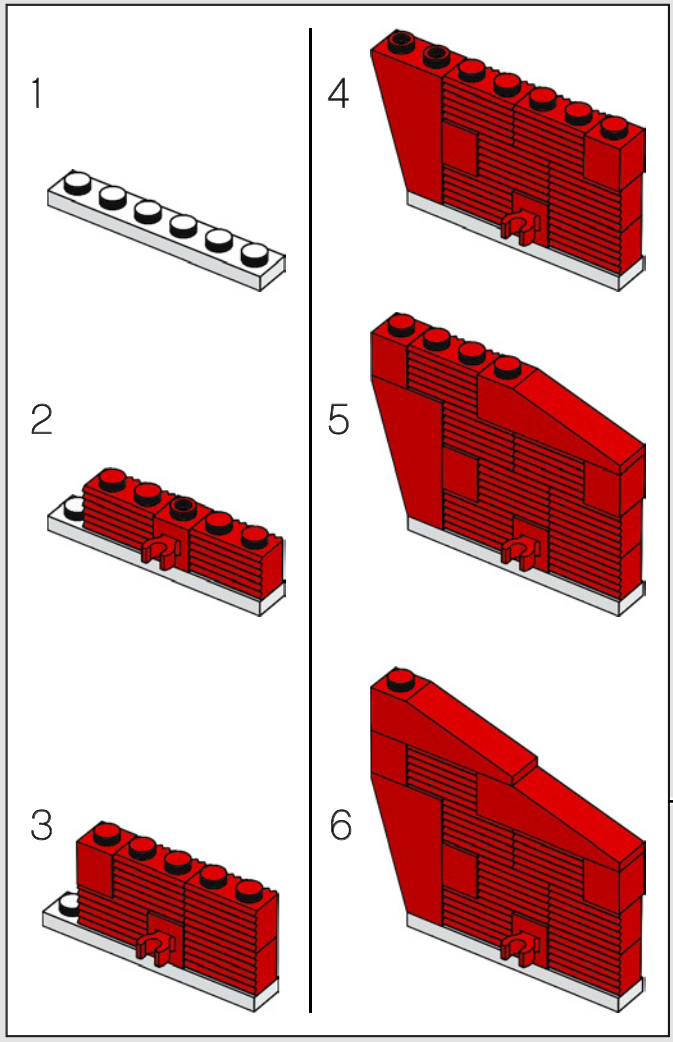

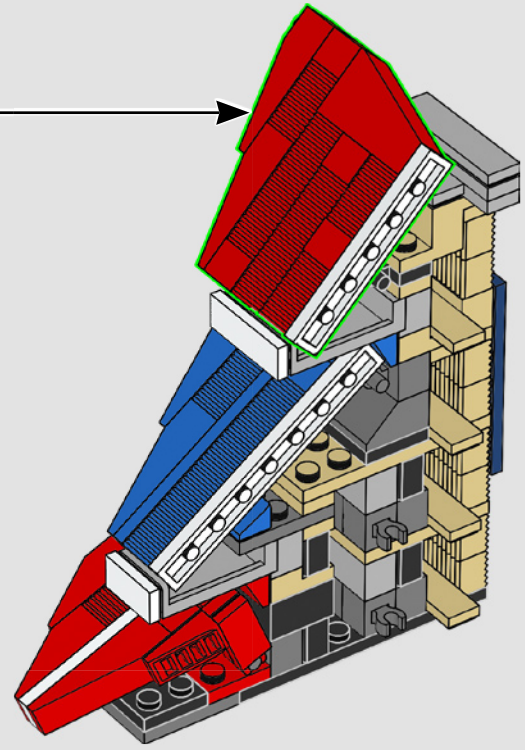

234

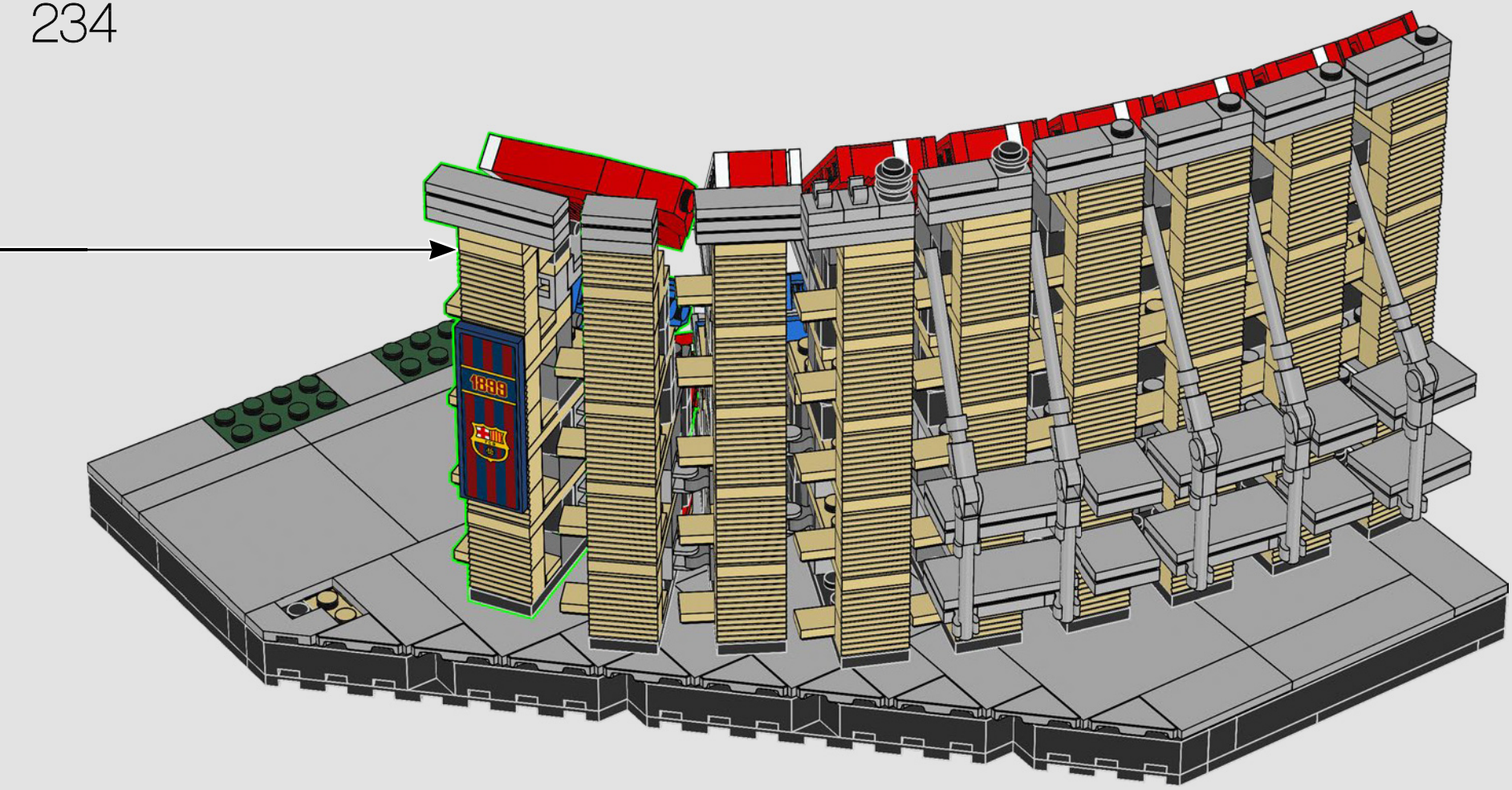

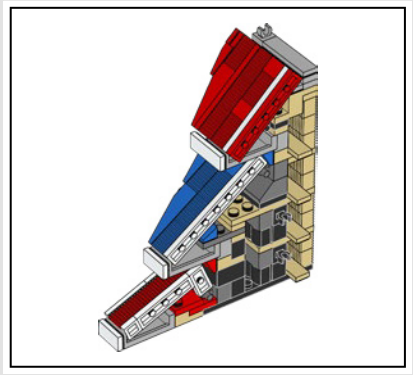

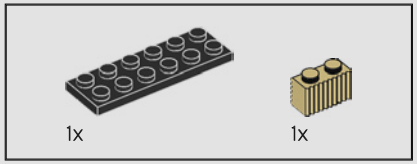

235

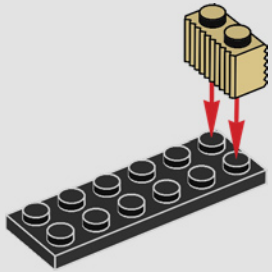

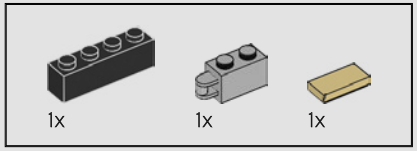

236

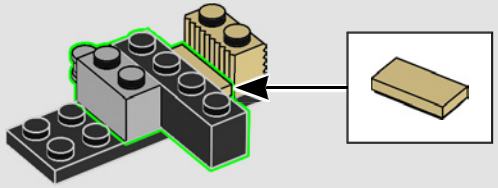

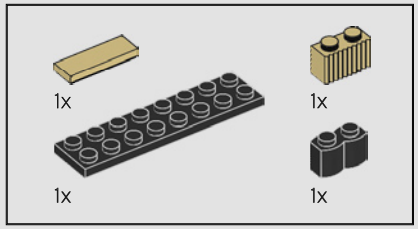

237

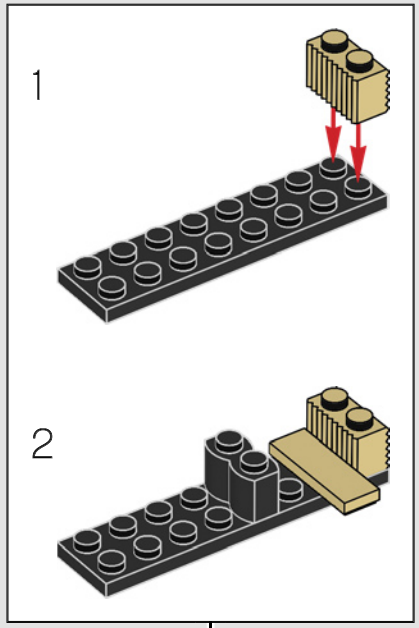

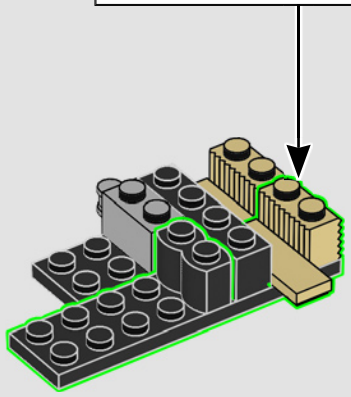

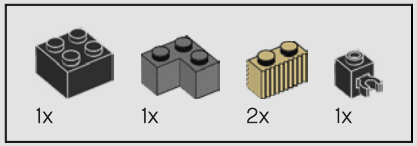

238

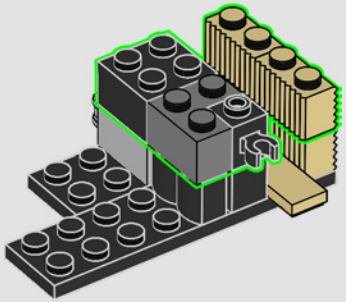

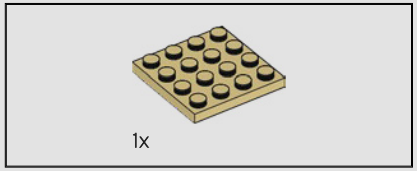

239

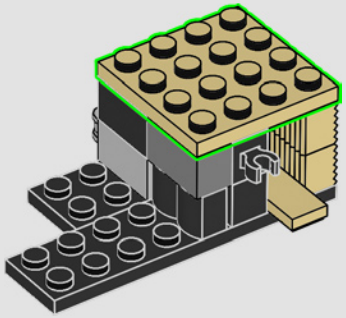

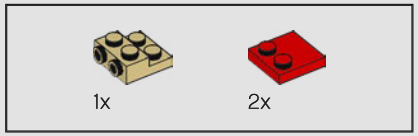

240

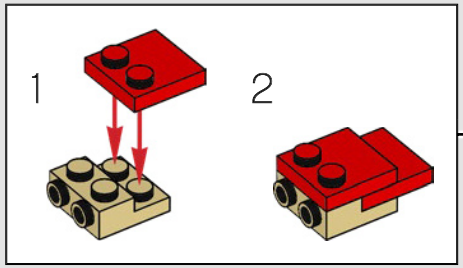

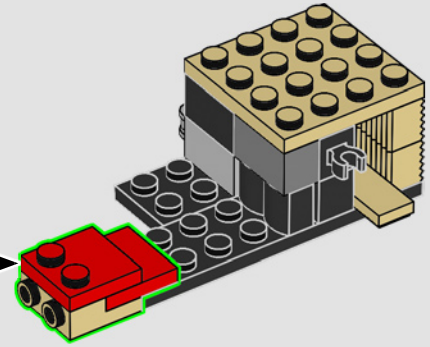

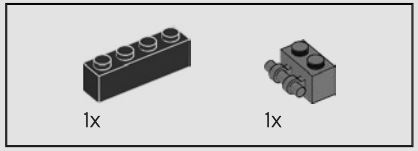

241

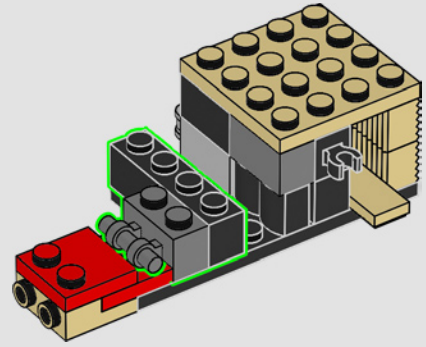

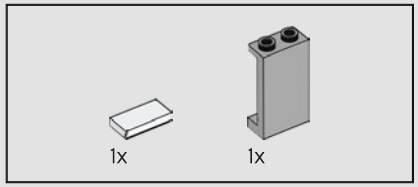

242

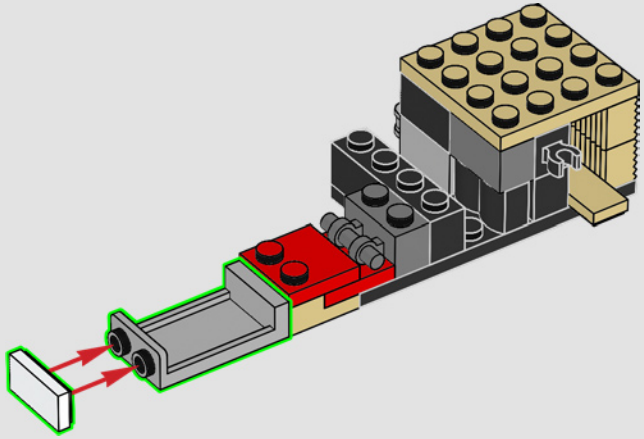

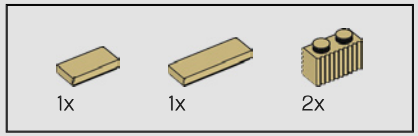

243

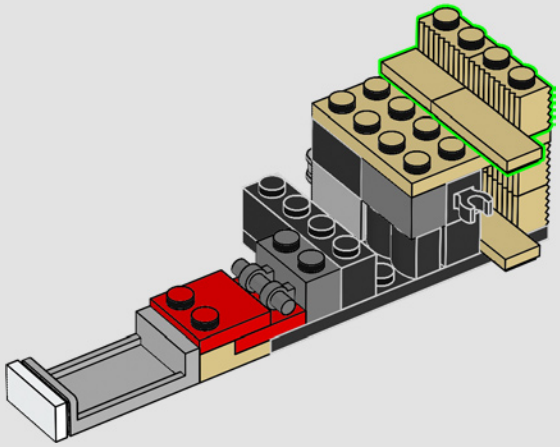

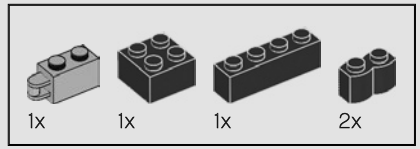

244

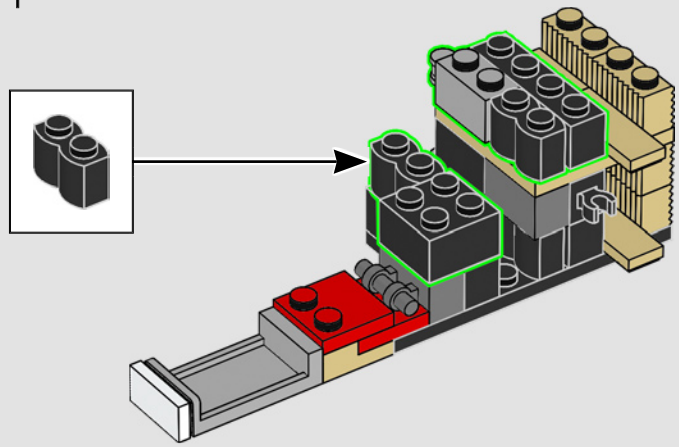

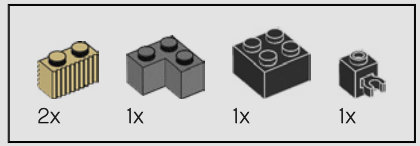

245

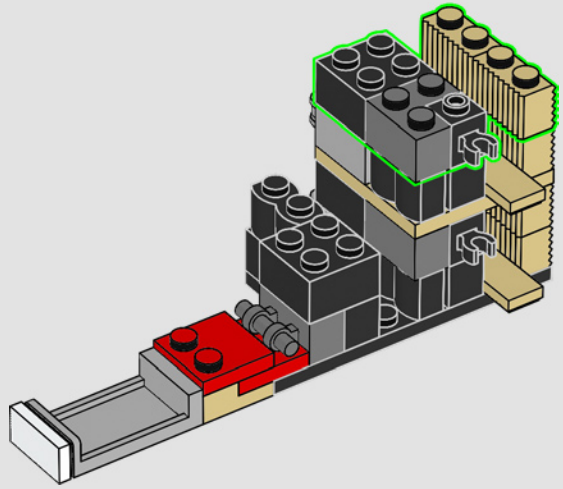

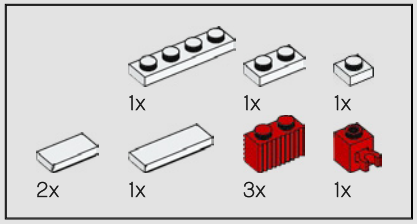

246

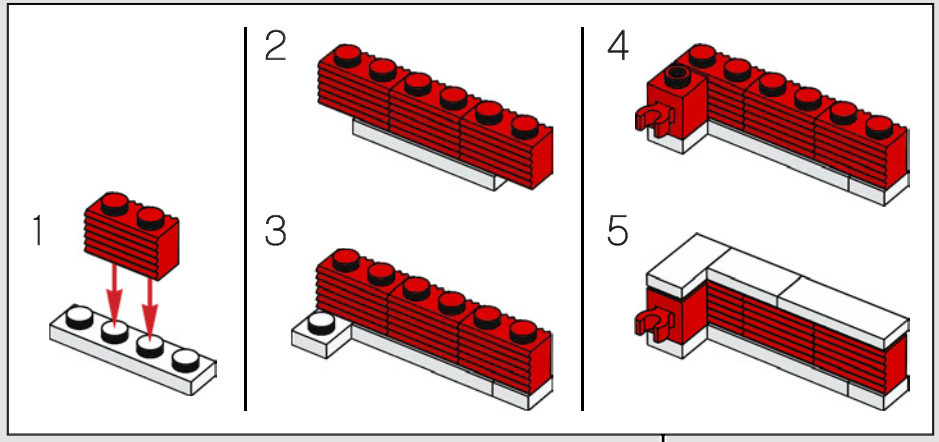

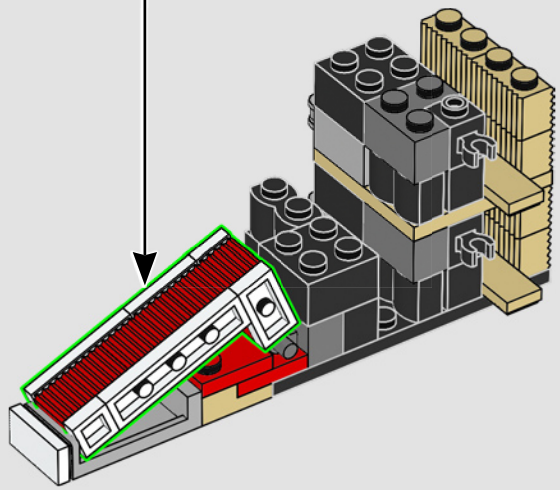

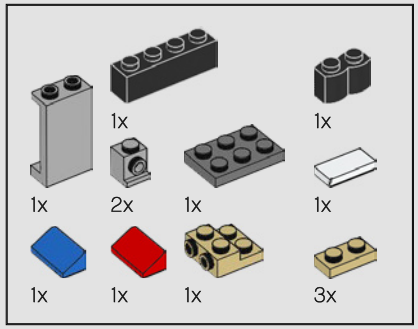

247

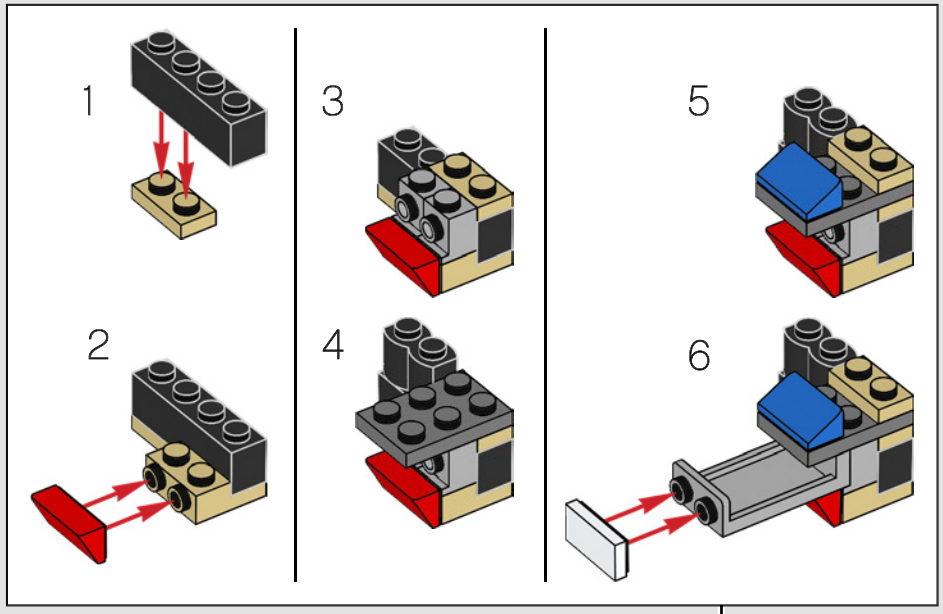

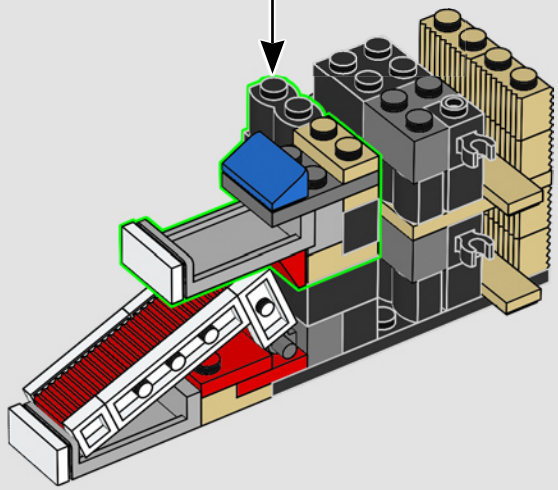

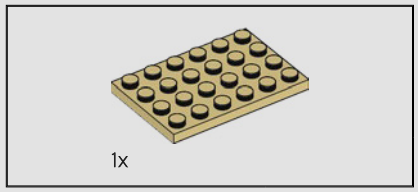

248

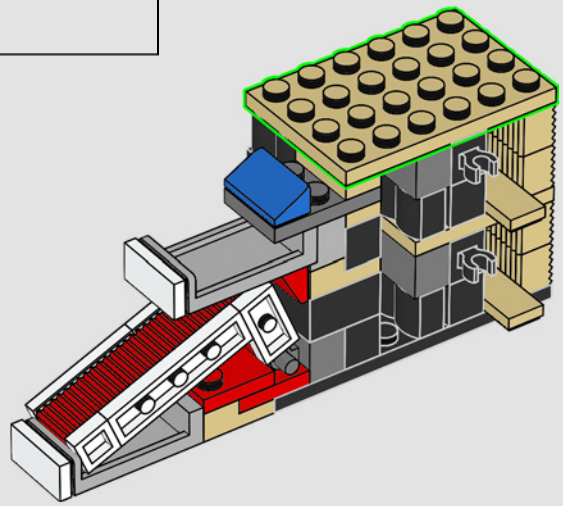

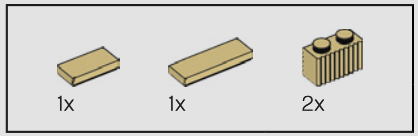

249

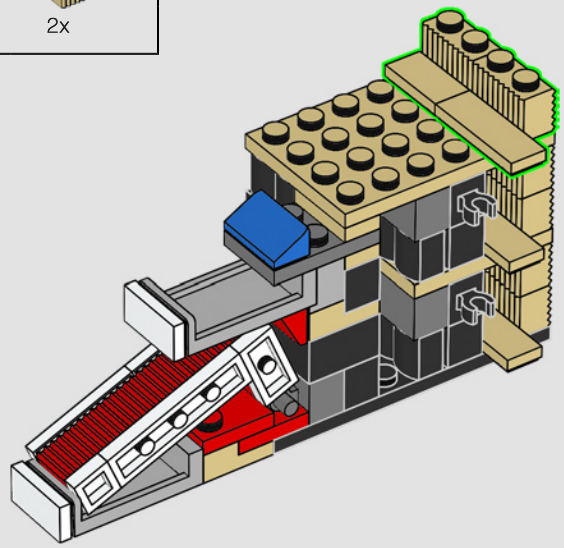

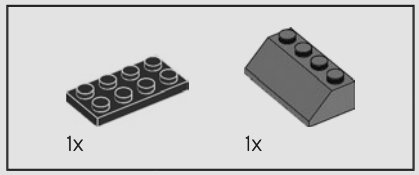

250

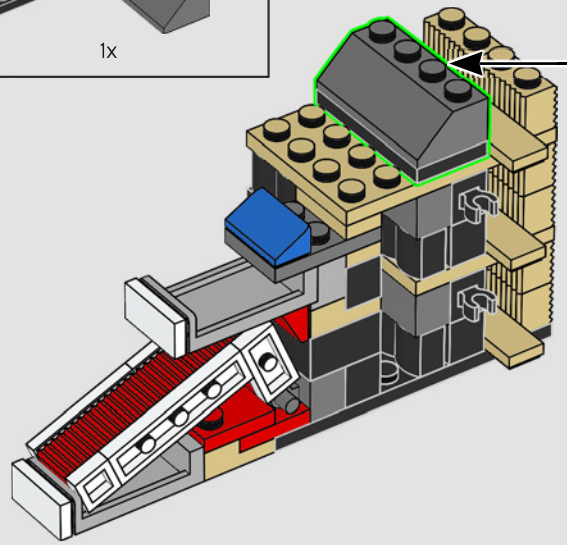

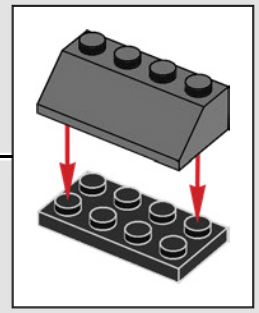

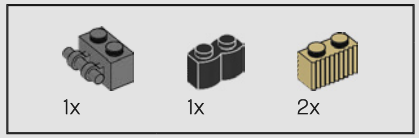

251

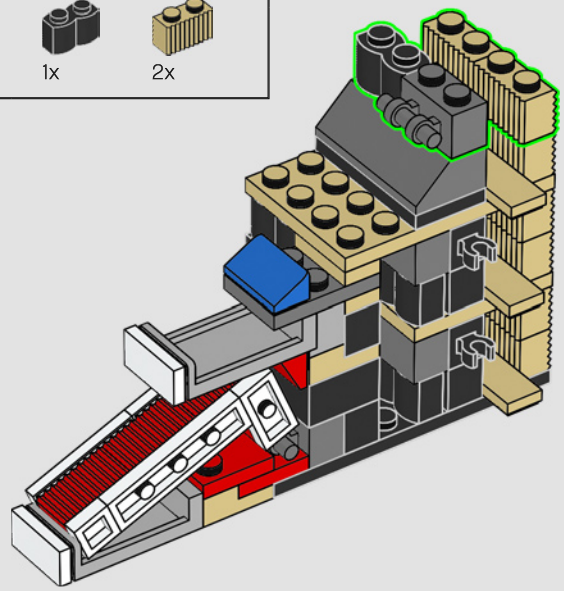

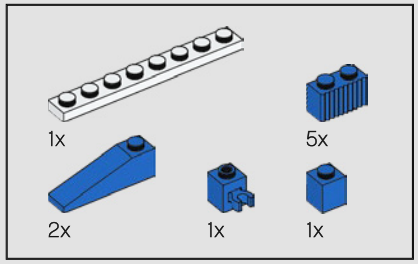

252

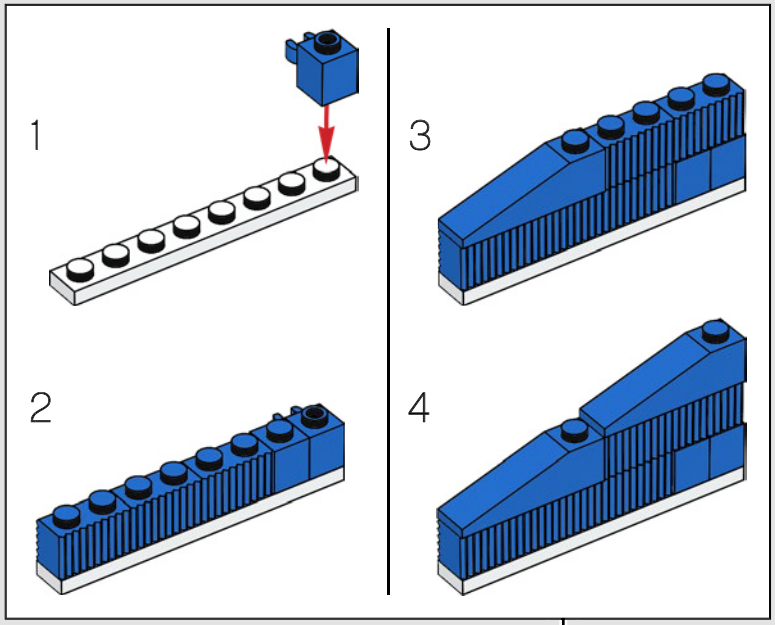

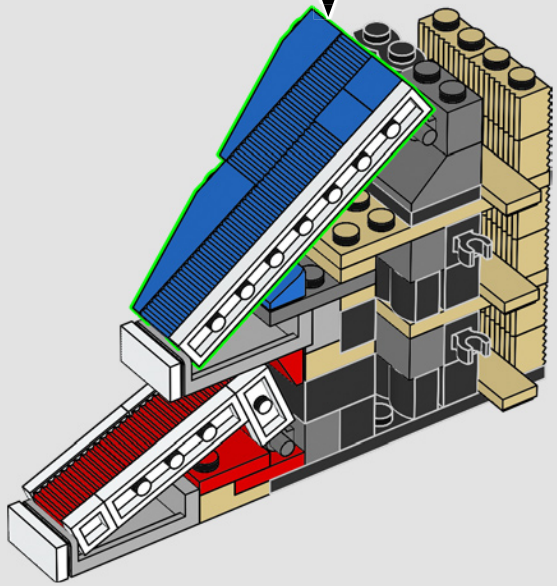

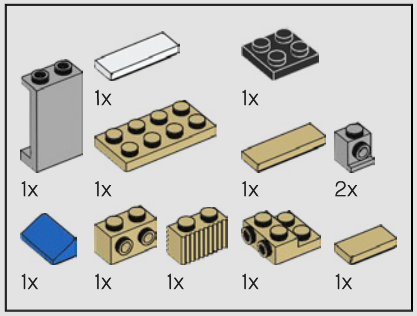

253

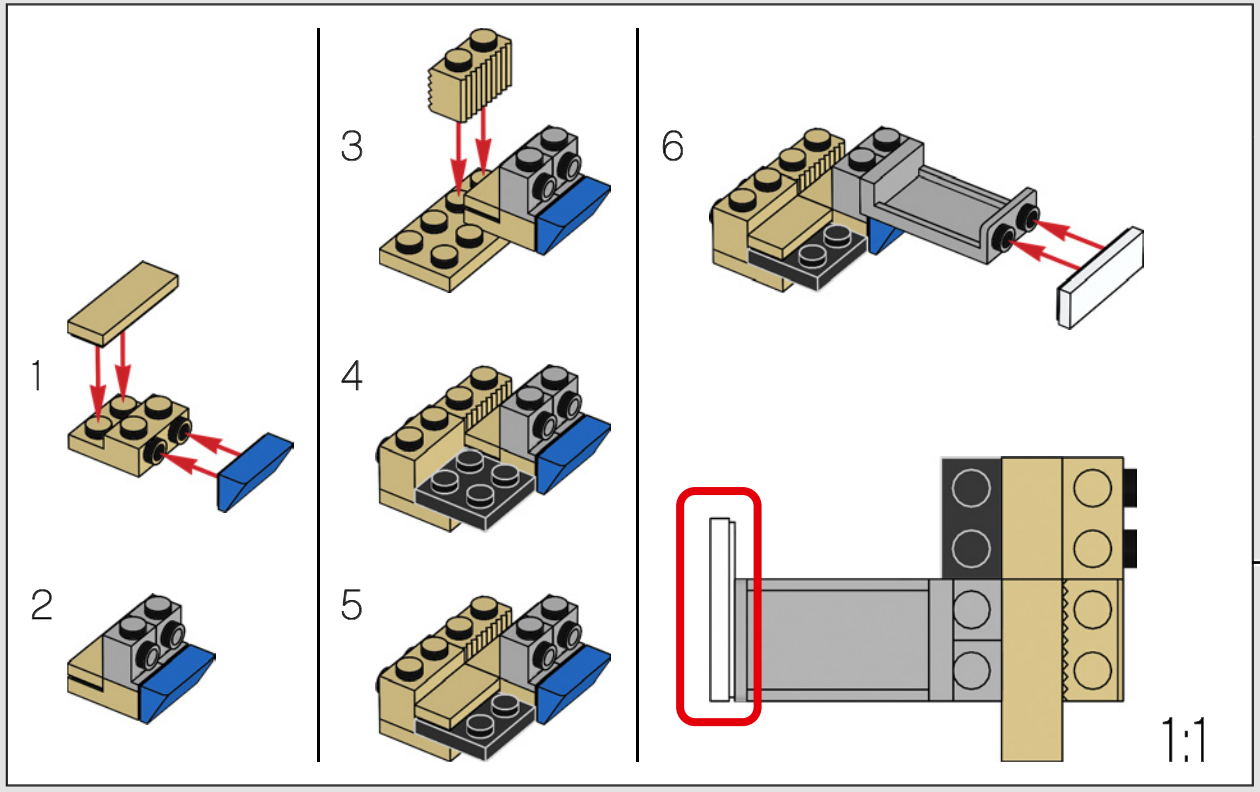

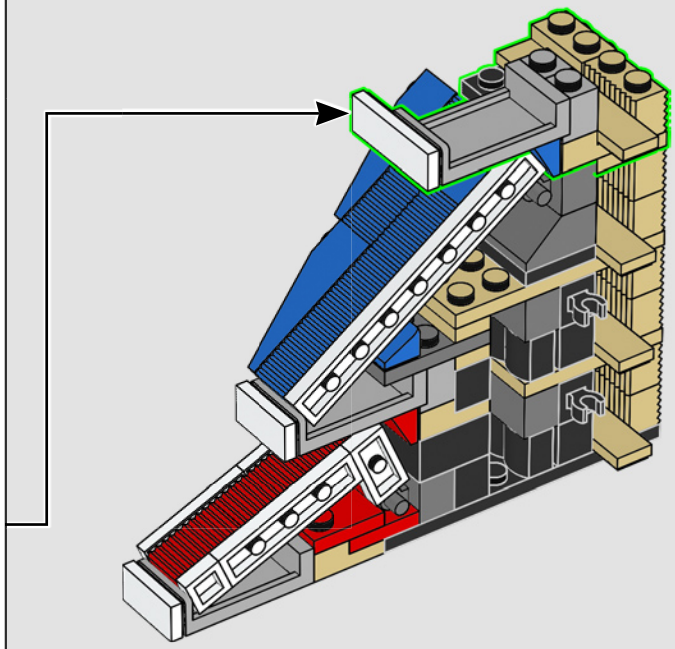

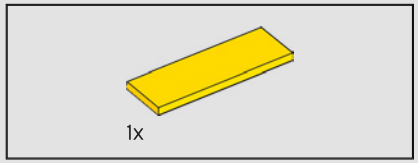

254

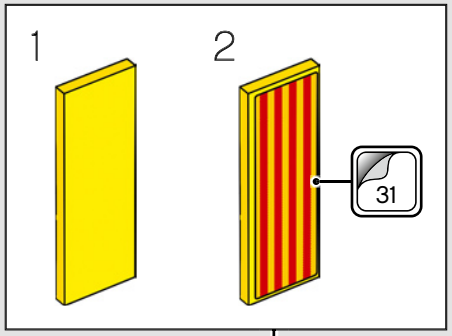

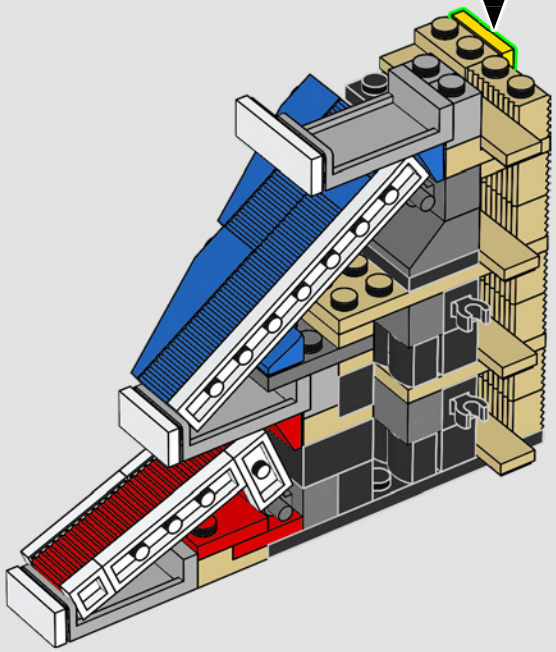

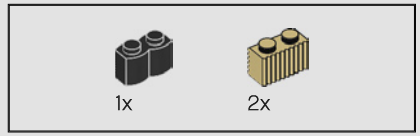

255

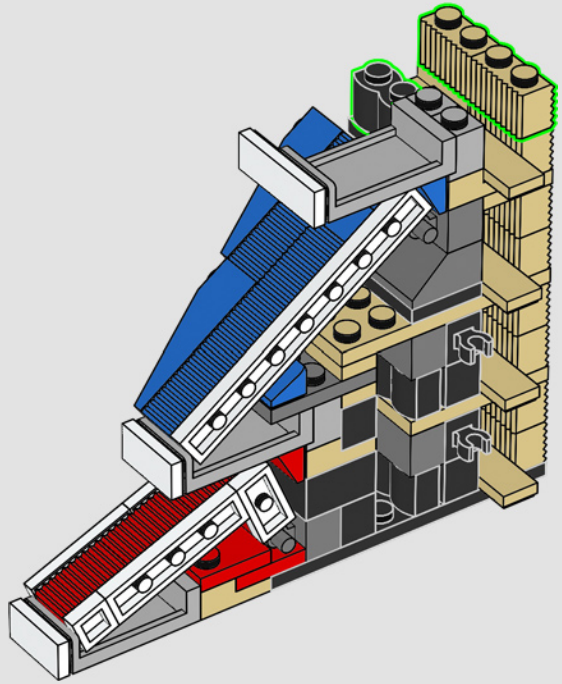

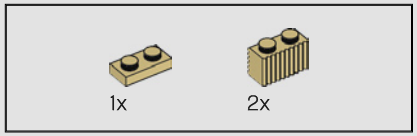

256

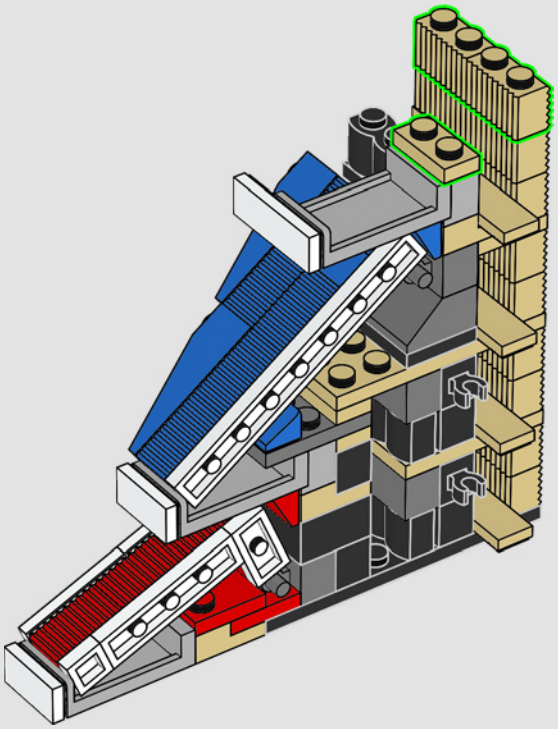

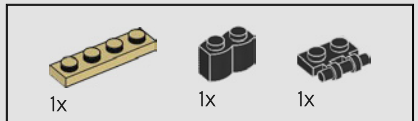

257

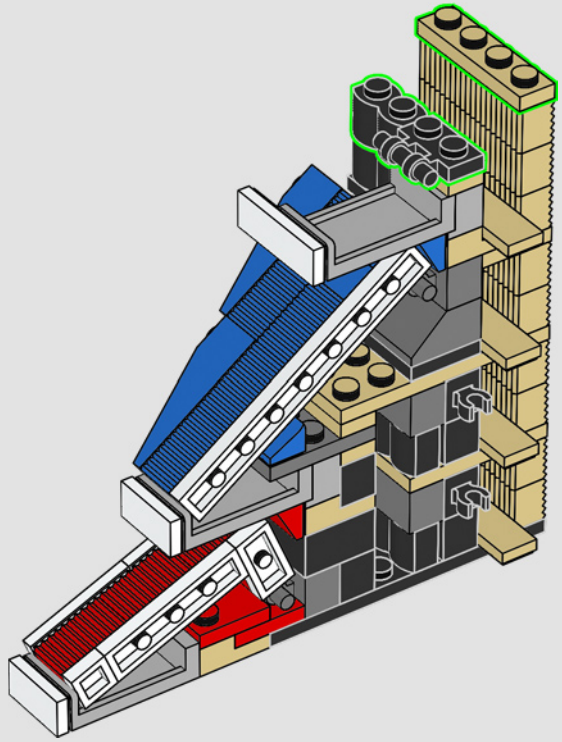

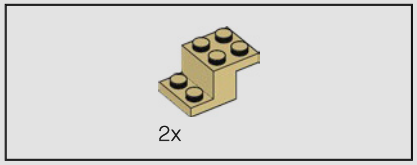

258

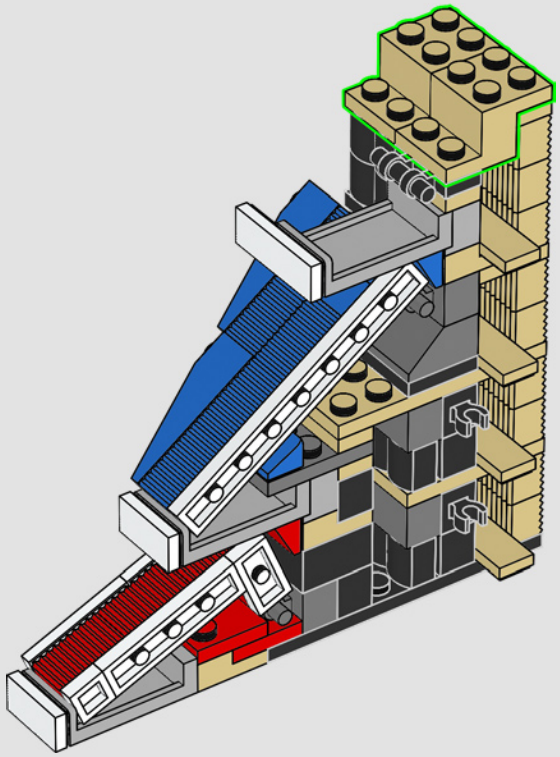

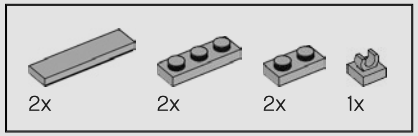

259

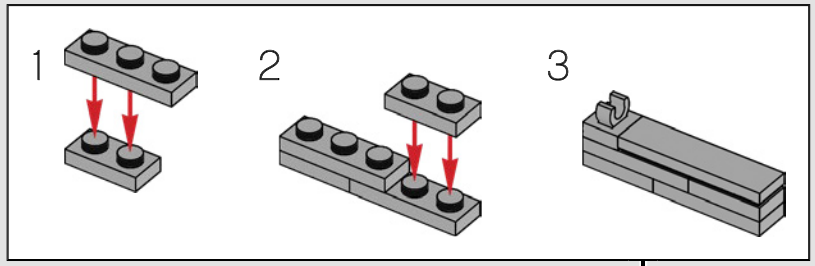

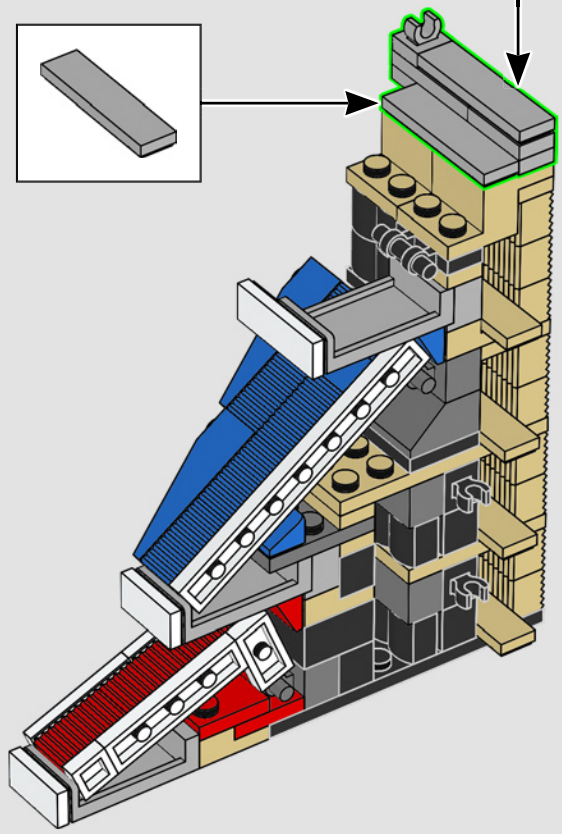

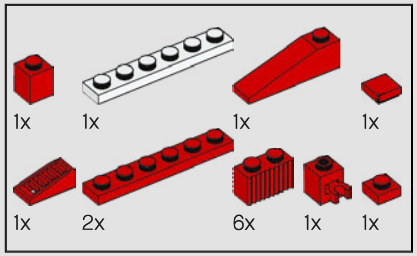

260

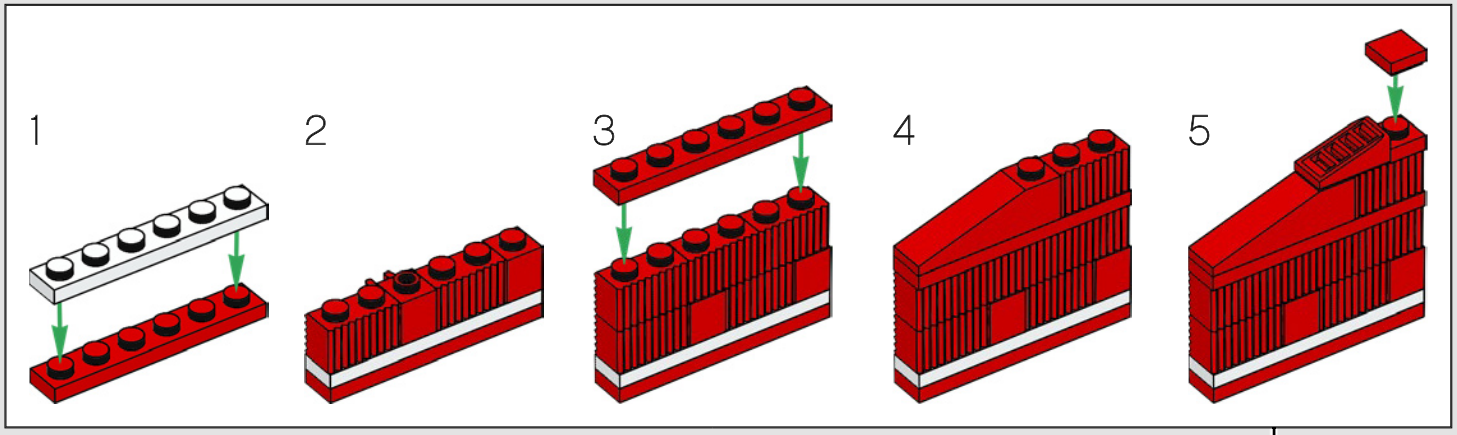

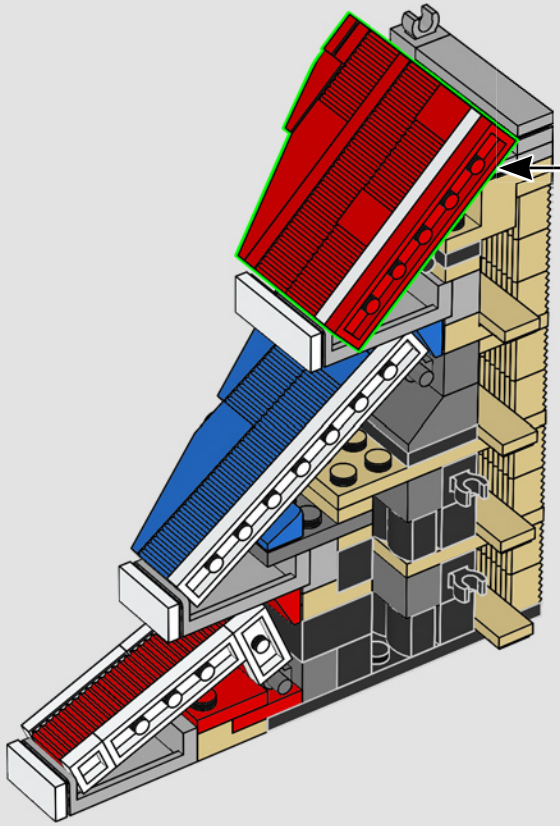

In 1910, the board organized a competition to find a new Club badge. The winning entry, with one or two variations, has survived until the present day.

En 1910, le conseil organise un concours pour trouver un nouvel écusson pour le club. Le concept gagnant, avec une ou deux variantes, a survécu jusqu'à ce jour.

En 1910, la Junta Directiva convocó un concurso para elegir un nuevo escudo para el Club. El diseño ganador, con pocas variaciones, ha llegado hasta nuestros días.

261

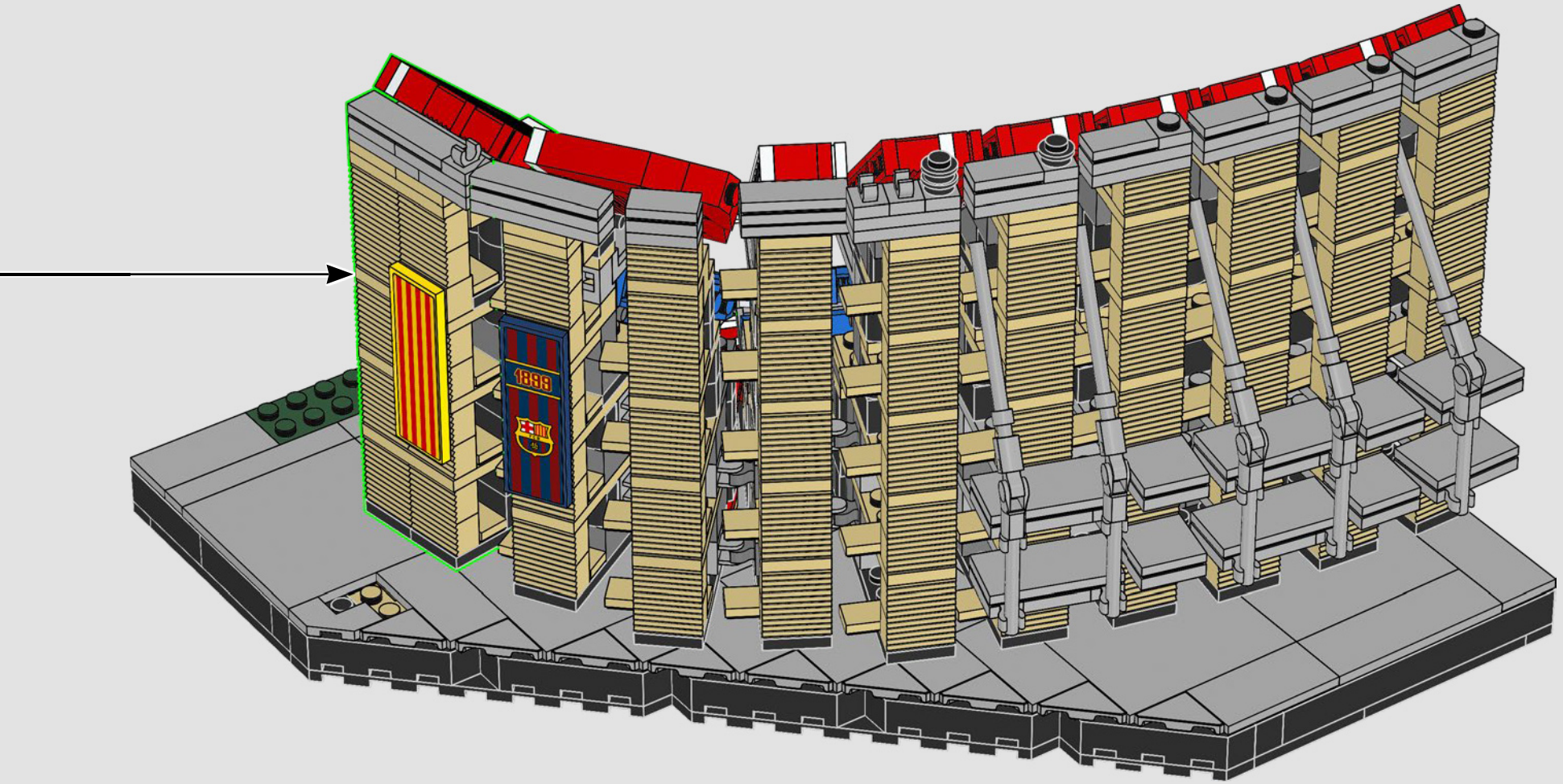

15

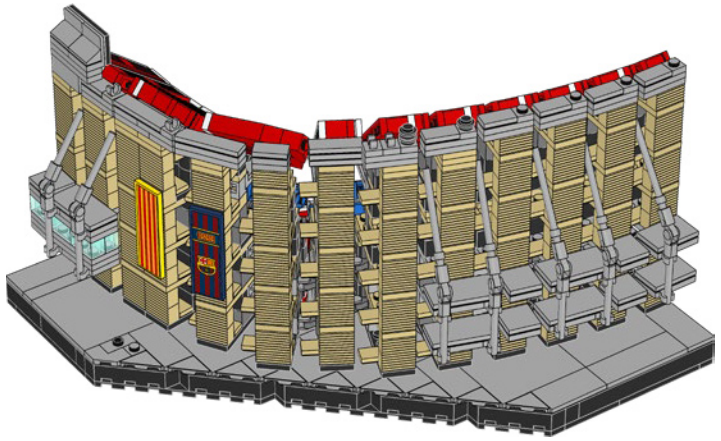

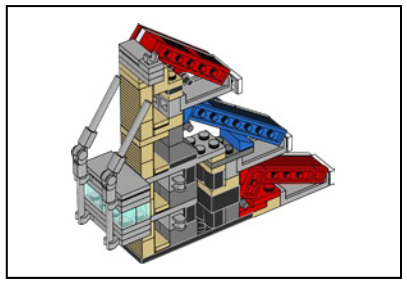

262

1x 1x

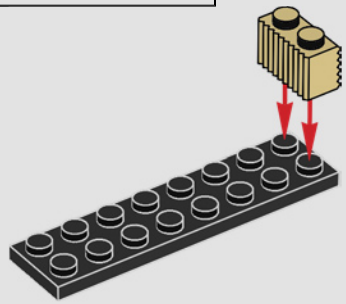

263

1x 1x 1x

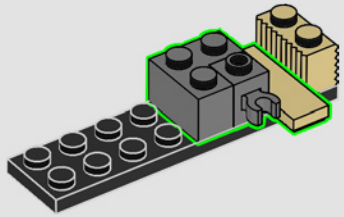

264

1x 2x

1

2

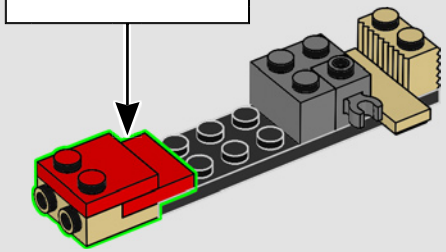

265

1x 1x

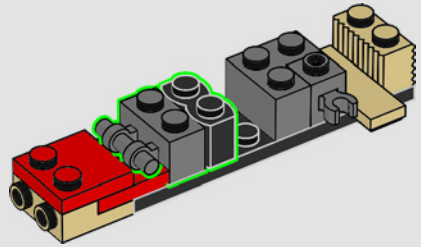

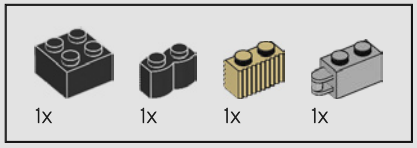

266

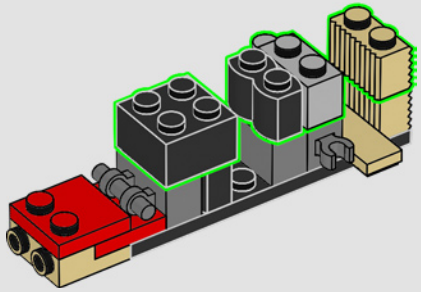

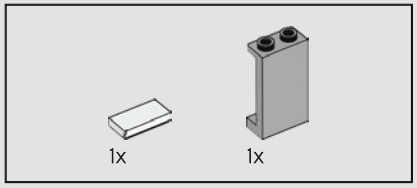

267

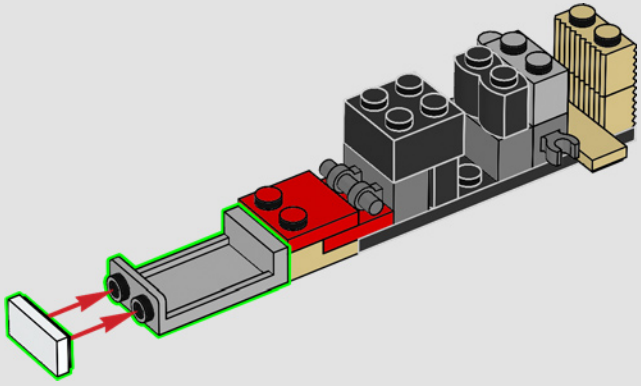

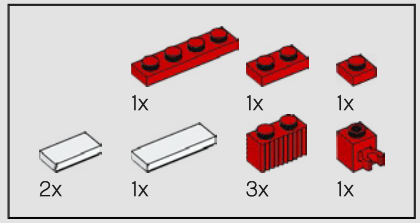

268

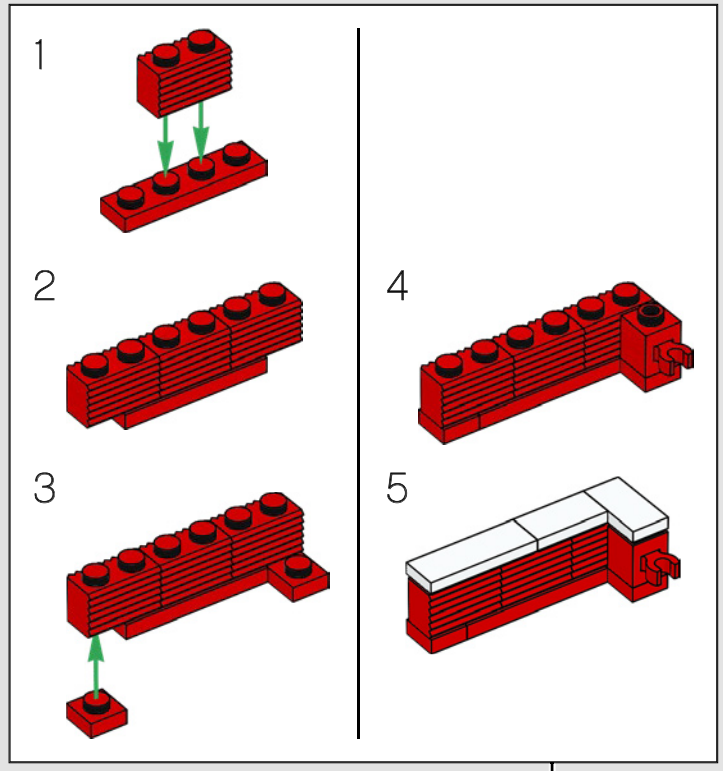

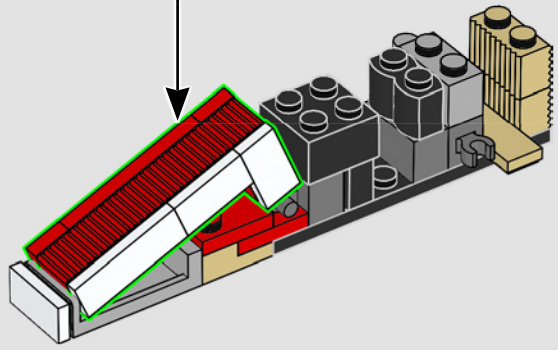

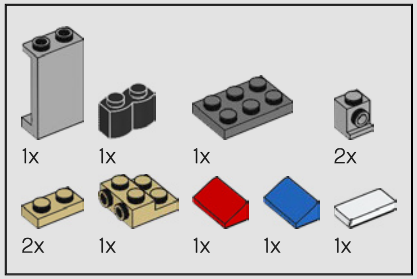

269

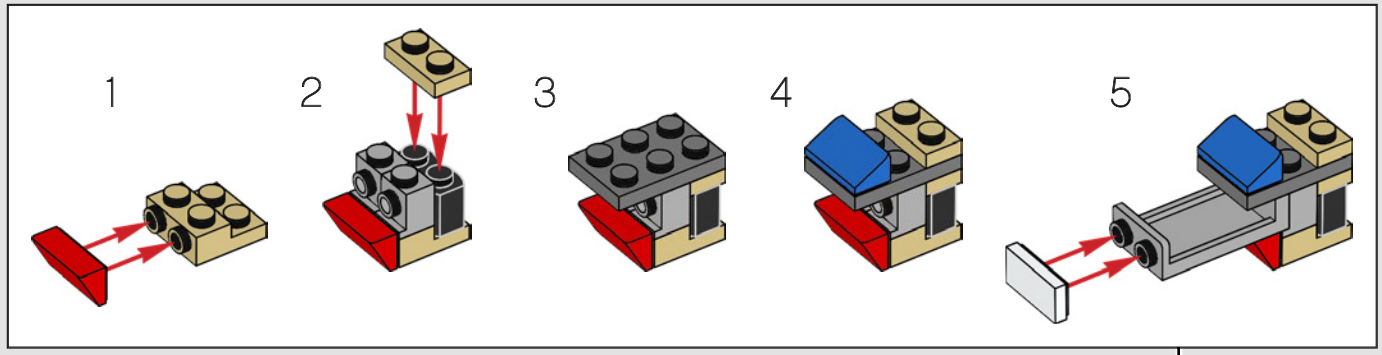

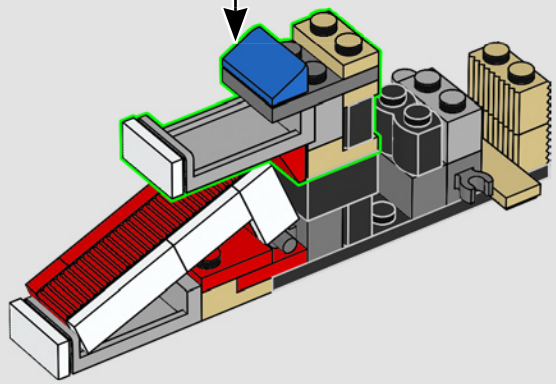

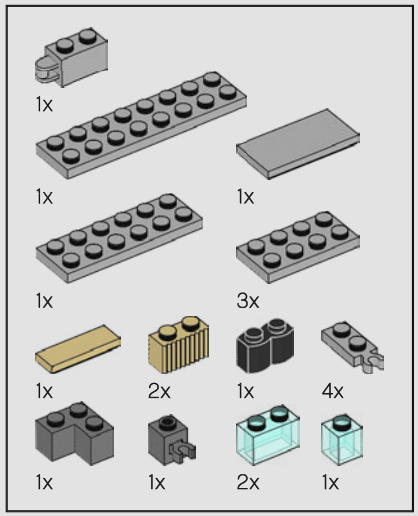

270

1

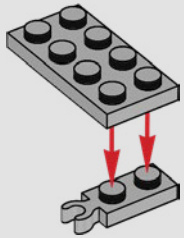

2

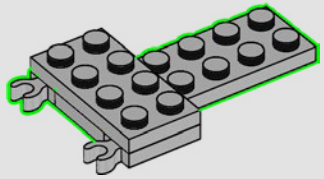

3

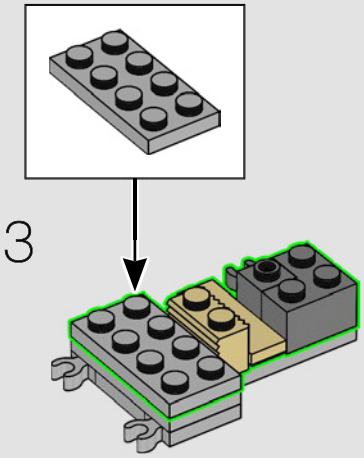

4

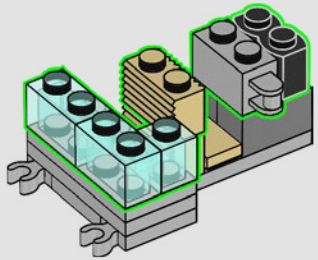

5

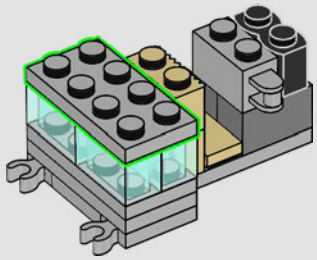

6

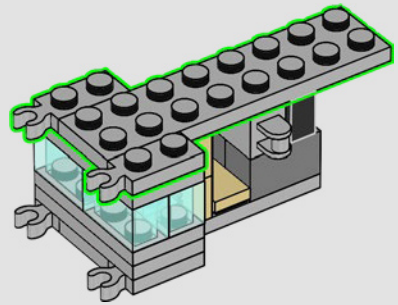

7

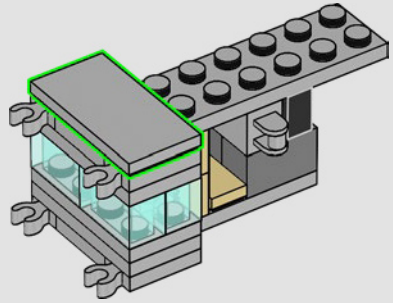

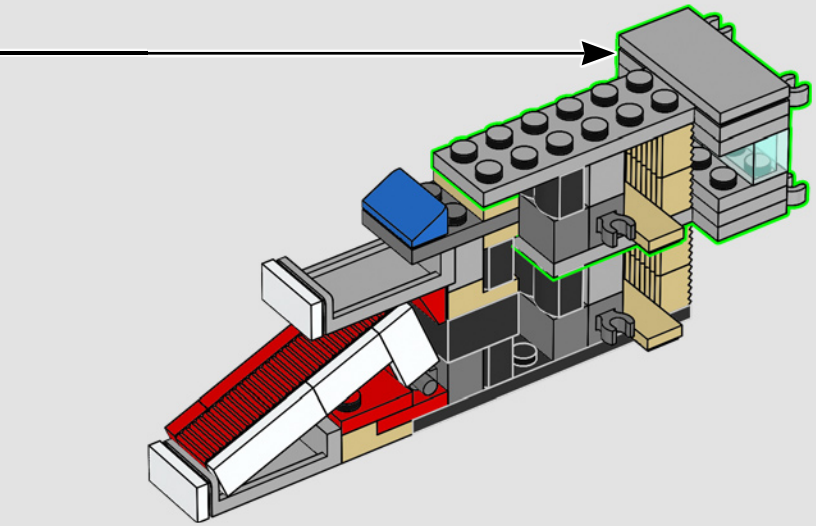

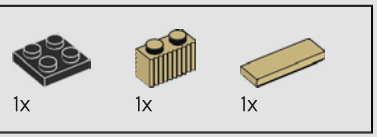

271

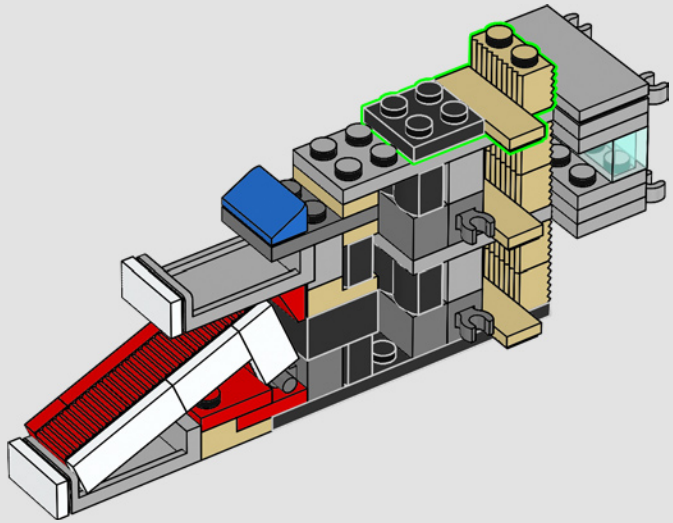

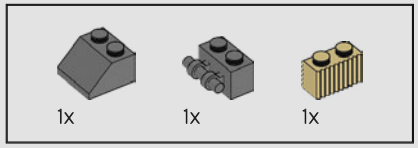

272

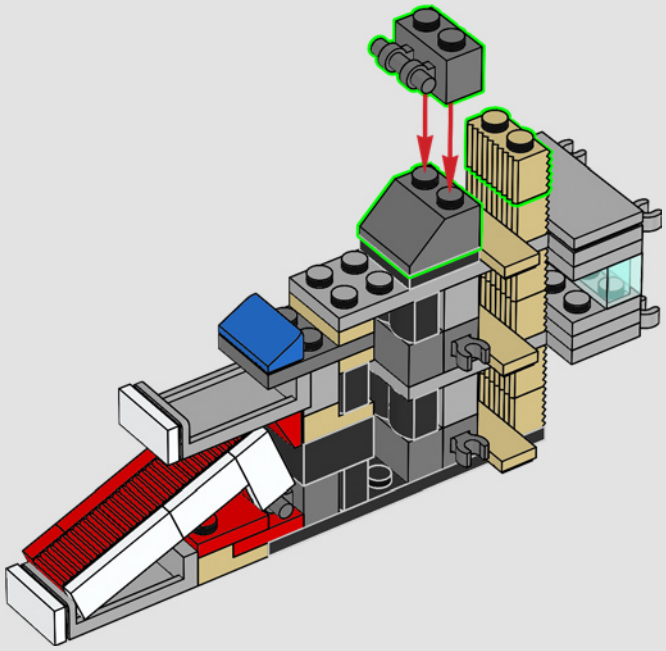

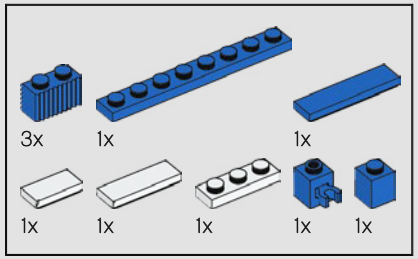

273

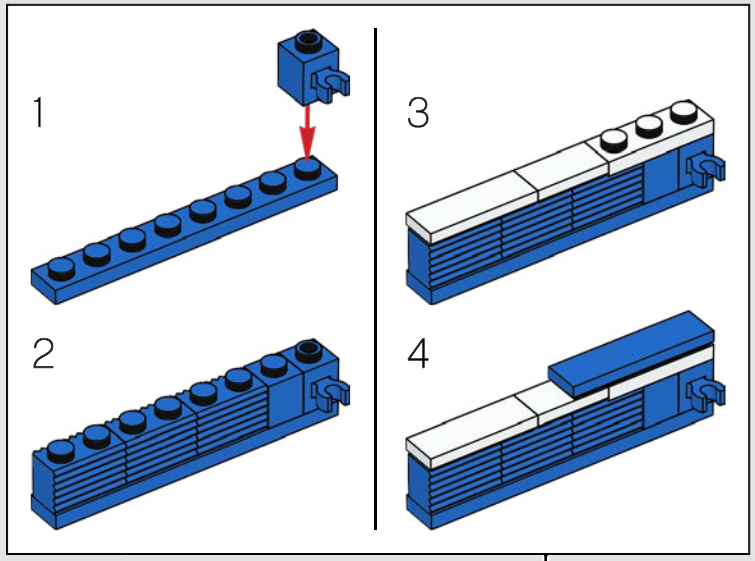

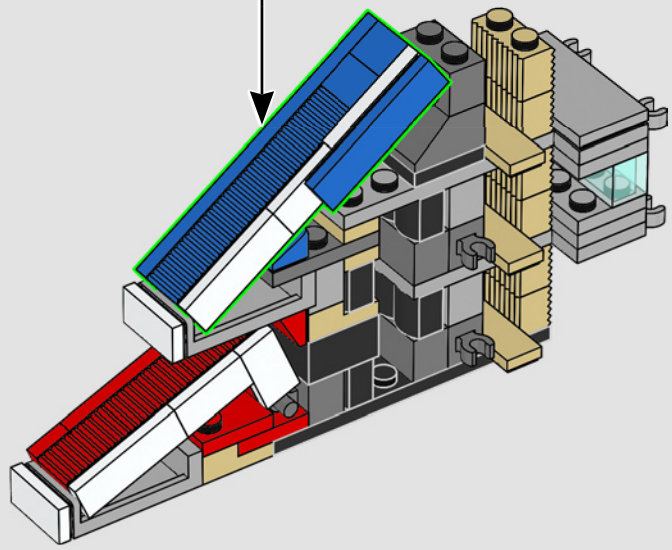

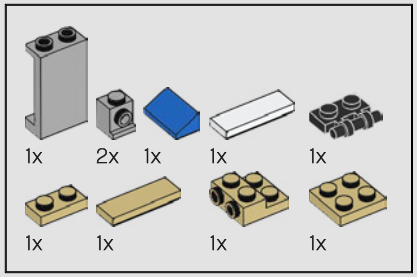

274

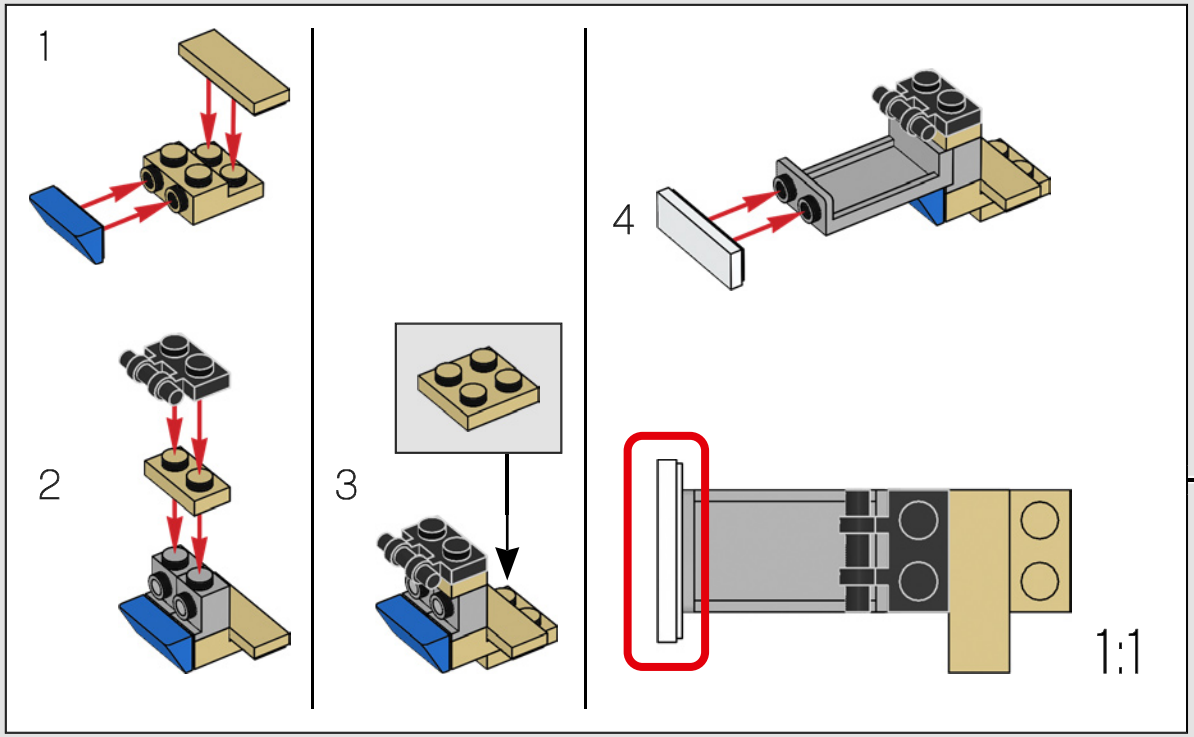

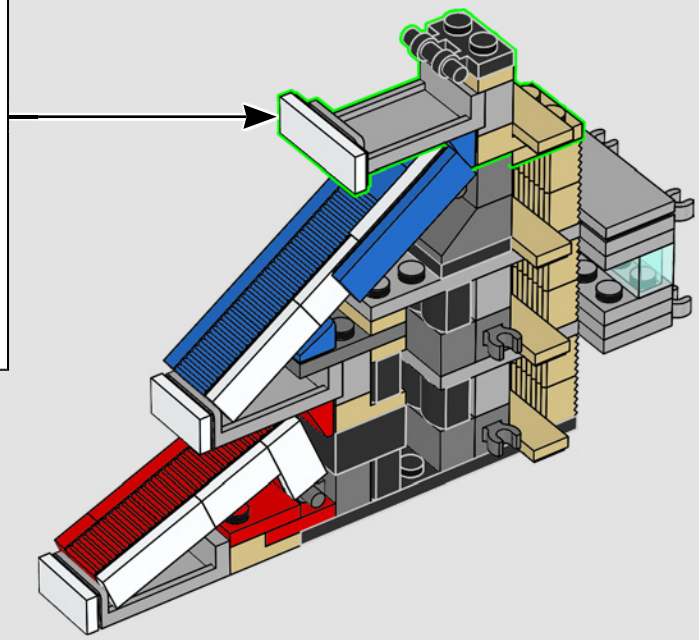

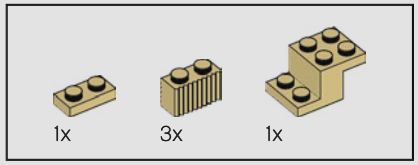

275

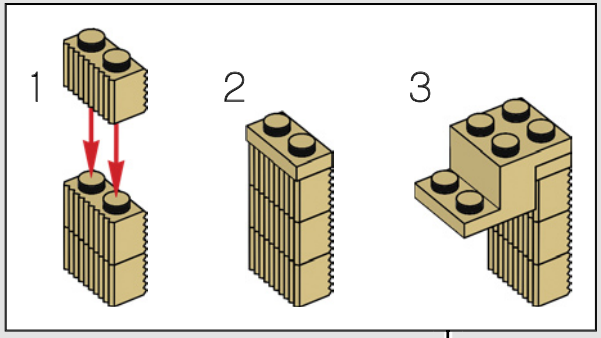

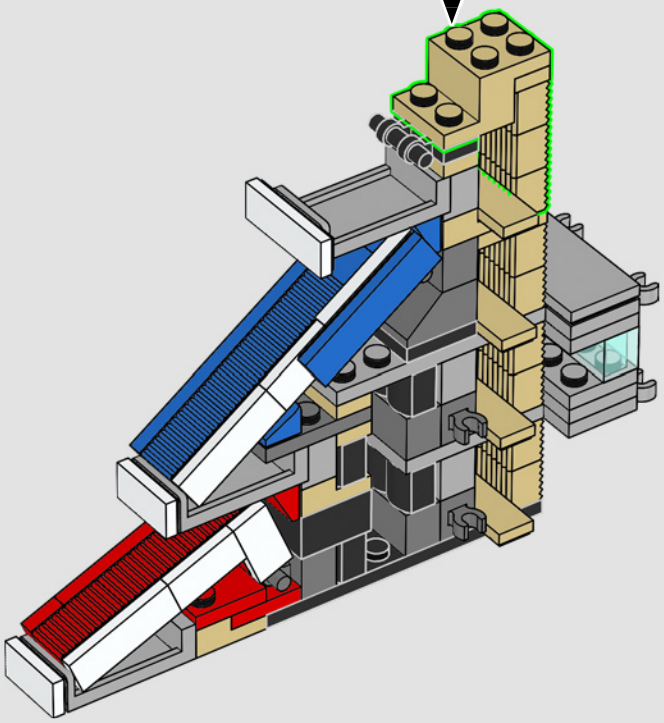

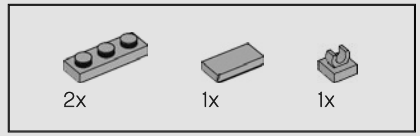

276

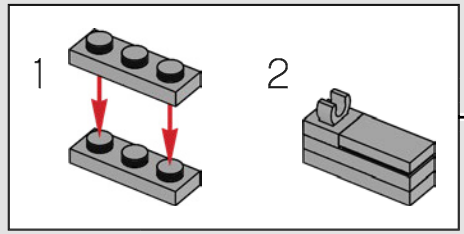

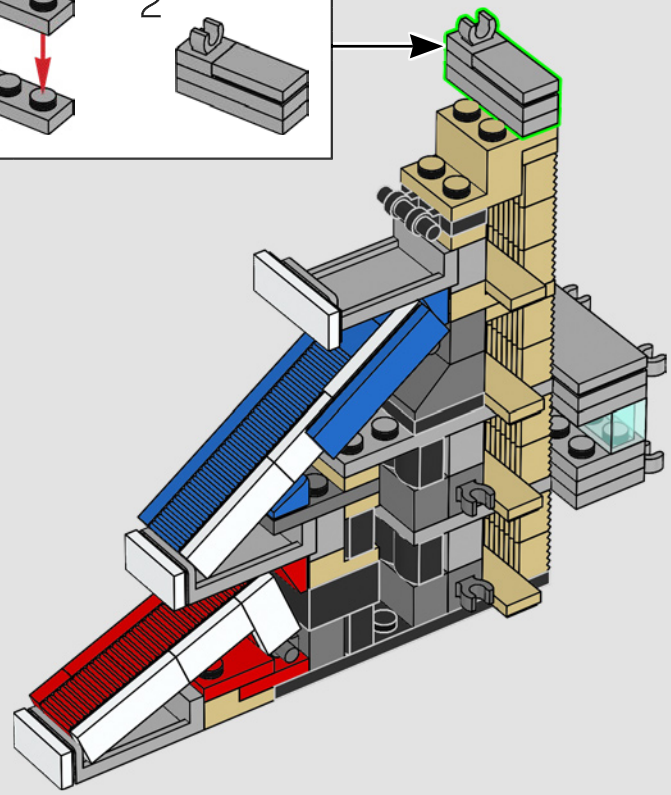

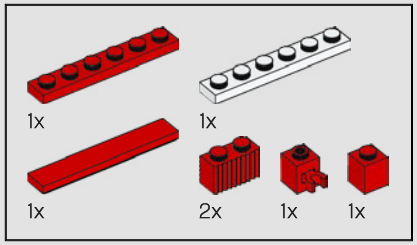

277

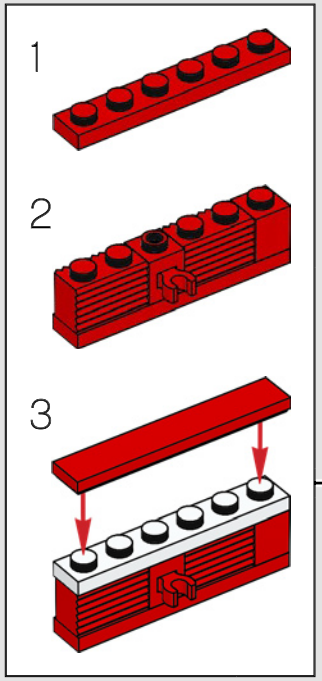

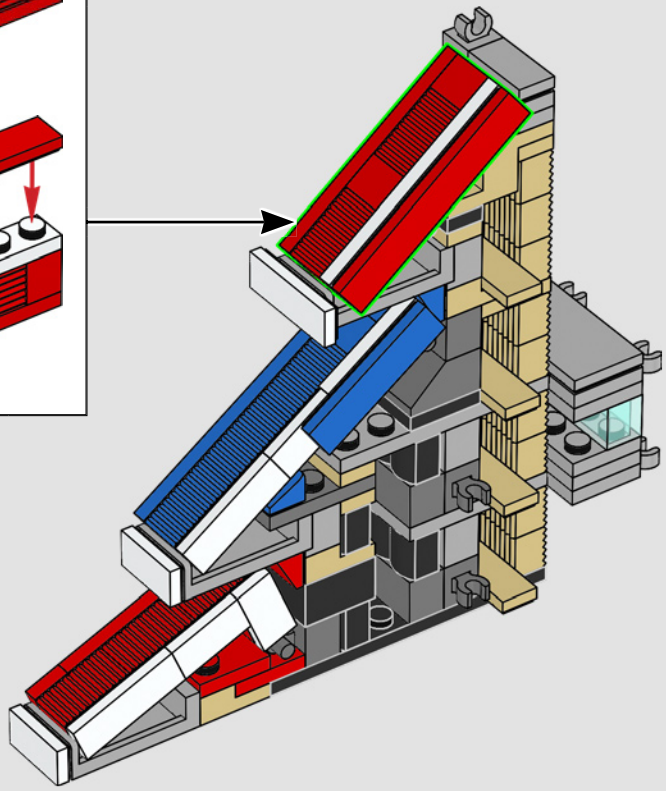

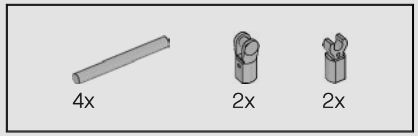

278

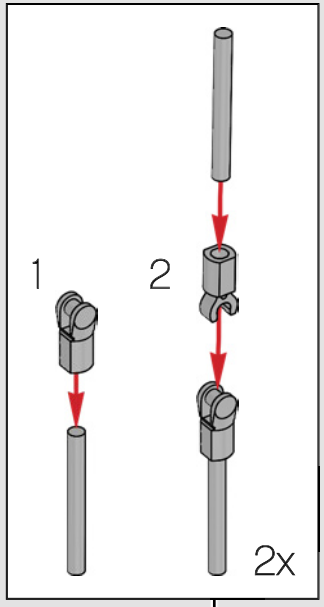

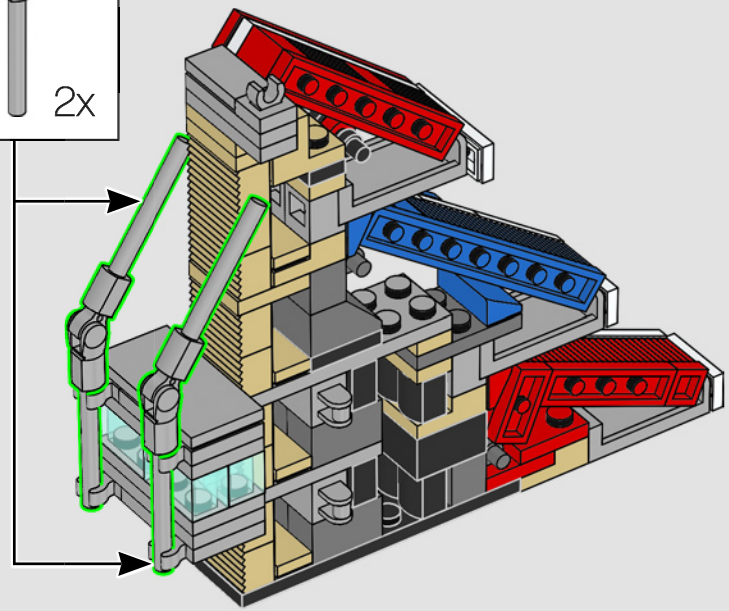

279

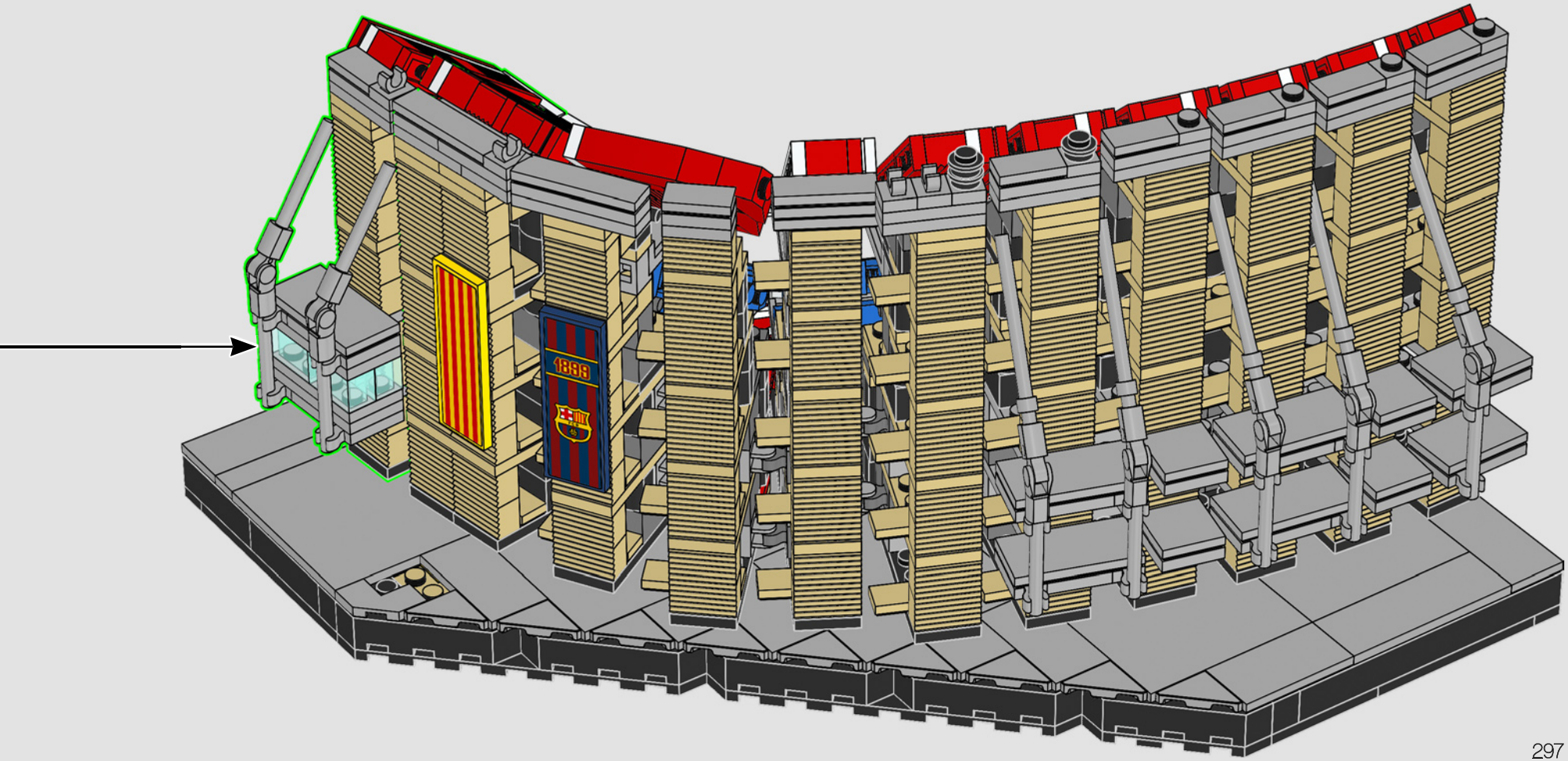

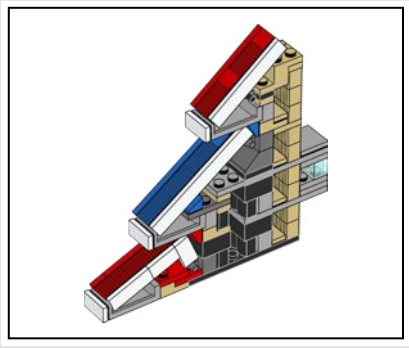

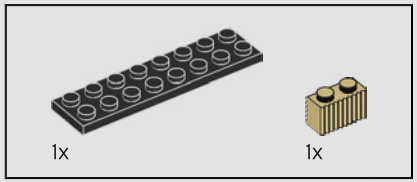

280

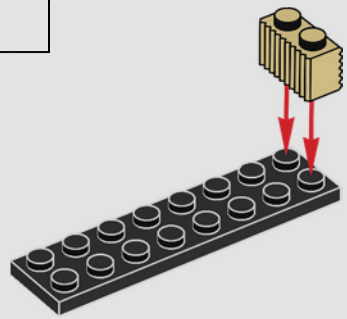

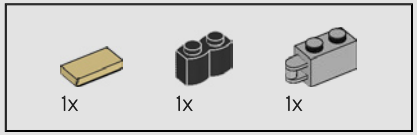

281

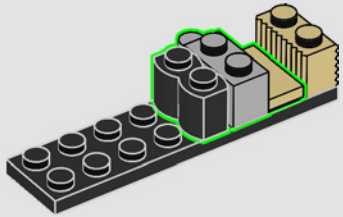

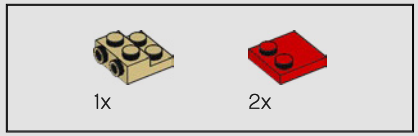

282

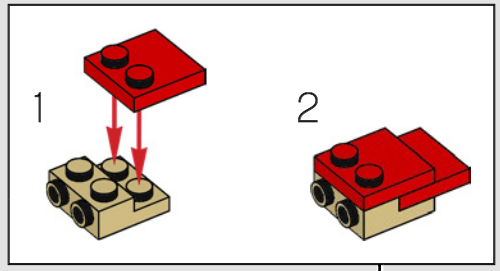

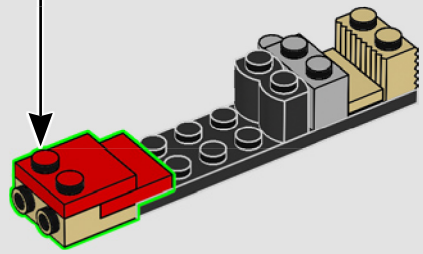

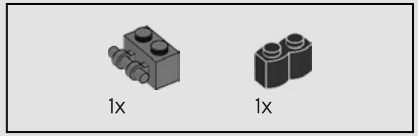

283

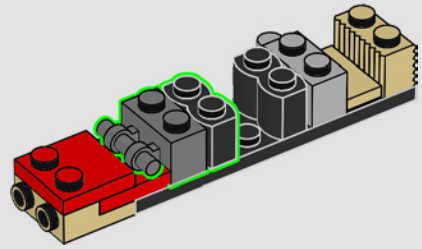

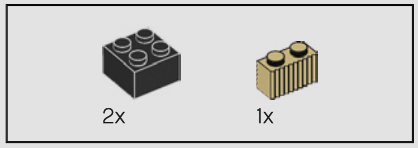

284

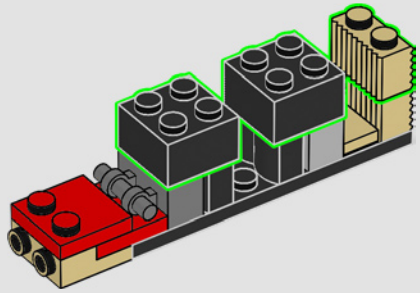

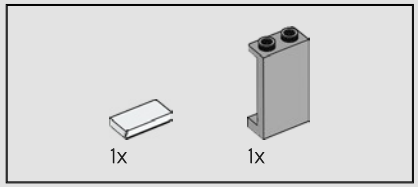

285

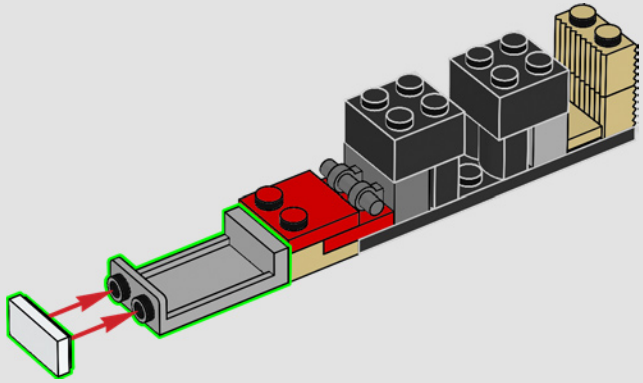

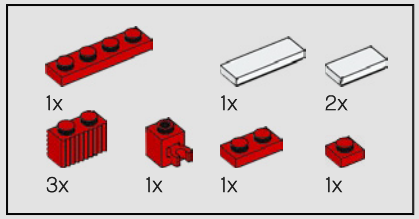

286

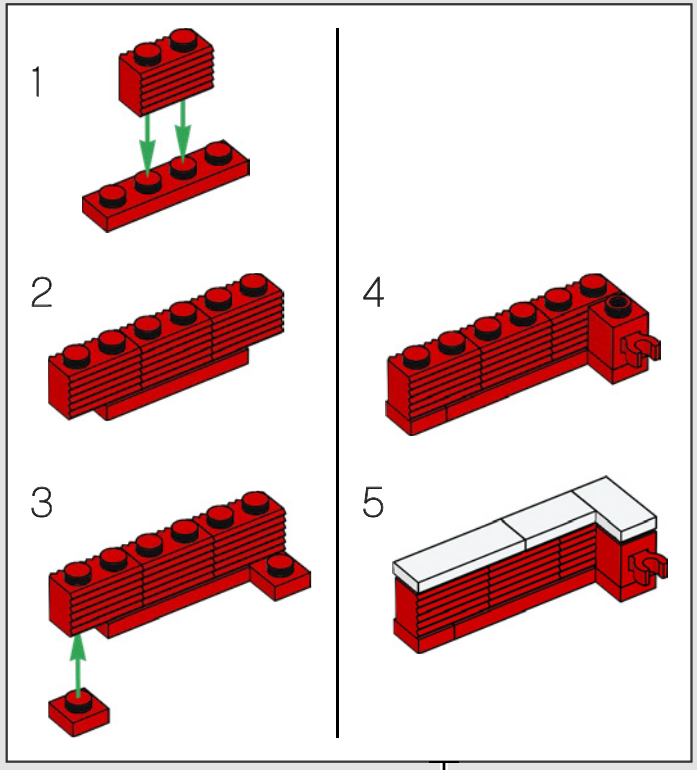

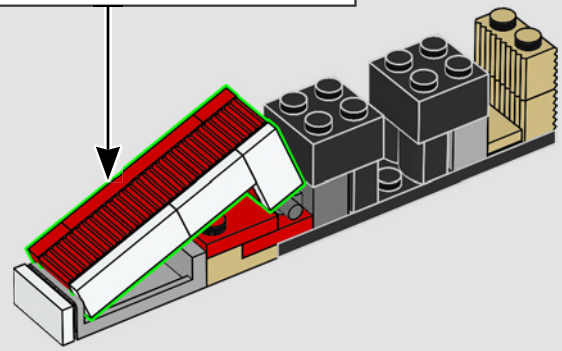

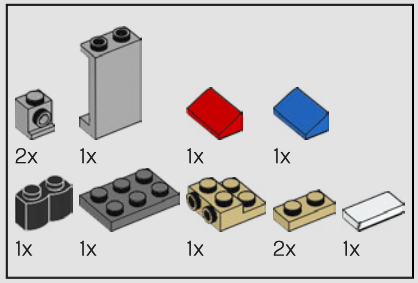

287

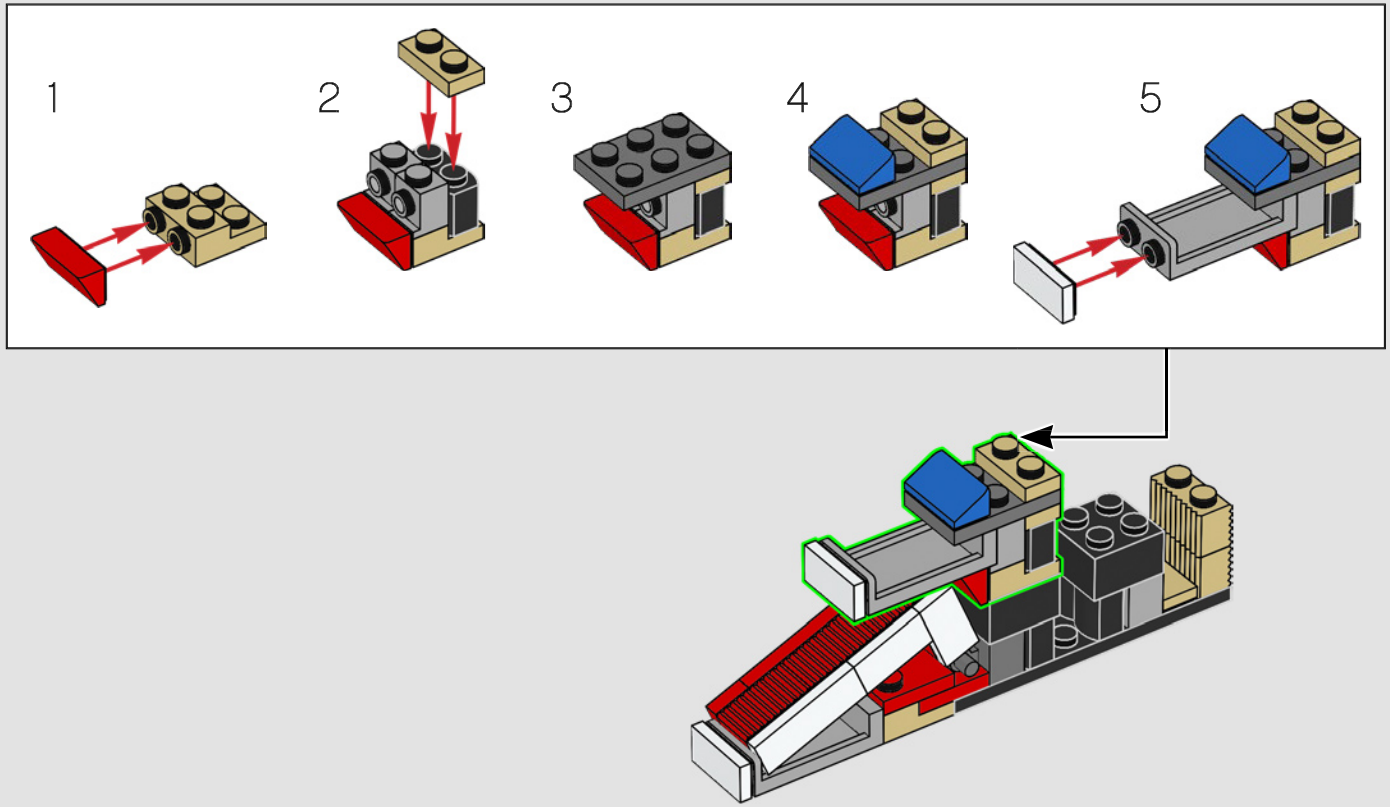

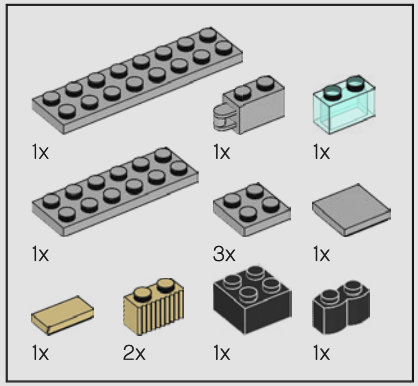

288

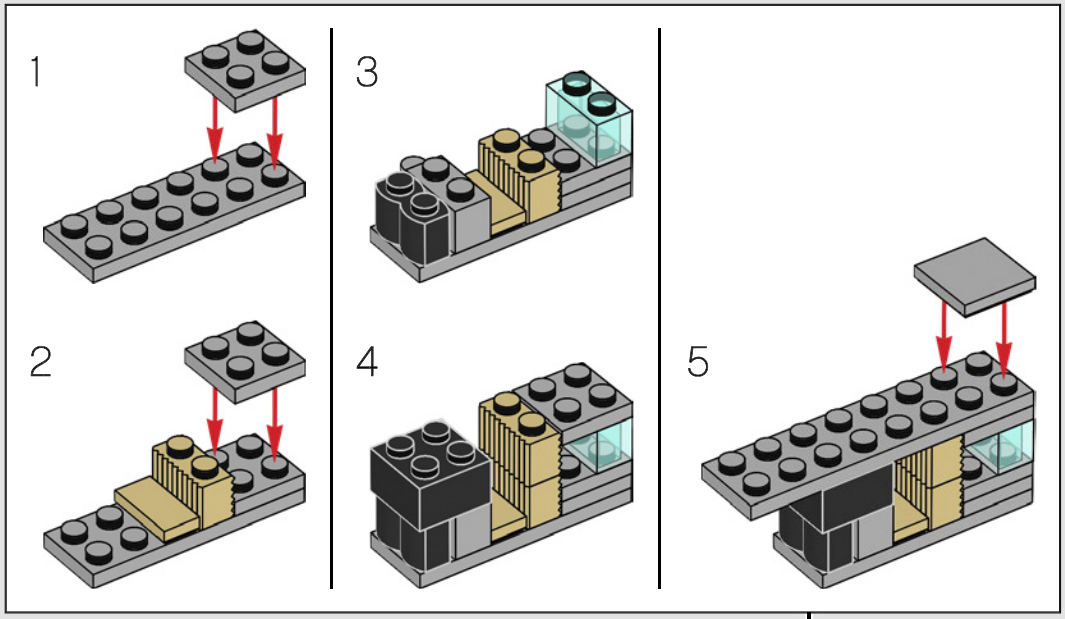

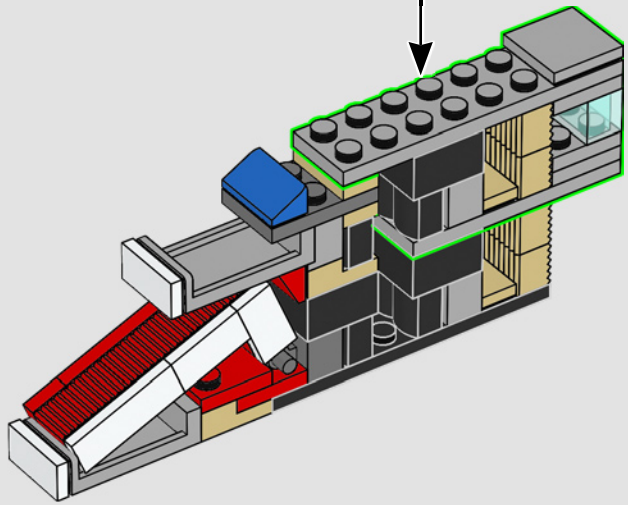

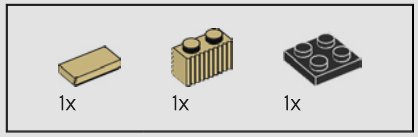

289

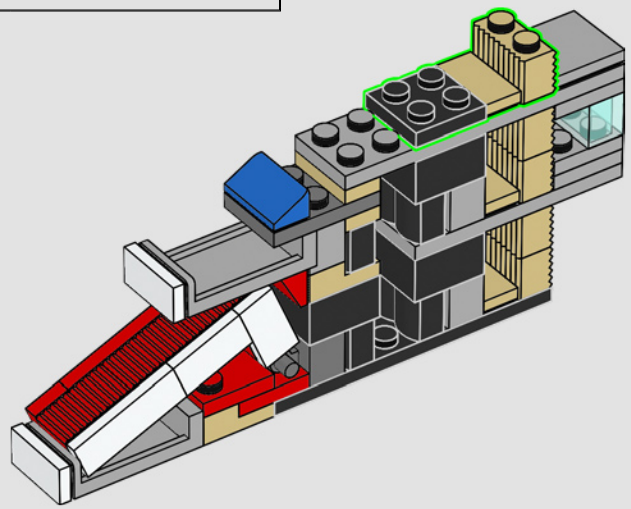

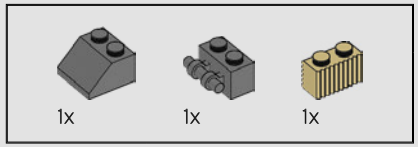

290

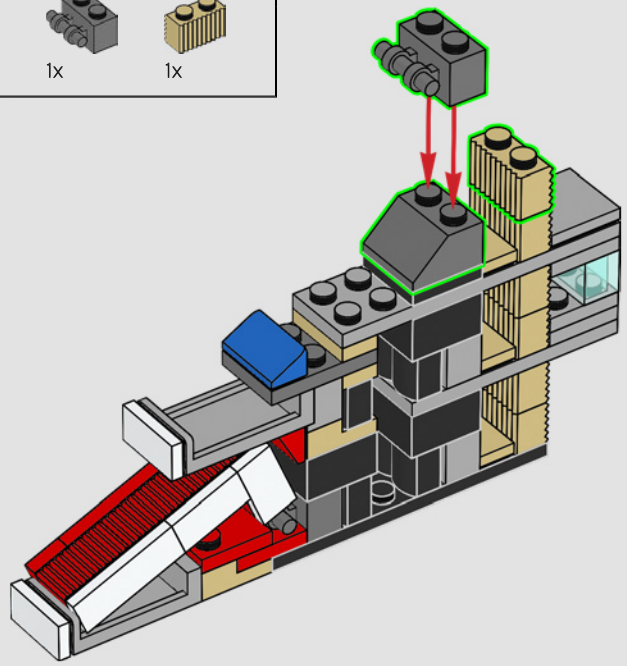

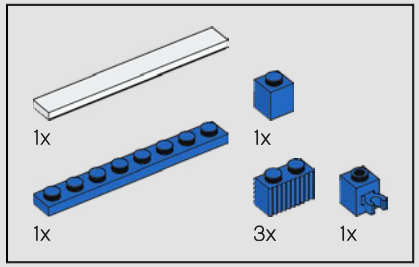

291

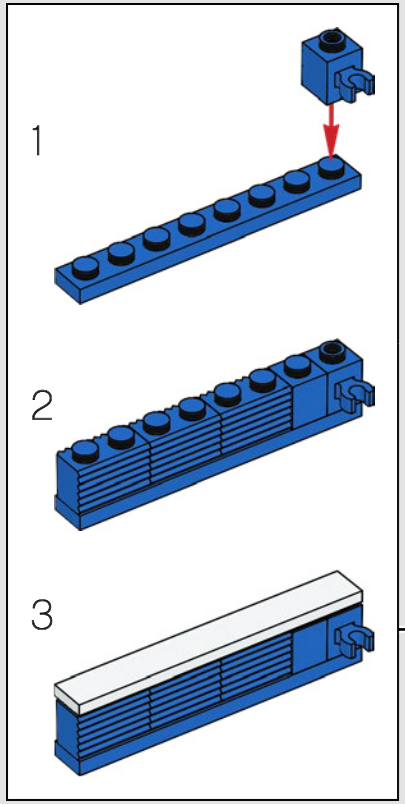

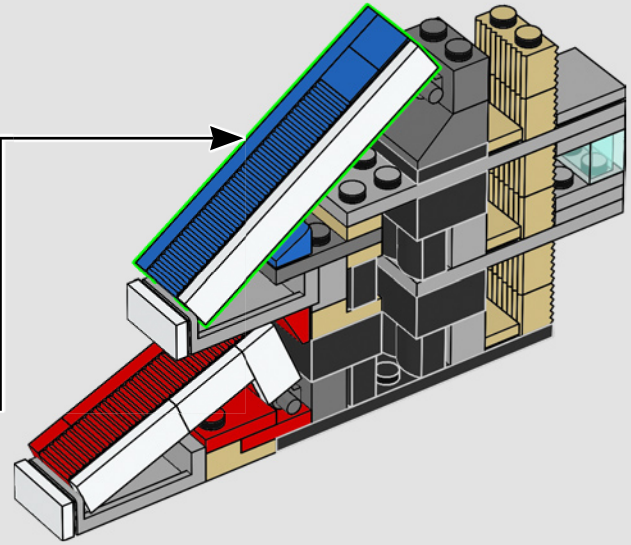

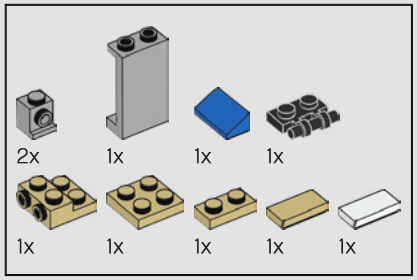

292

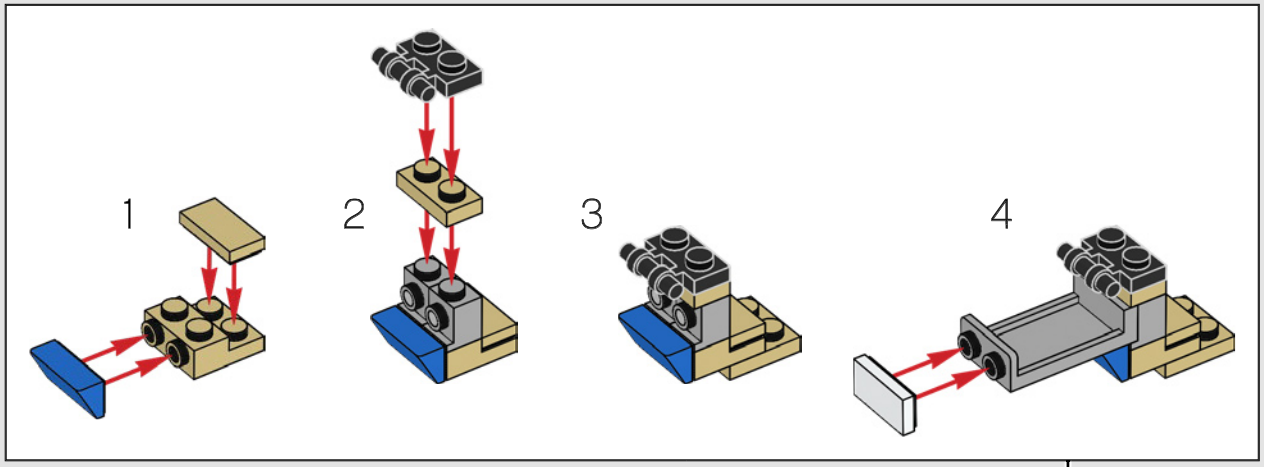

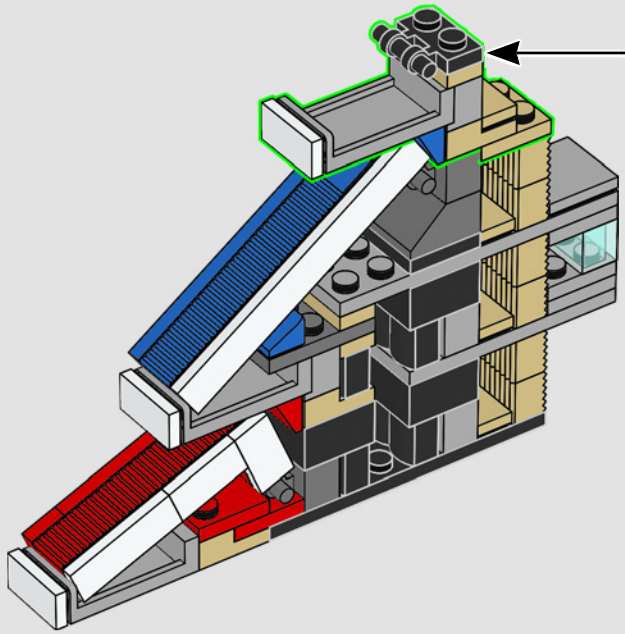

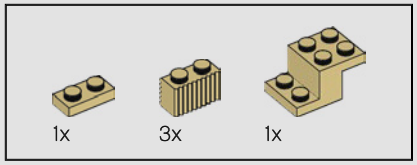

293

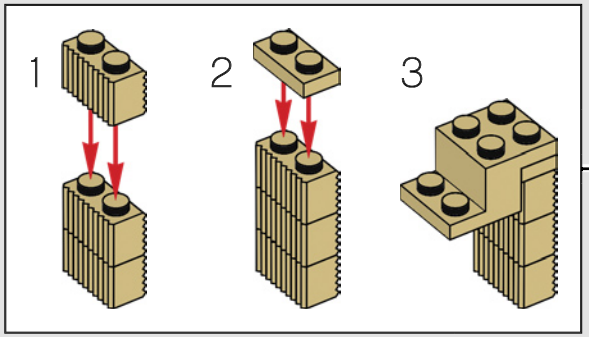

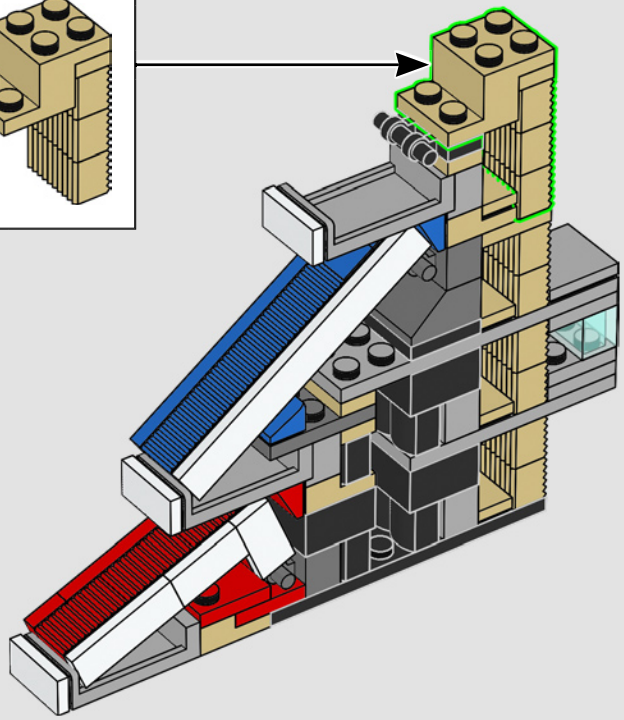

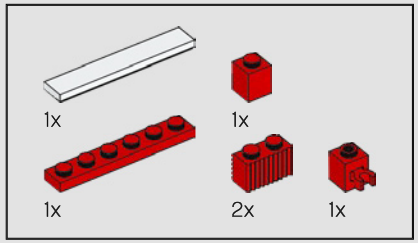

294

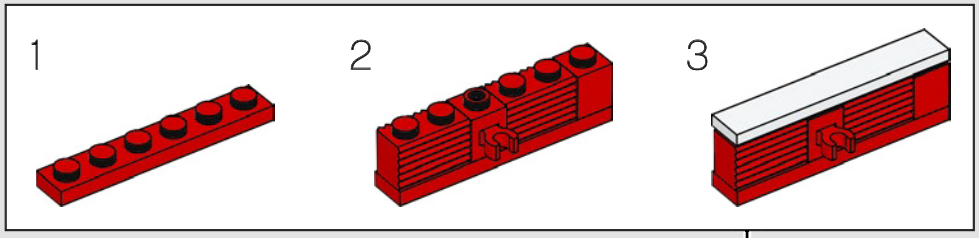

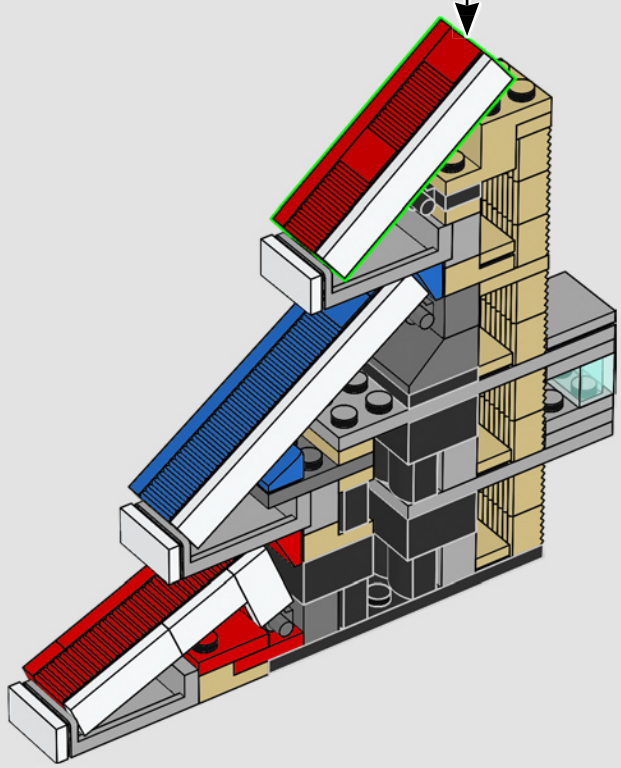

295

The electronic scoreboards contain two FC Barcelona mottos; TOT UNITS FEM FORCA ("all together we are strong") and TOT EL CAMP ÉS UN CLAM ("the whole stadium cheers loudly").

Les tableaux d'affichage électroniques portent deux devises du FC Barcelona : TOT UNITS FEM FORCA (« ensemble, nous sommes plus forts ») et TOT EL CAMP ÉS UN CLAM (« le stade entier acclame bruyamment »).

Los marcadores electrónicos contienen dos versos del himno del FC Barcelona: TOT UNITS FEM FORÇA ("todos unidos hacemos fuerza") y TOT EL CAMP ÉS UN CLAM ("todo el campo es un clamor").

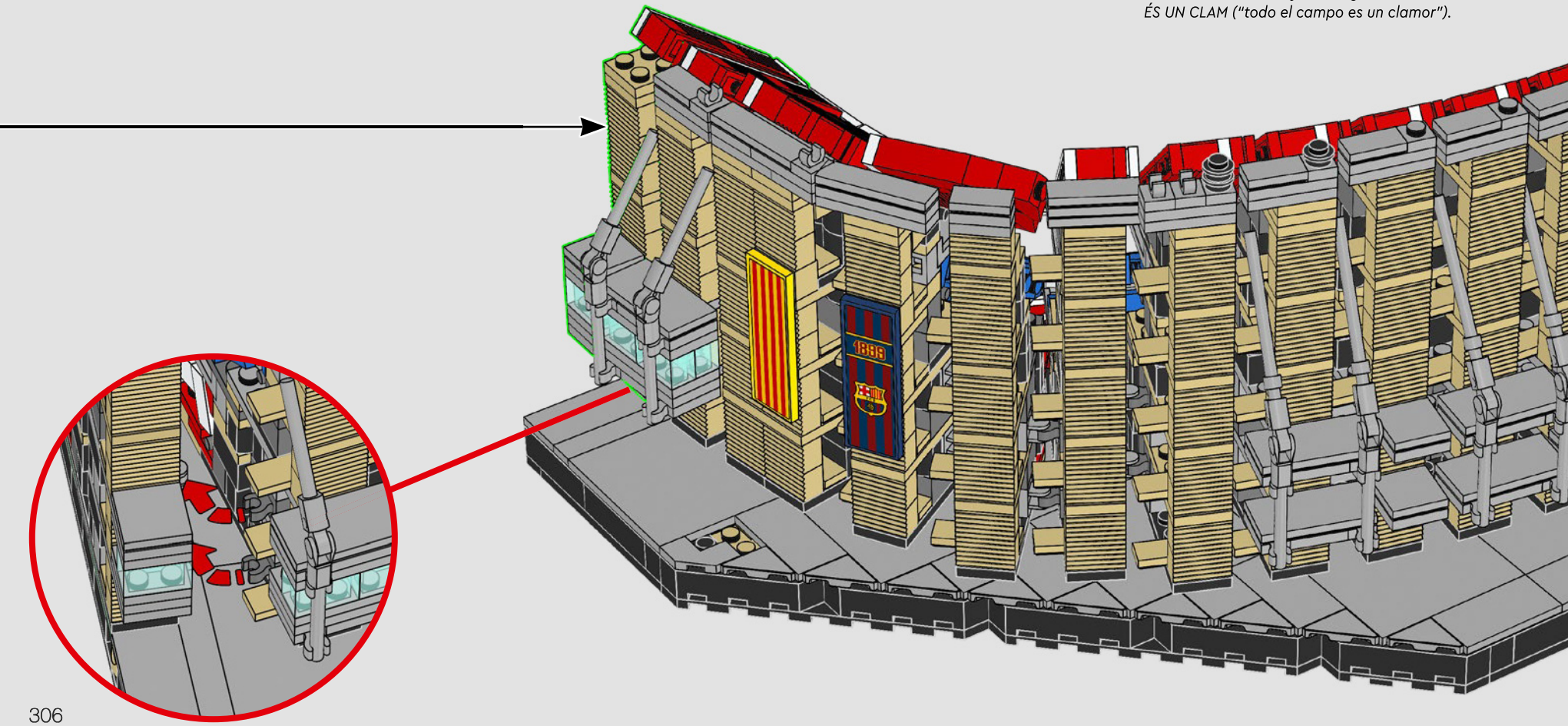

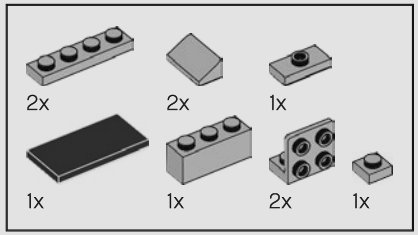

296

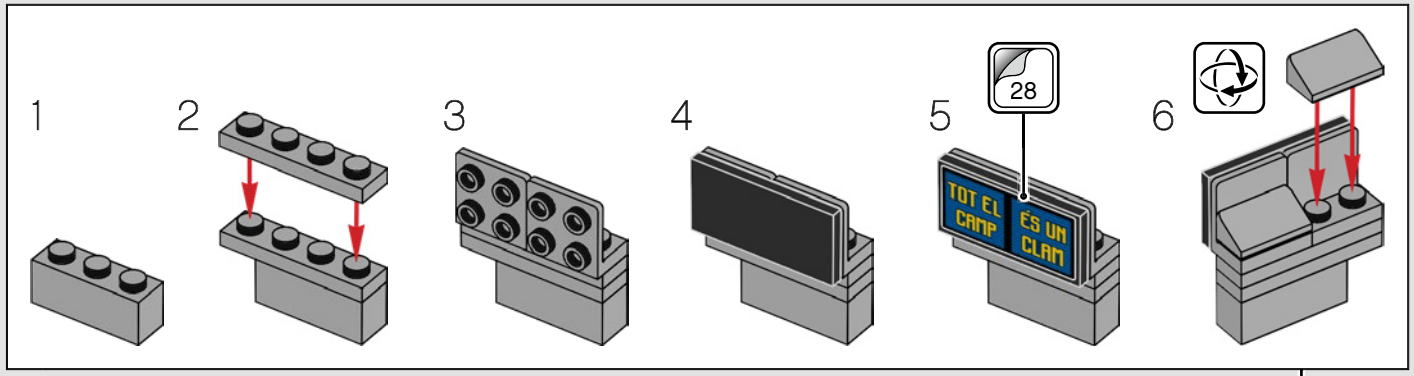

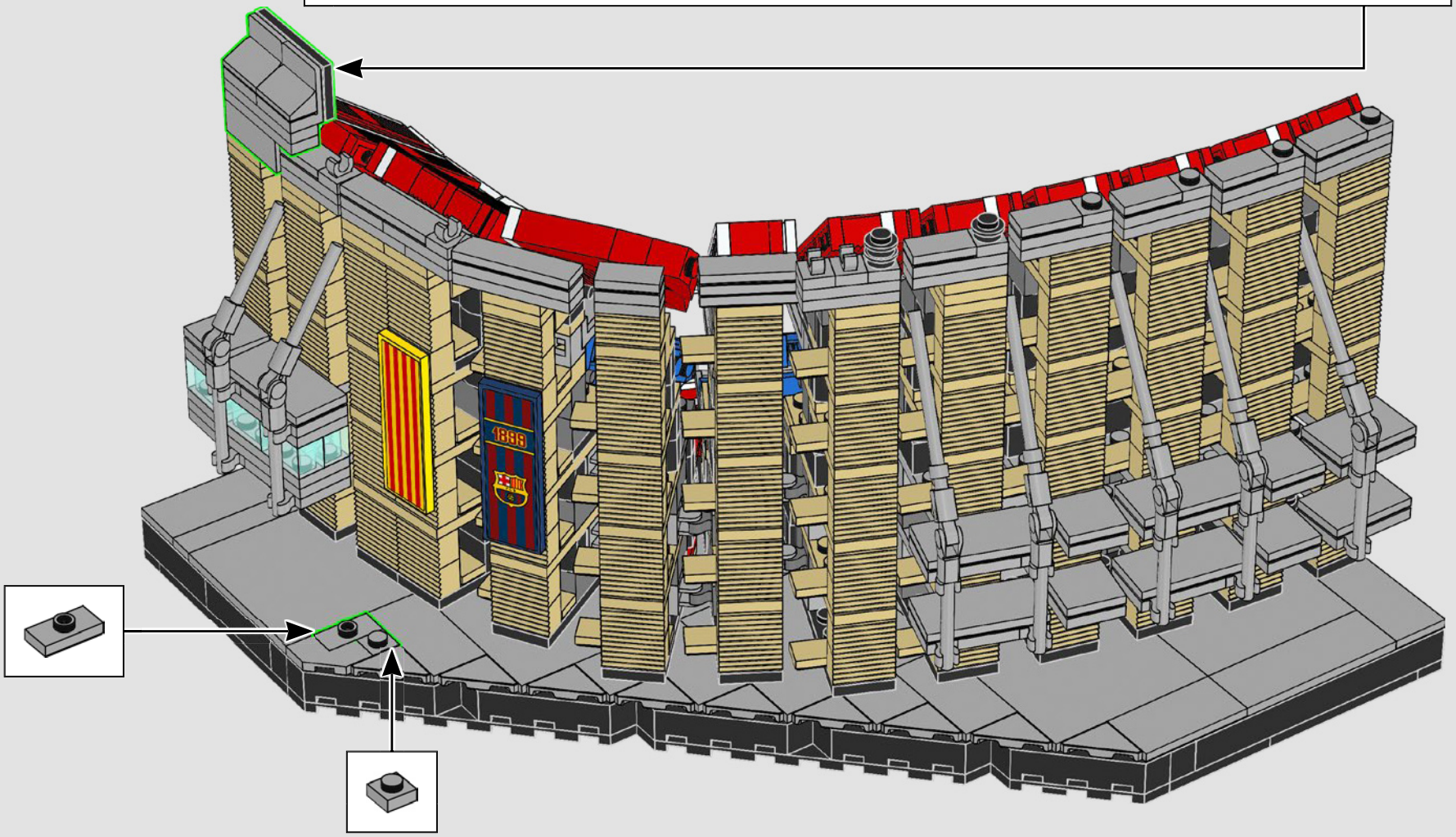

20x
6348055

3x
307001

10x
302401

1x
4161326

1x
4160857

8x
6347309

186x
306901

6x
302301

1x
4287707

1x
4287708

2x
4208987

2x
4209005

2x
302201

8x
6168612

1x
6354822

44x
362301

101x
4558168

2x
243101

14x
371001

1x
6354823

4x
6102776

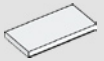
6x
4560178

24x
366601

8x
663601

20x
346001

15x
416201

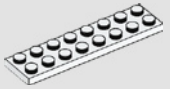
2x
303401

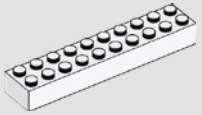
12x
4617855

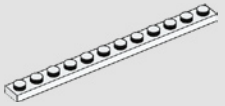
2x
4514842

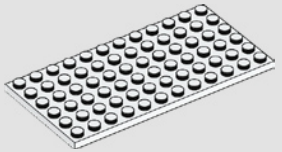
4x
4120020

2x
4539114

2x
6360110

2x
4539090

2x
6186003

2x
4539071

2x
6335319

4x
302424

4x
6347294

4x
306924

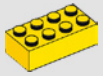
36x
300124

2x
6329869

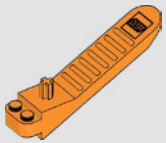
1x
6240515

2x
4586057

8x
6336970

20x
6344022

6x
4211098

6x
4210719

76x
6321350

1x
4210788

1x
4210782

84x
4211128

88x
4211109

2x
6247784

2x
4210635

56x
4211054

52x
4211043

4x
4211053

8x
4211001

4x
4211127

24x
6194847

4x
4113233

56x
4114309

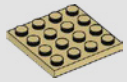
4x
4243824

26x
4113993

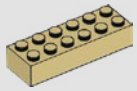
2x
4181134

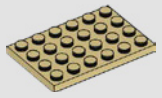
4x
4114001

4x
4113988

32x
6232037

478x
4655900

24x
4114026

6x
6024495

192x
4113917

38x
4114084

20x
4124455

124x
6132769

158x
6131896

16x
4118790

2x
302423

48x
300523

2x
6347291

44x
6345427

88x
4651236

125x
6289241

1x
302323

2x
306923

4x
6189191

23x
300423

2x
366023

1x
6231513

1x
301023

25x
243123

16x
6297327

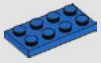
2x
302023

36x
346023

8x
416223

12x
6296799

6x
614126

2x
6088585

1x
4504382

2x
302426

16x
6336977

256x
4644456

10x
300426

10x
4538456

44x
4140588

8x
6093525

56x
302226

86x
300326

16x
6089119

12x
235726

8x
371026

16x
301026

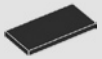
4x
4560182

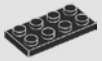
4x
302026

56x
300126

20x
6039347

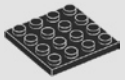
4x
4243819

4x
4160025

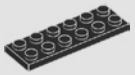
8x
379526

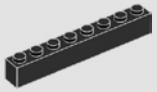
4x
300826

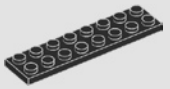
32x
303426

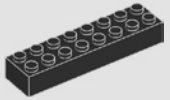
6x
6037390

14x
447726

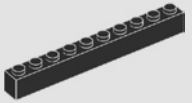
8x
611126

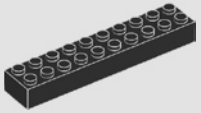
8x
4617860

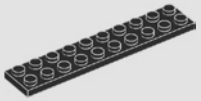
20x
383226

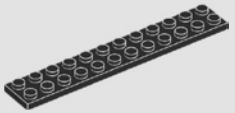
2x
244526

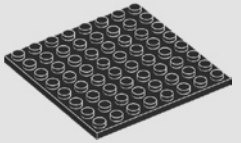
20x
4166619

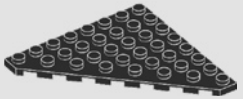
8x
4205347

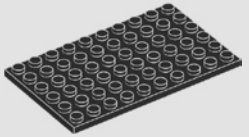
8x
303326

4x
6240551

102x
6244910

20x
4529239

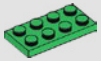
2x
302028

20x
6240030

2x
6295461

2x
6248909

5x
6116613

2x
4267874

2x
4667595

2x
6326191

2x
6357612

8x
6195267

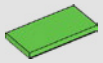
8x
6282120

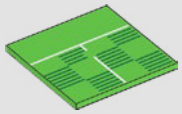
2x
6326765

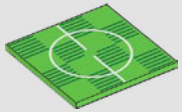
1x
6289431

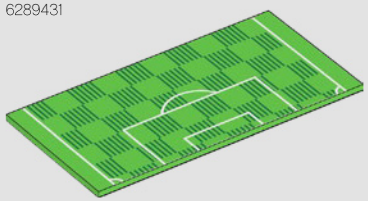
2x
6289448

14x
4539481

18x
6355025

10x
6168647

14x
6278156

12x
4211415

26x
4211399

20x
6308012

176x
4211476

8x
4568637

36x
6354568

5x
6066097

14x
4211398

124x
4585429

24x
4211414

8x
4654580

36x
6217876

92x
6198932

28x
6093527

12x
4211397

26x
4211413

4x
6177078

4x
6211969

4x
4211428

46x
4211429

6x
4558169

26x
6116608

16x
6171894

10x
6347992

7x
4211356

16x
4211445

12x
6102769

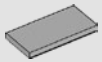
44x
4560183

14x
4211395

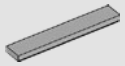
12x
4211549

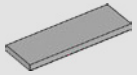
4x
6318584

12x
4211452

18x
4211406

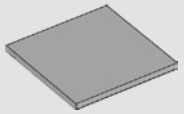
48x
6014617

10x
4211462

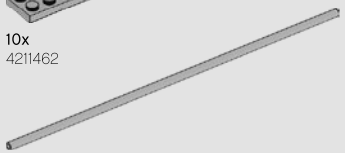
4x
6191556

10x
6170418

60x
6343976

2x
307021

40x
302421

30x
300521

80x
6345429

8x
6337002

2x
6315483

10x
4540382

34x
302321

12x
306921

2x
4501534

40x
306821

78x
6219819

44x
4651524

250x
6219677

8x
428721

24x
362321

30x
4533742

34x
371021

14x
4515360

2x
302021

36x
366621

17x
4113858

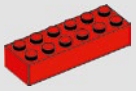
4x
4181138

2x
346021

Customer Service
Kundenservice
Service Consommateurs
Servicio Al Consumidor

LEGO.com/service or dial

00800 5346 5555 :
1-800-422-5346 :

FEEDBACK AND WIN

FEEDBACK
AND **WIN**

Your feedback will help shape the future development of this product series.

Please visit:

FEEDBACK
UND **GEWINNEN**

Dein Feedback trägt zur Weiterentwicklung dieser Produktreihe bei.

Geh auf:

COMMENTEZ
ET **GAGNEZ**

Vos commentaires nous aideront à concevoir les futurs produits de cette gamme.

Rendez-vous sur :

COMENTA
Y **GANA**

Tu opinión nos ayudará a dar forma al desarrollo de esta serie de productos en el futuro.

Visita:

反馈有奖

您的反馈将有助于我们在今后改进本系列产品。

请访问：

LEGO.com/productfeedback

By completing, you will automatically enter a drawing to win a LEGO® set.

Terms & Conditions apply.

Durch Ausfüllen nimmst du automatisch an der Verlosung eines LEGO® Preises teil.

Es gelten die Teilnahmebedingungen.

En envoyant vos commentaires, vous serez automatiquement inscrit(e) à un tirage au sort qui vous permettra de remporter un prix LEGO®.

Offre soumise à conditions.

Al contestar, participarás automáticamente en el sorteo y podrás ganar un set LEGO®.

Sujeto a Términos y Condiciones.

完成我们的反馈调查，即可自动进入抽奖环节，赢取乐高®套装。

适用《条款和条件》。

LEGO and the LEGO logo are trademarks of the/sont des marques de commerce du/son marcas registradas de LEGO Group. 6386335
©2021 The LEGO Group.
© FC Barcelona

CAMP NOU

FC BARCELONA

BOOK 2
LIVRE 2
LIBRO 2

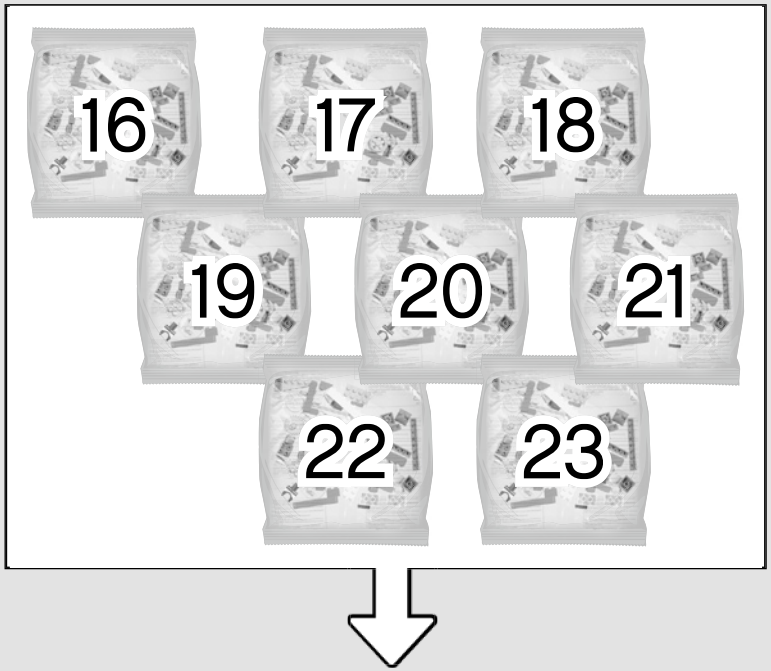
16
17
18
19
20
21
22
23

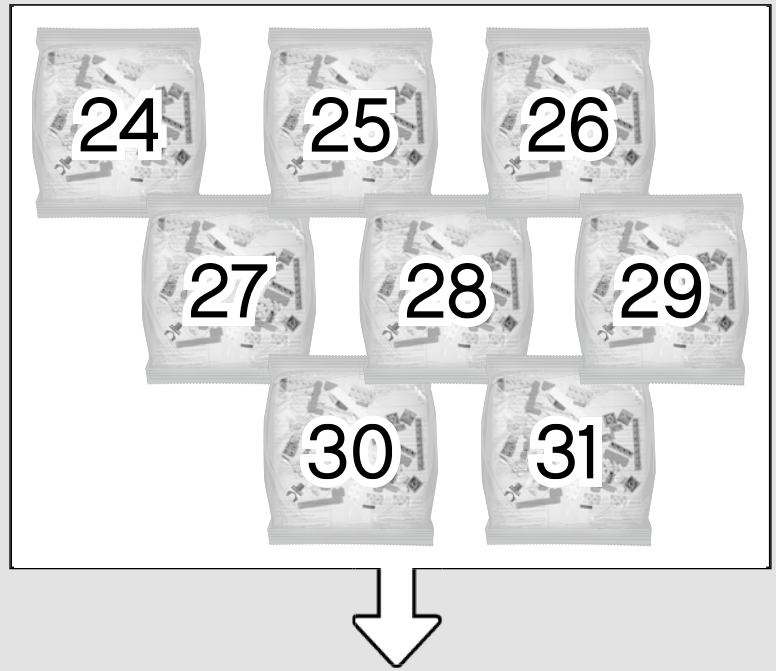
24
25
26
27
28
29
30
31

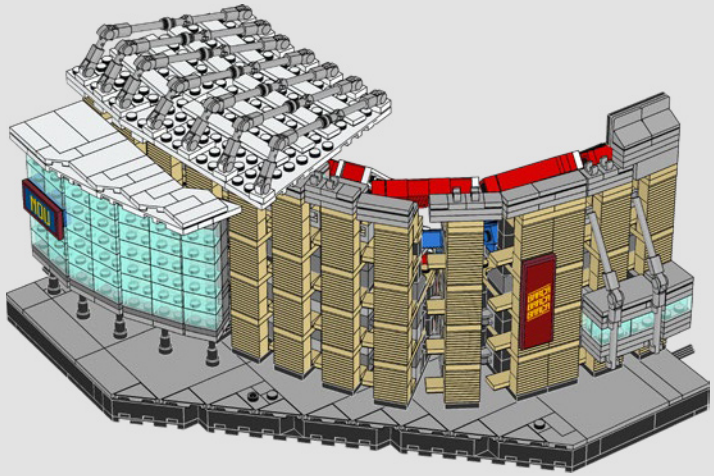

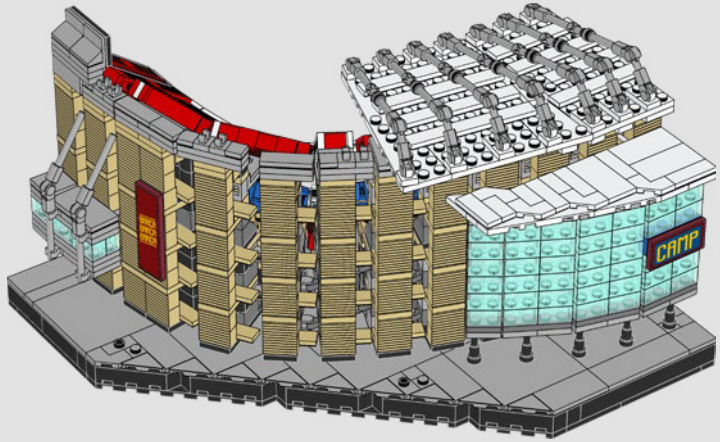
CAMP

32

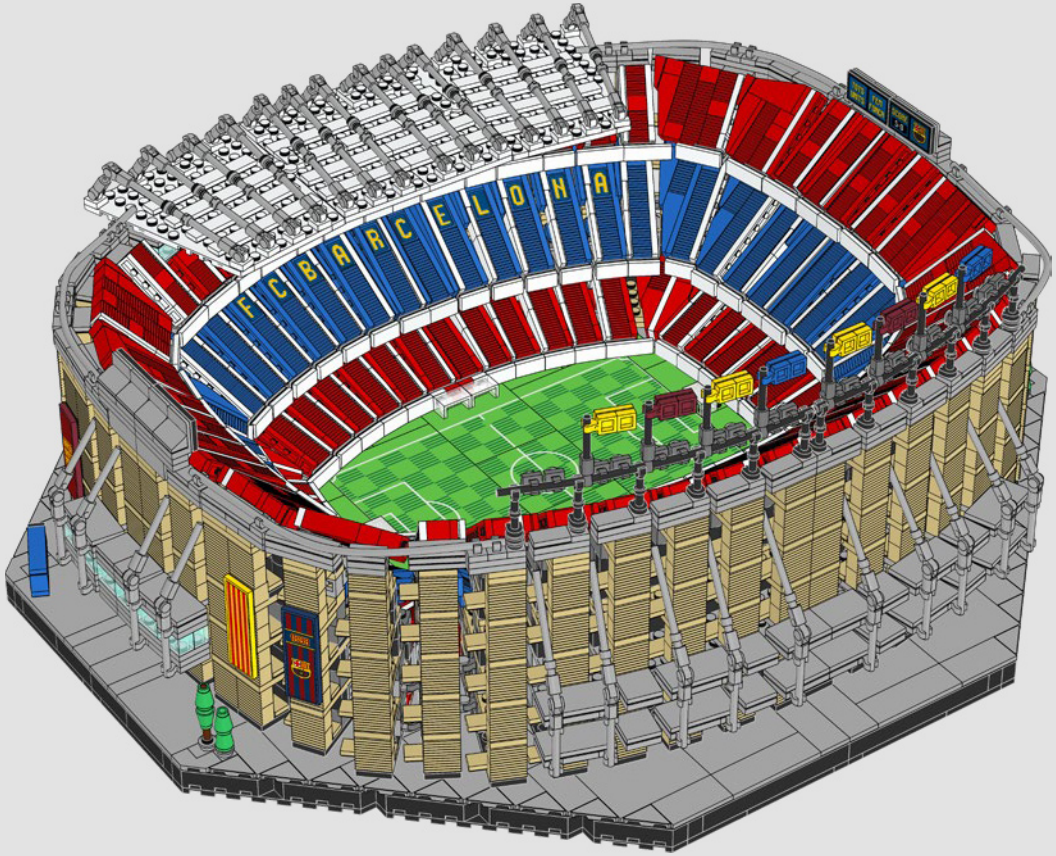
FCBARCELONA

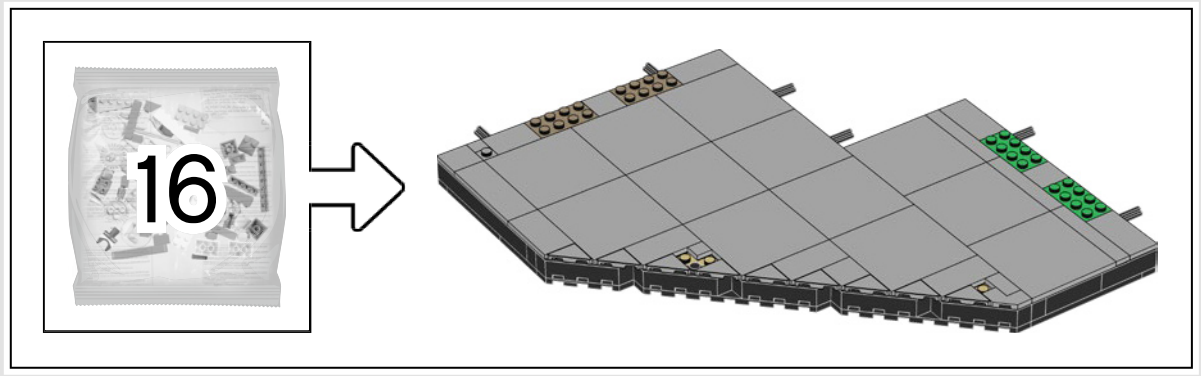

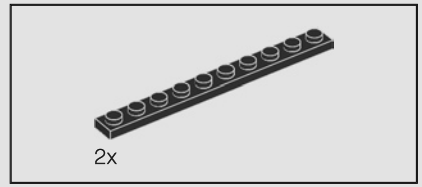

2

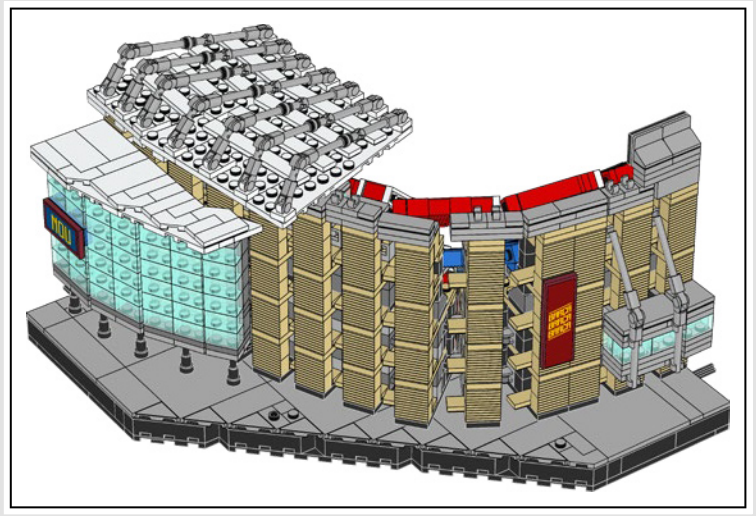

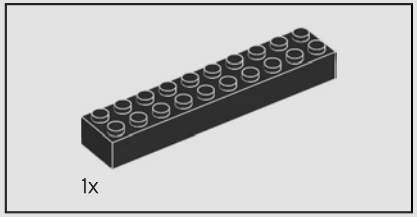

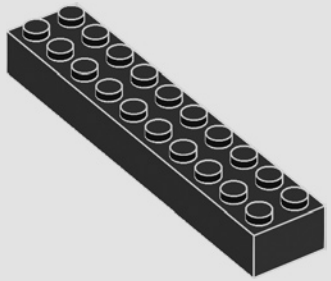

1

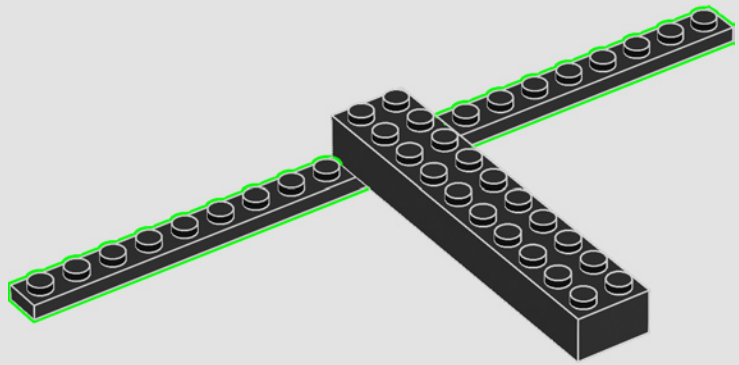

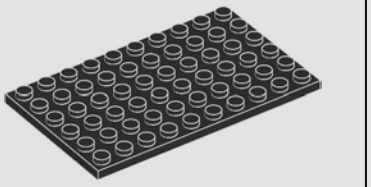

3

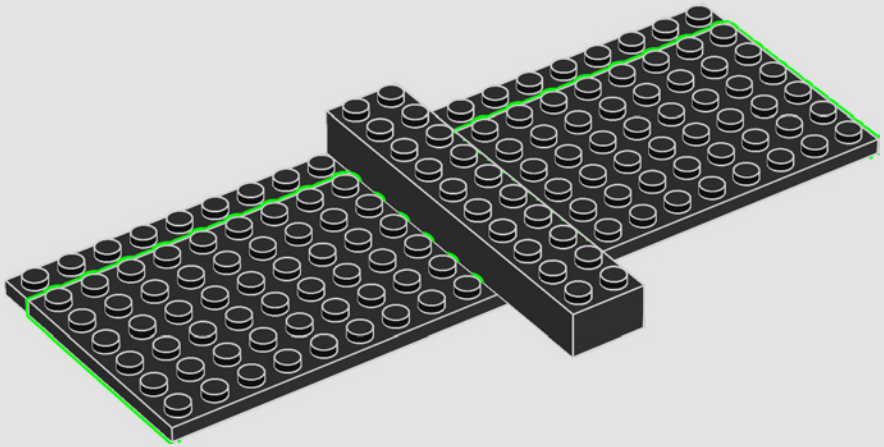

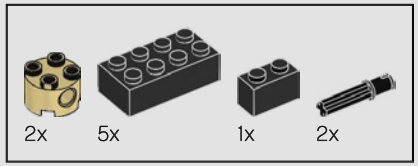

4

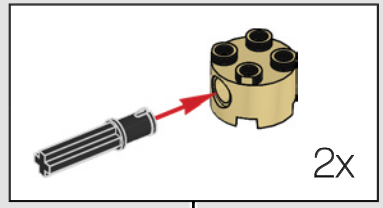

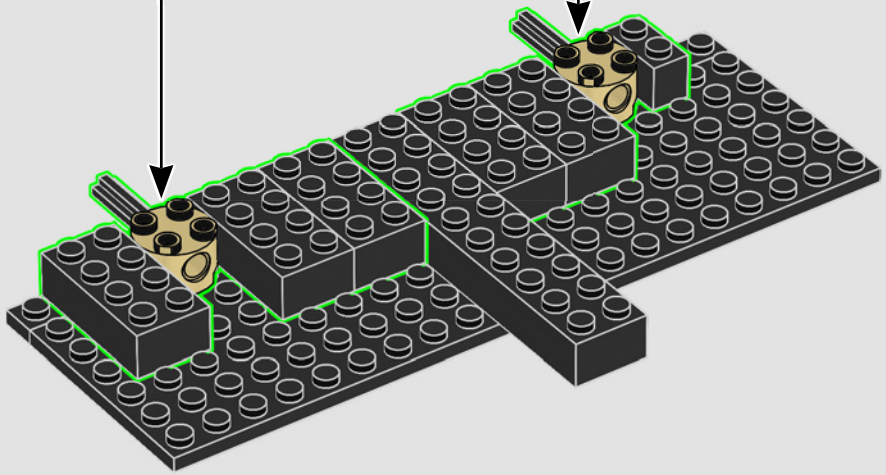

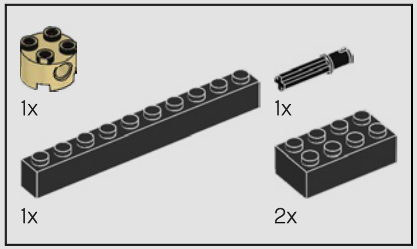

5

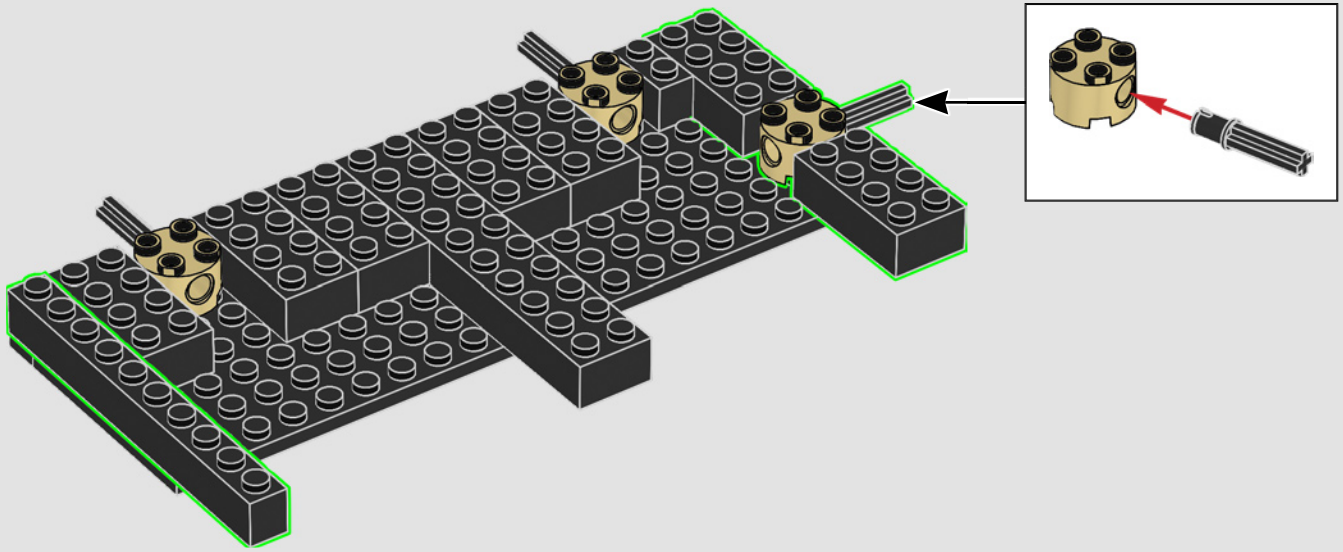

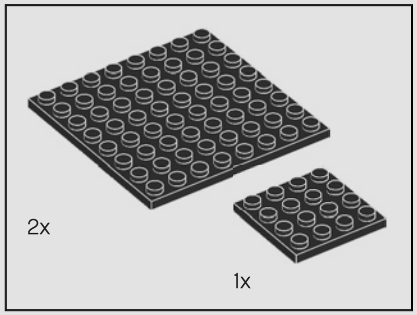

6

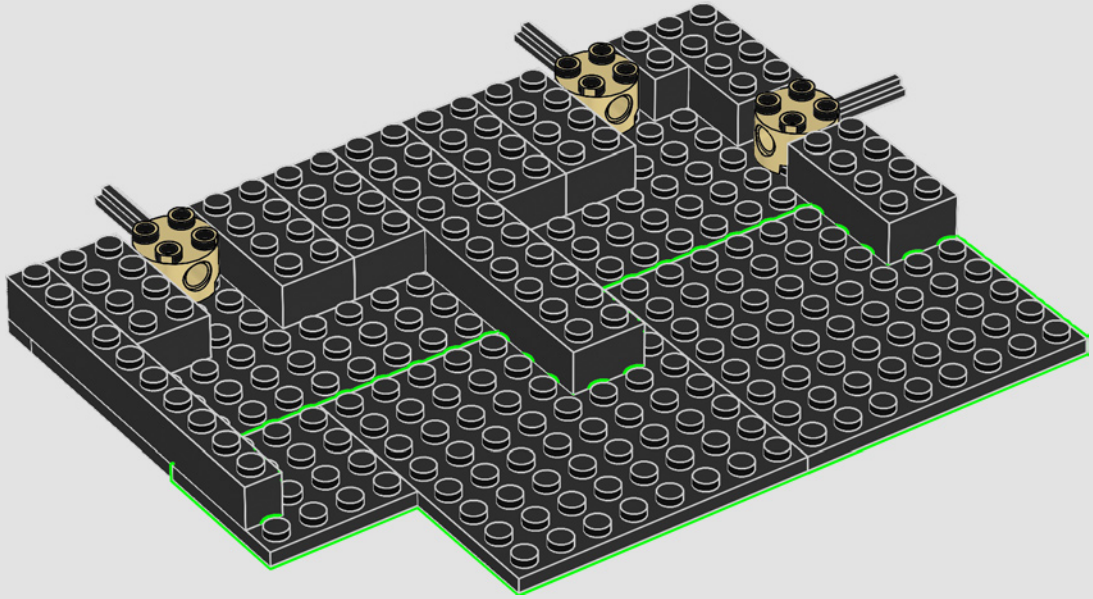

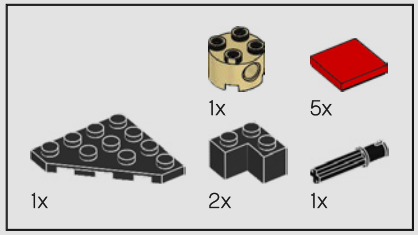

7

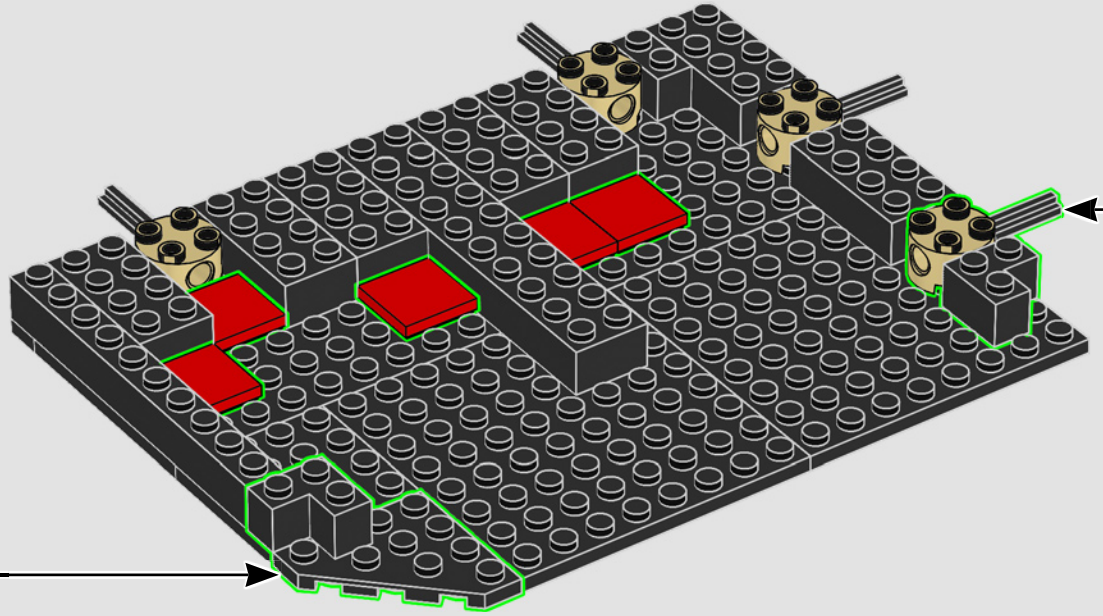

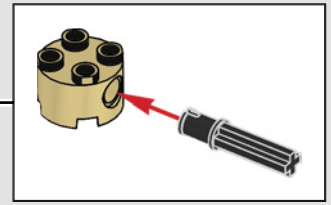

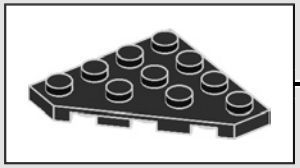

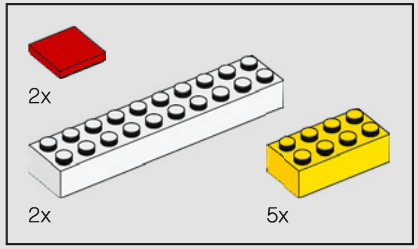

8

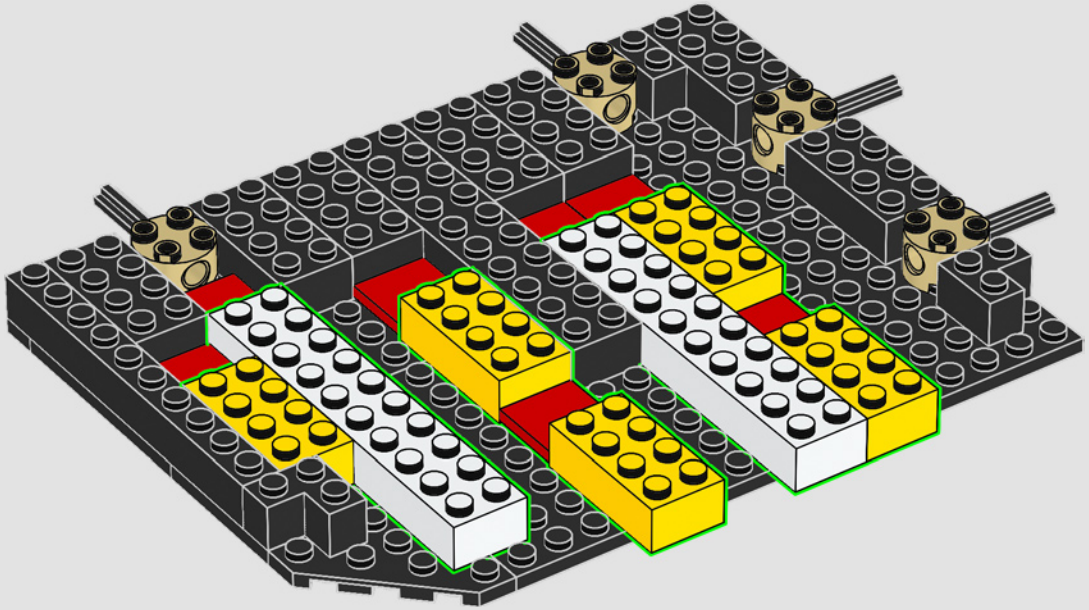

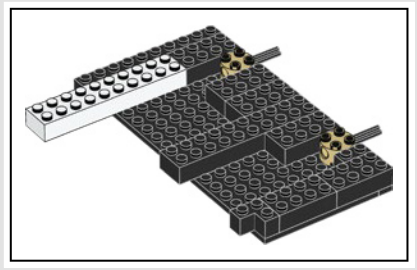

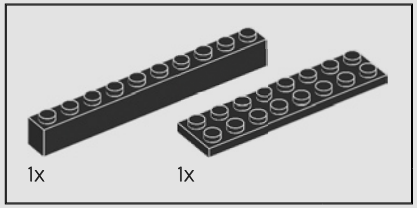

9

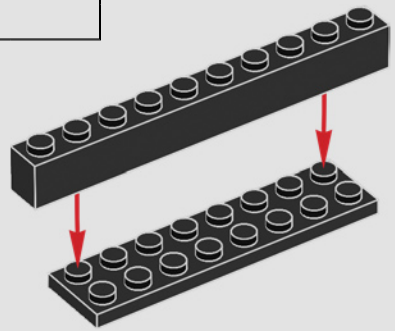

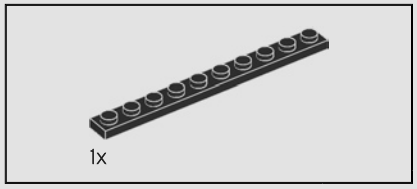

10

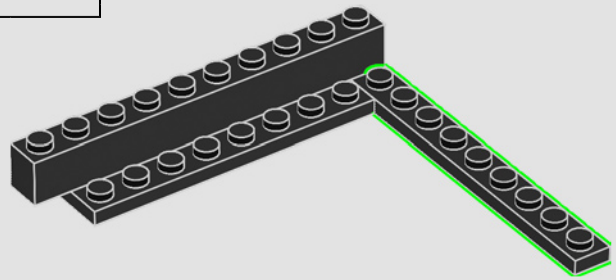

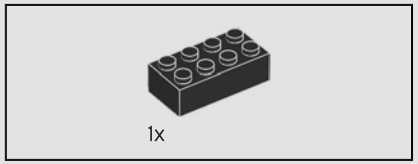

11

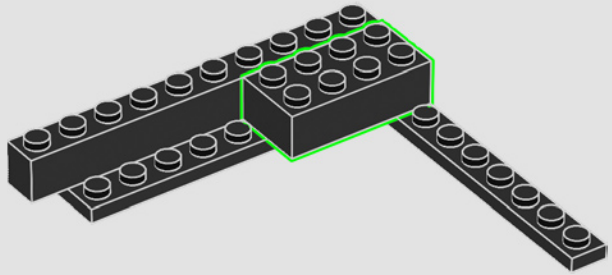

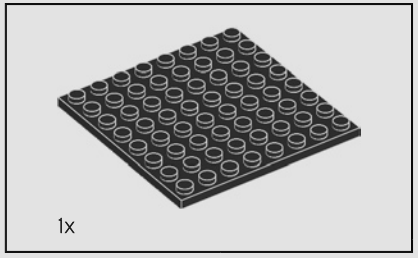

12

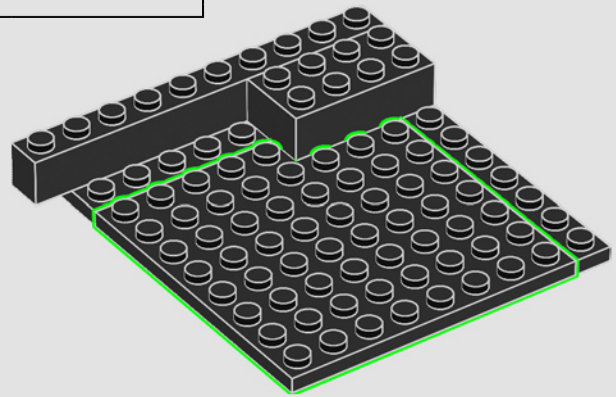

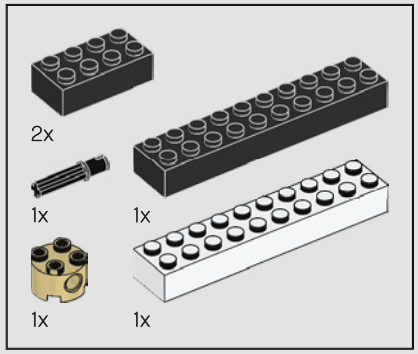

13

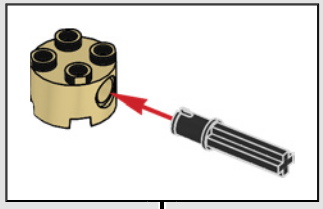

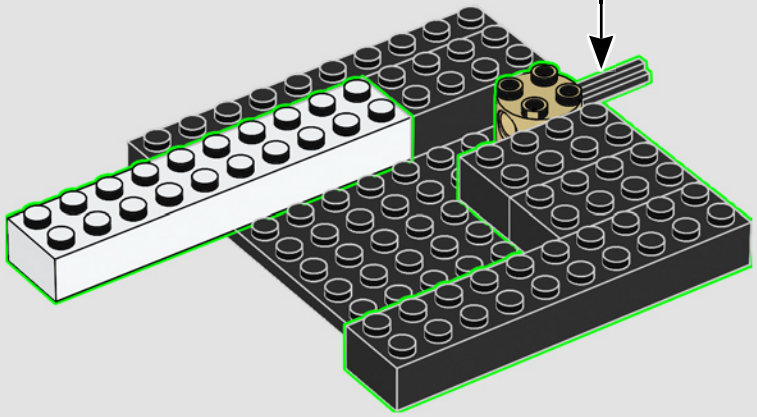

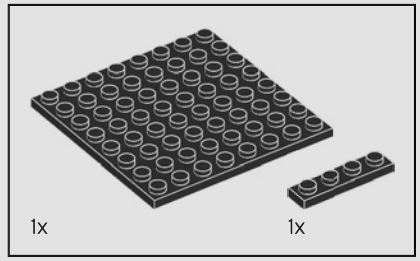

14

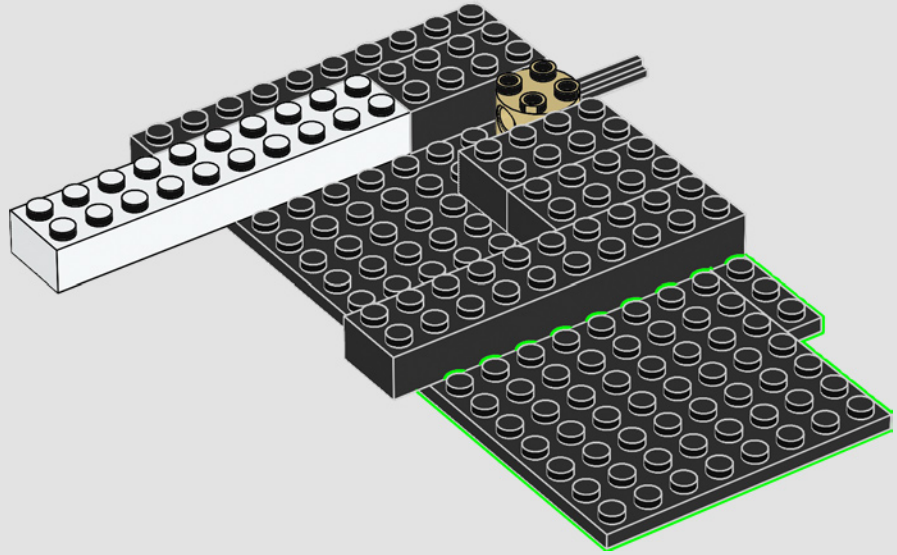

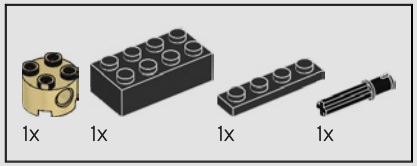

15

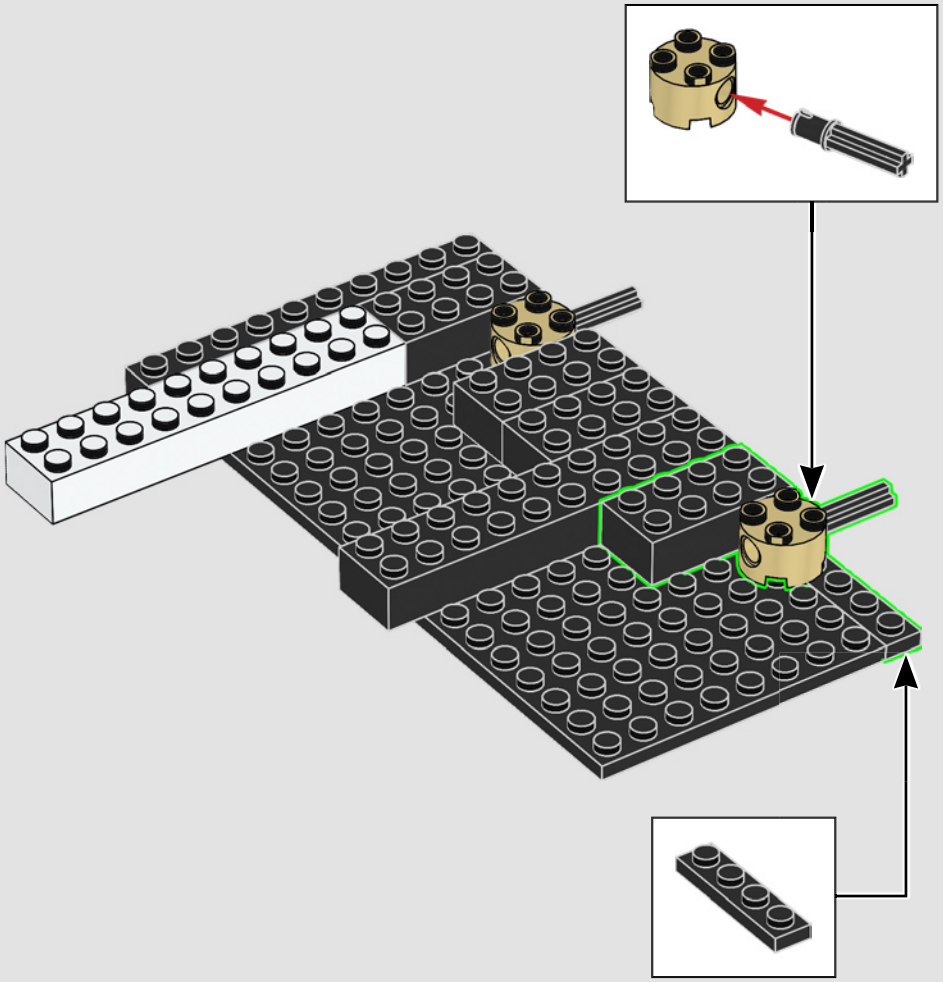

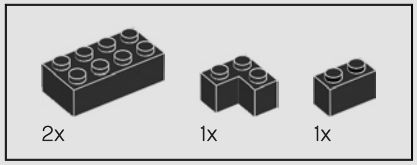

16

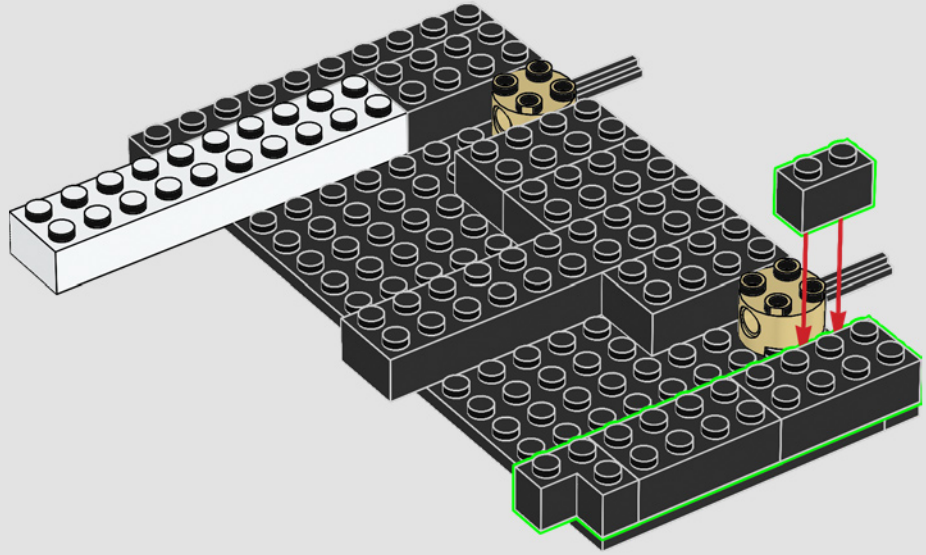

17

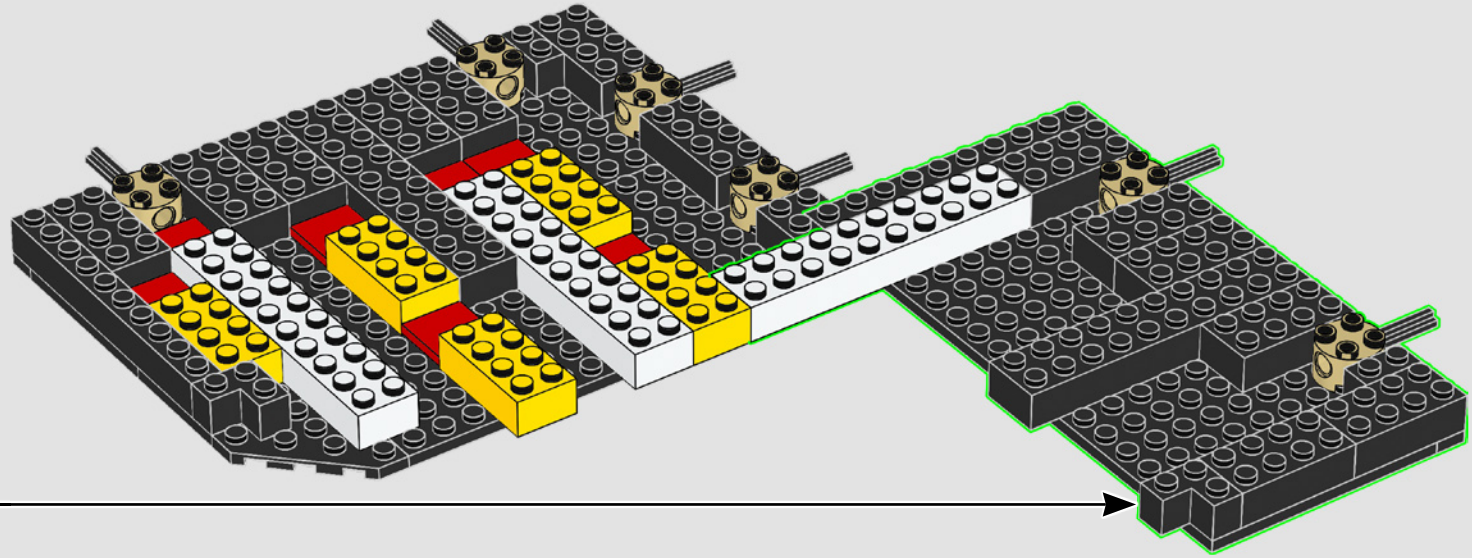

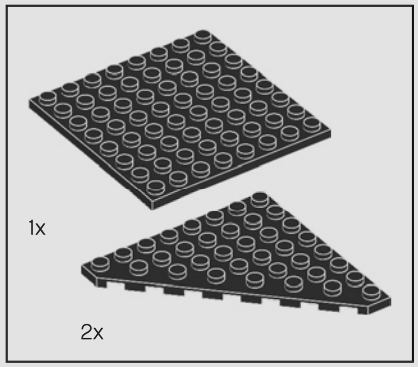

18

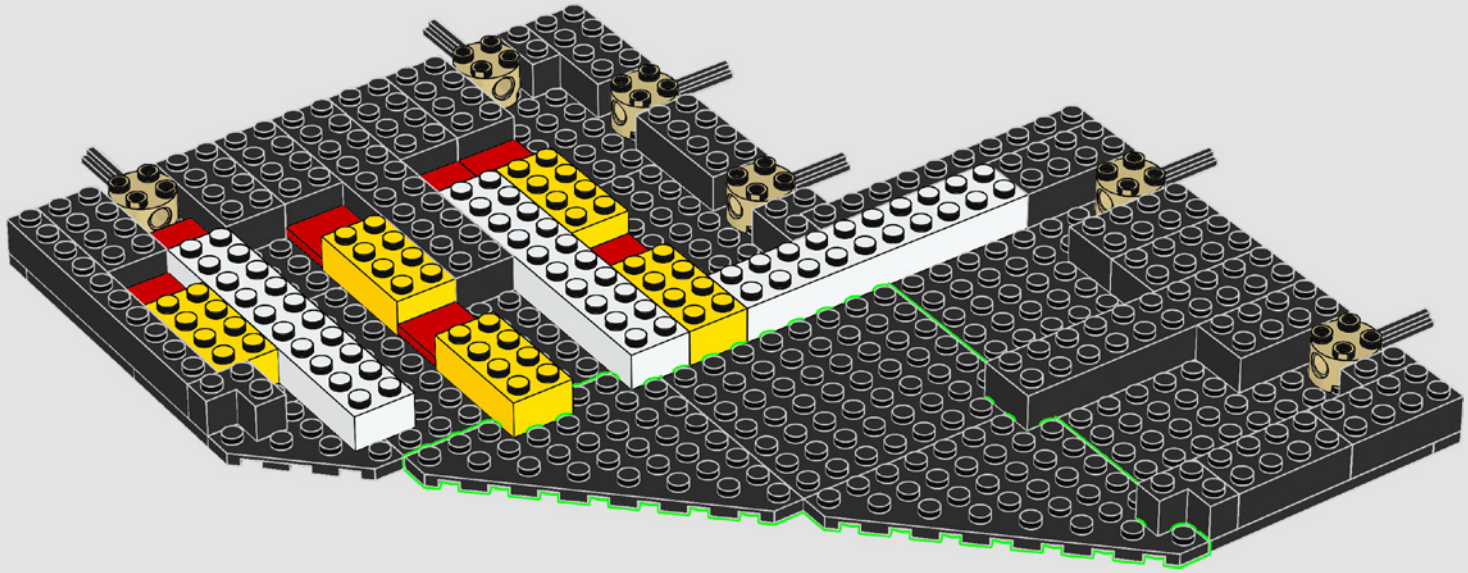

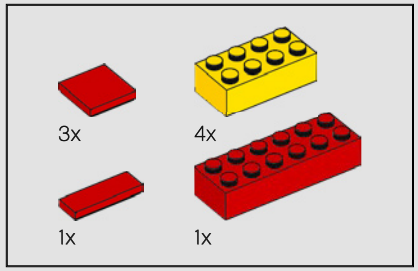

19

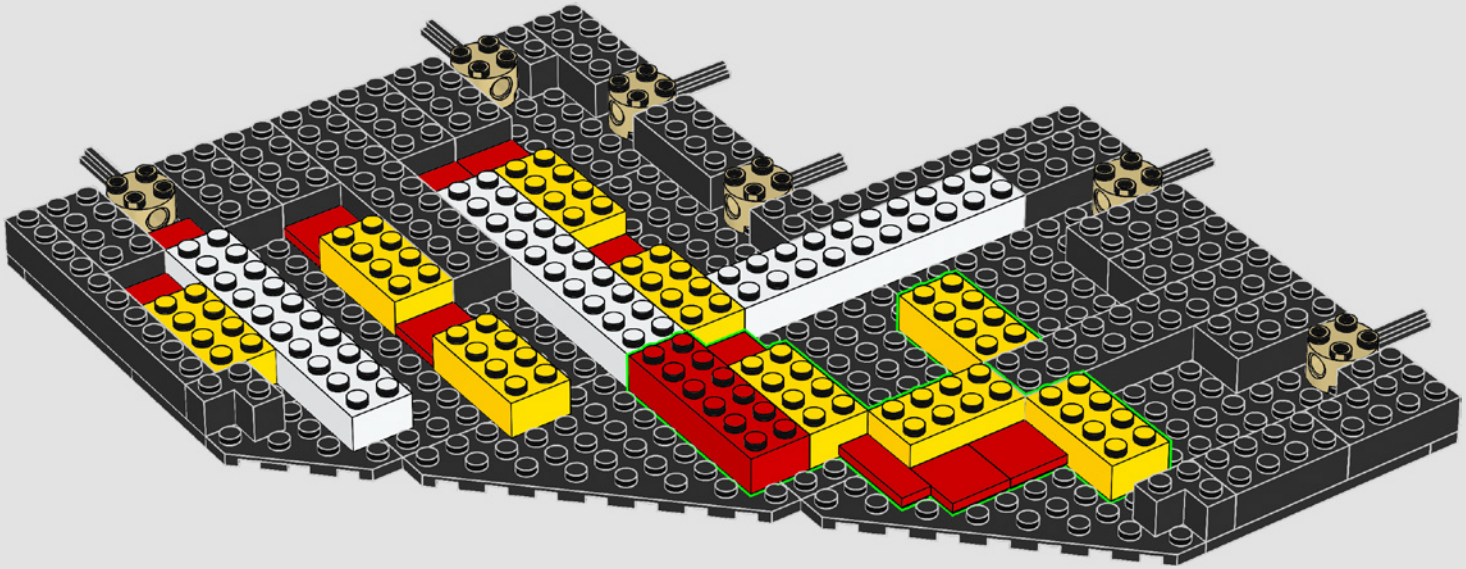

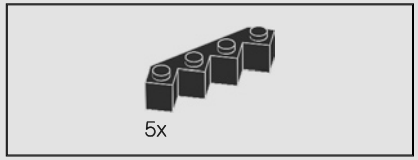

20

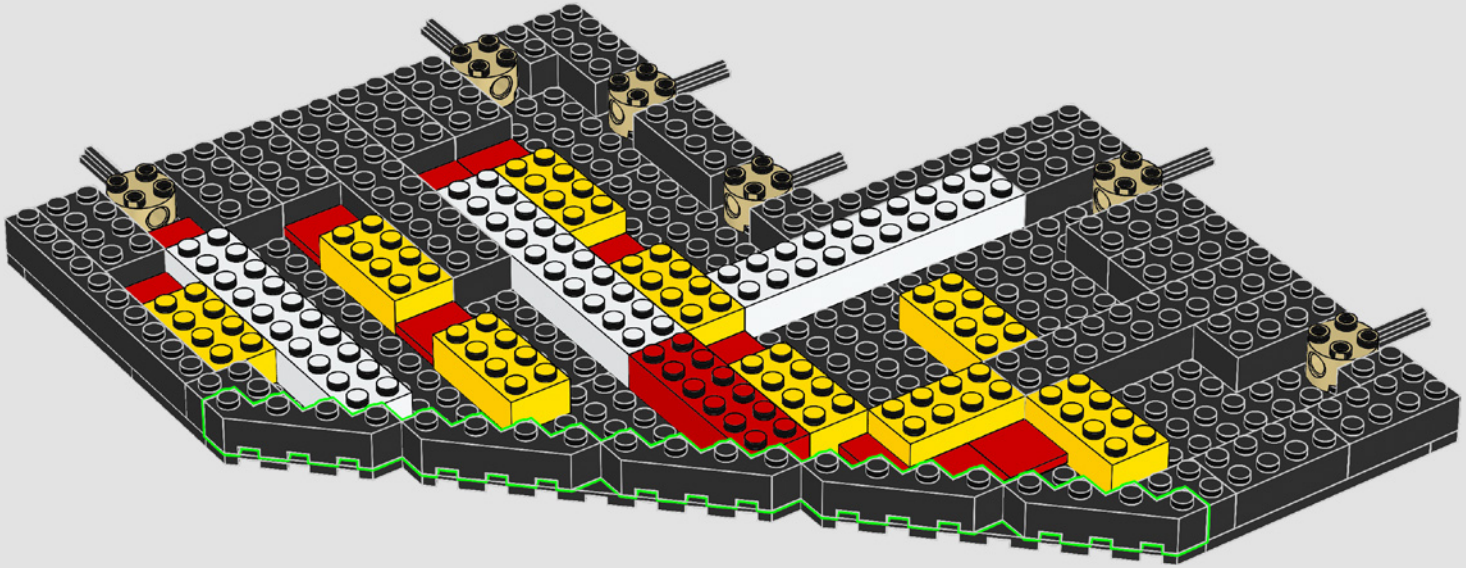

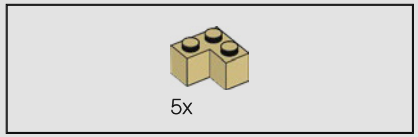

21

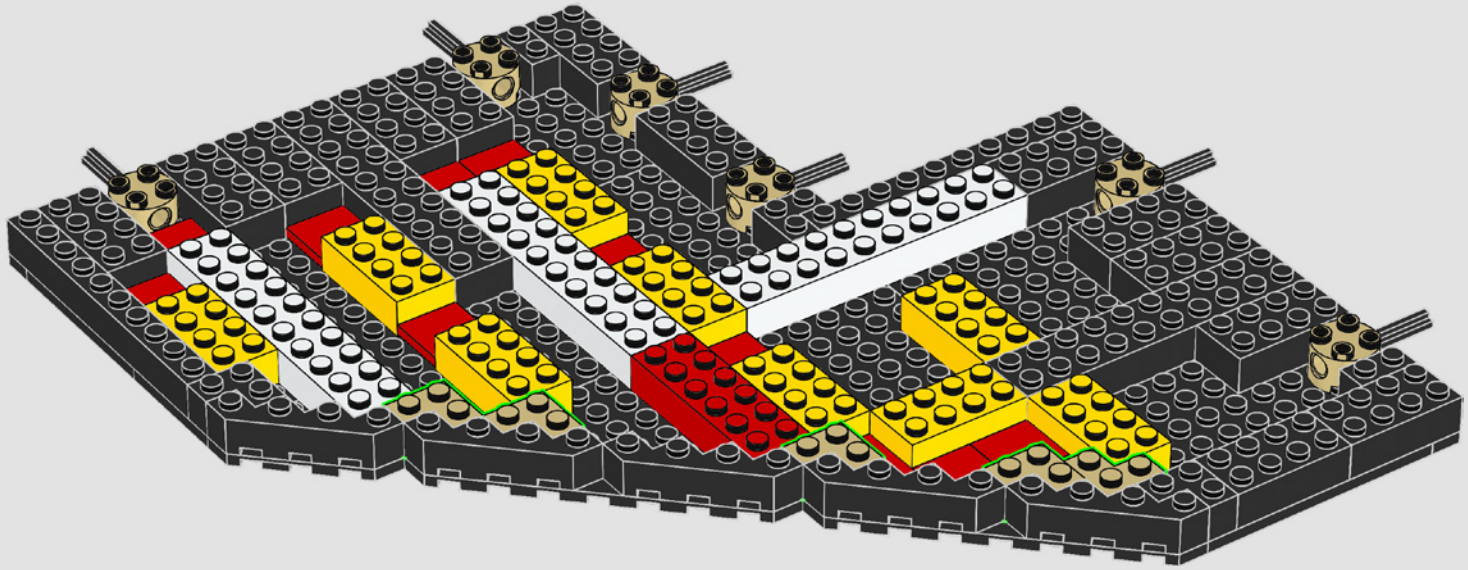

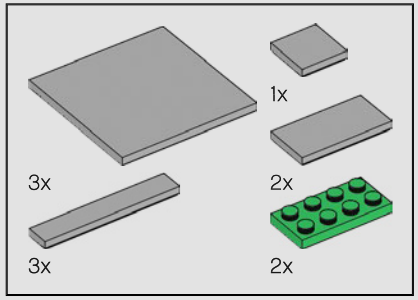

22

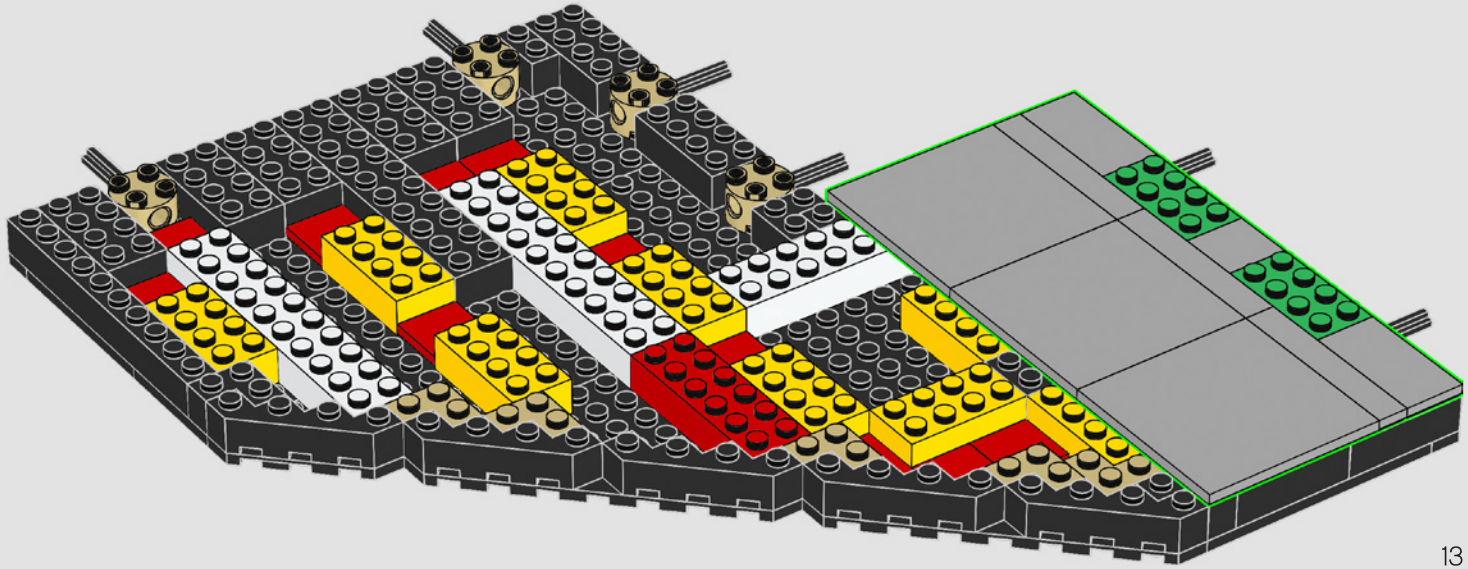

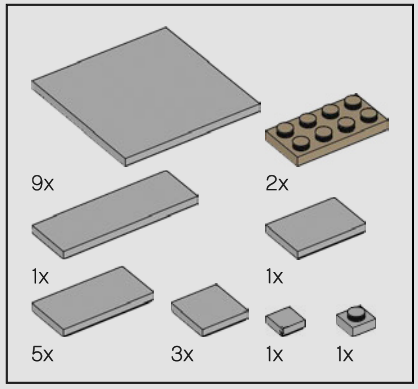

23

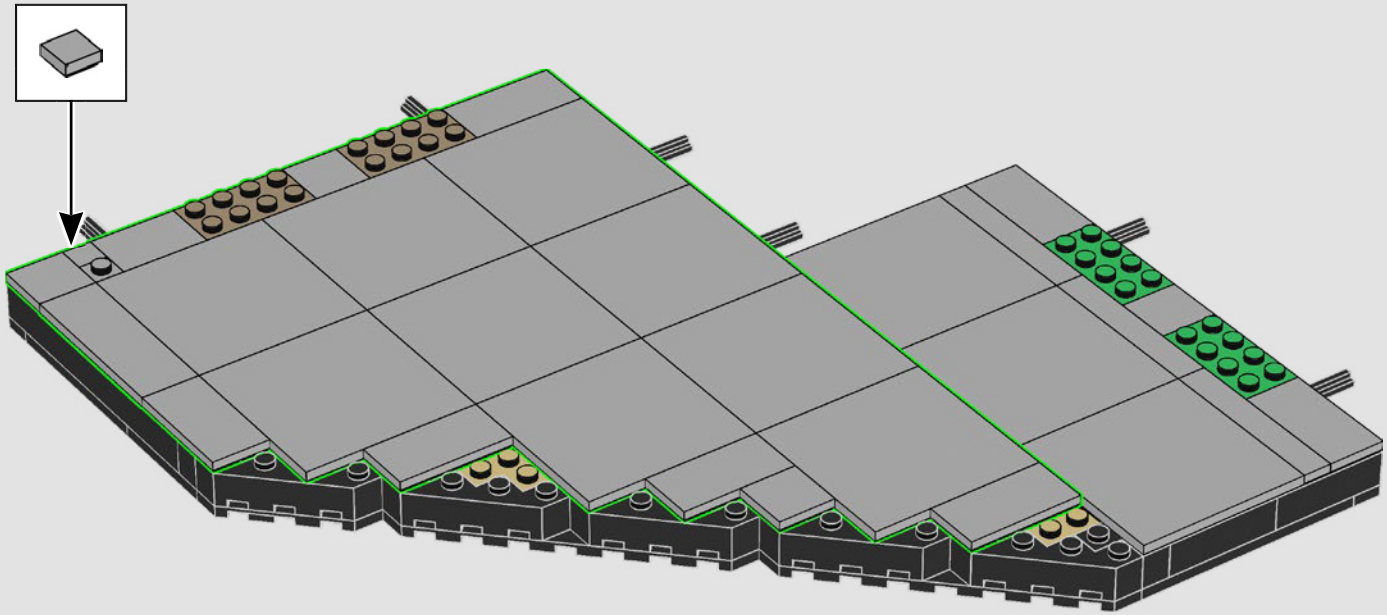

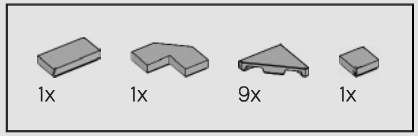

24

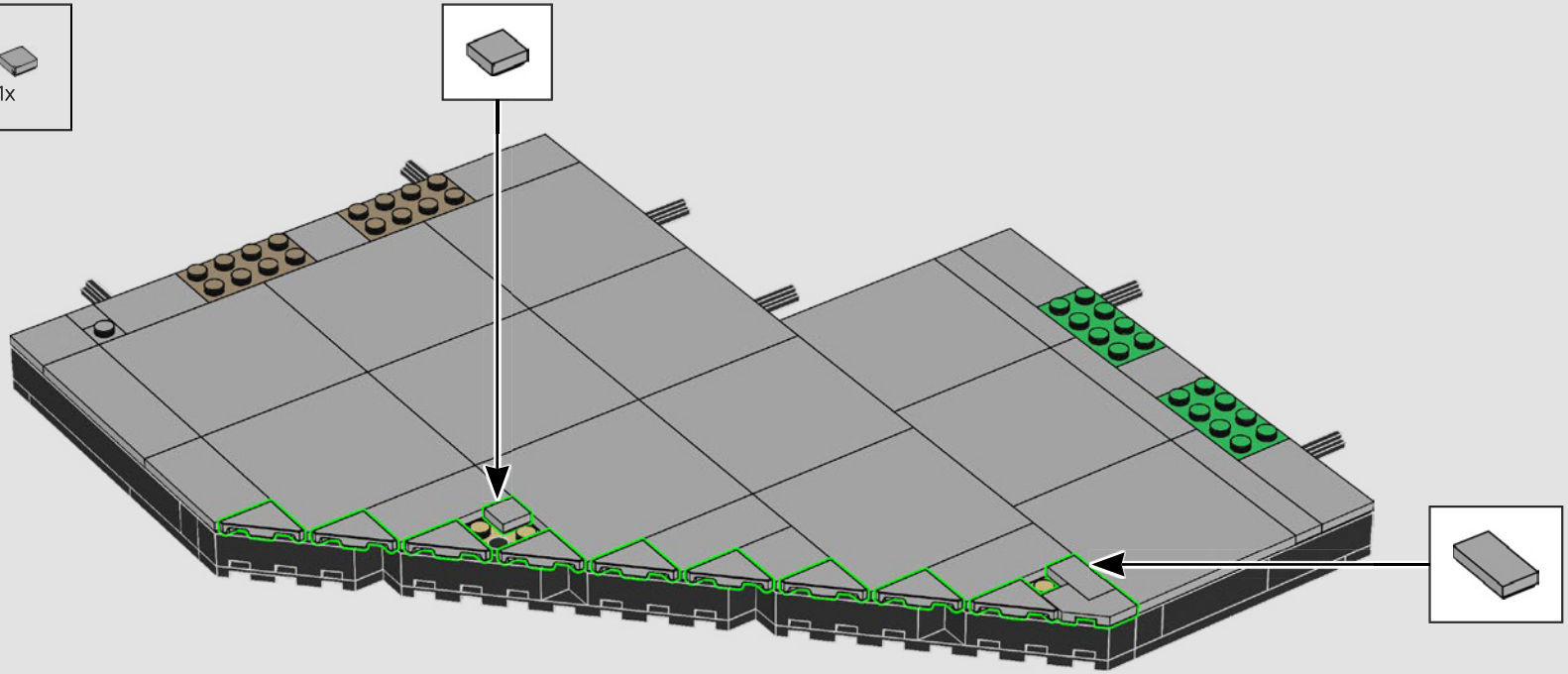

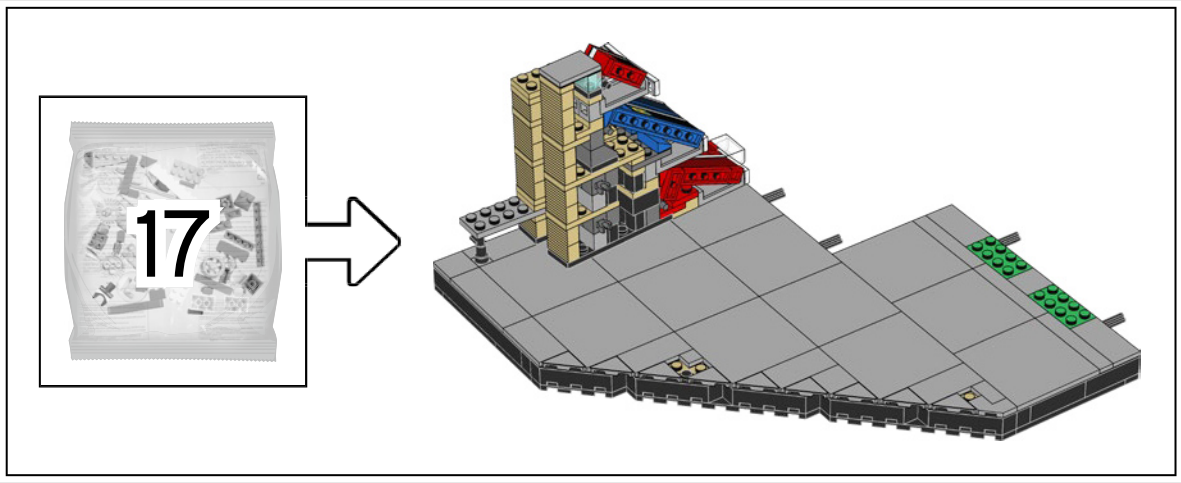

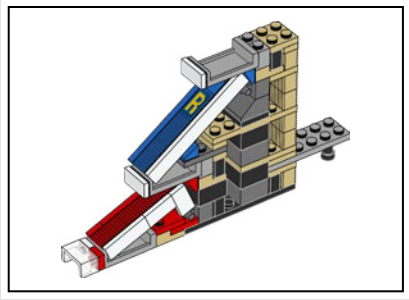

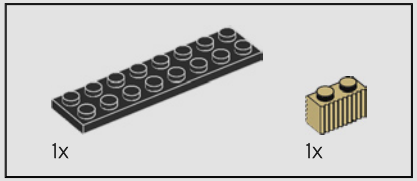

25

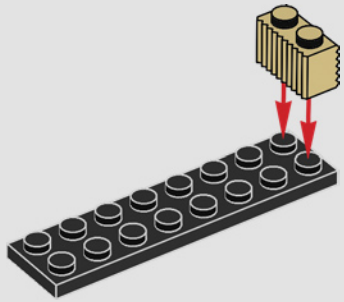

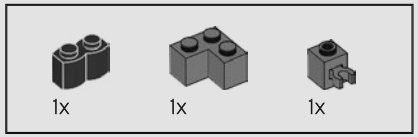

26

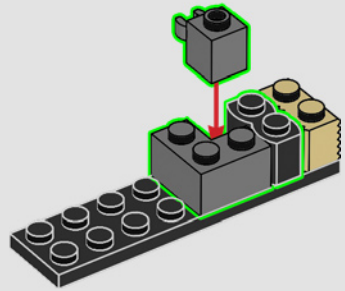

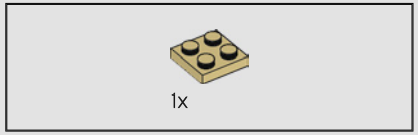

27

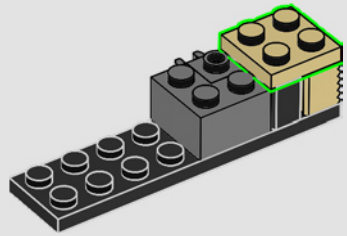

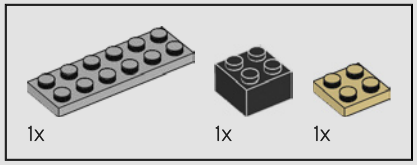

28

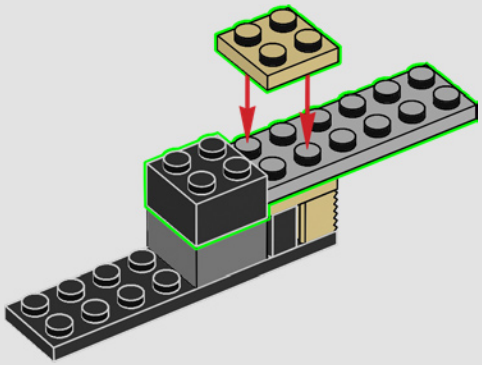

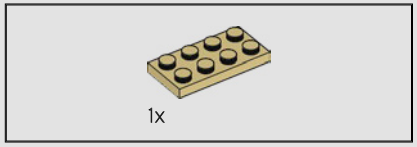

29

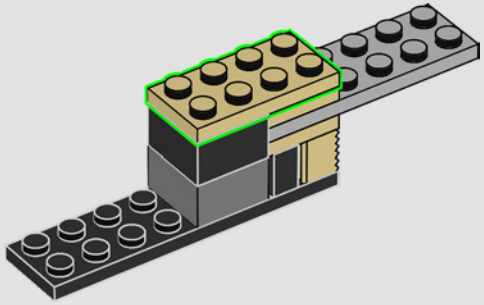

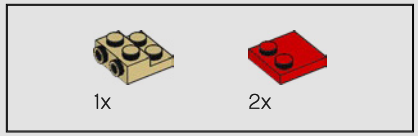

30

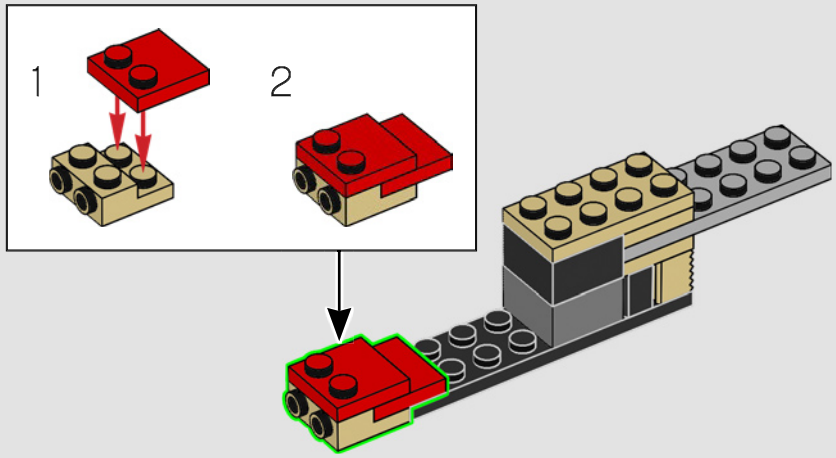

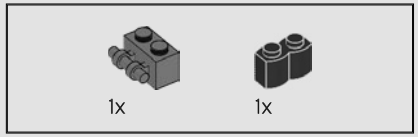

31

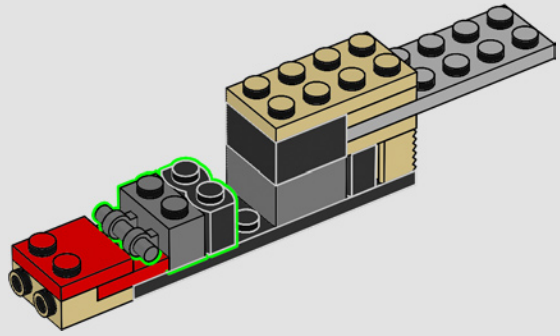

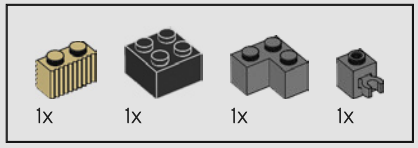

32

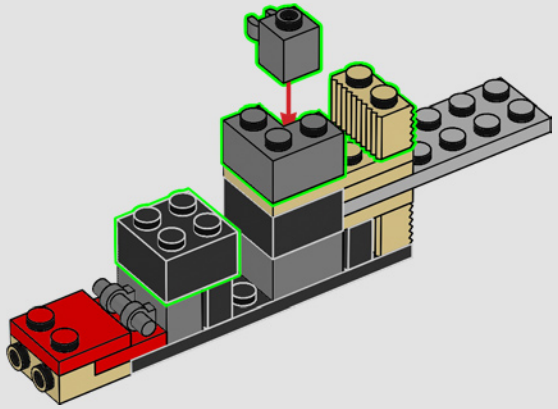

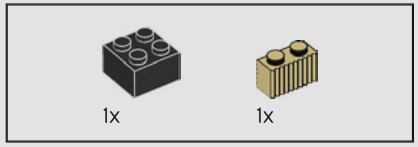

33

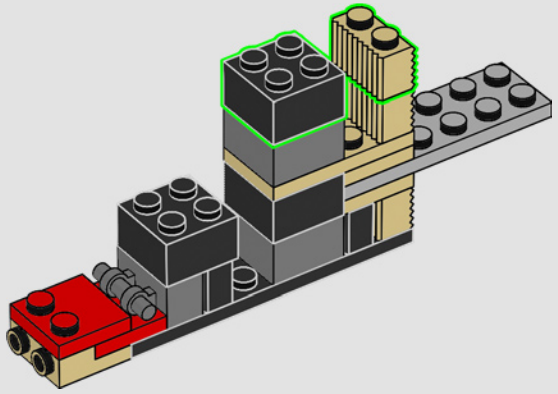

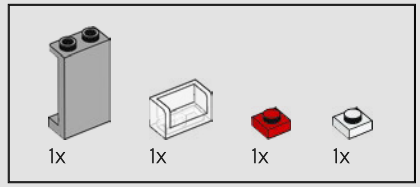

34

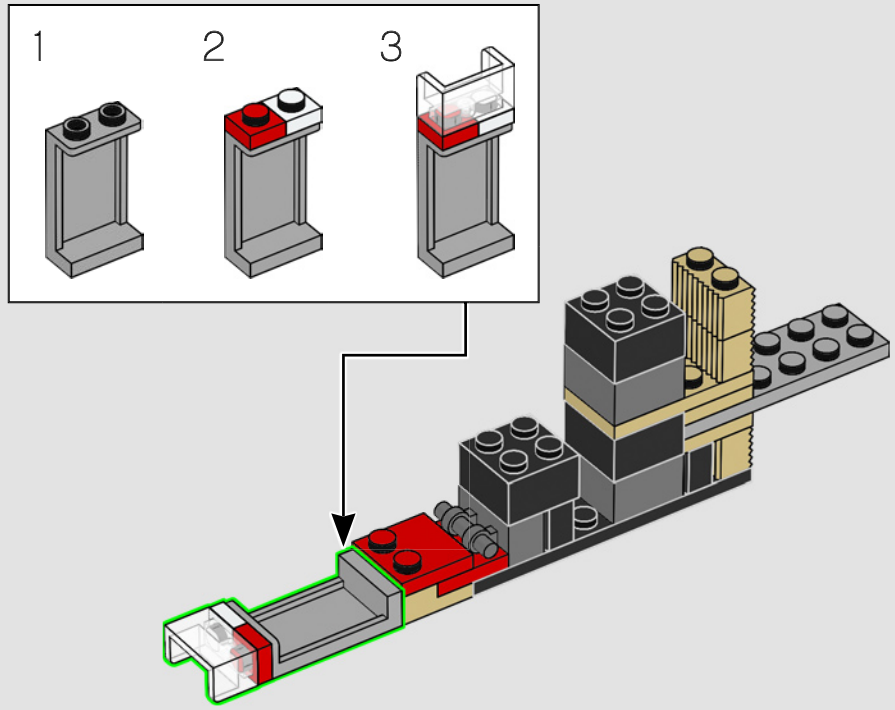

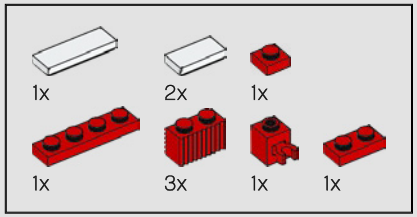

35

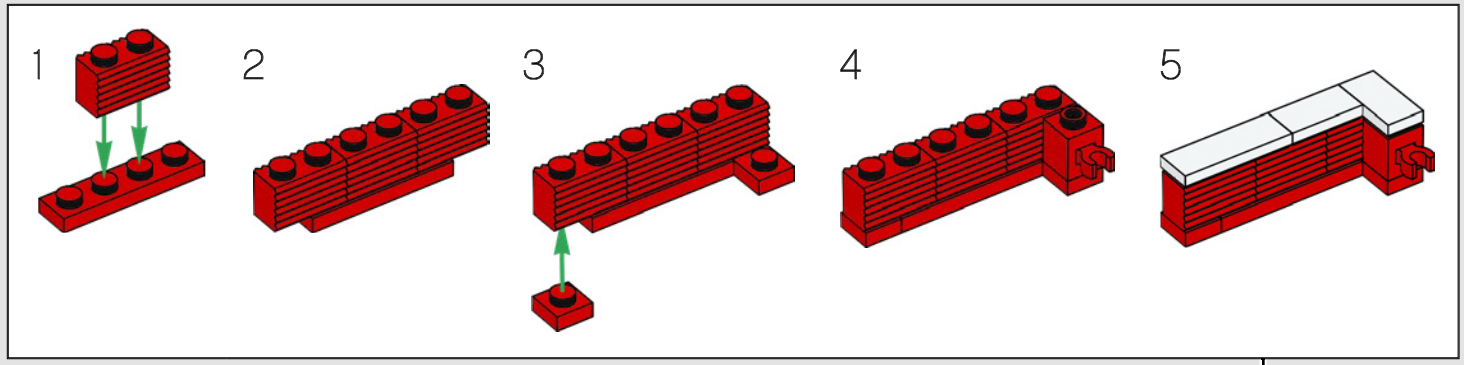

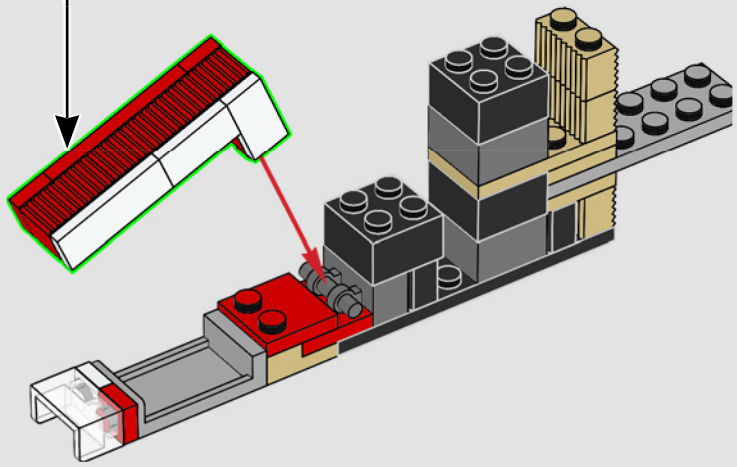

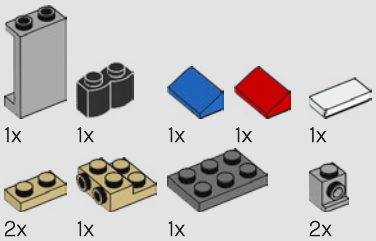

36

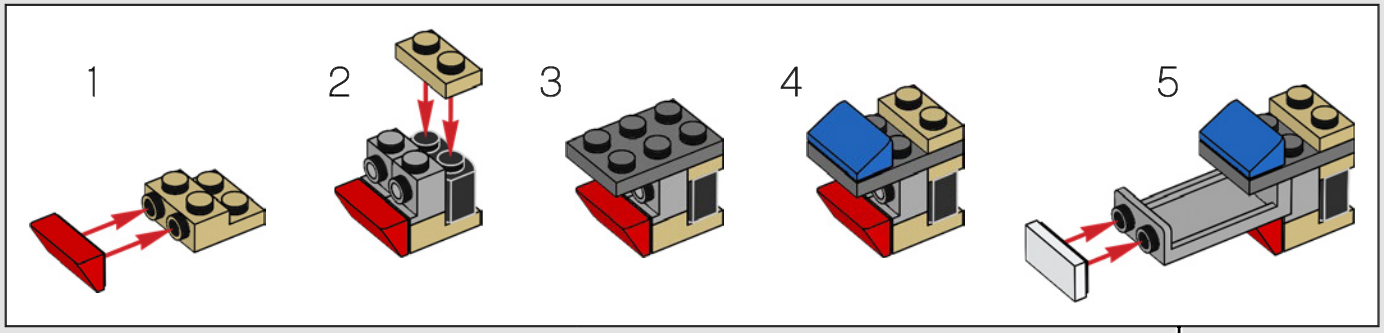

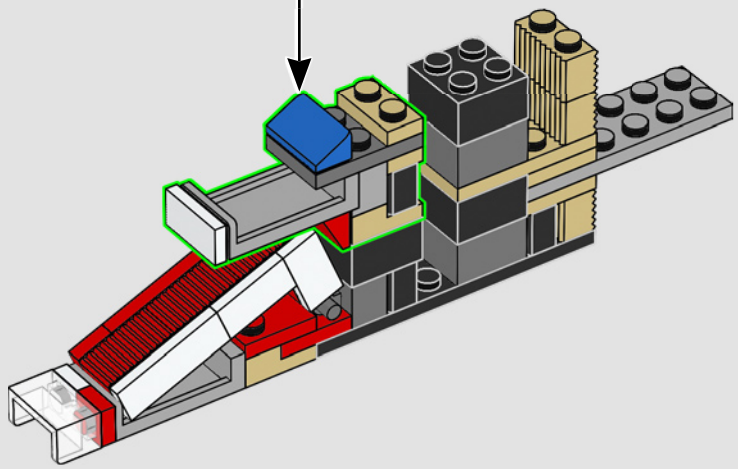

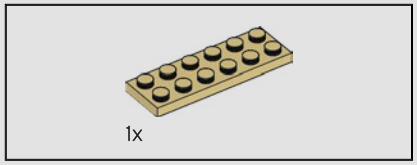

37

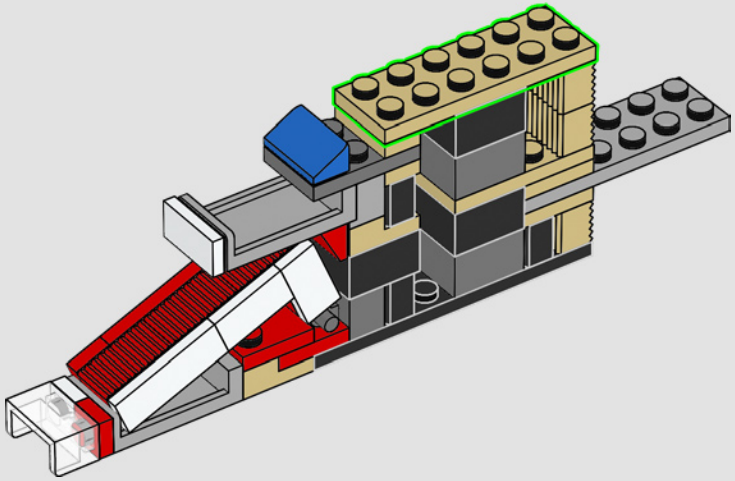

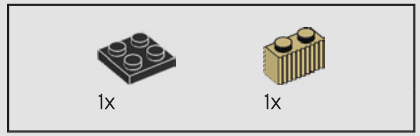

38

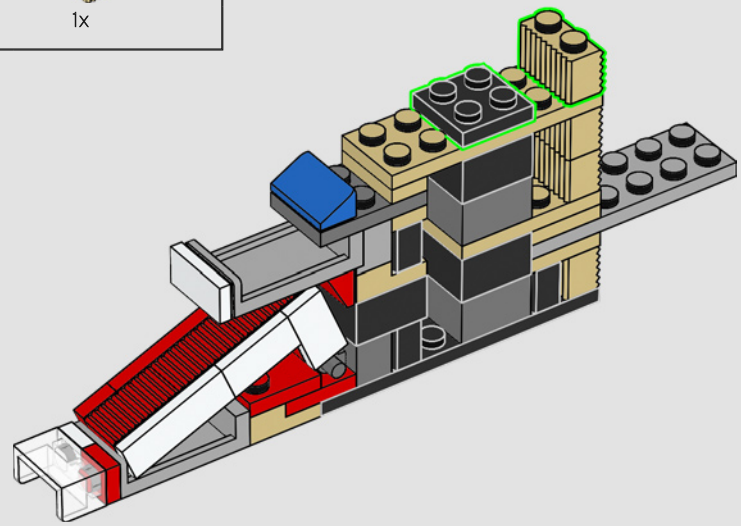

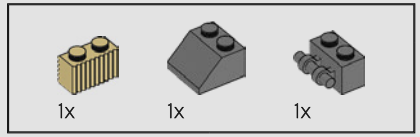

39

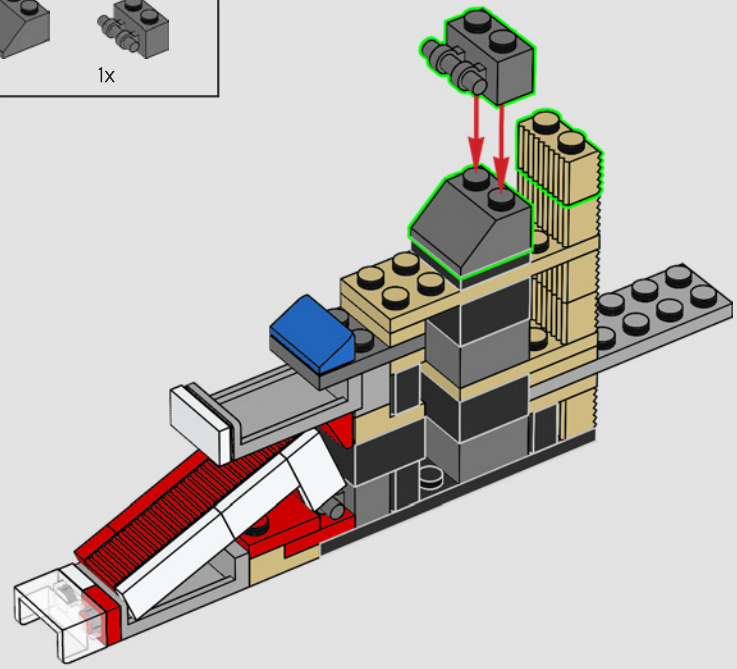

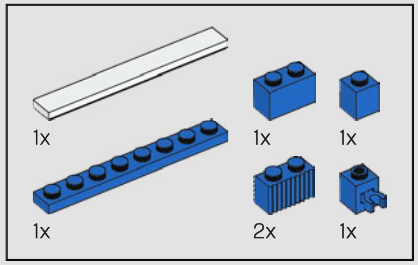

40

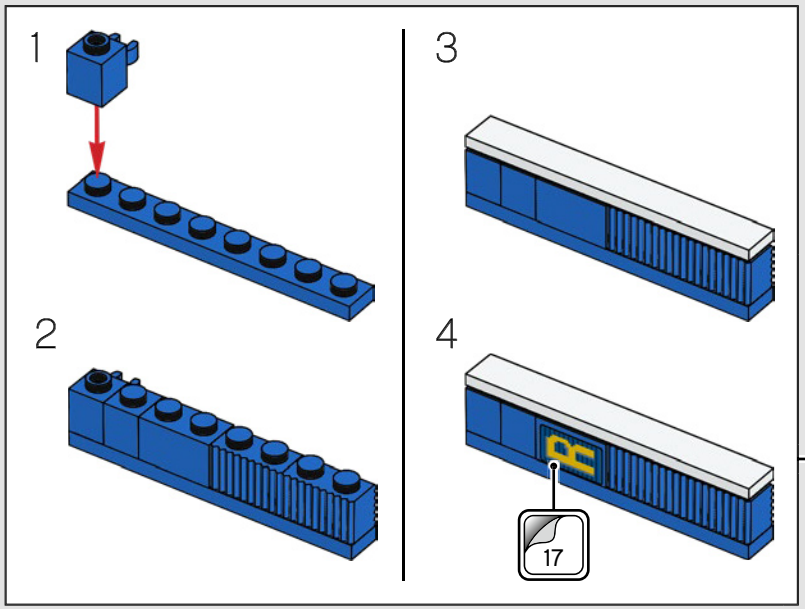

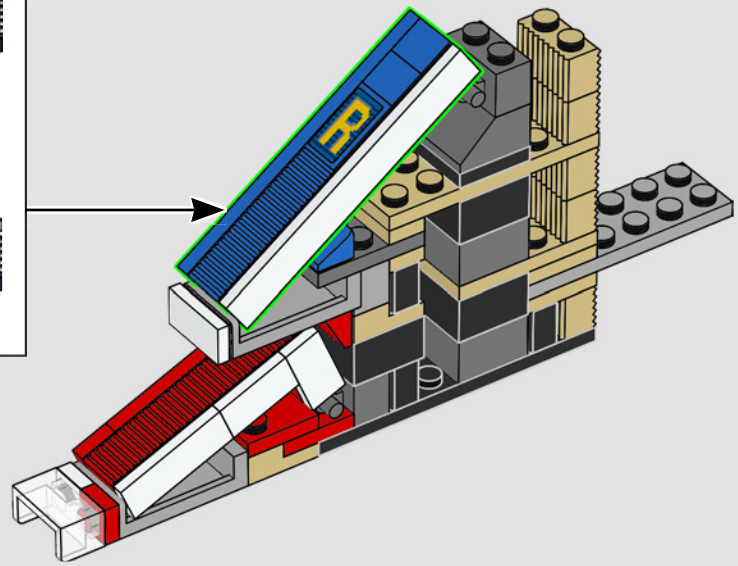

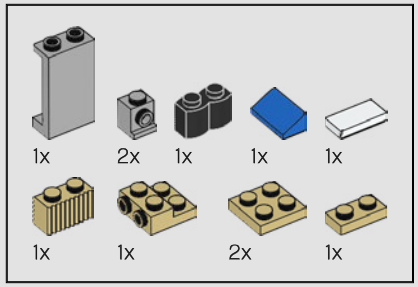

41

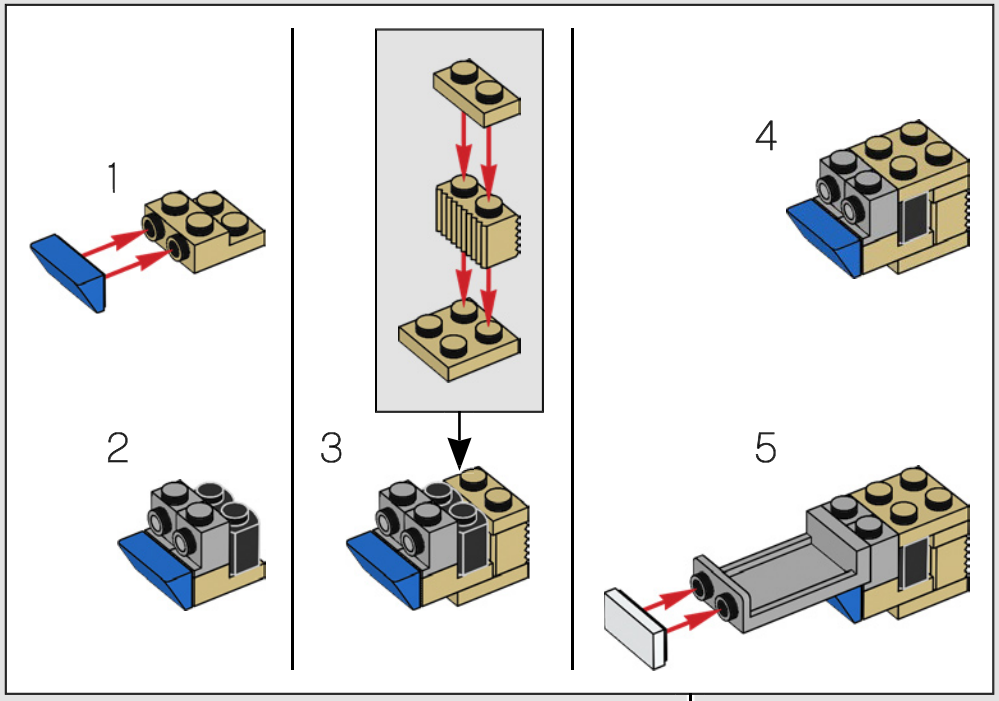

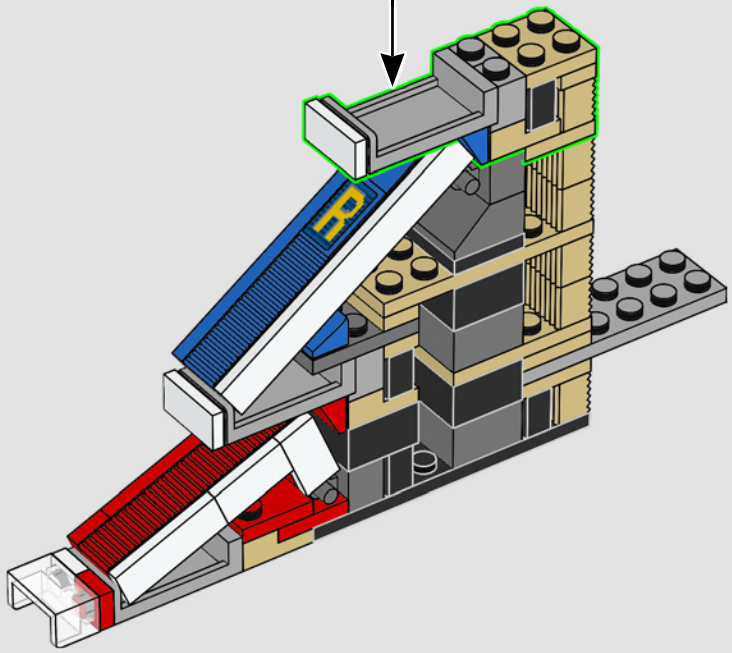

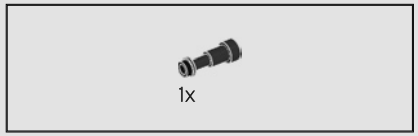

42

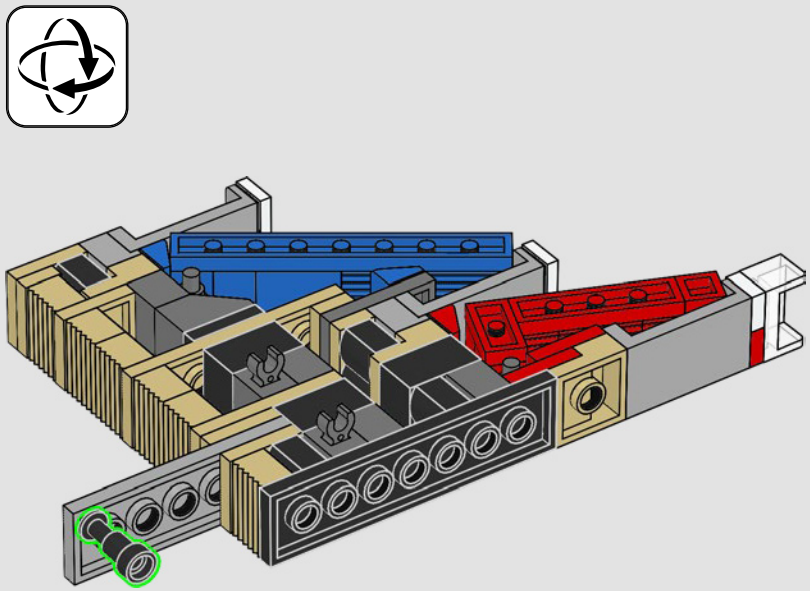

43

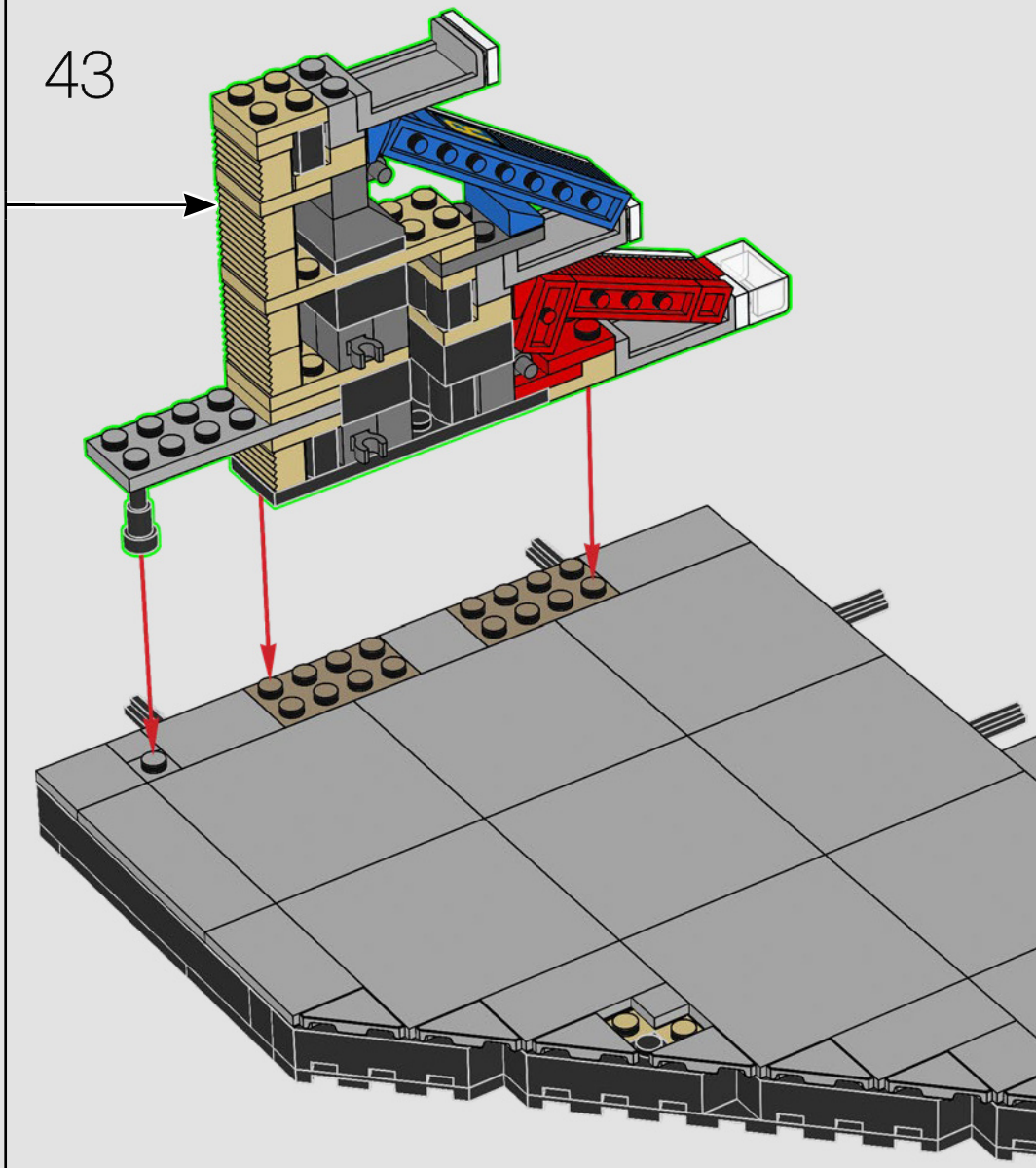

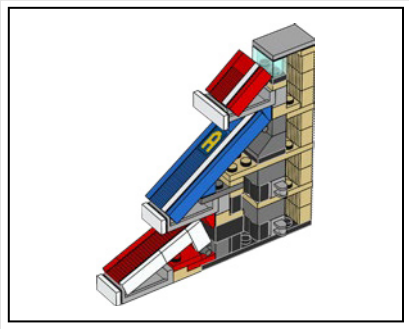

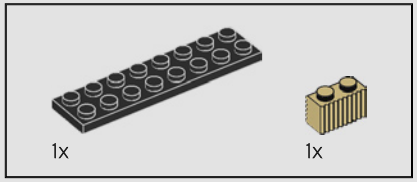

44

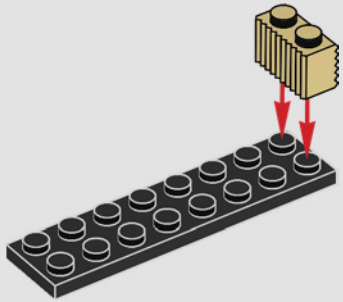

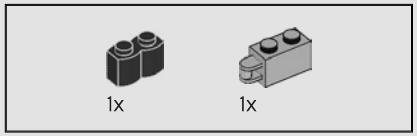

45

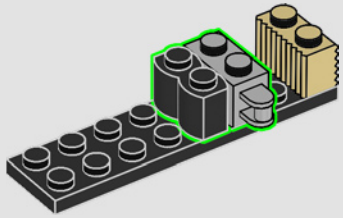

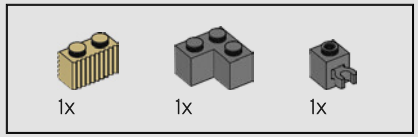

46

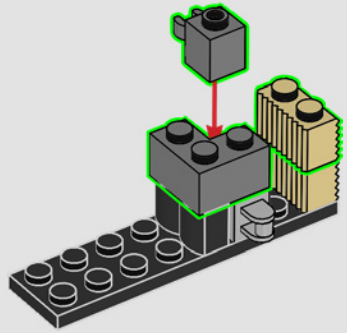

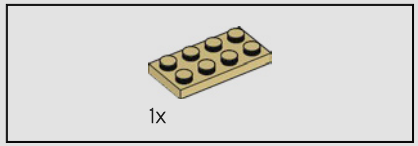

47

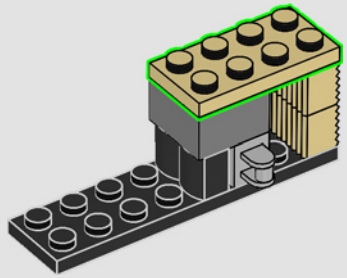

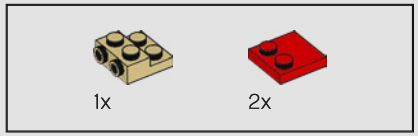

48

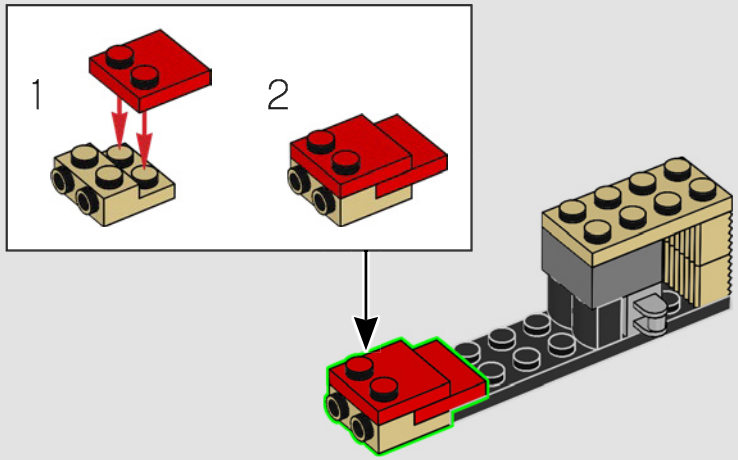

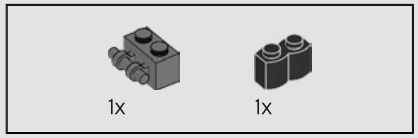

49

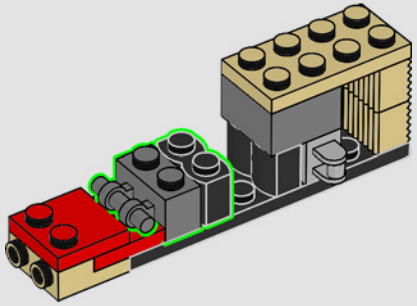

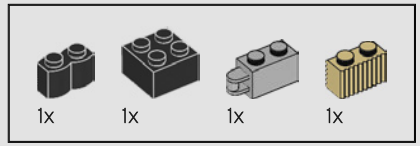

50

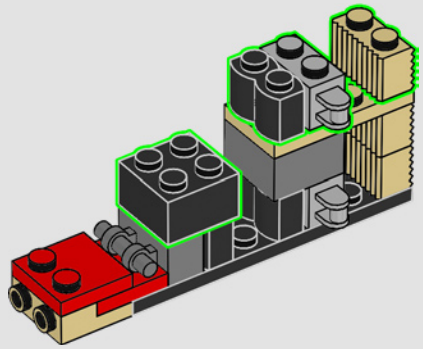

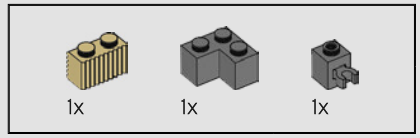

51

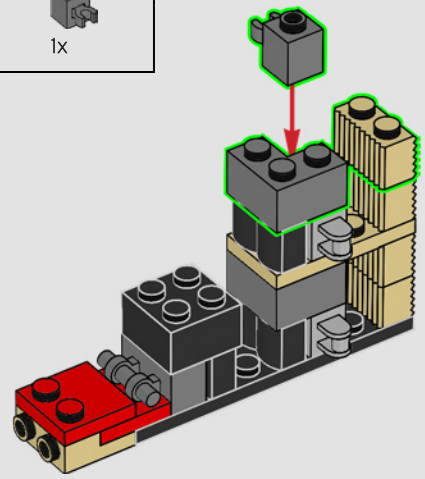

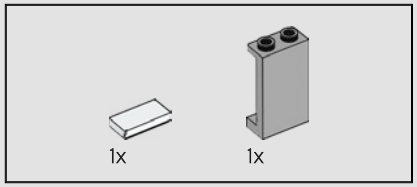

52

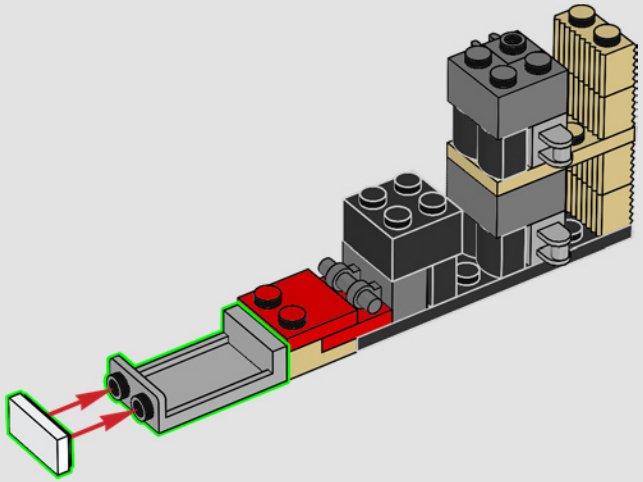

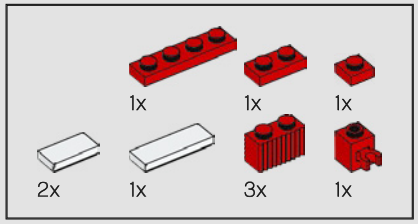

53

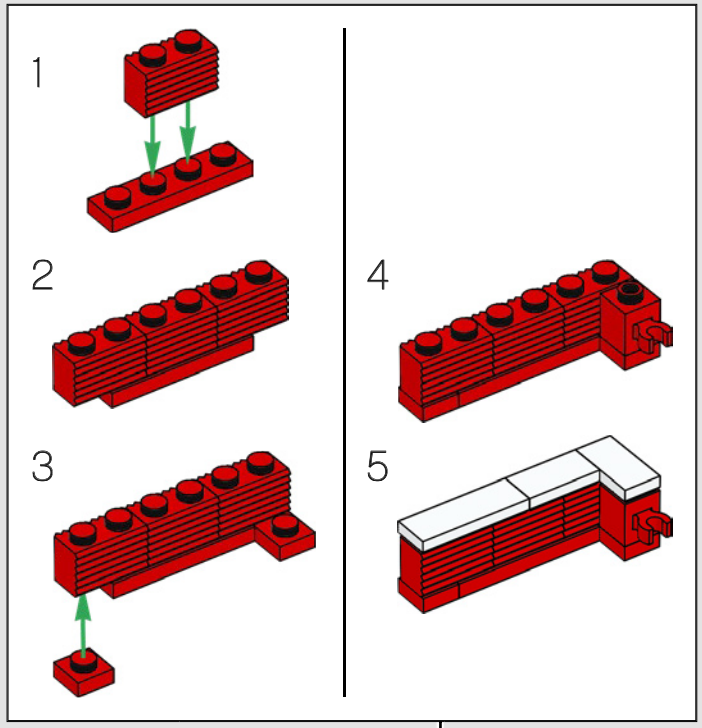

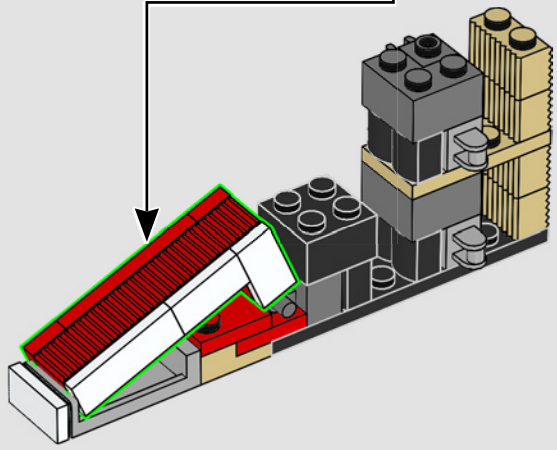

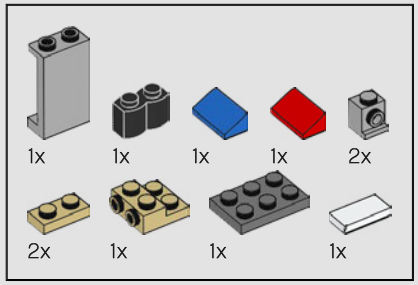

54

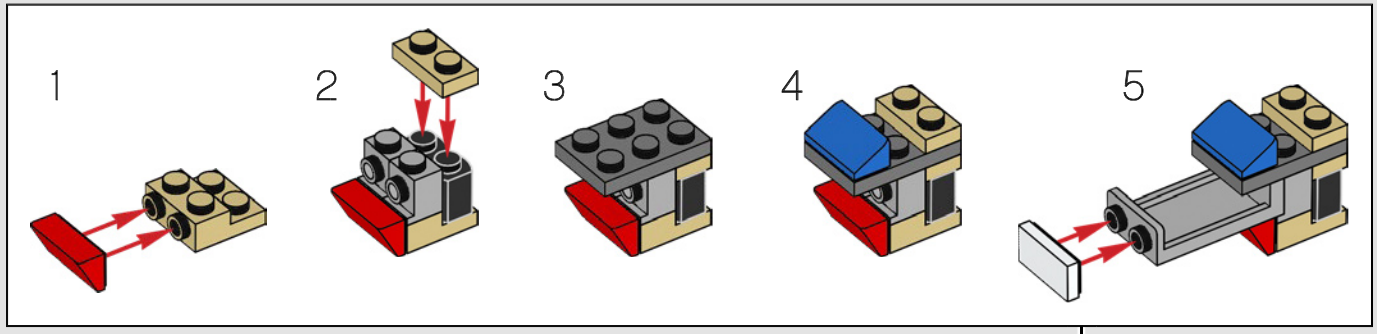

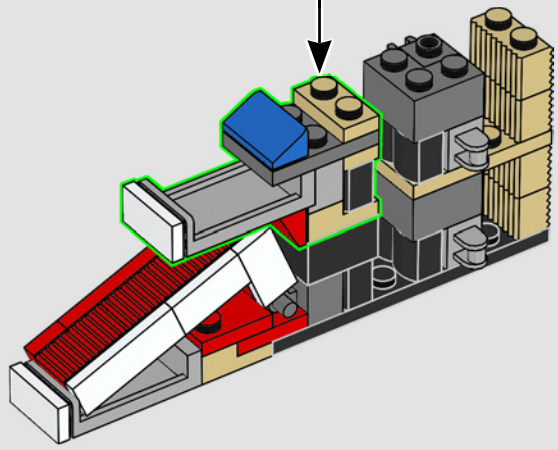

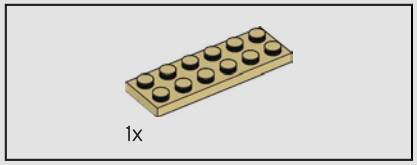

55

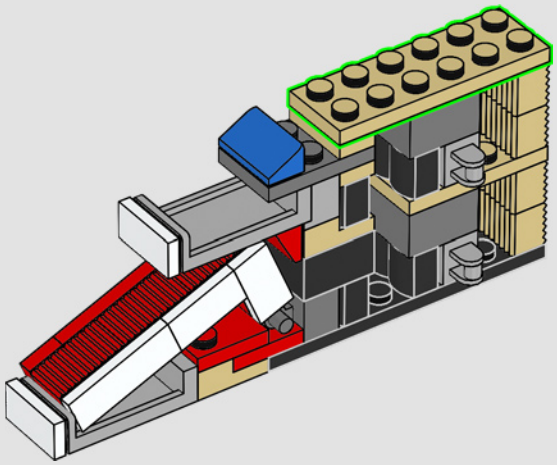

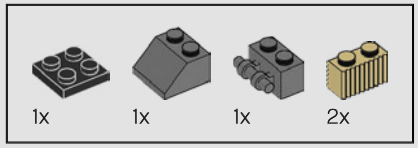

56

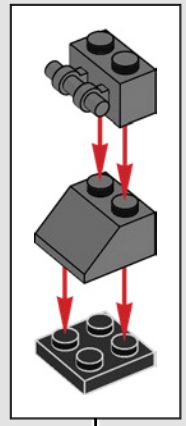

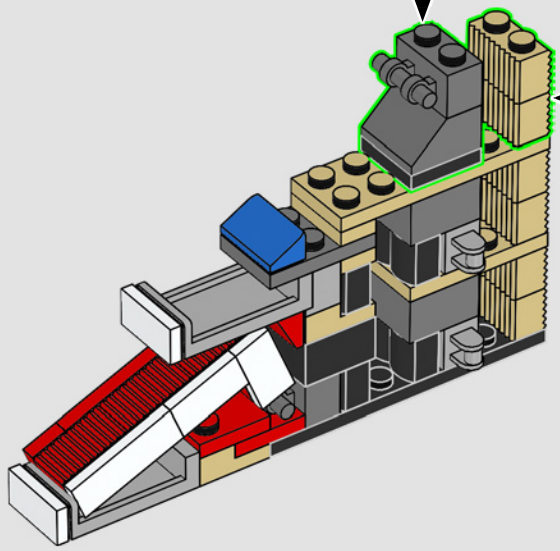

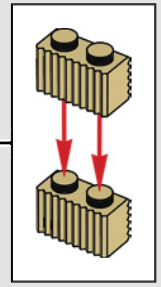

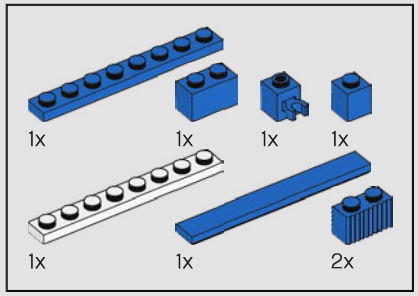

57

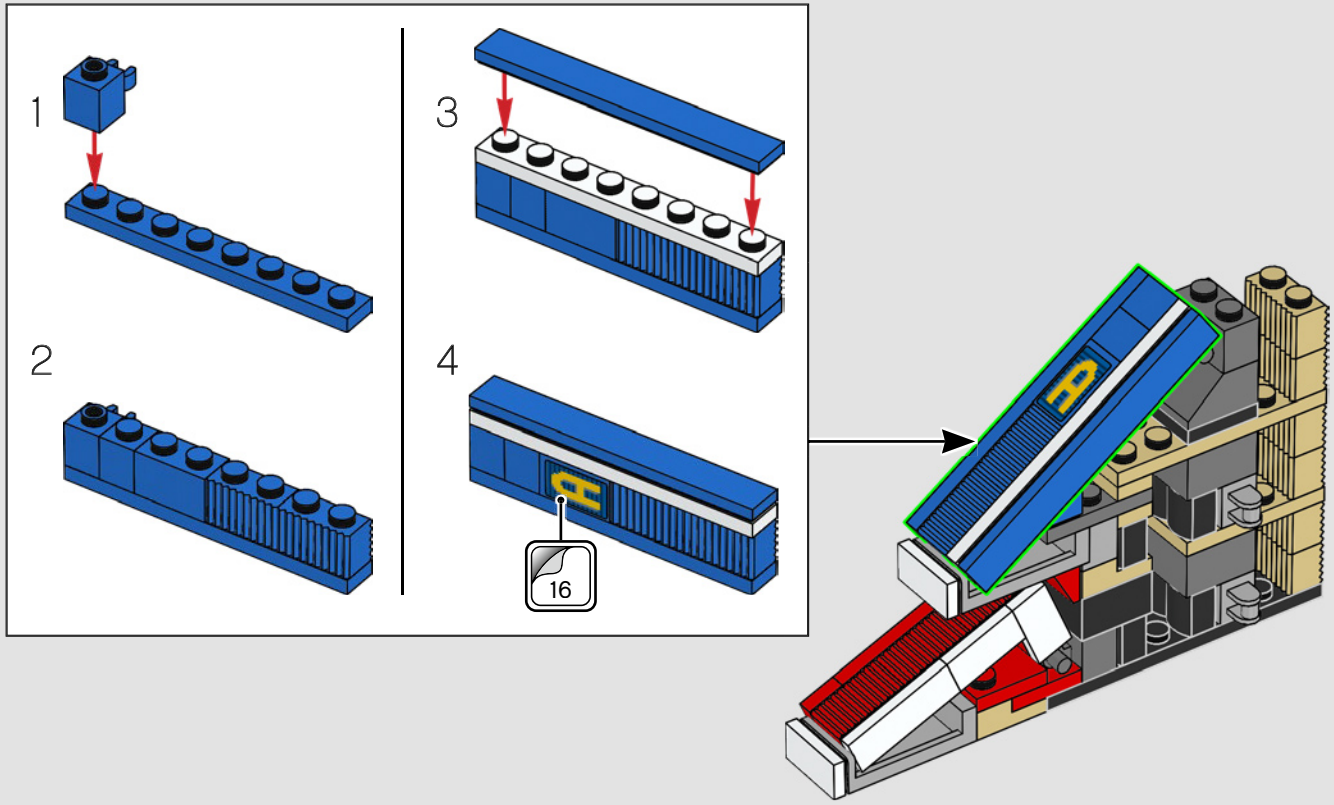

The original founding members of the Club came from Switzerland, Germany, England and Spain.

Les membres fondateurs du club venaient de Suisse, d'Allemagne, d'Angleterre et d'Espagne.

Los socios fundadores del Club procedían de Suiza, Alemania, Inglaterra y España.

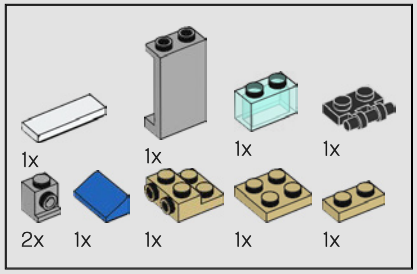

58

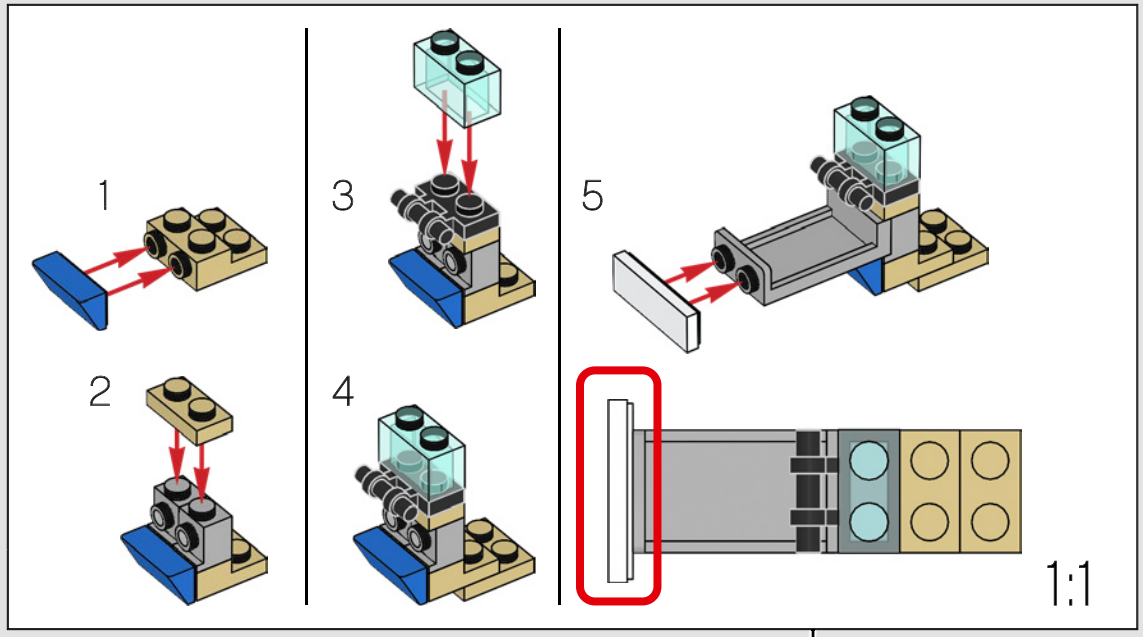

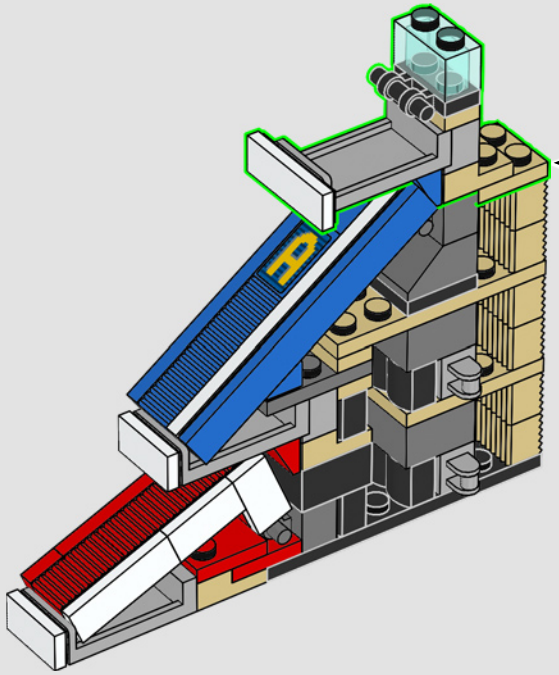

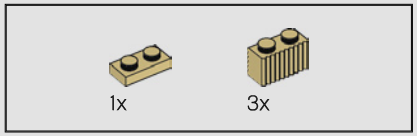

59

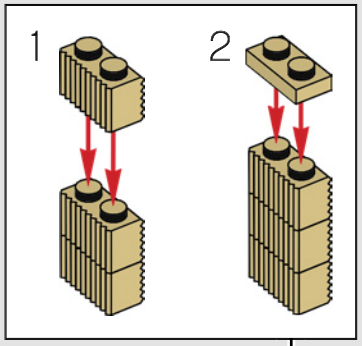

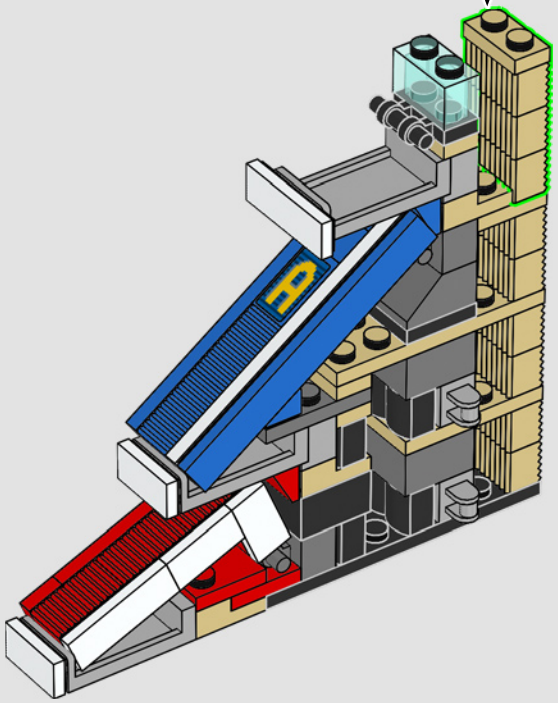

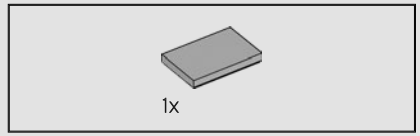

60

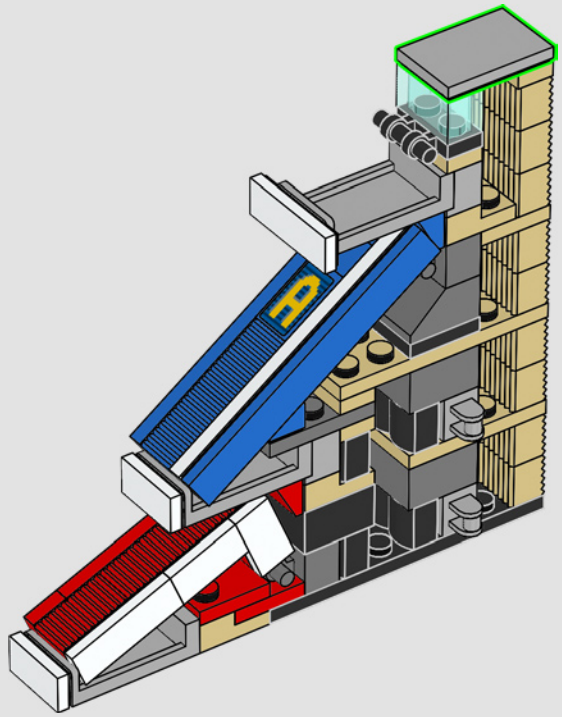

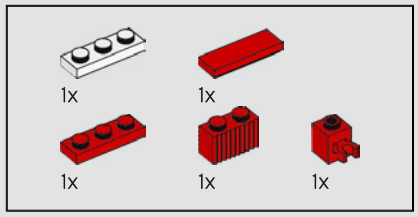

61

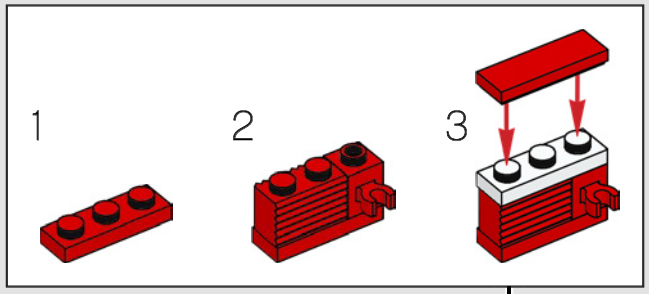

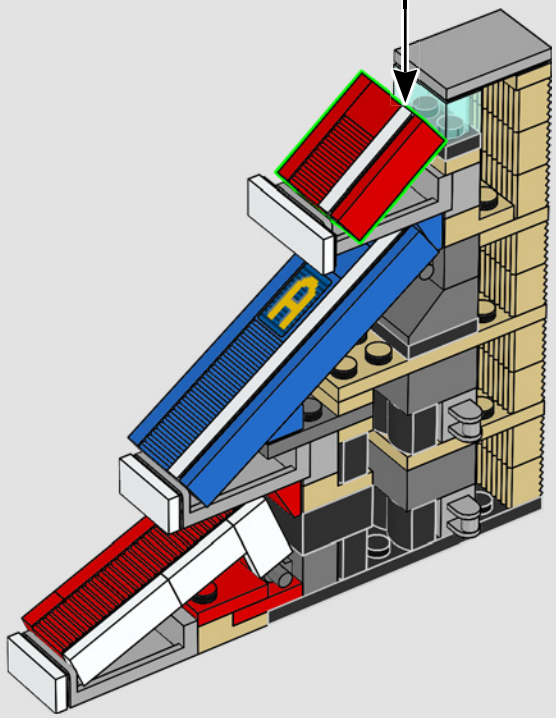

62

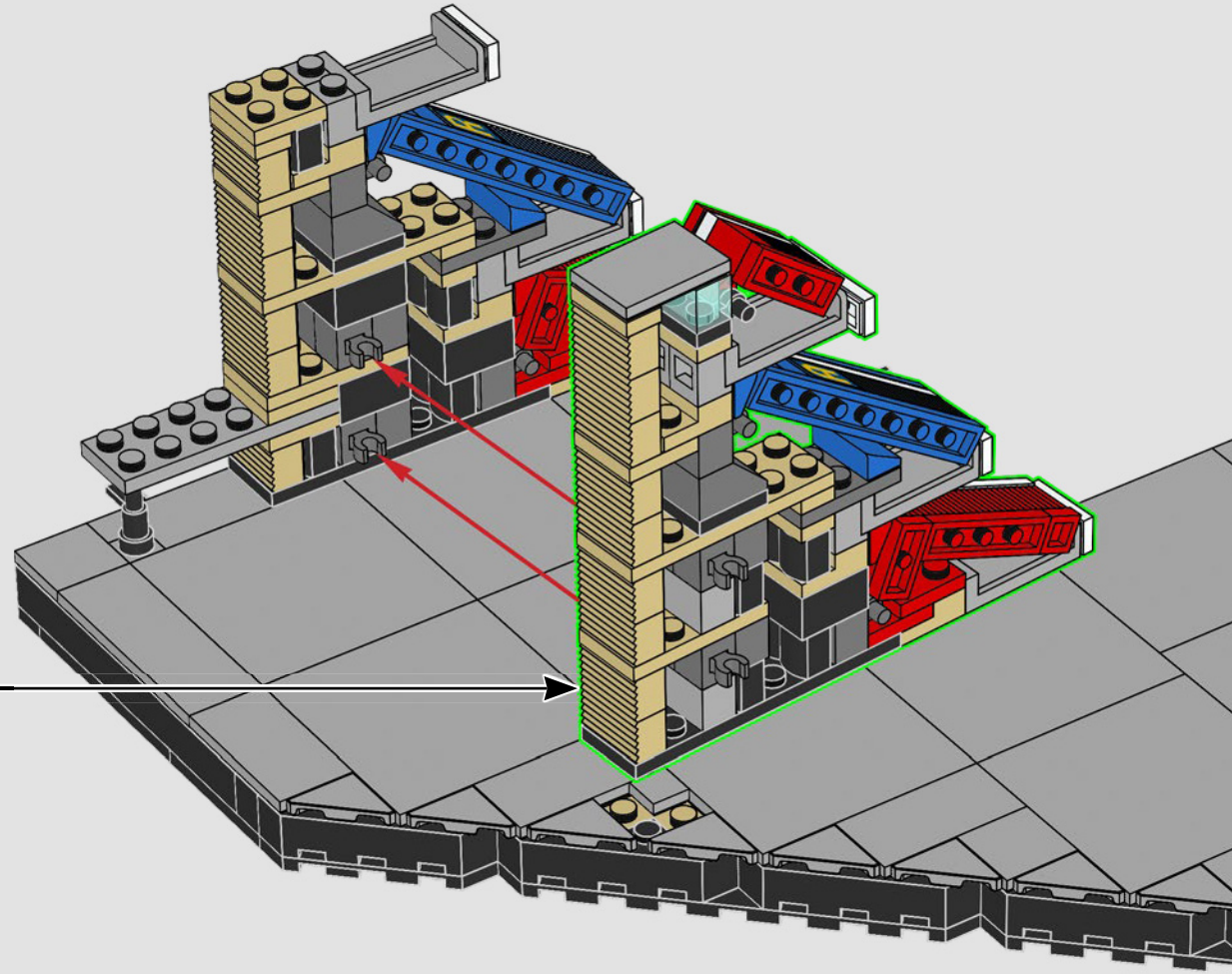

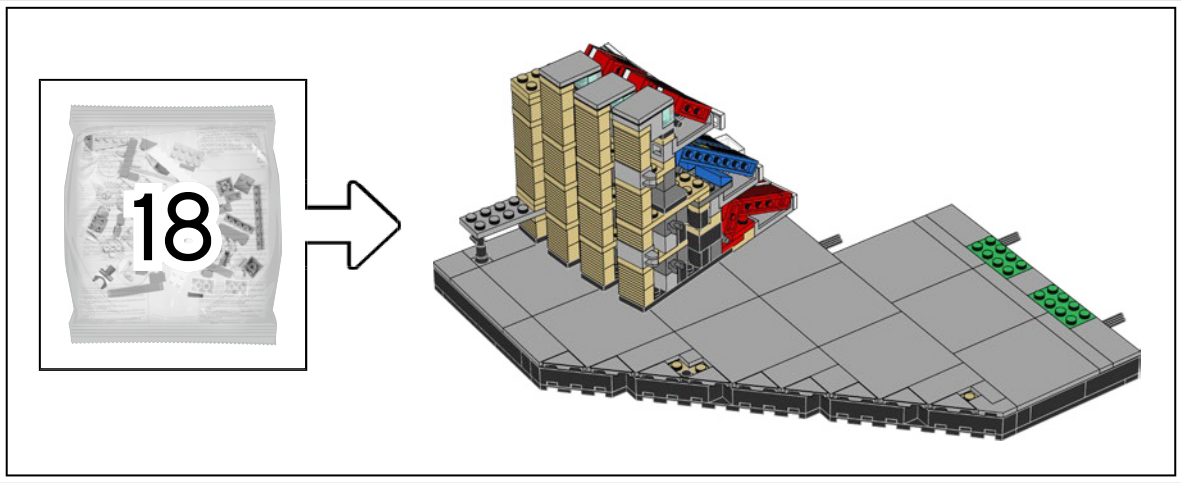

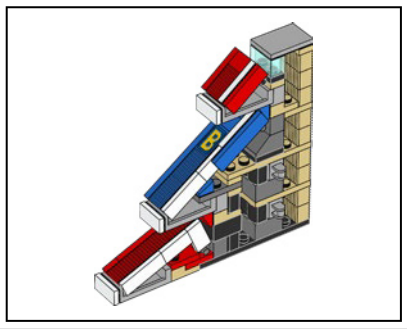

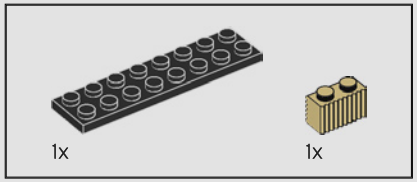

63

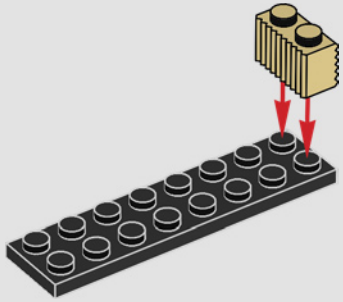

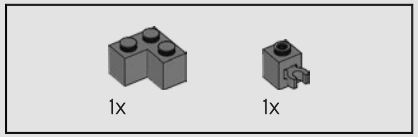

64

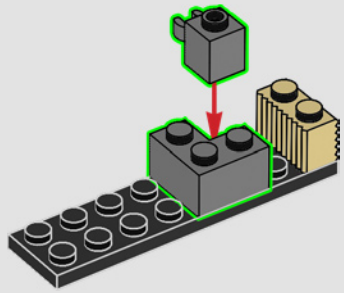

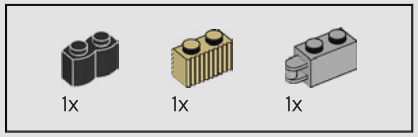

65

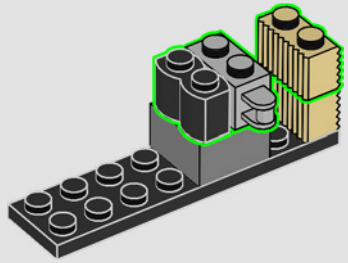

66

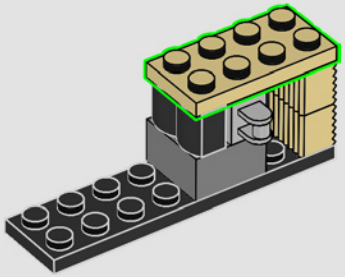

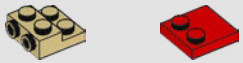

67

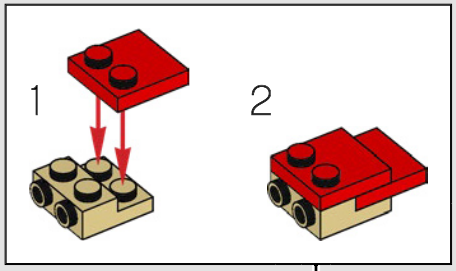

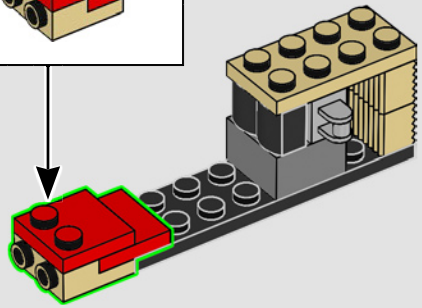

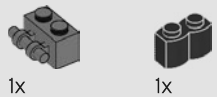

68

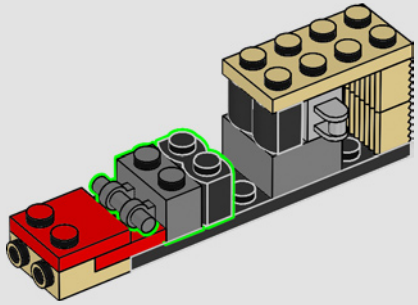

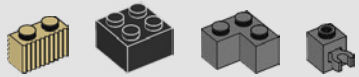

69

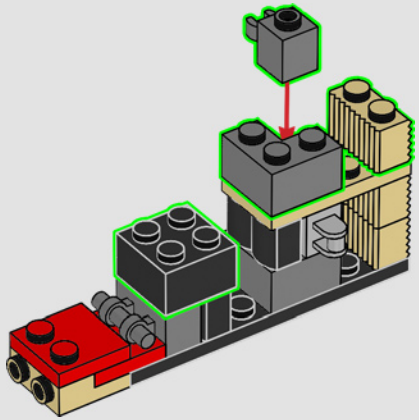

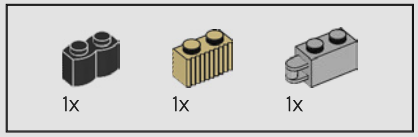

70

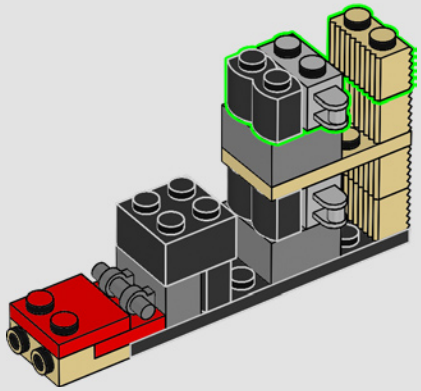

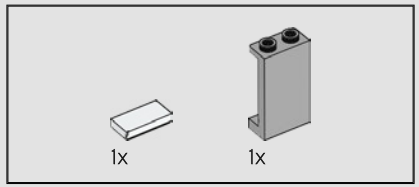

71

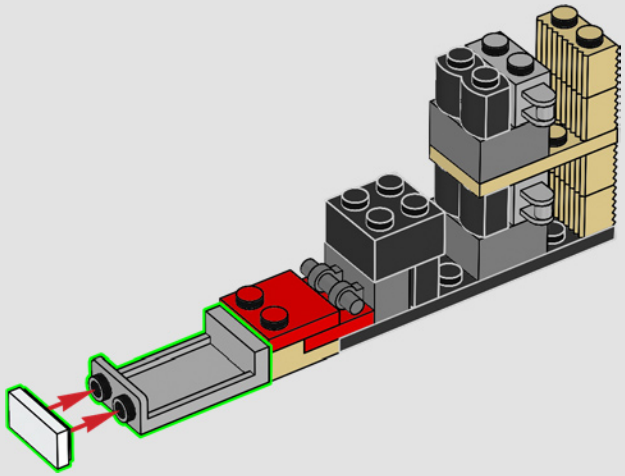

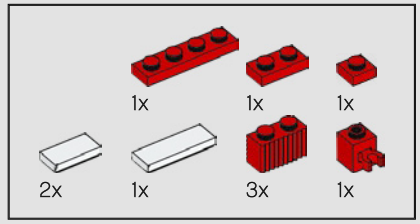

72

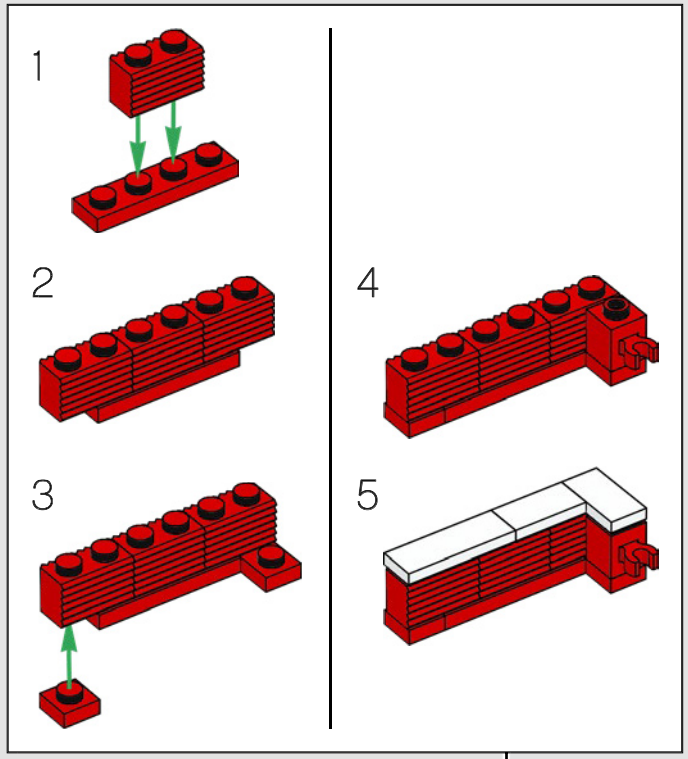

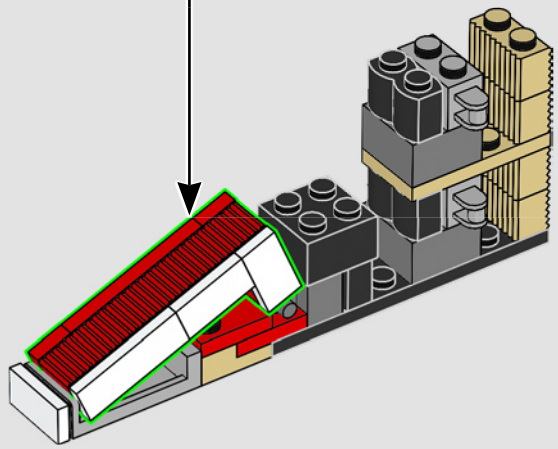

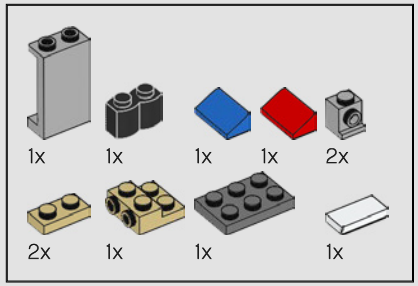

73

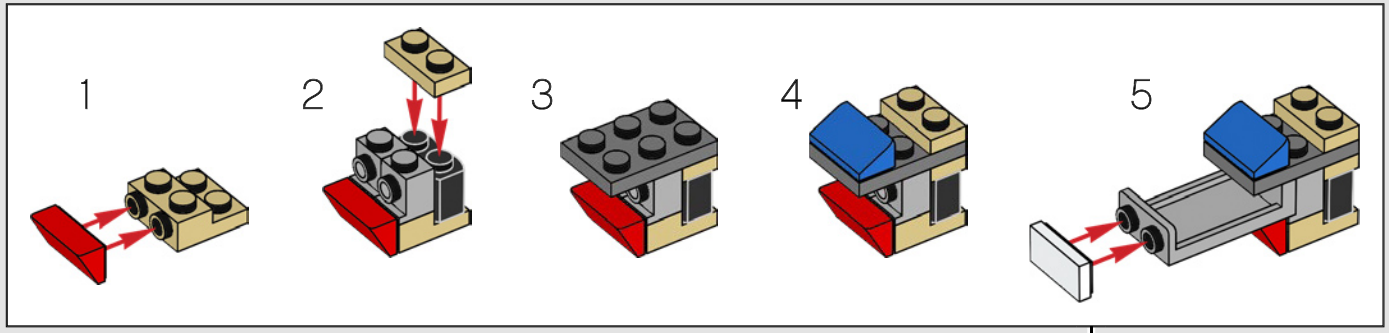

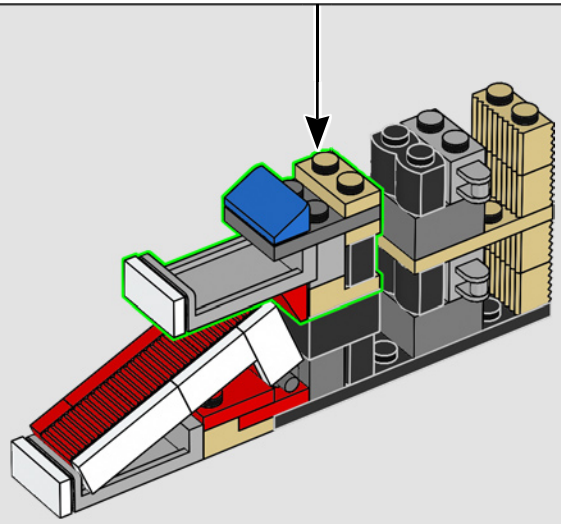

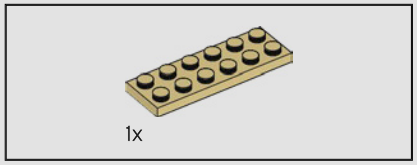

74

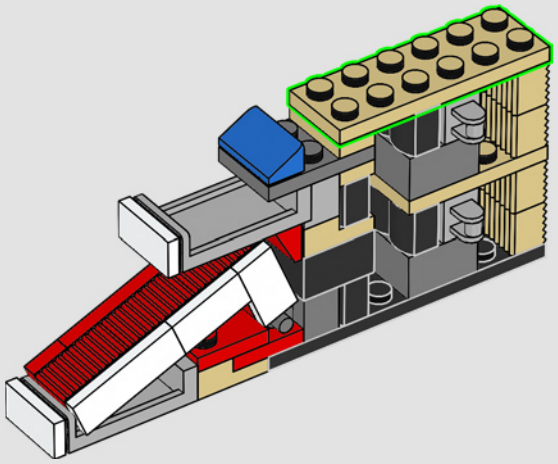

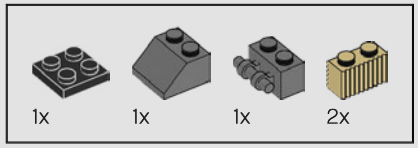

75

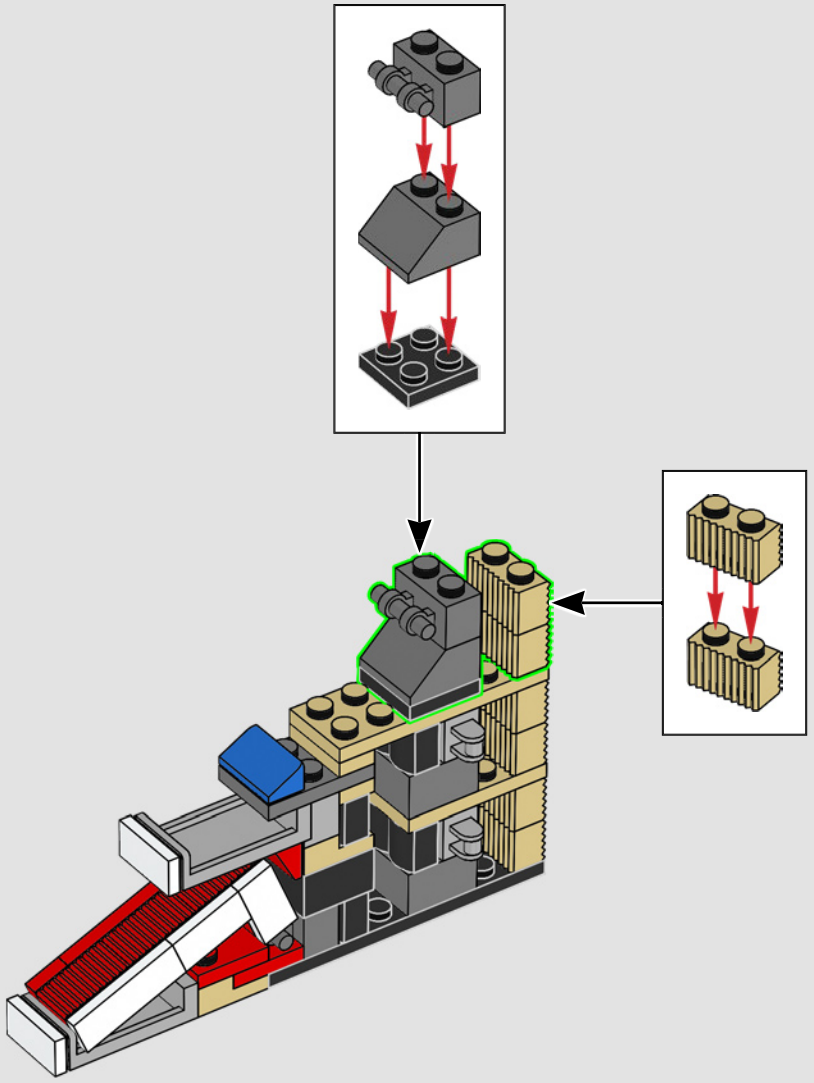

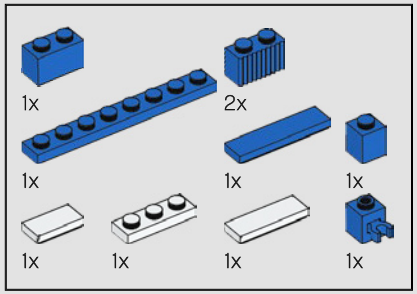

76

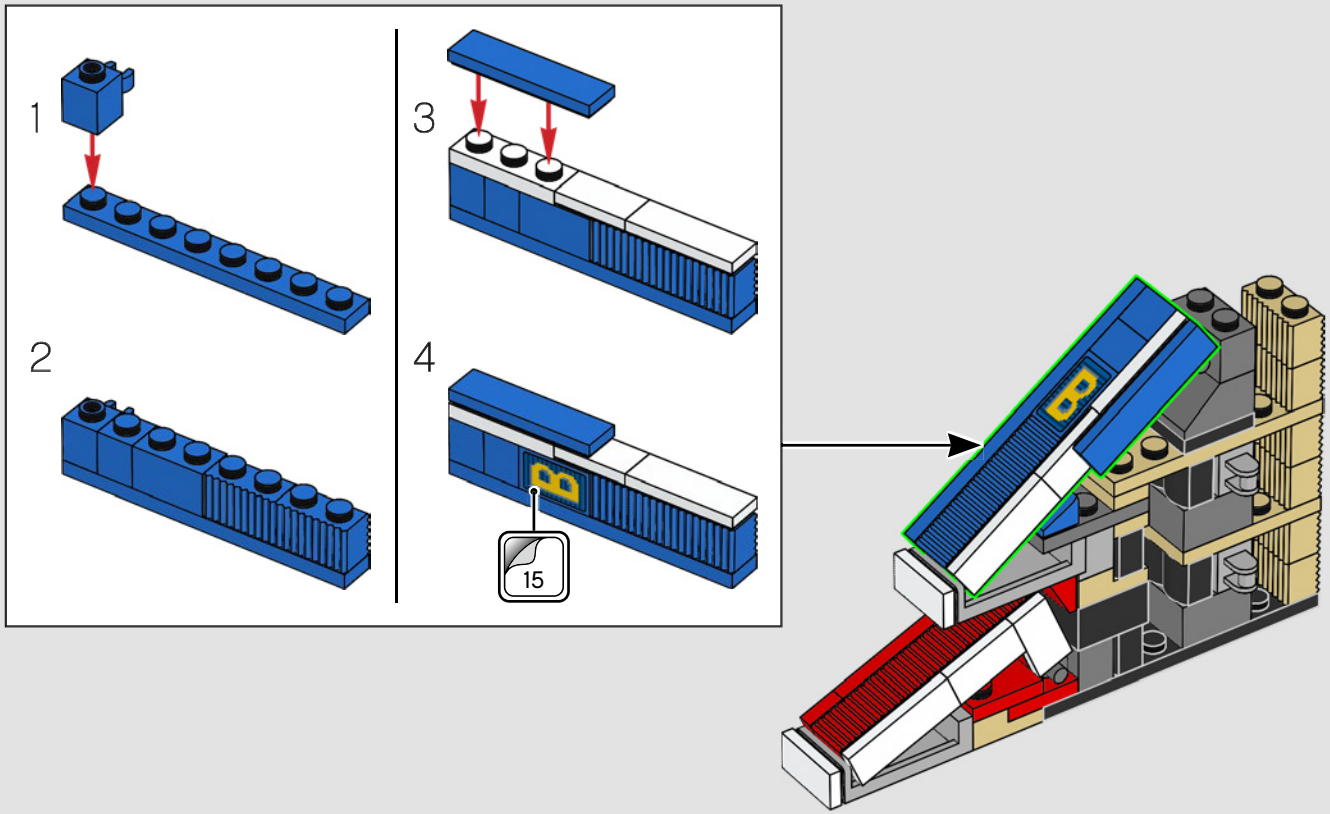

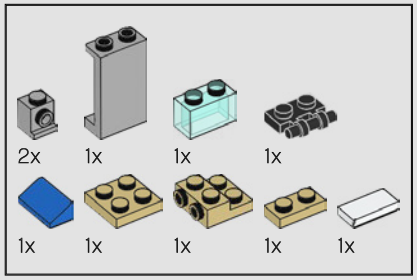

77

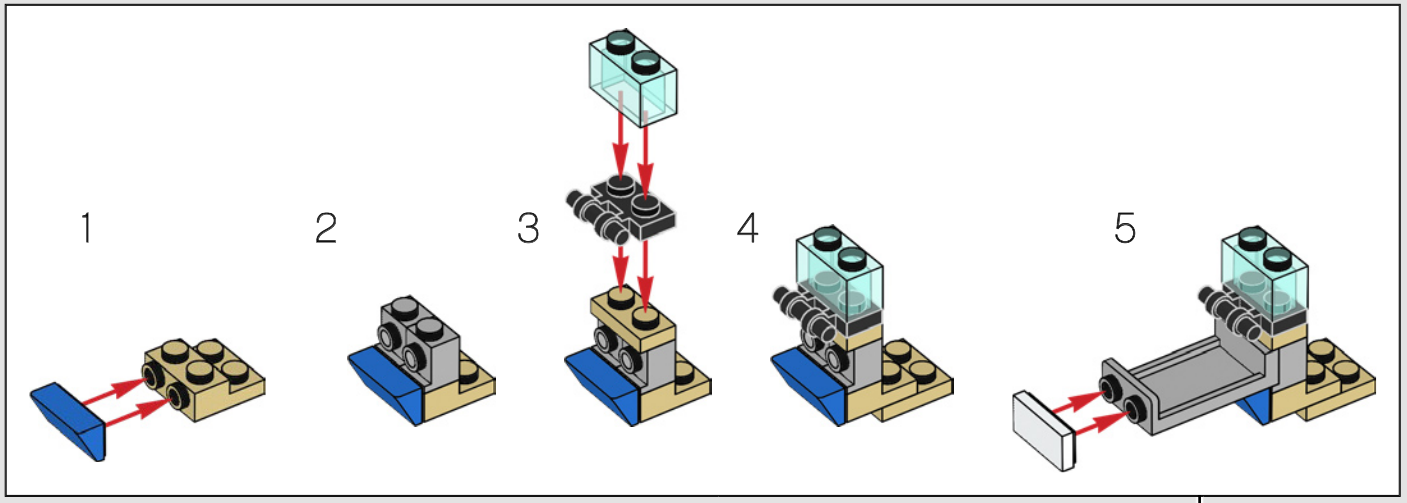

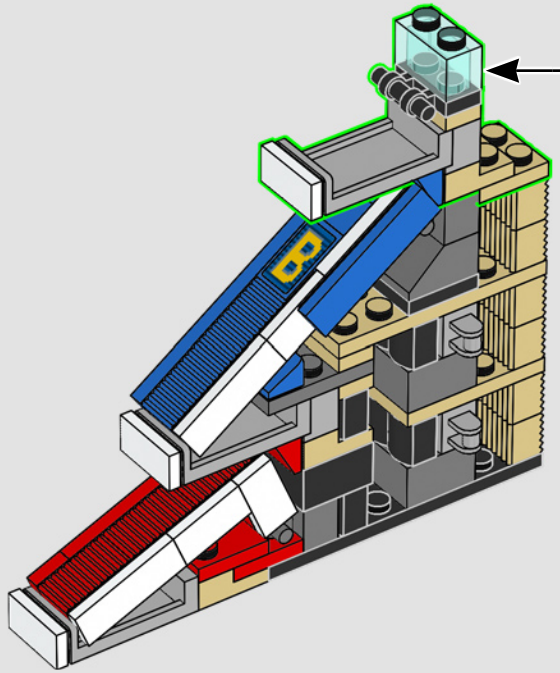

78

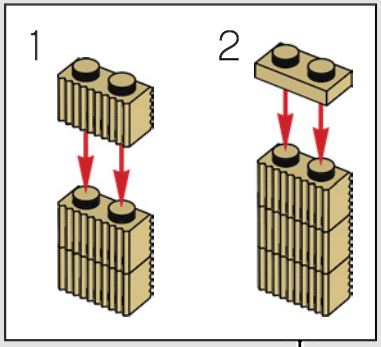

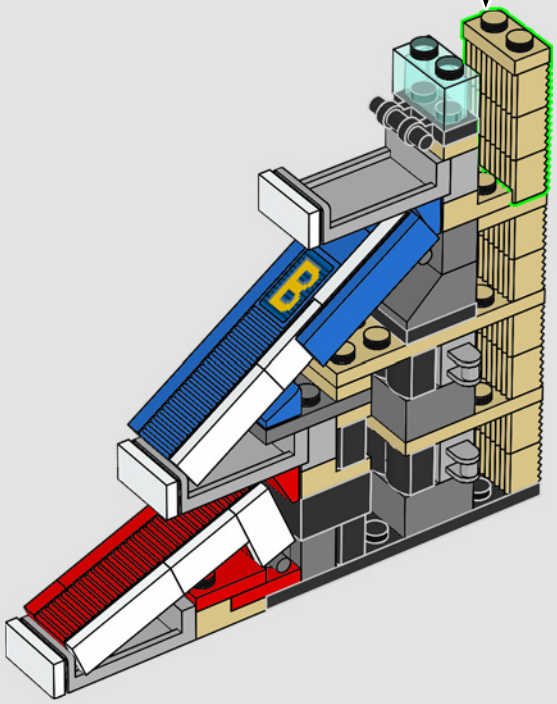

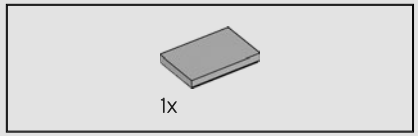

79

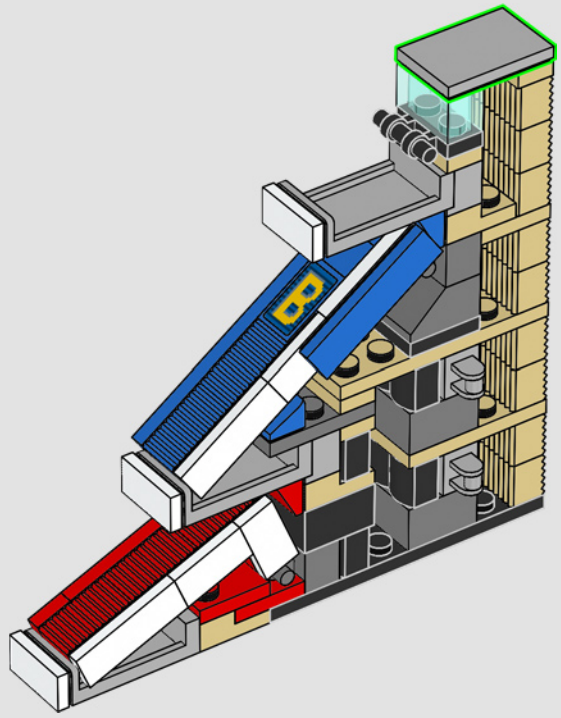

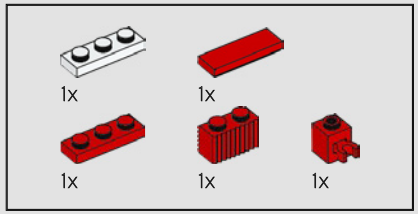

80

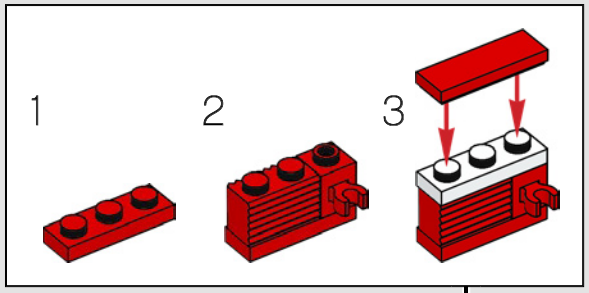

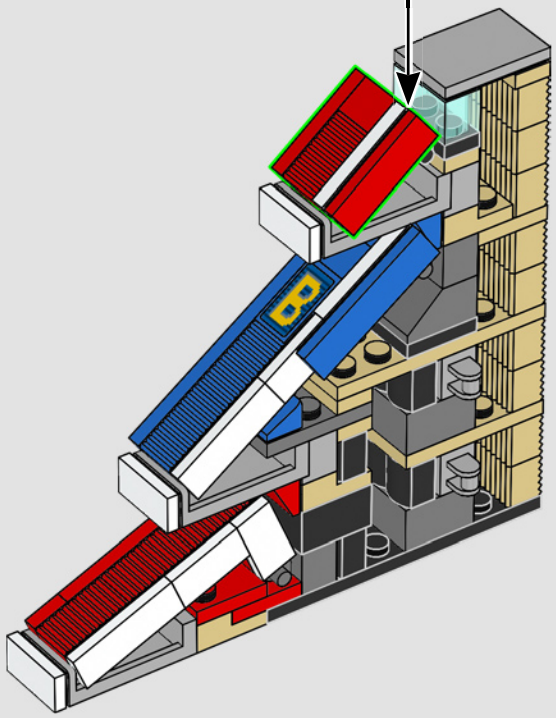

81

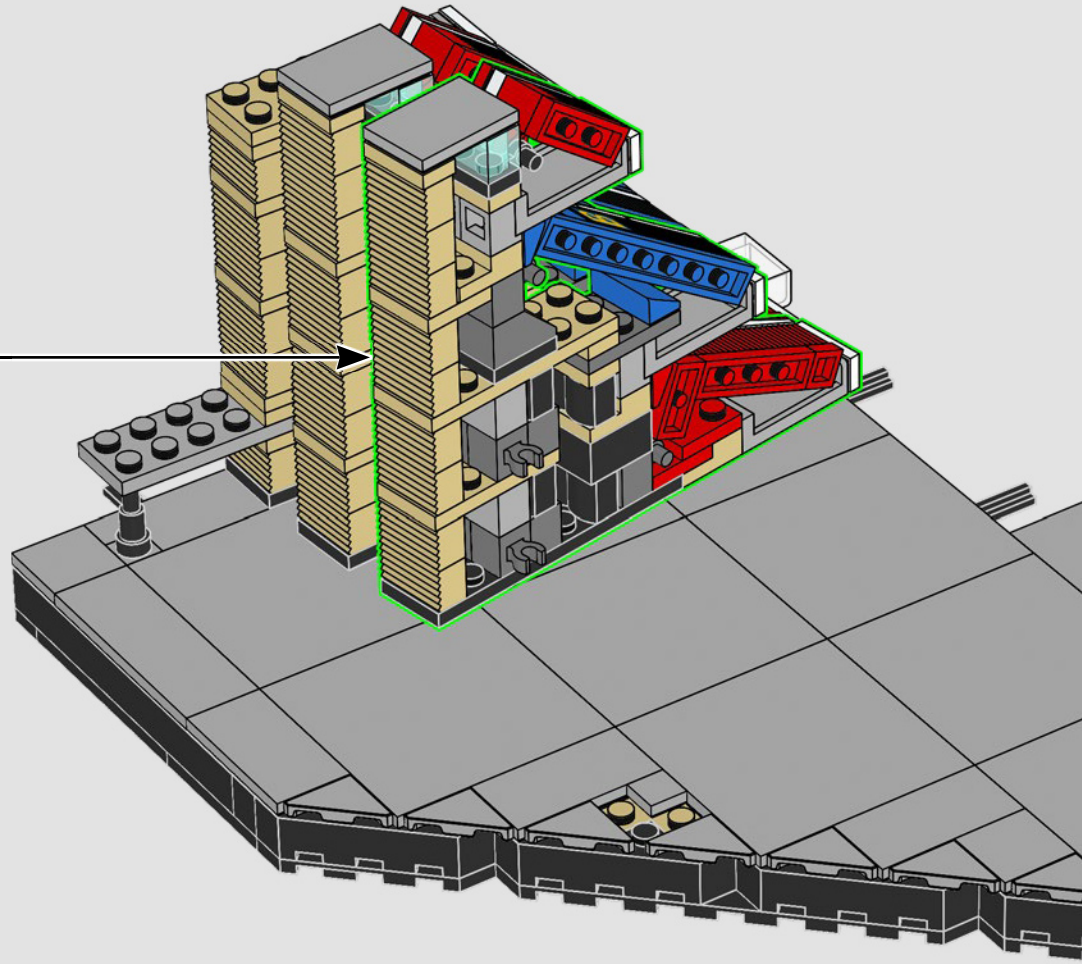

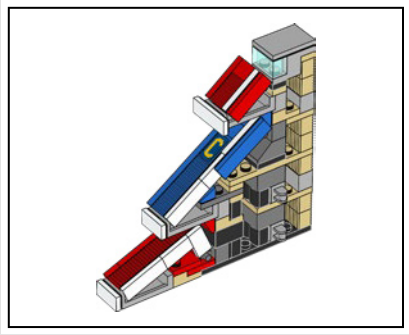

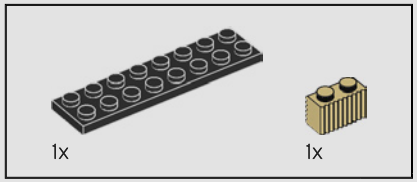

82

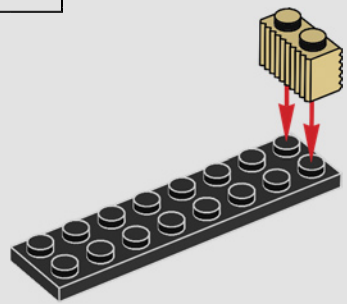

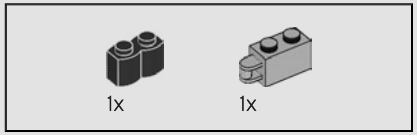

83

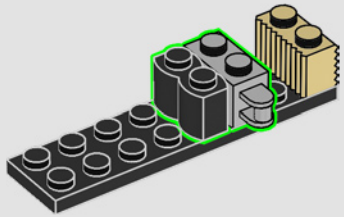

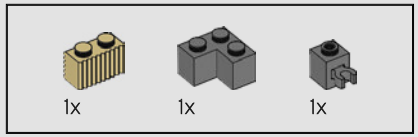

84

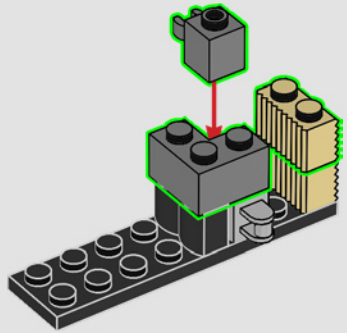

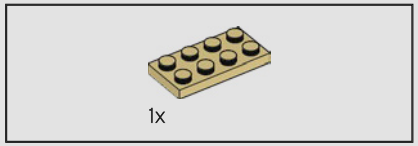

85

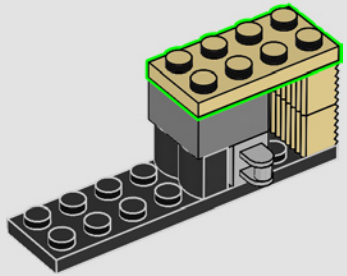

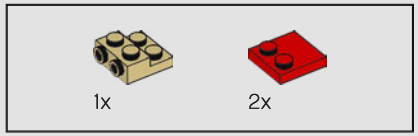

86

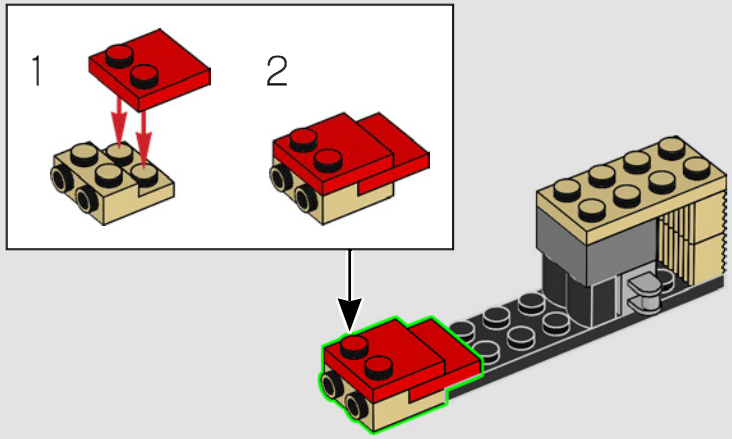

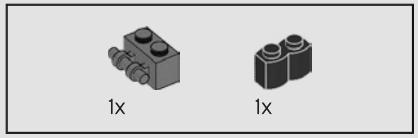

87

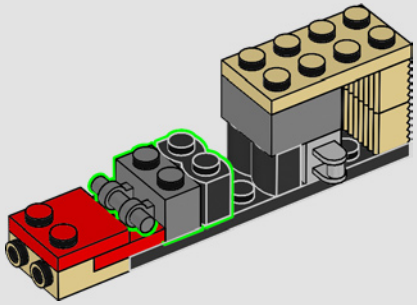

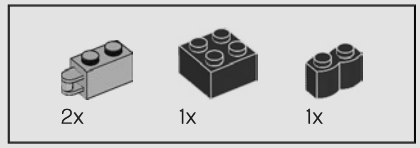

88

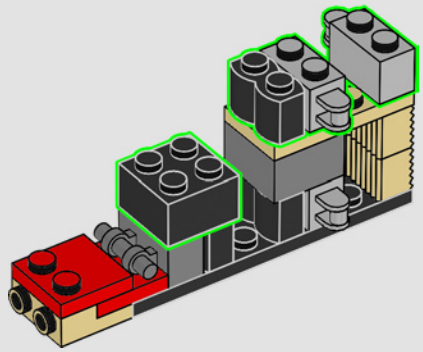

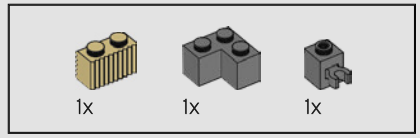

89

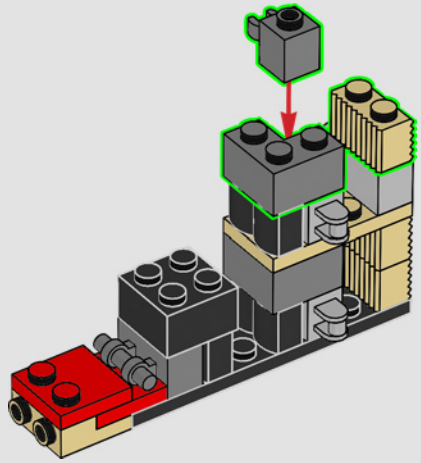

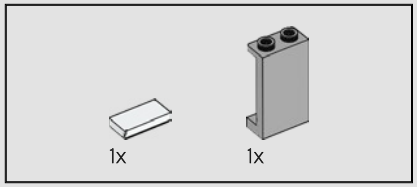

90

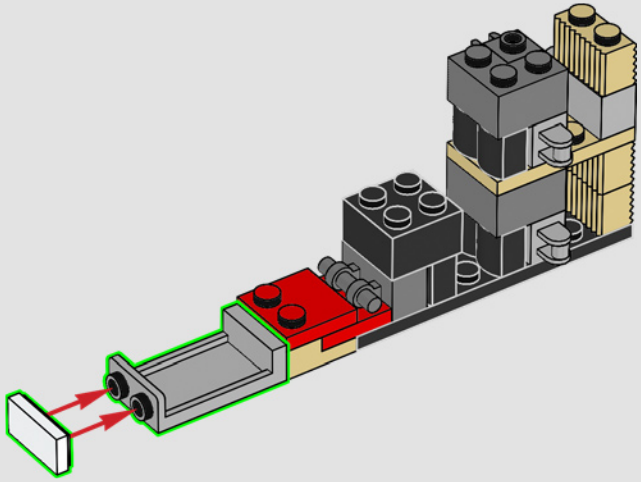

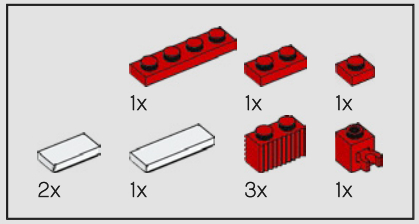

91

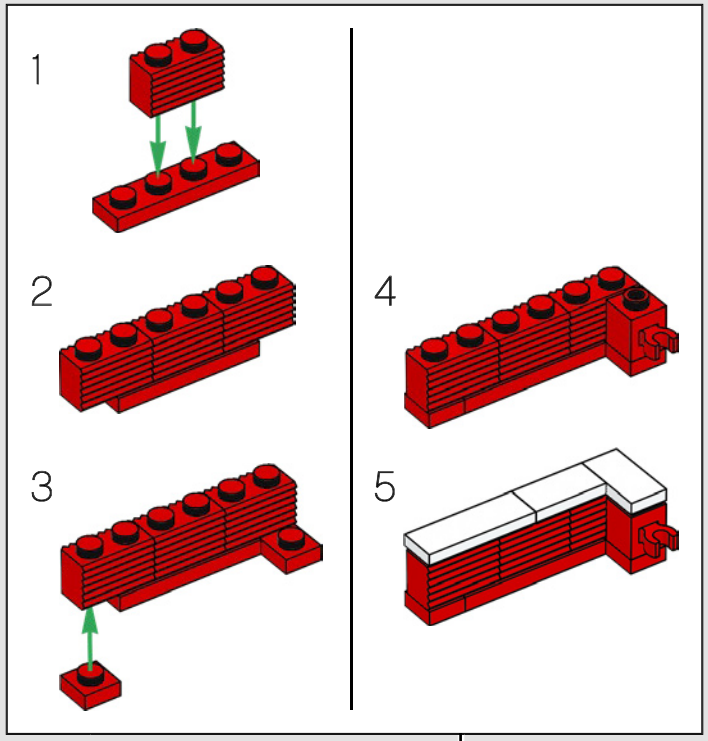

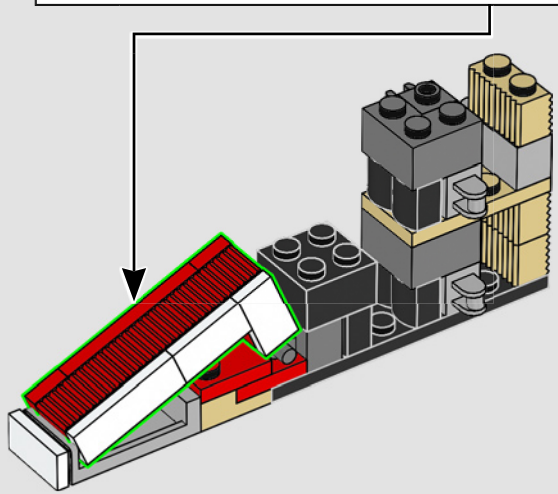

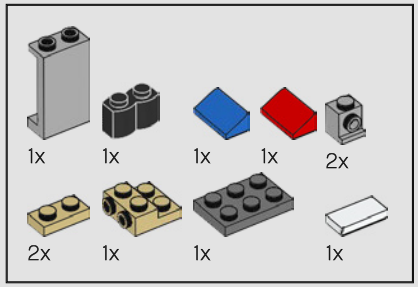

92

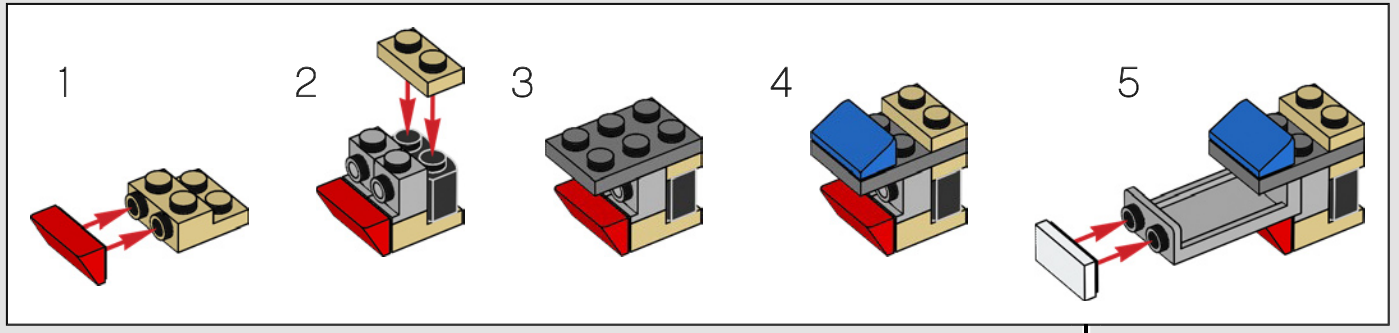

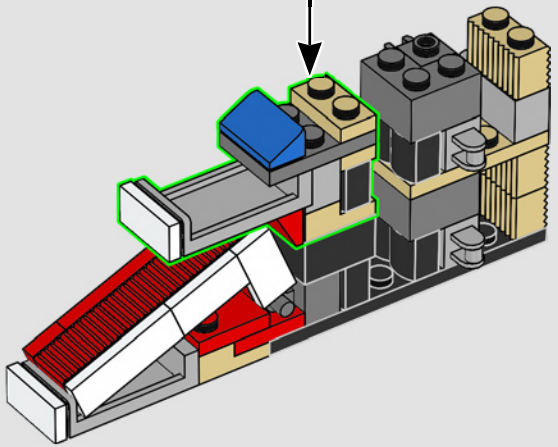

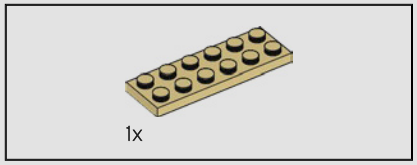

93

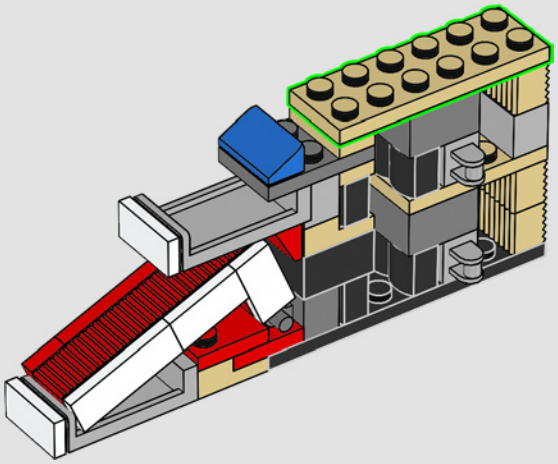

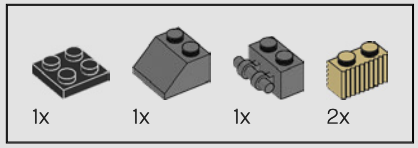

94

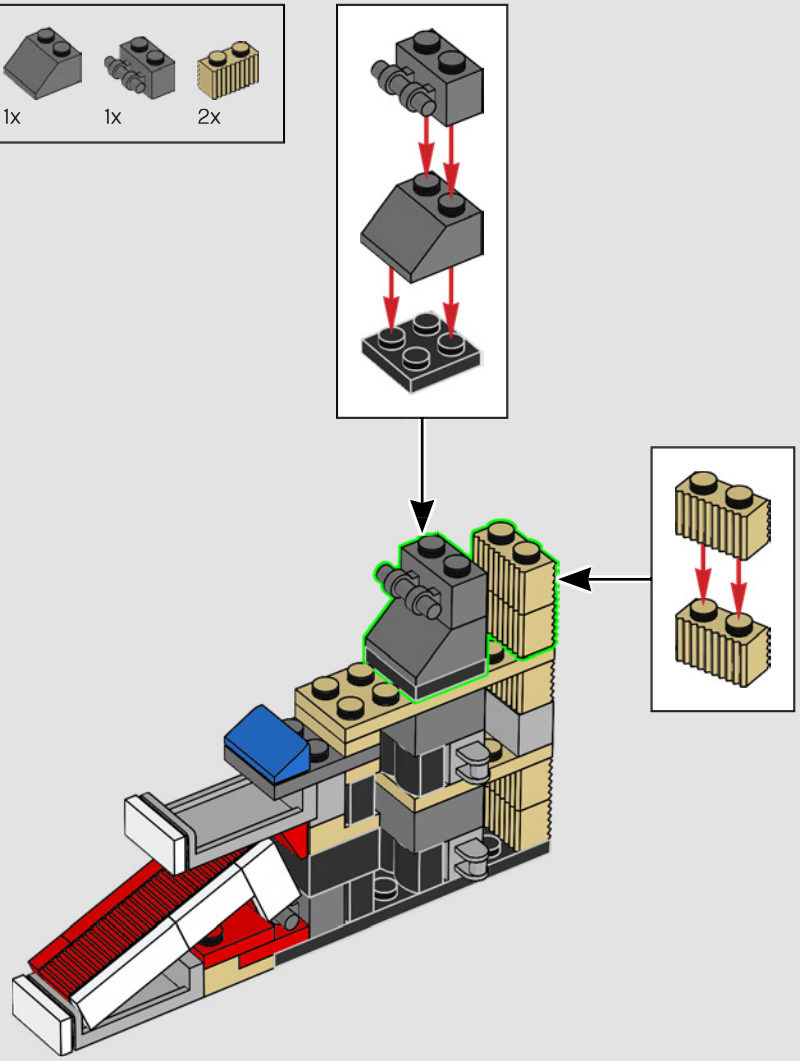

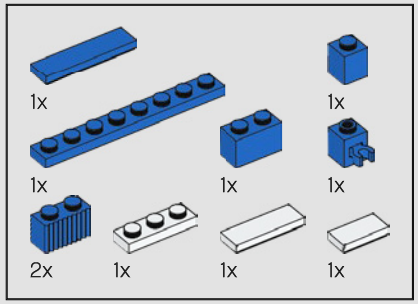

95

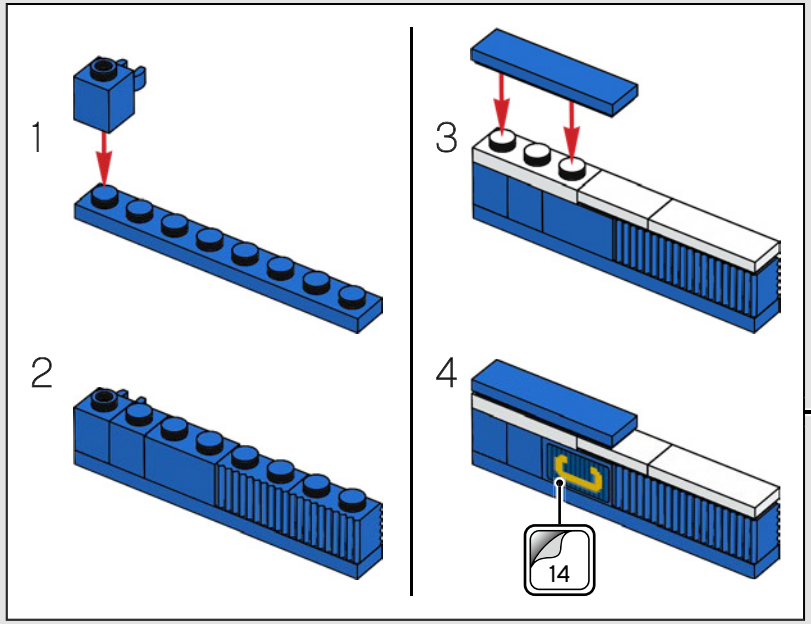

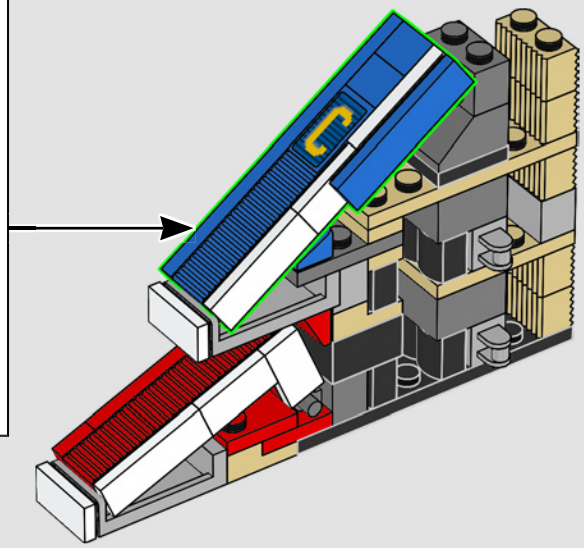

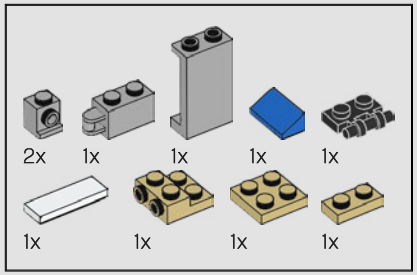

96

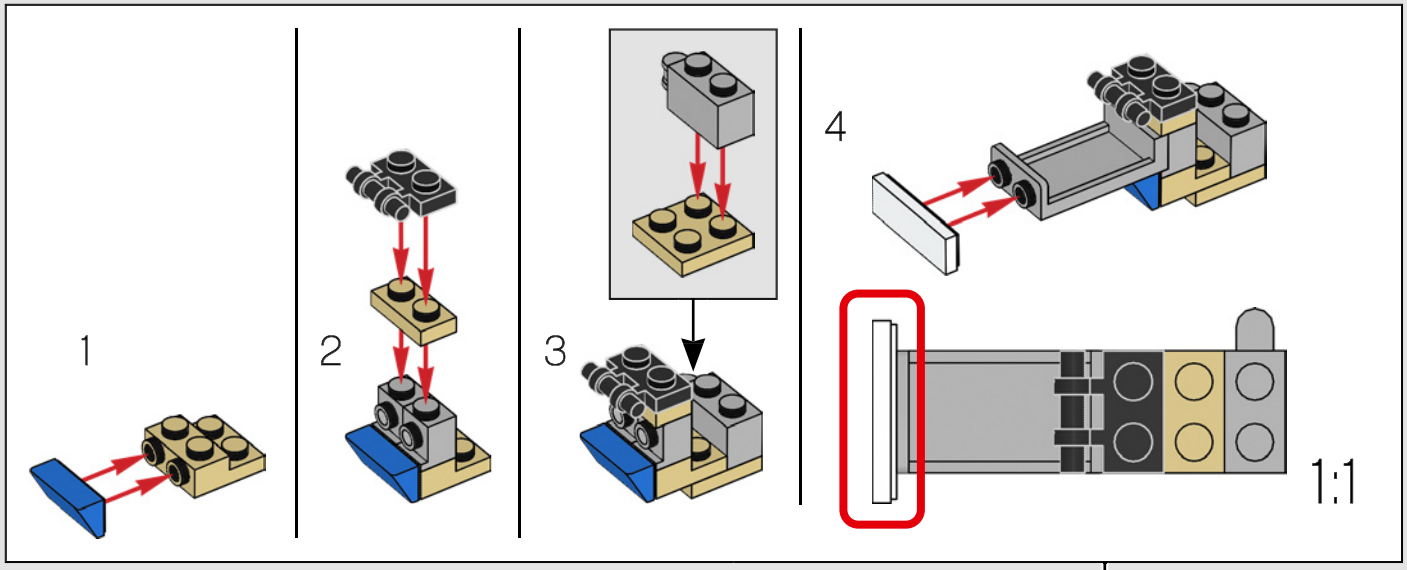

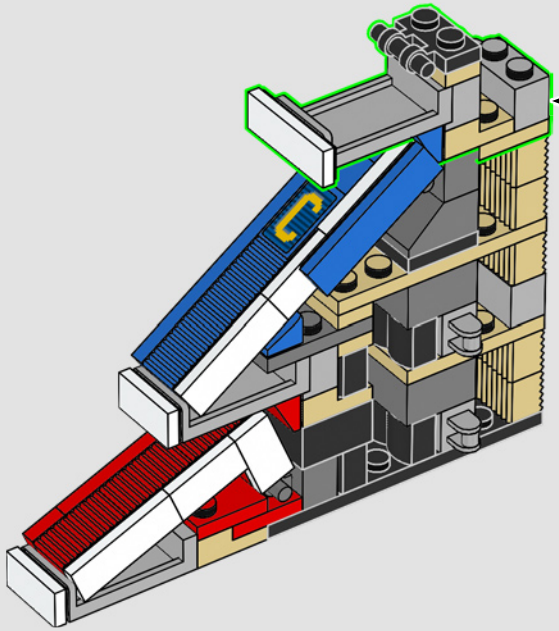

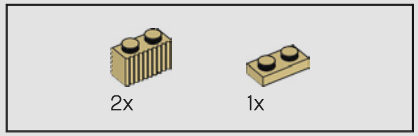

97

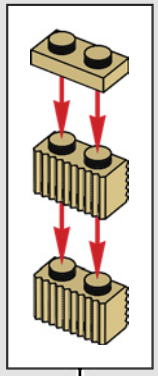

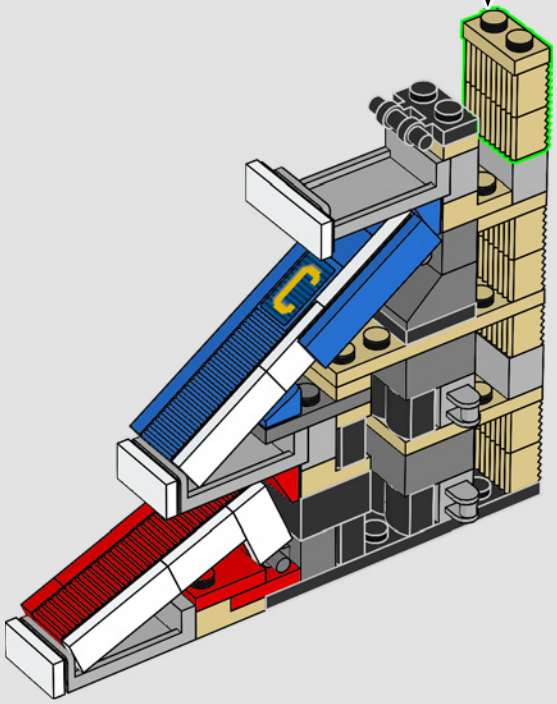

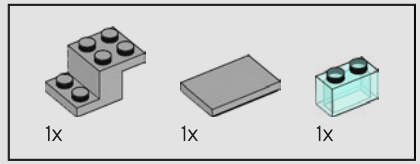

98

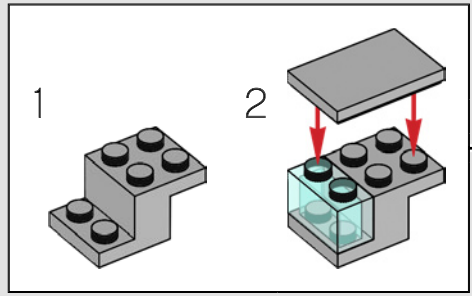

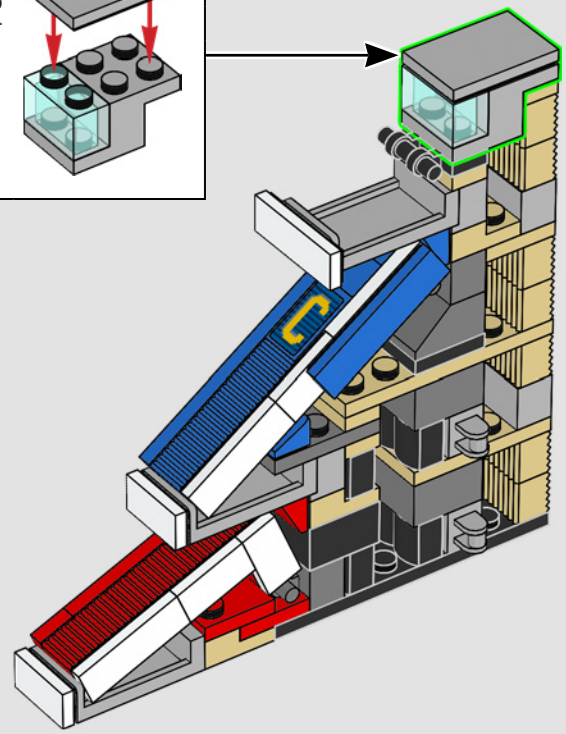

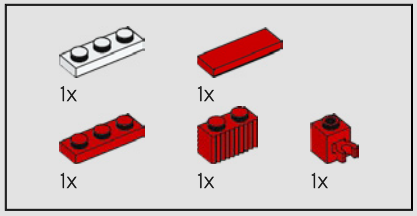

99

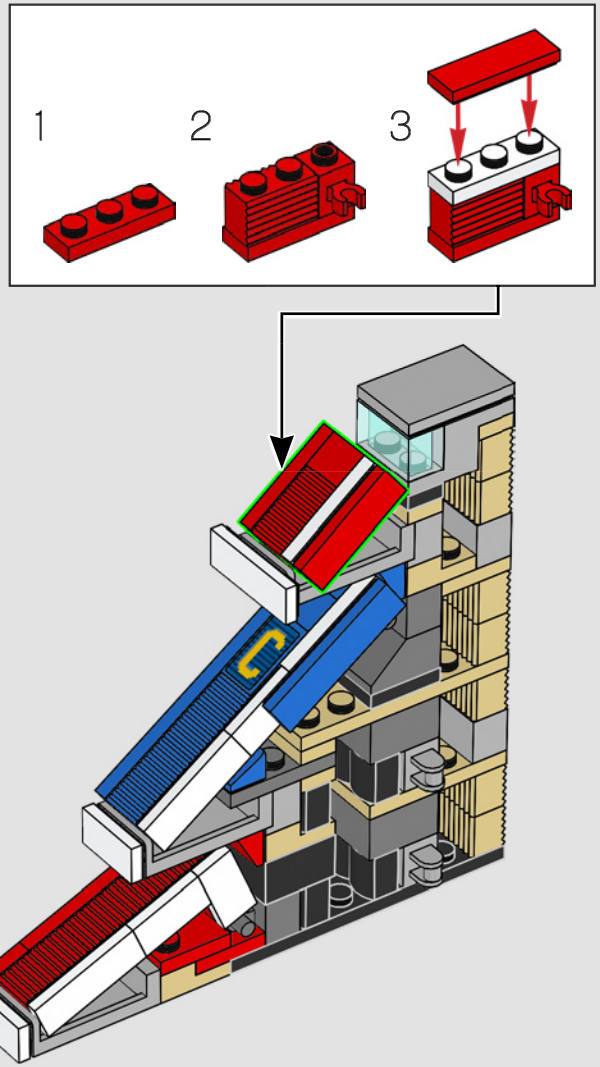

100

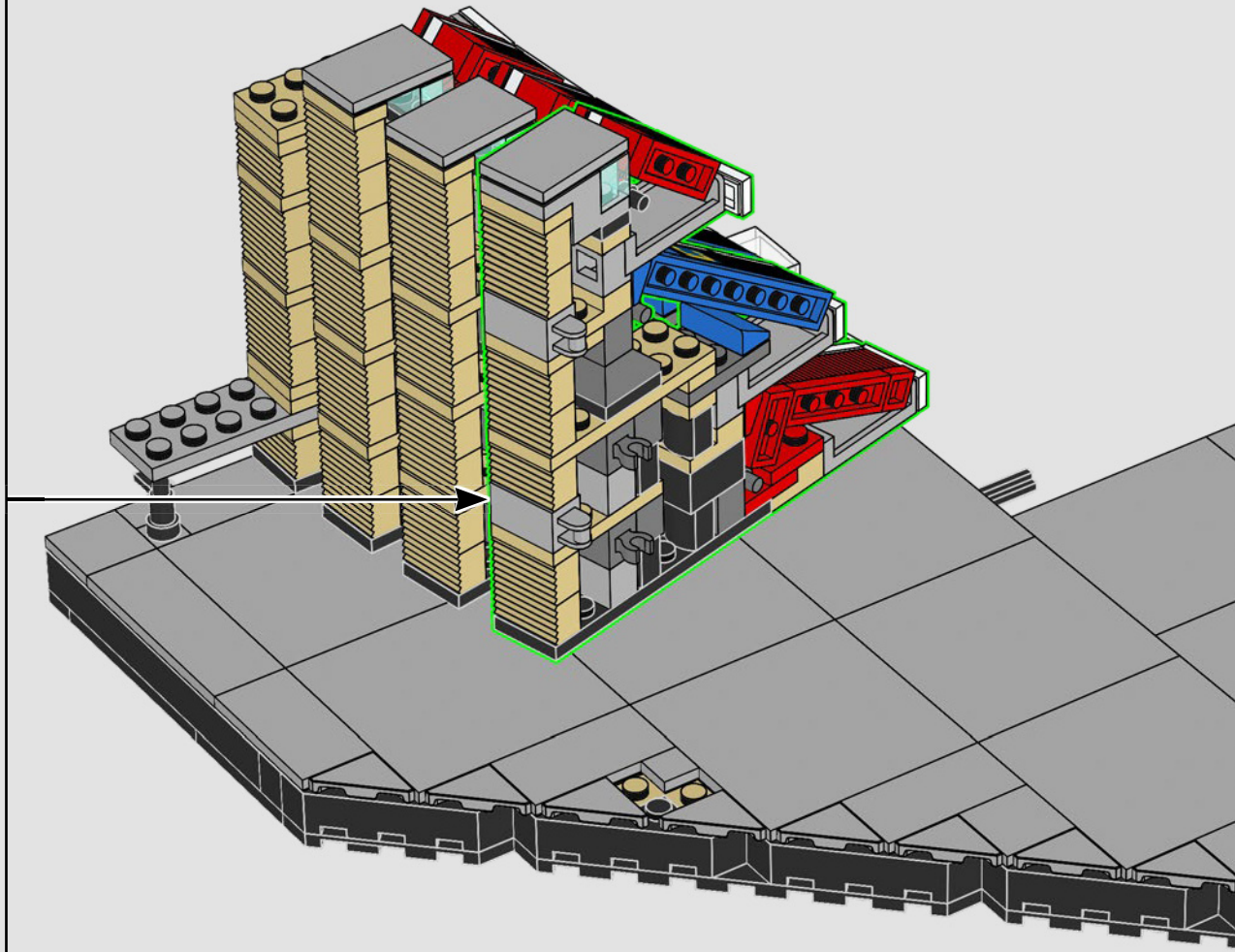

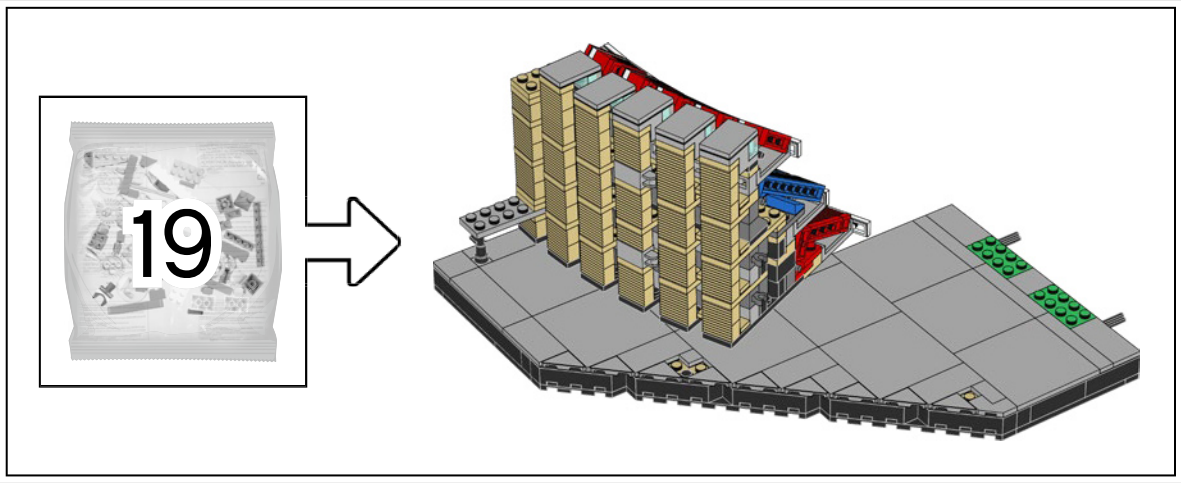

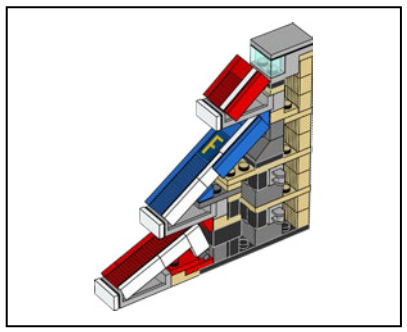

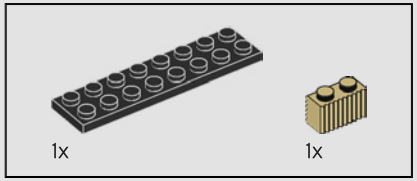

101

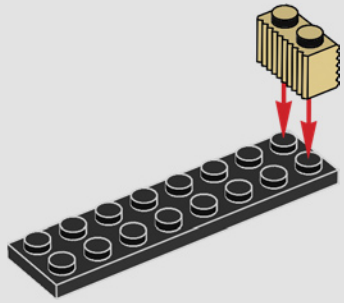

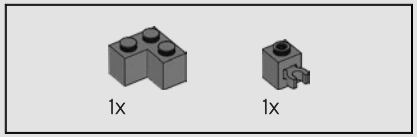

102

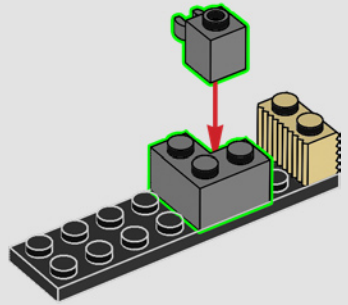

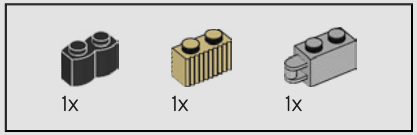

103

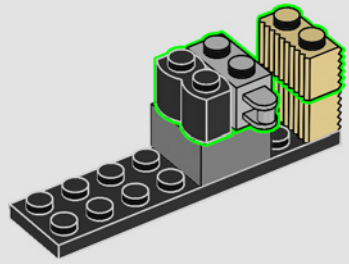

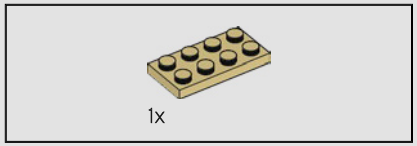

104

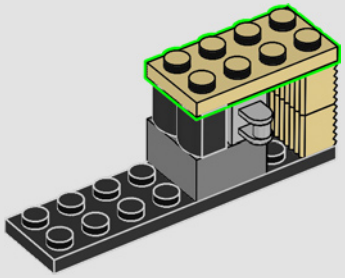

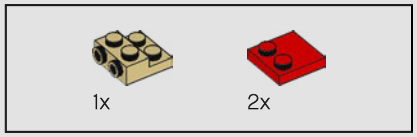

105

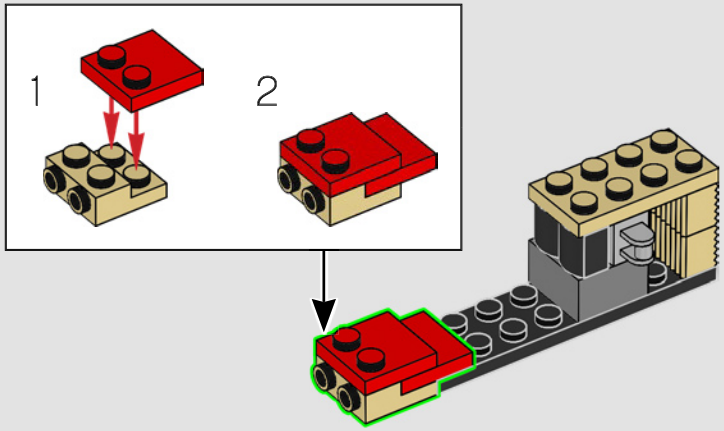

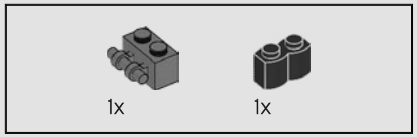

106

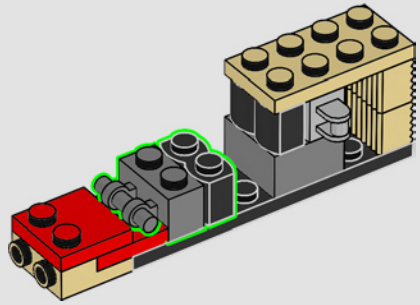

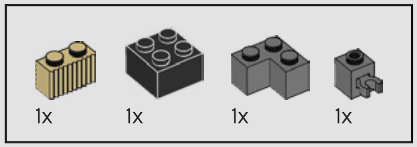

107

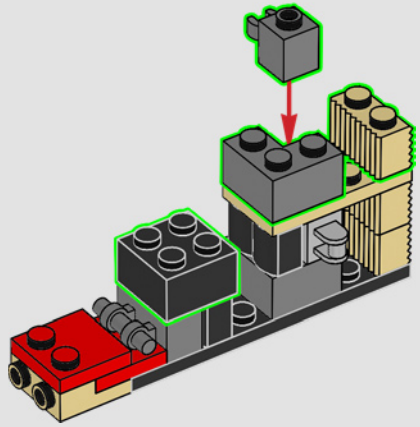

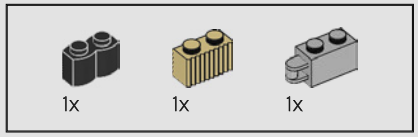

108

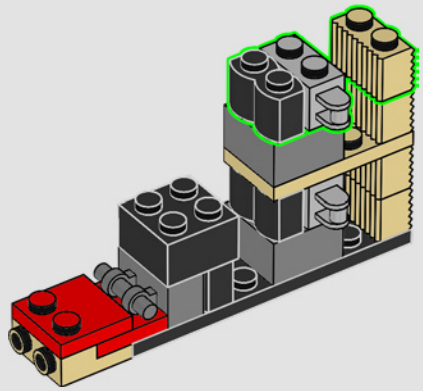

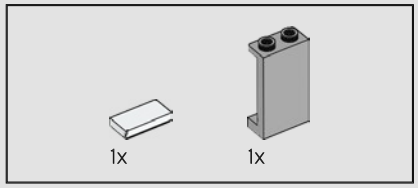

109

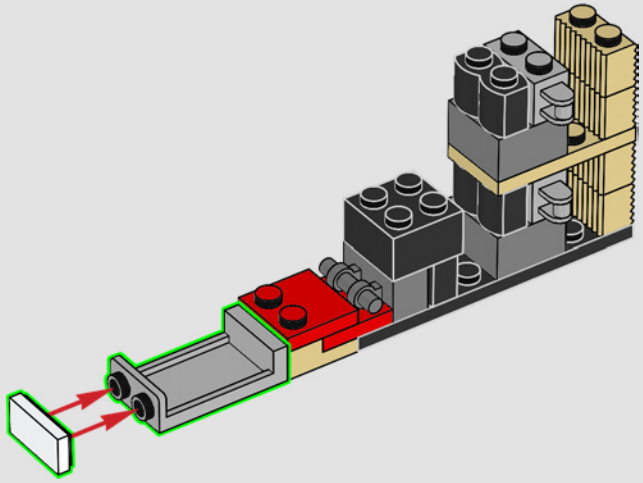

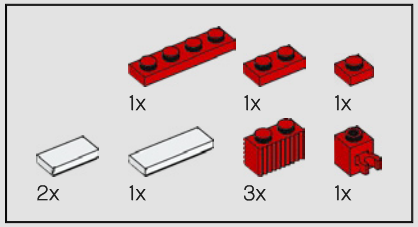

110

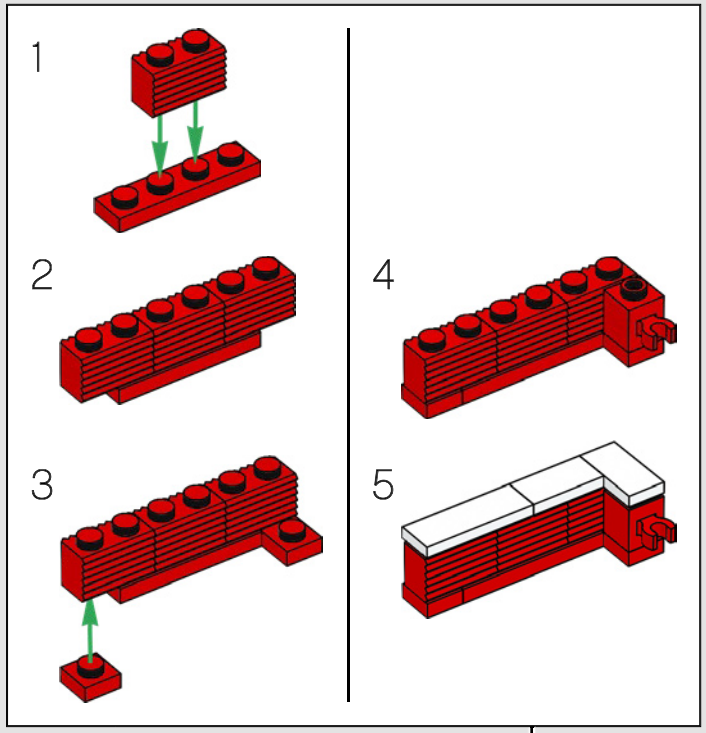

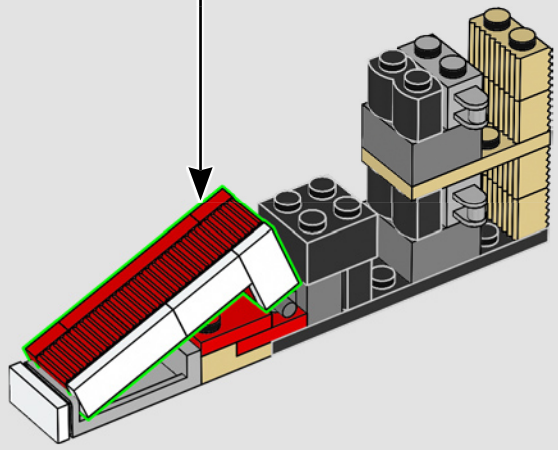

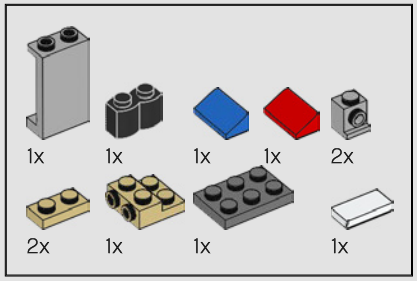

111

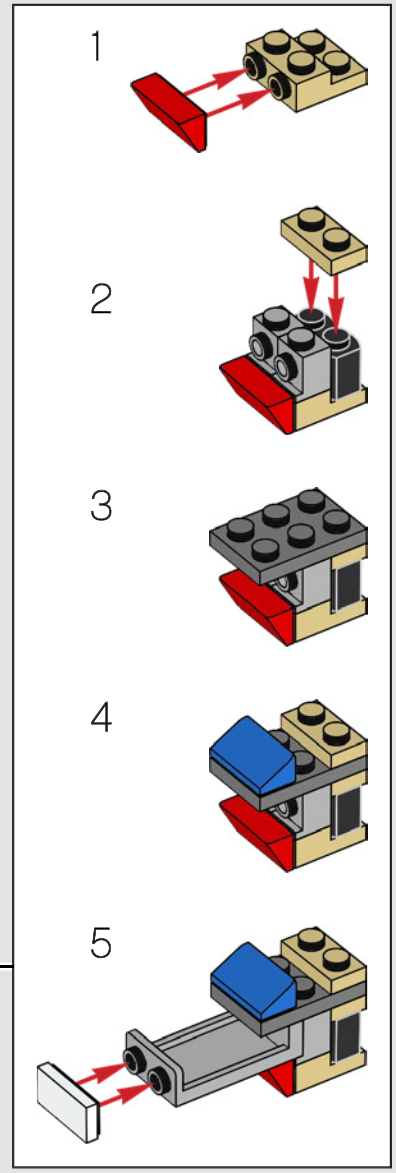

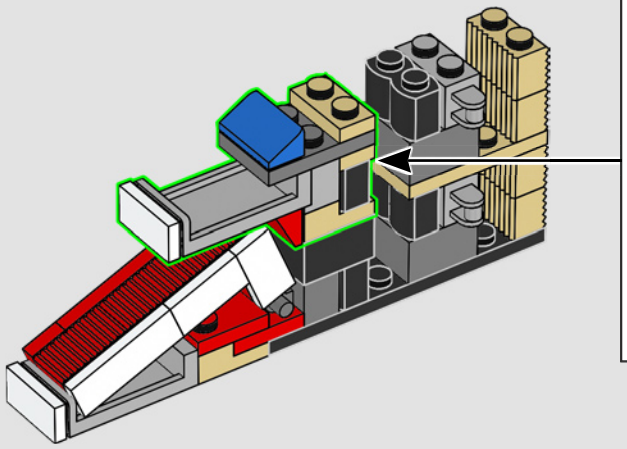

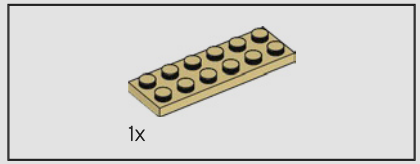

112

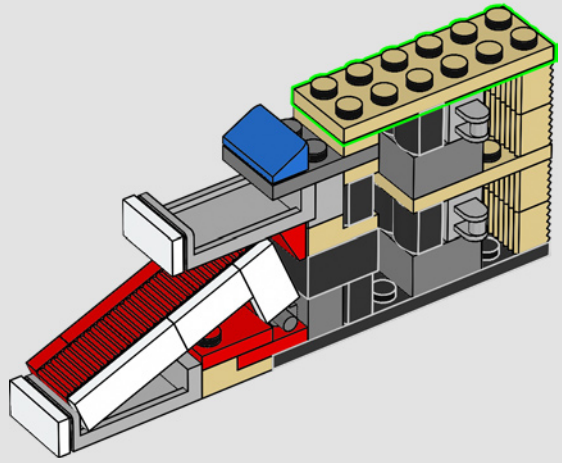

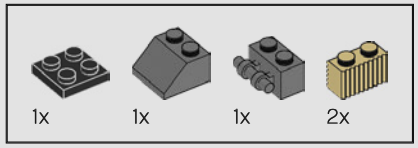

113

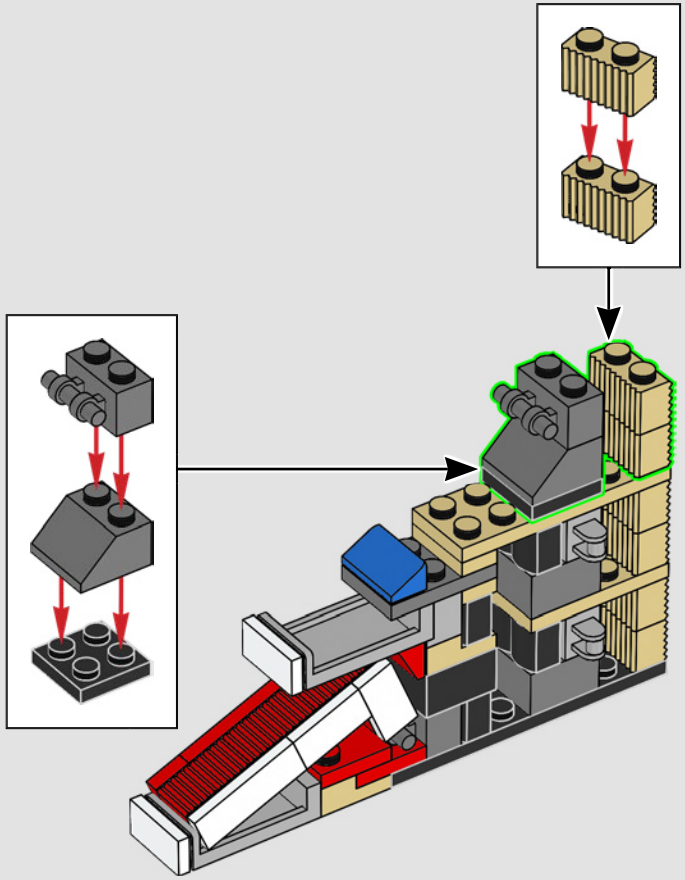

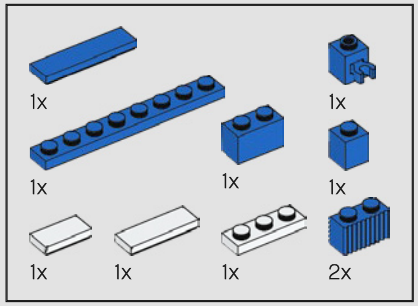

114

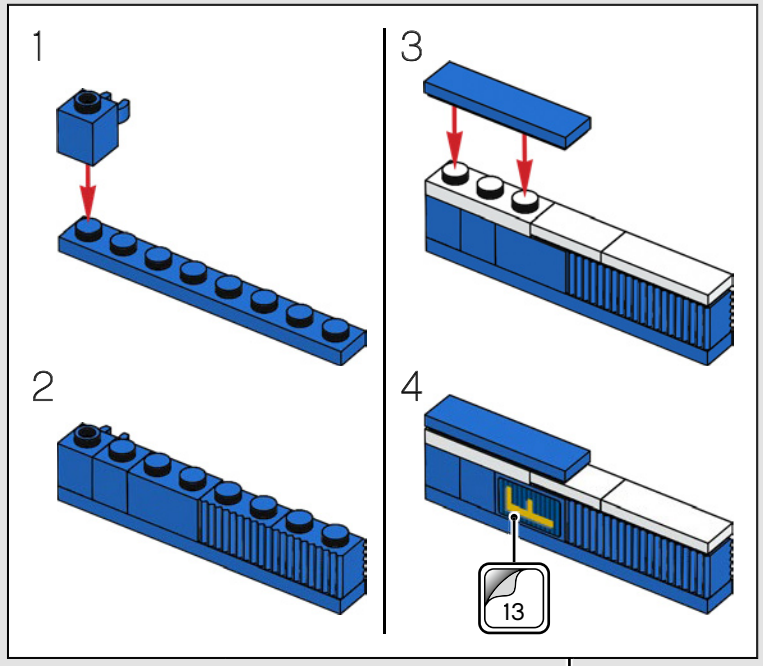

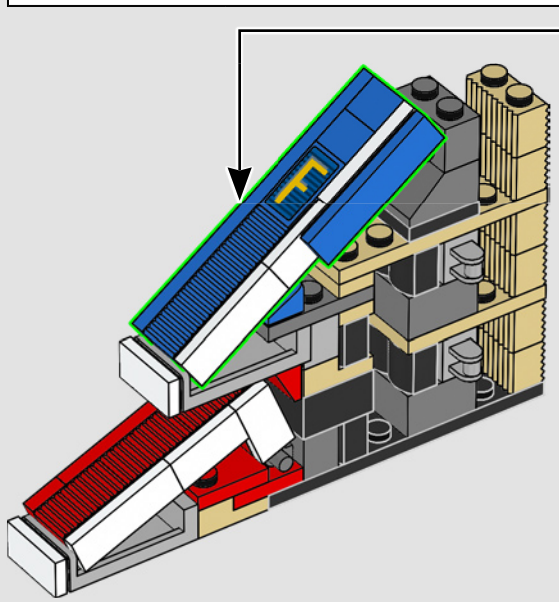

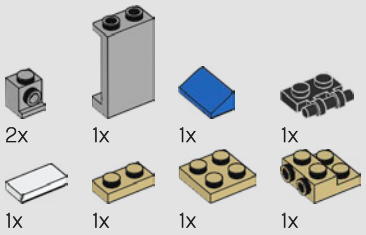

115

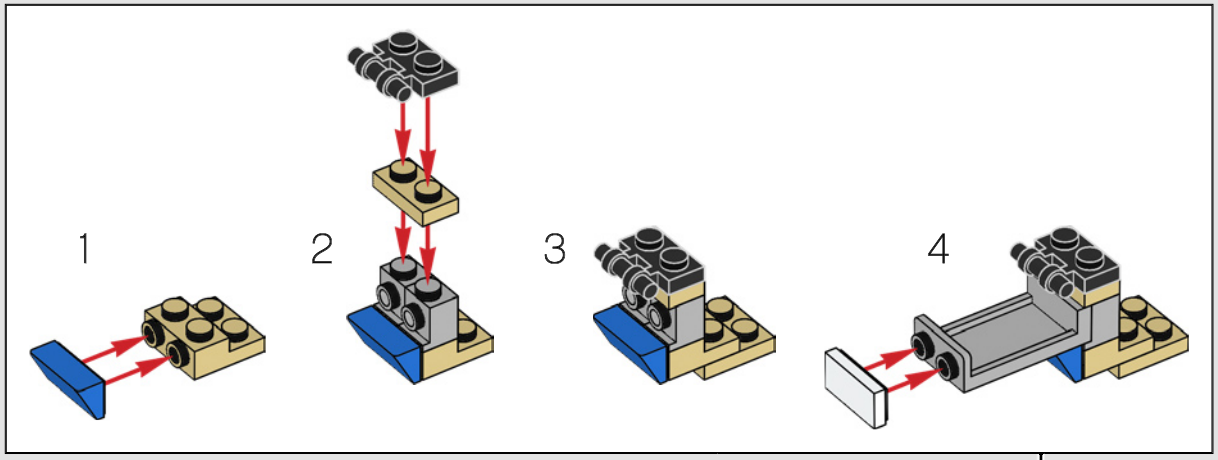

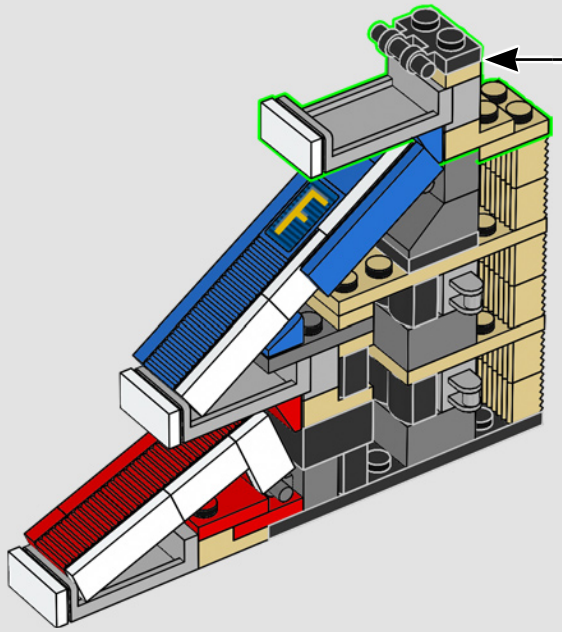

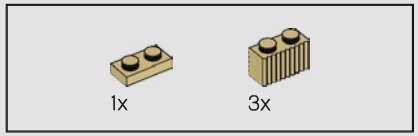

116

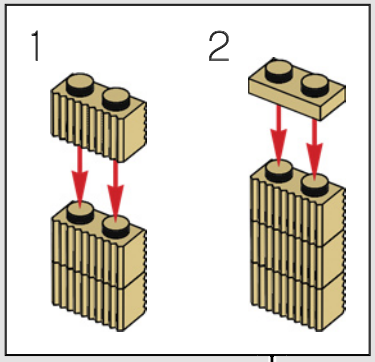

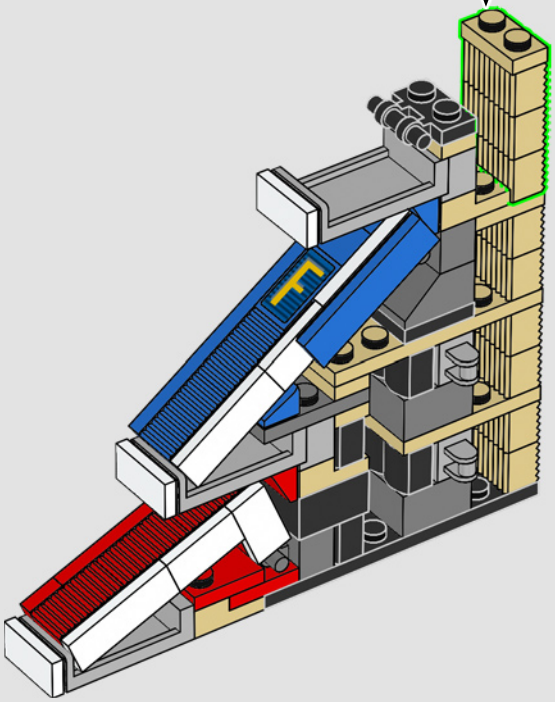

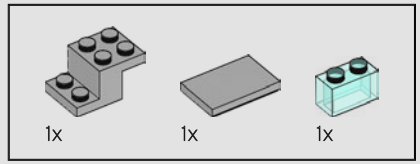

117

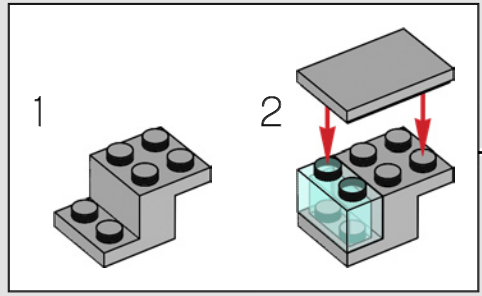

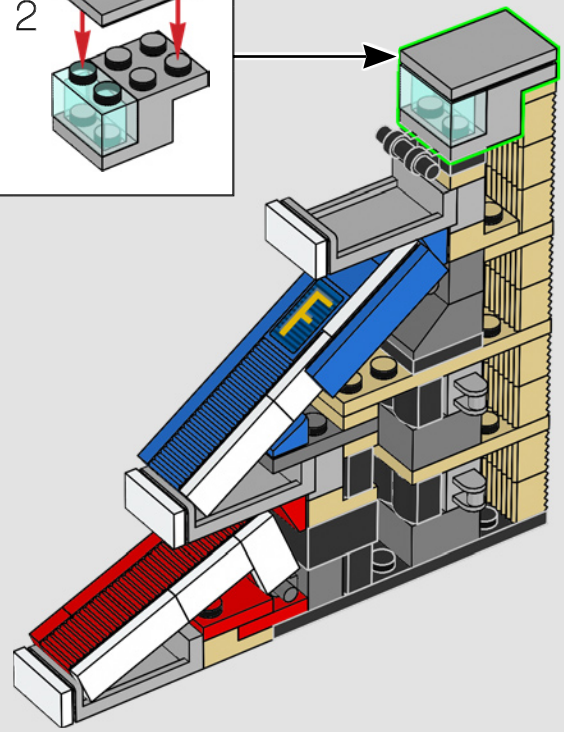

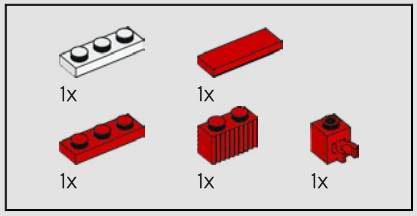

118

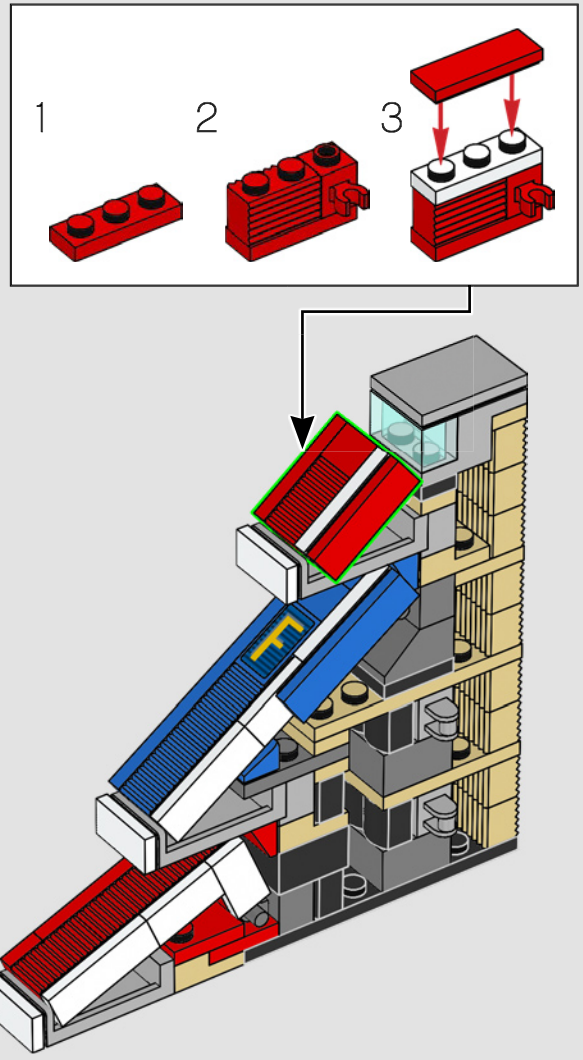

119

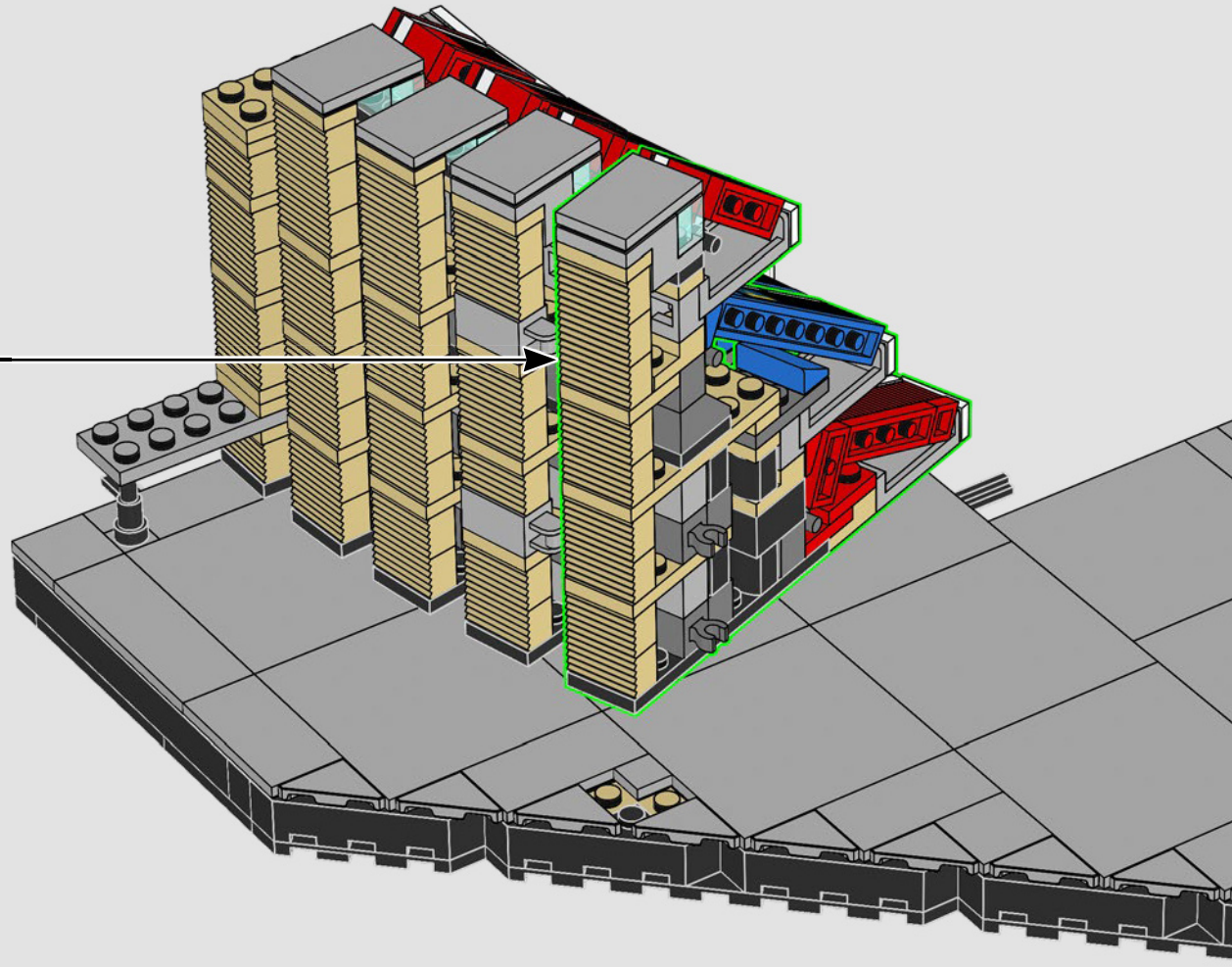

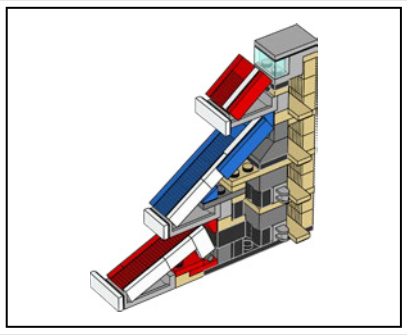

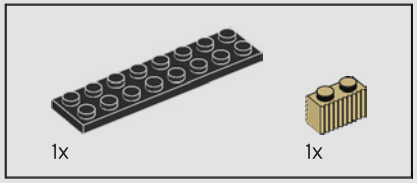

120

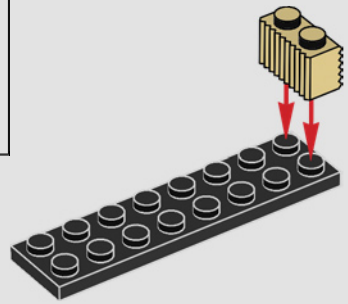

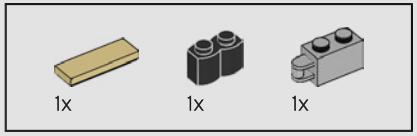

121

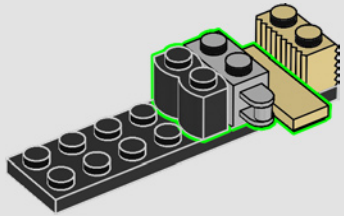

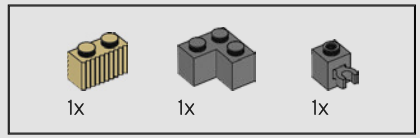

122

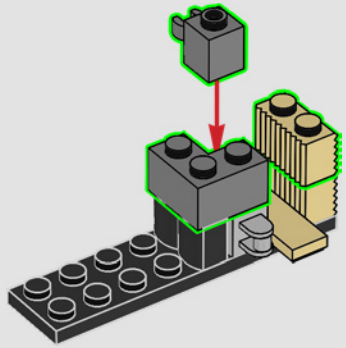

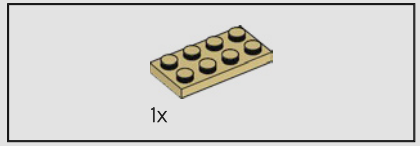

123

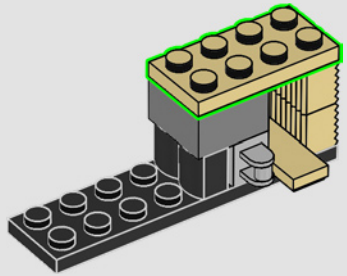

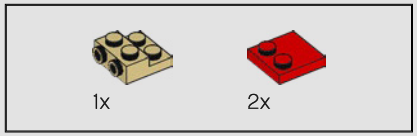

124

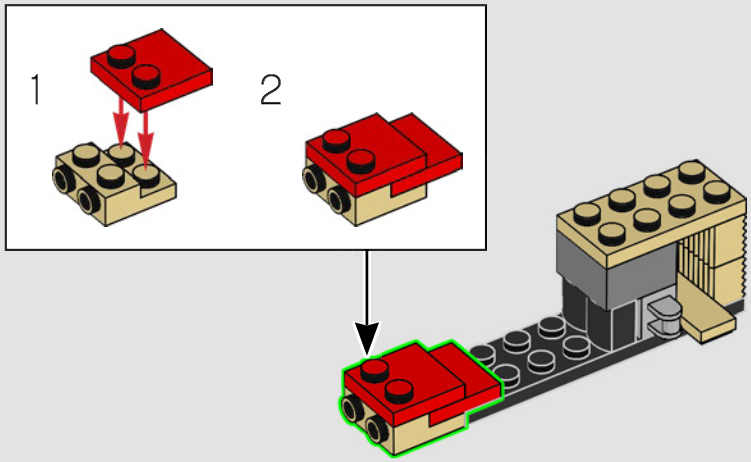

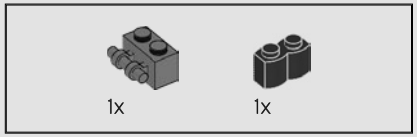

125

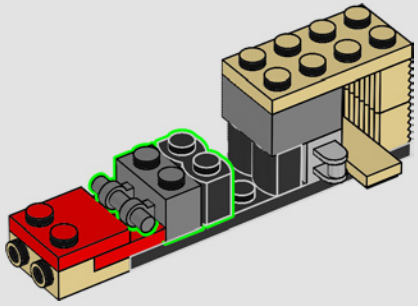

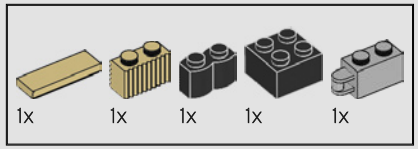

126

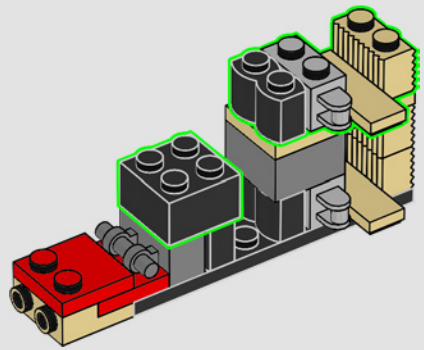

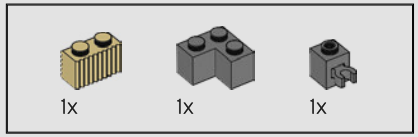

127

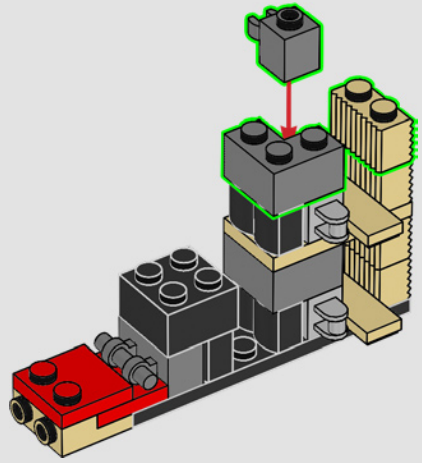

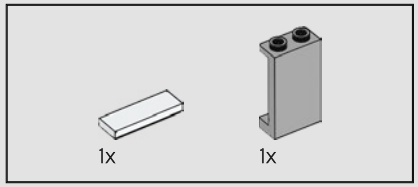

128

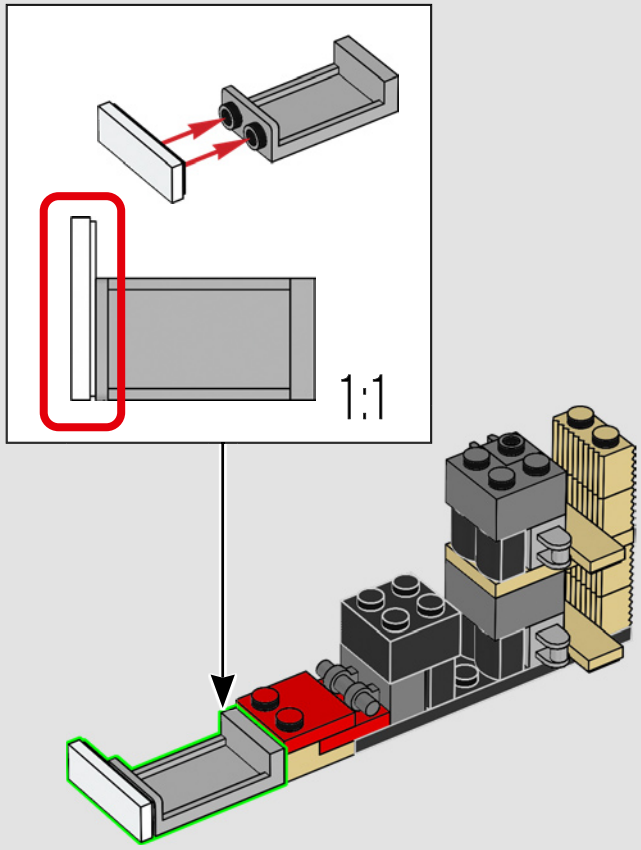

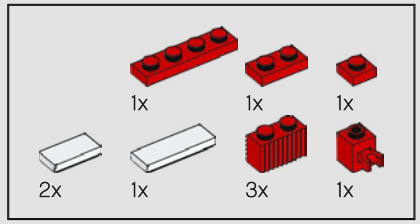

129

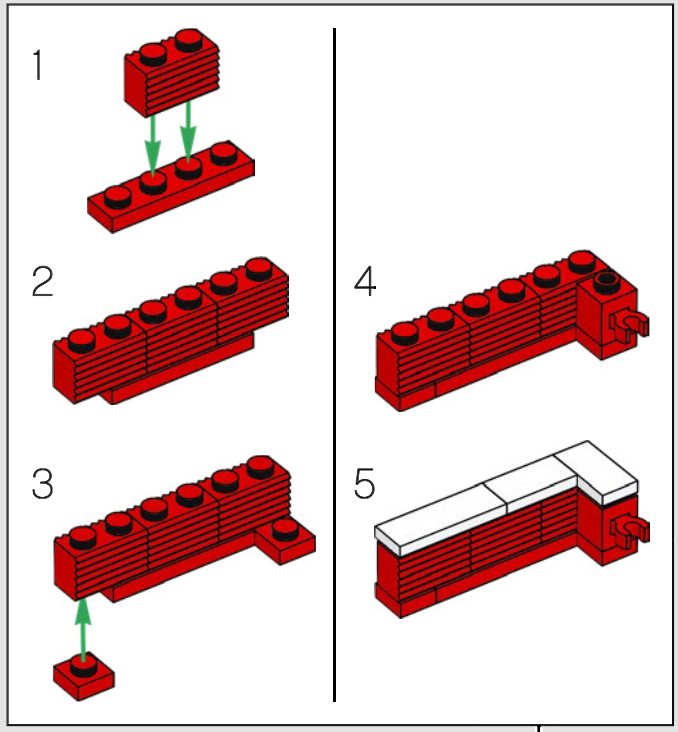

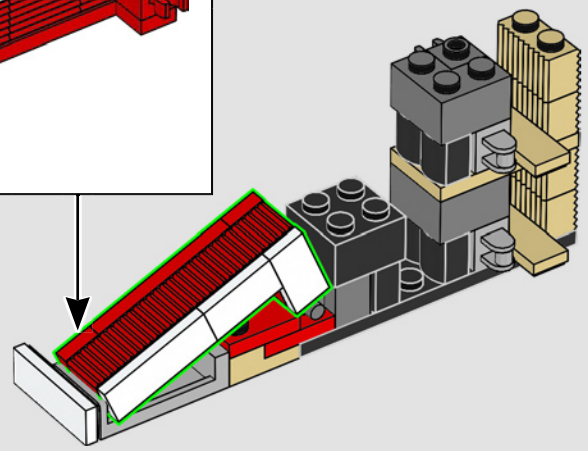

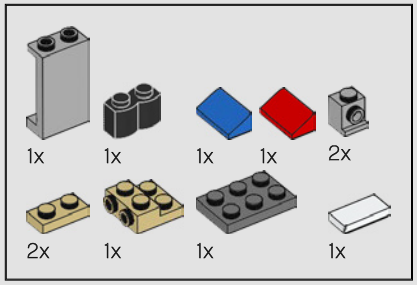

130

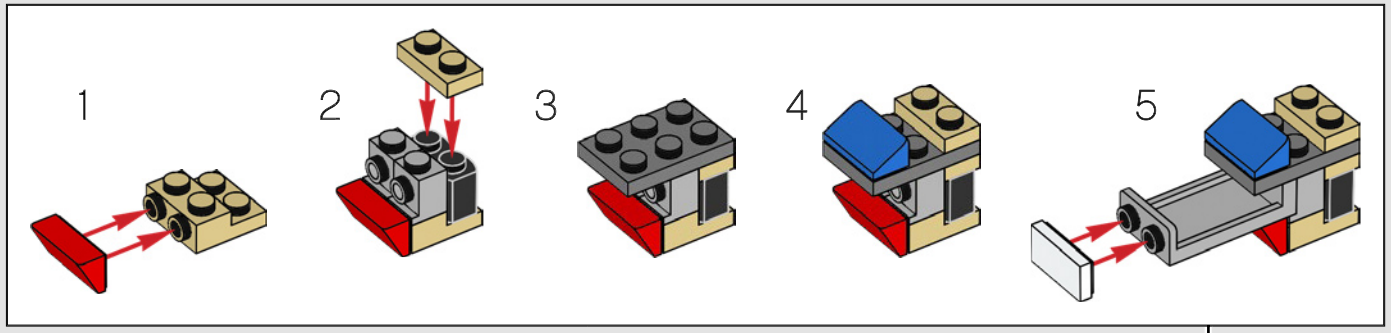

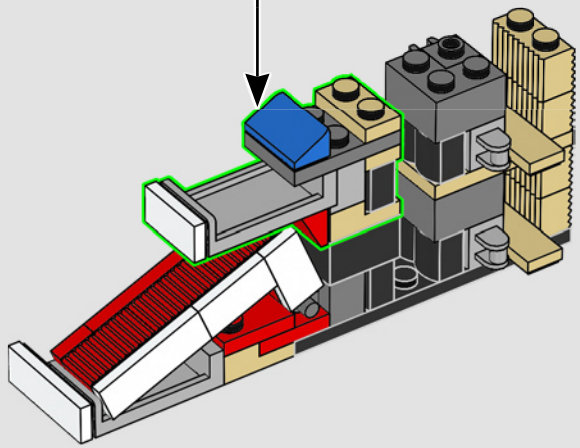

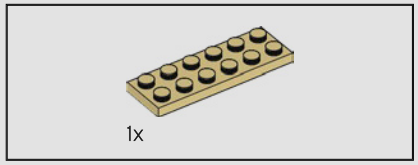

131

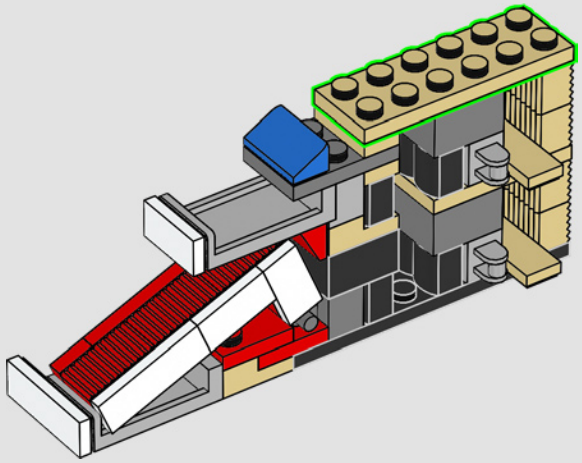

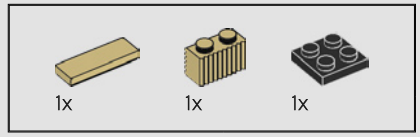

132

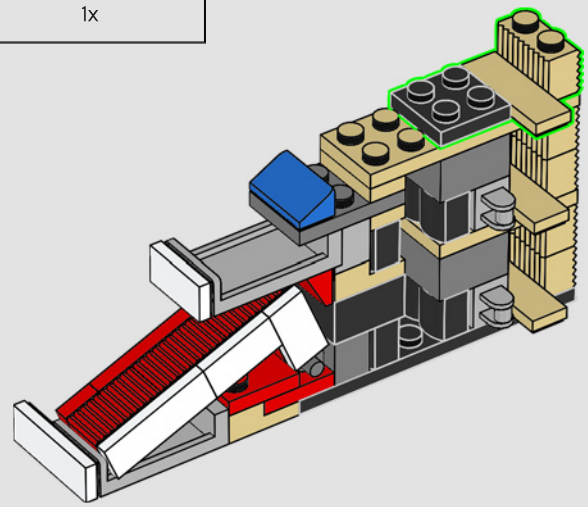

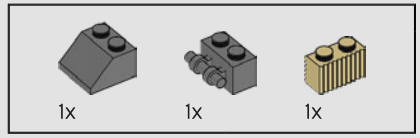

133

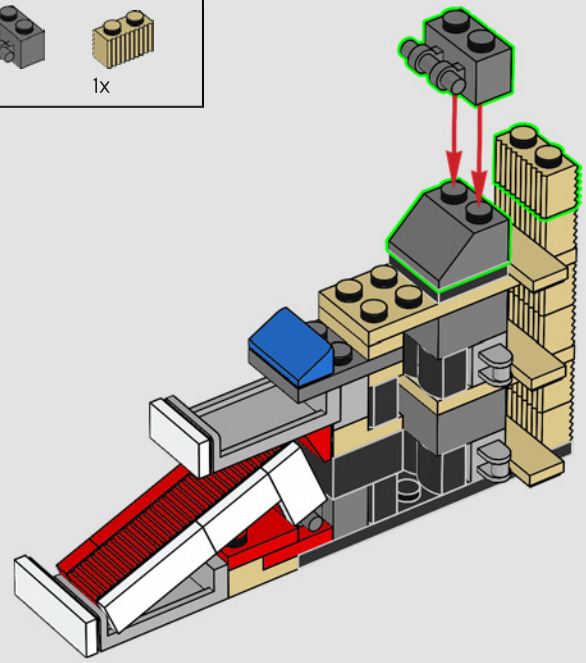

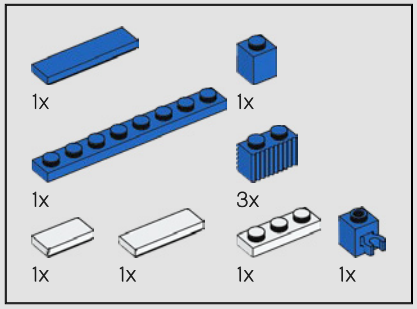

134

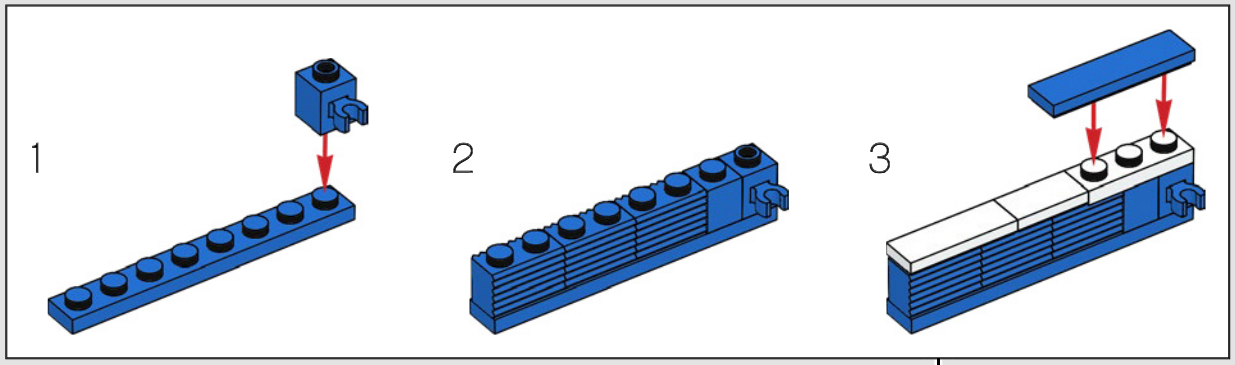

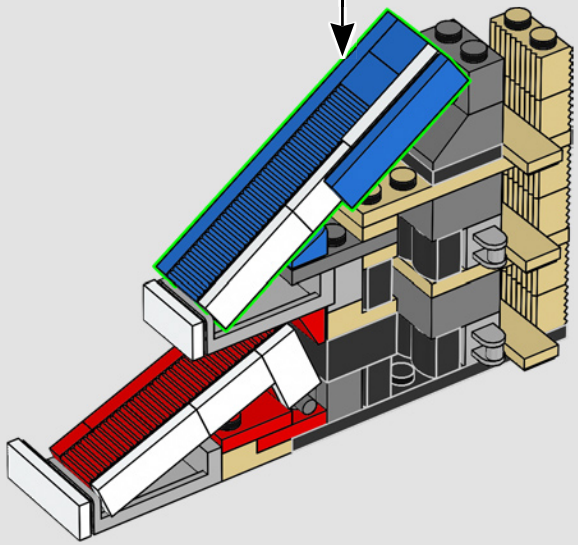

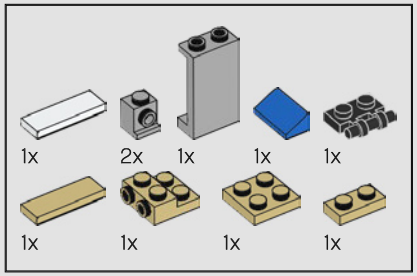

135

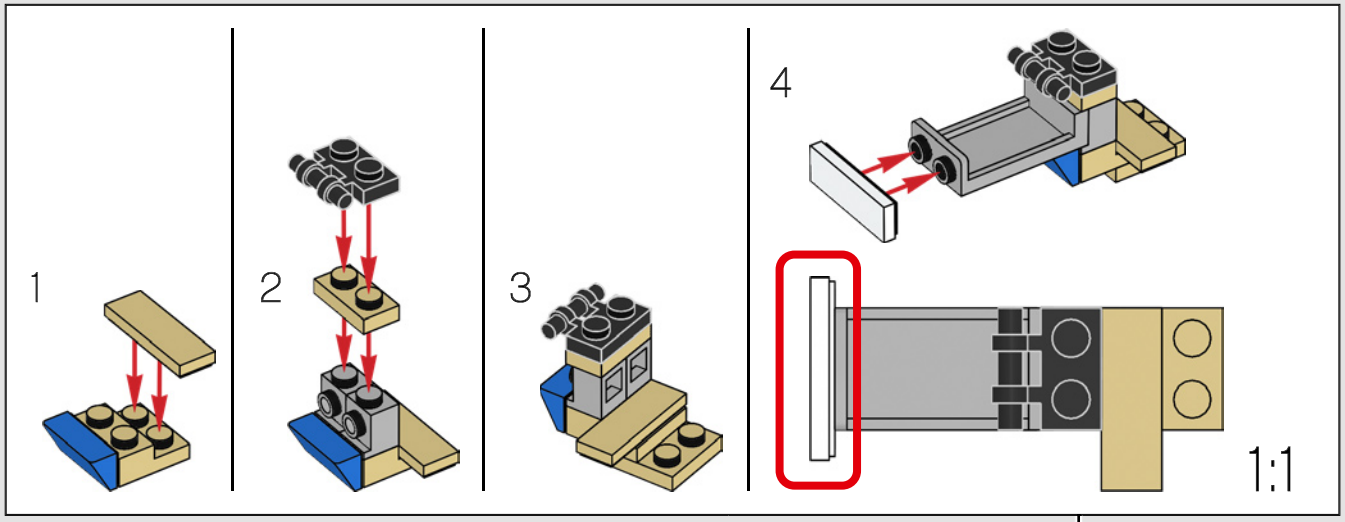

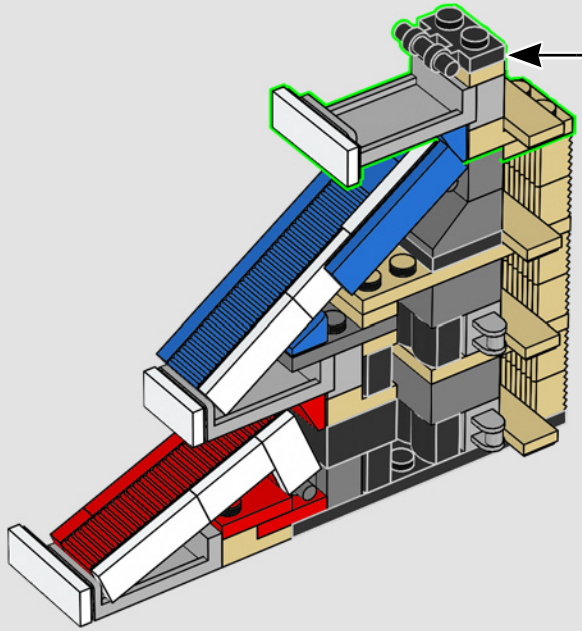

136

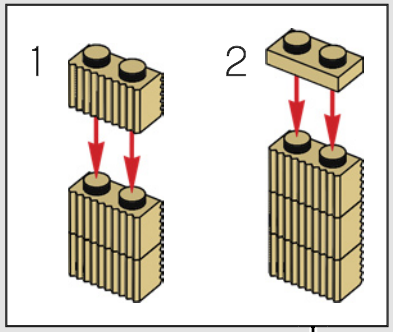

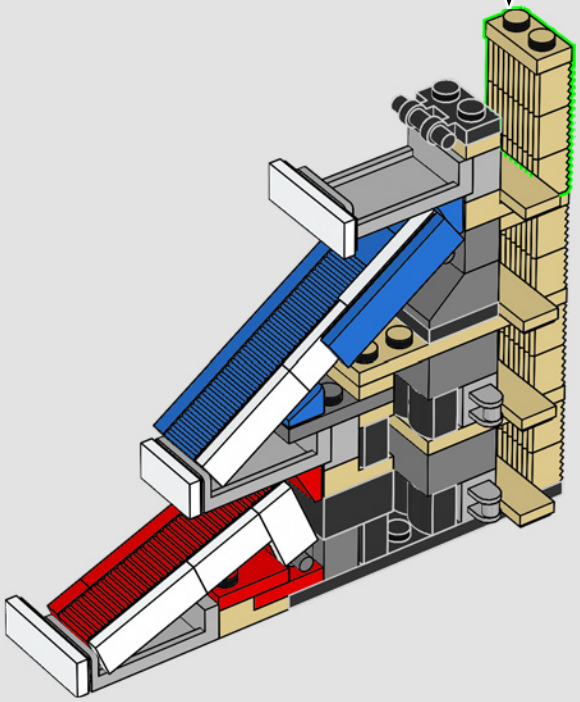

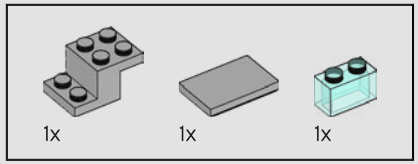

137

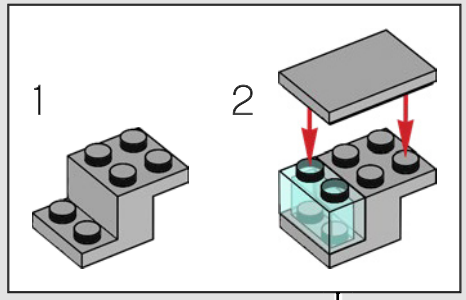

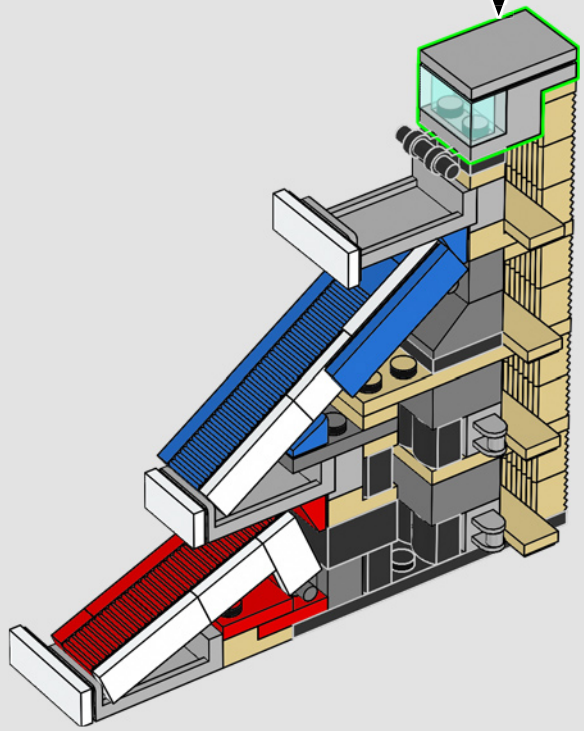

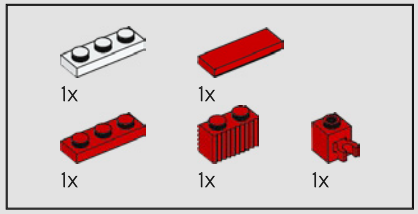

138

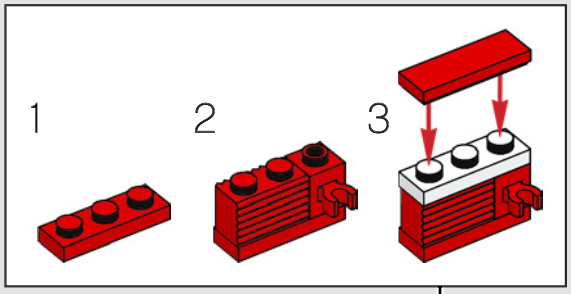

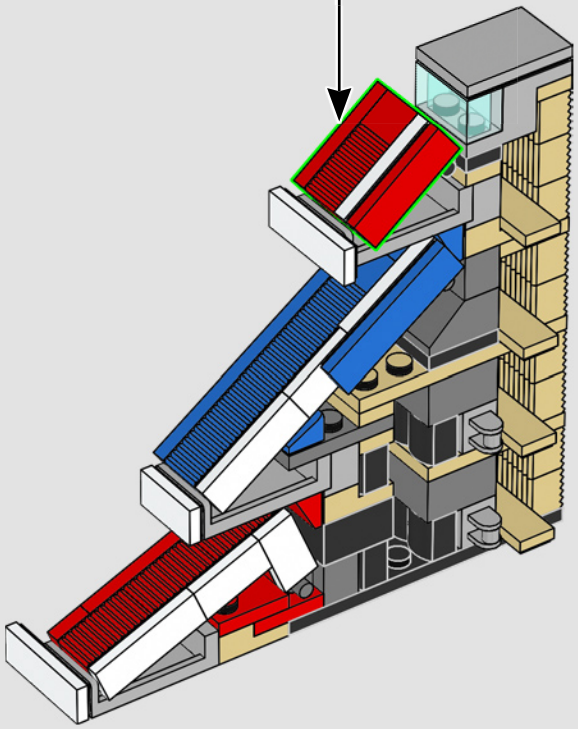

139

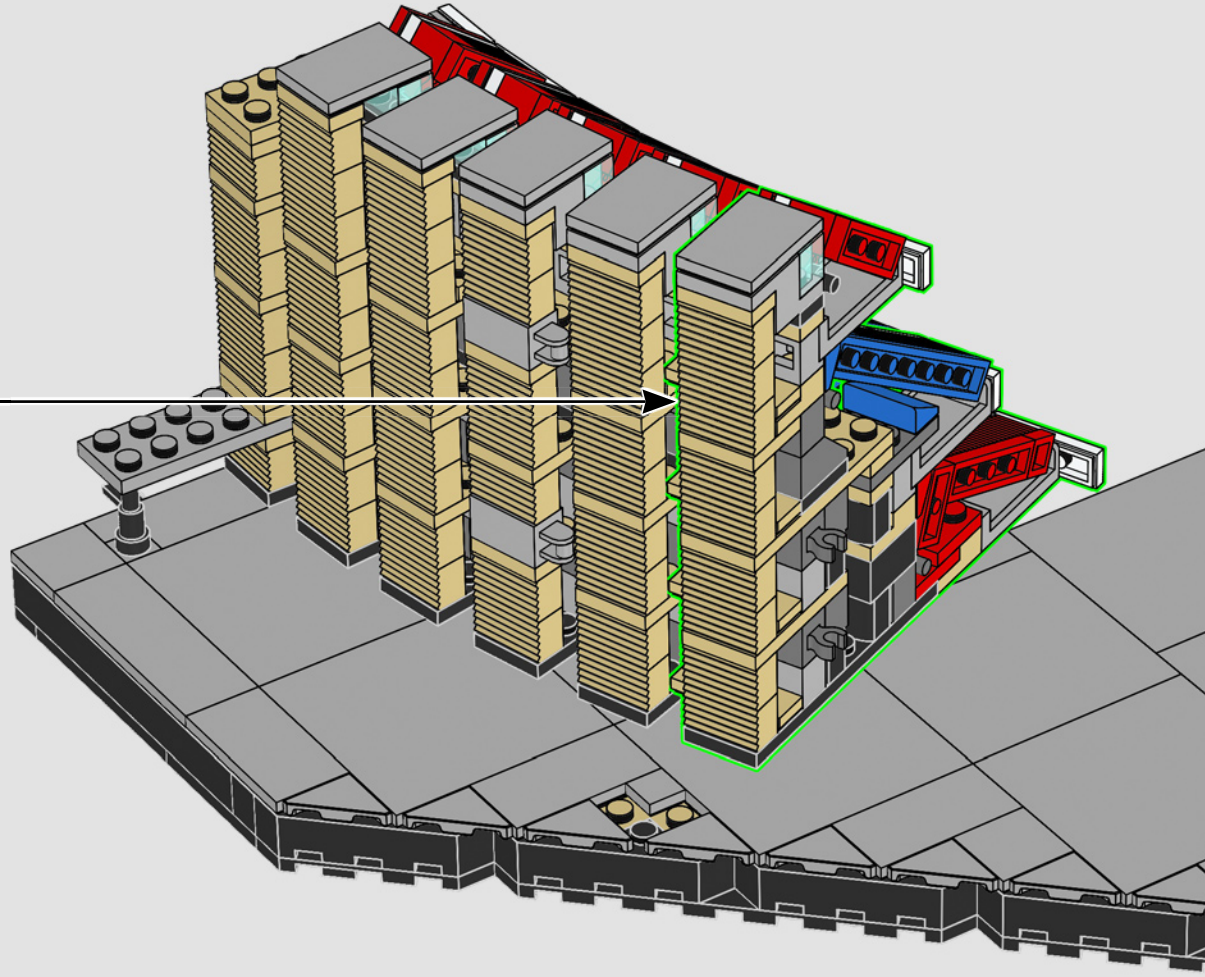

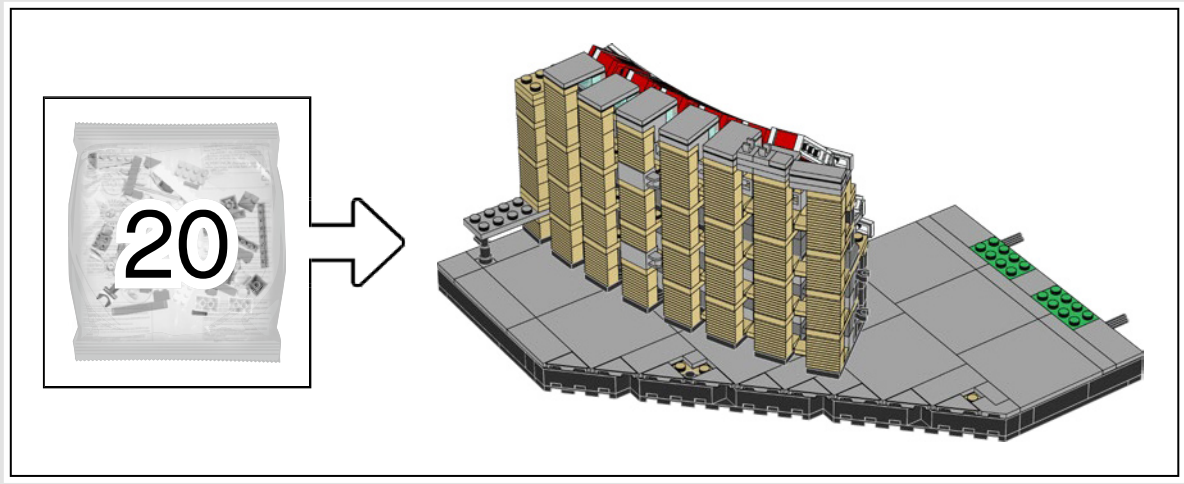

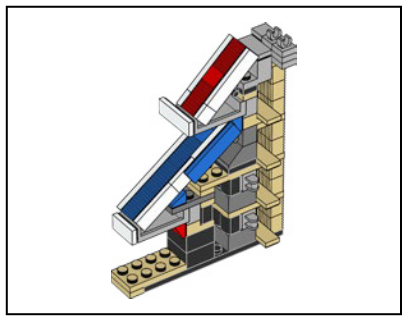

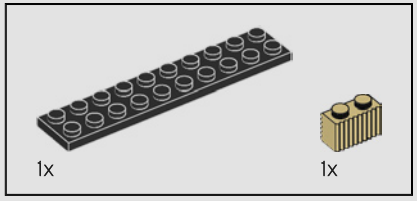

140

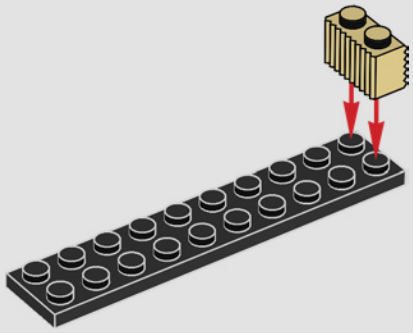

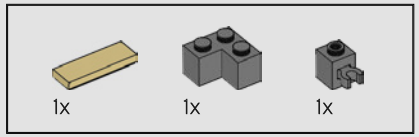

141

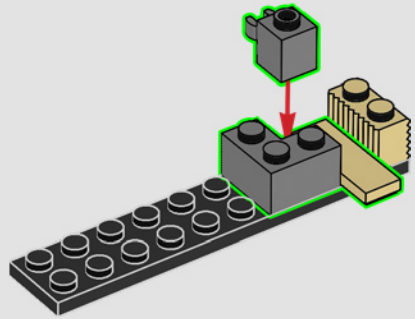

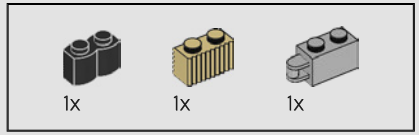

142

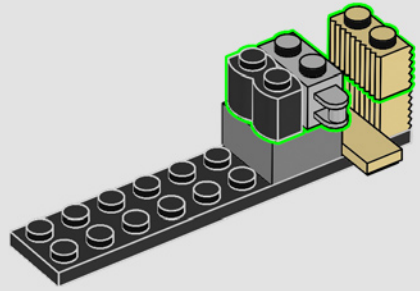

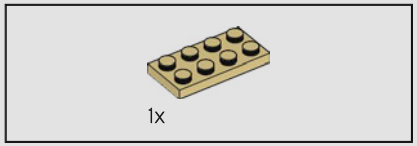

143

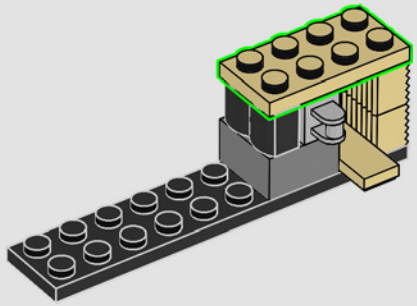

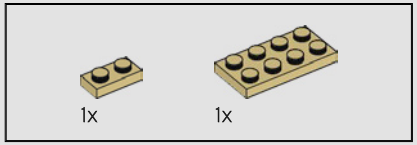

144

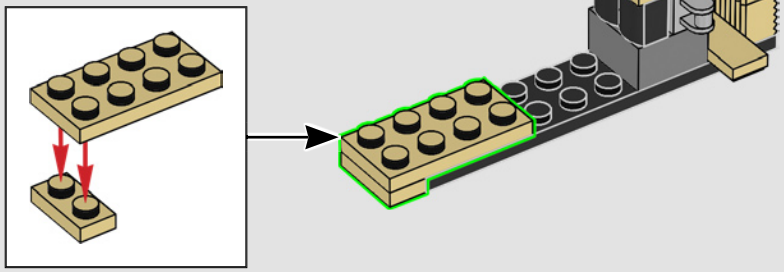

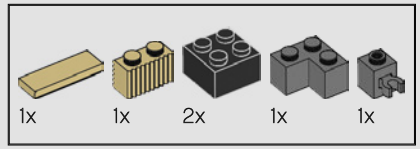

145

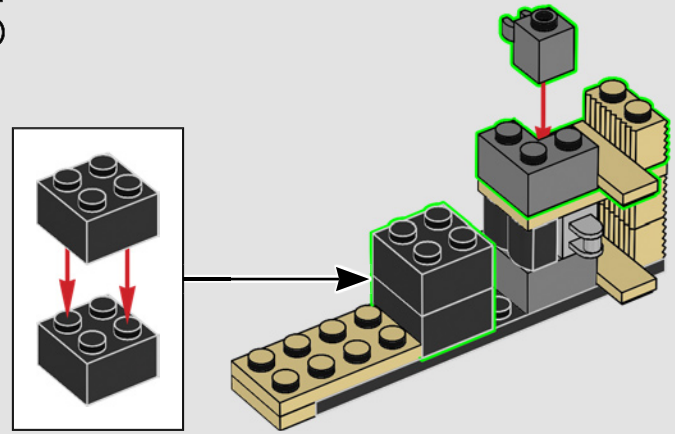

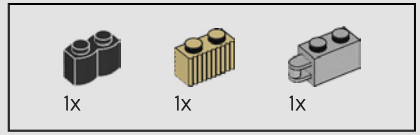

146

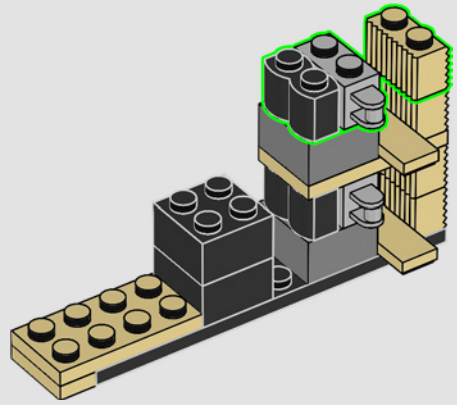

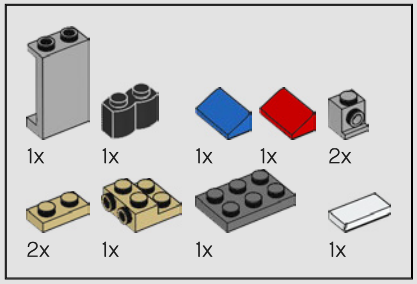

147

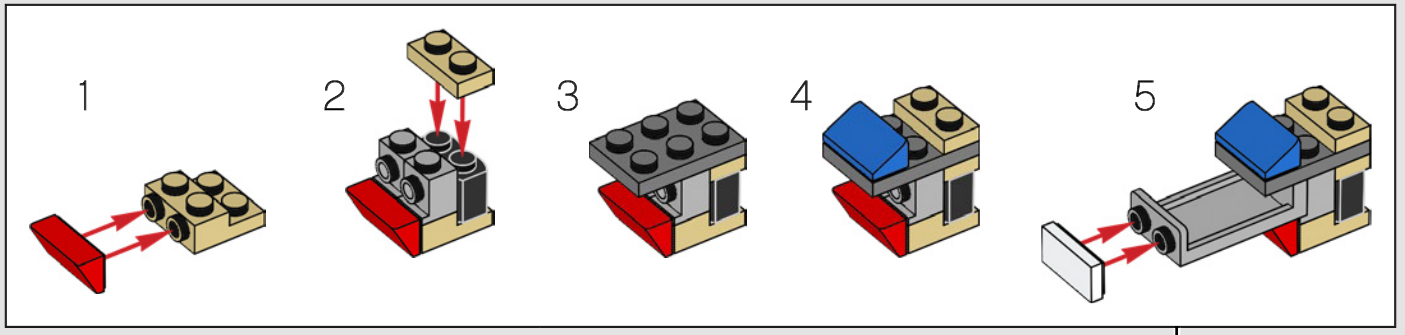

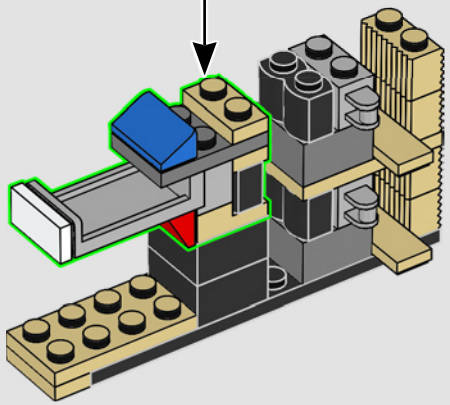

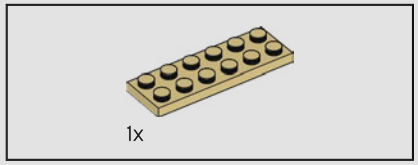

148

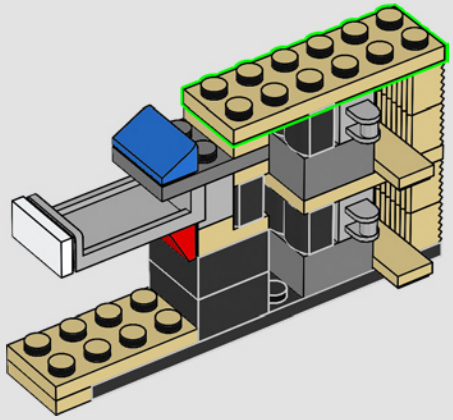

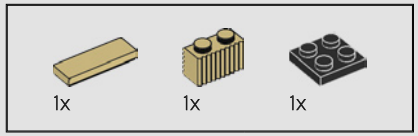

149

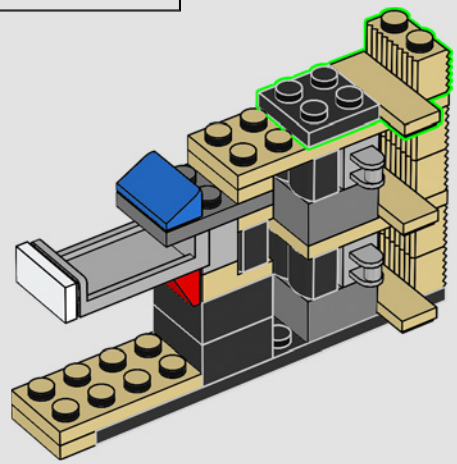

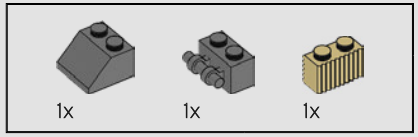

150

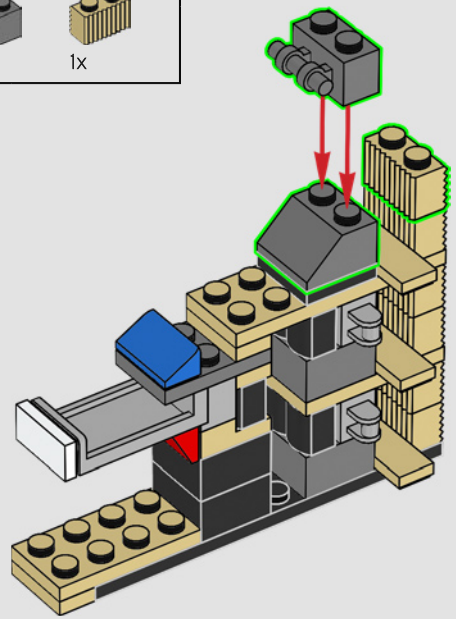

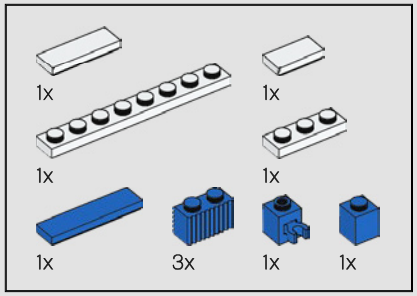

151

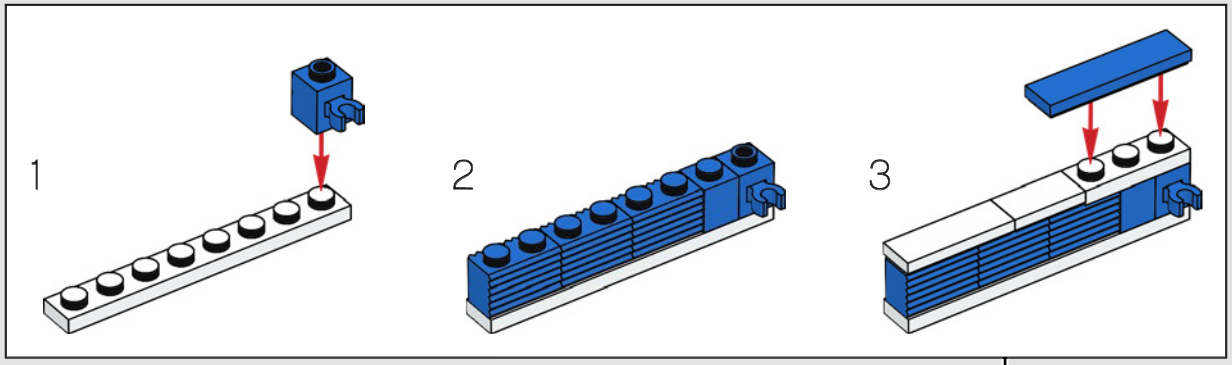

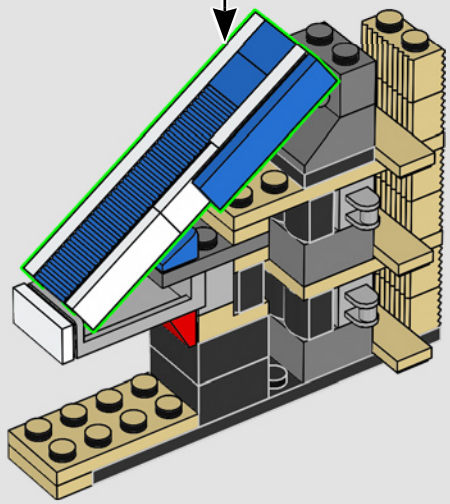

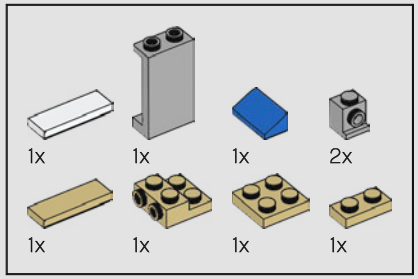

152

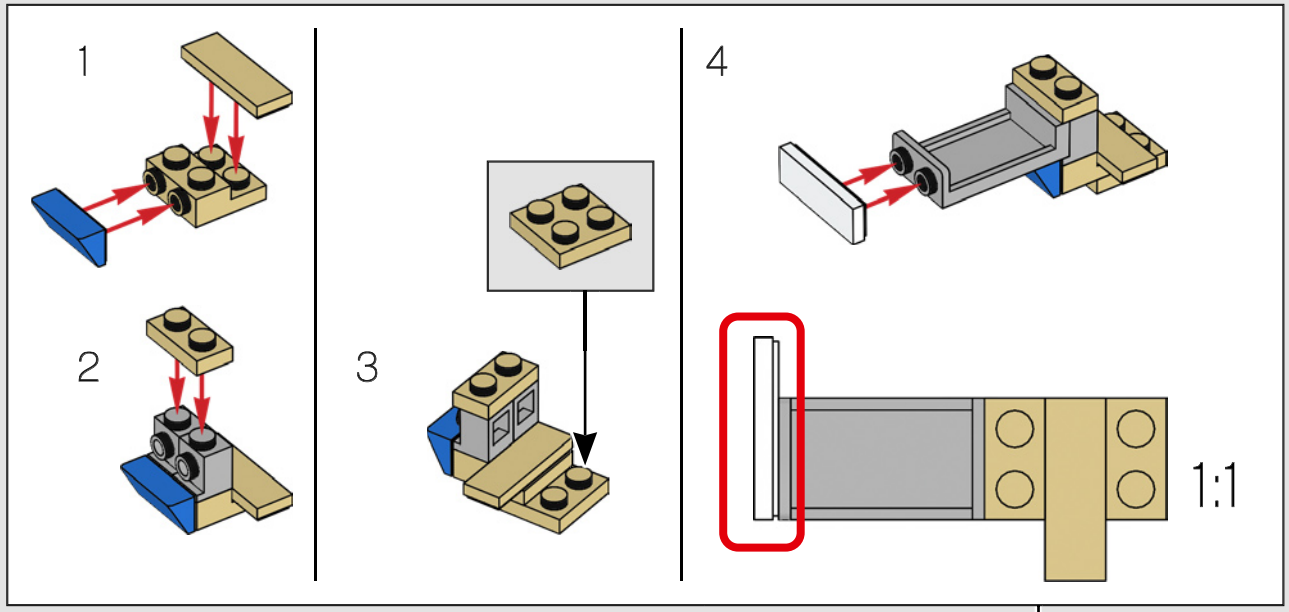

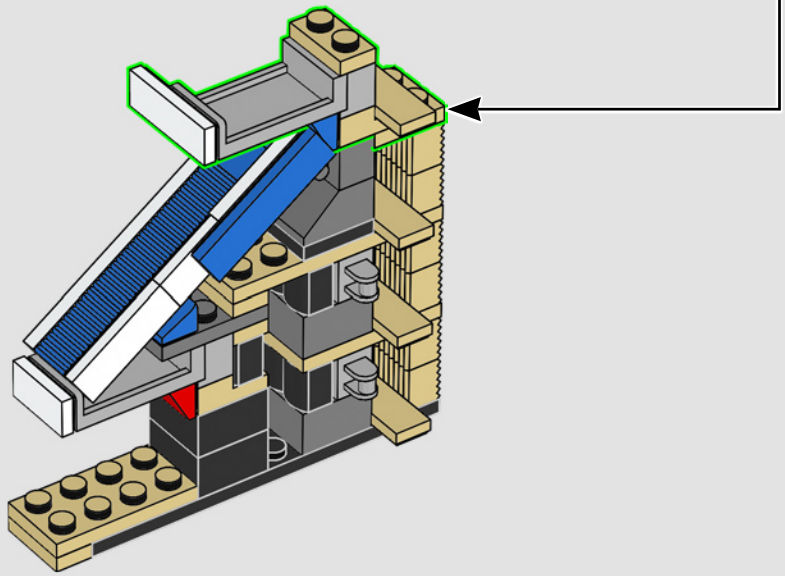

153

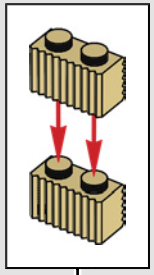

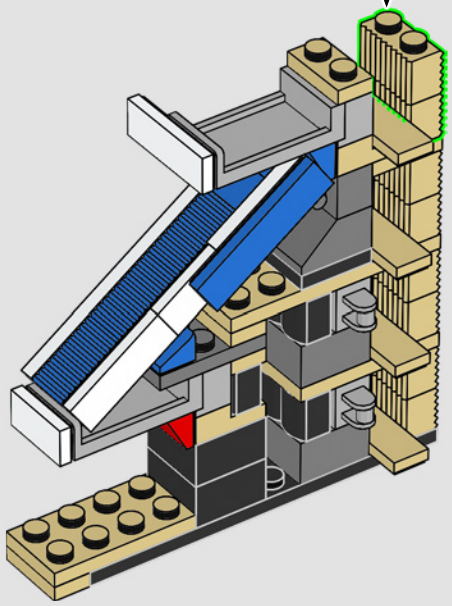

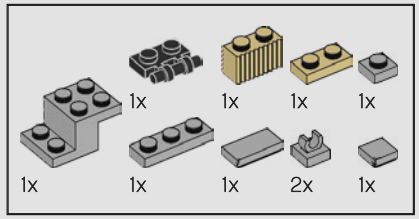

154

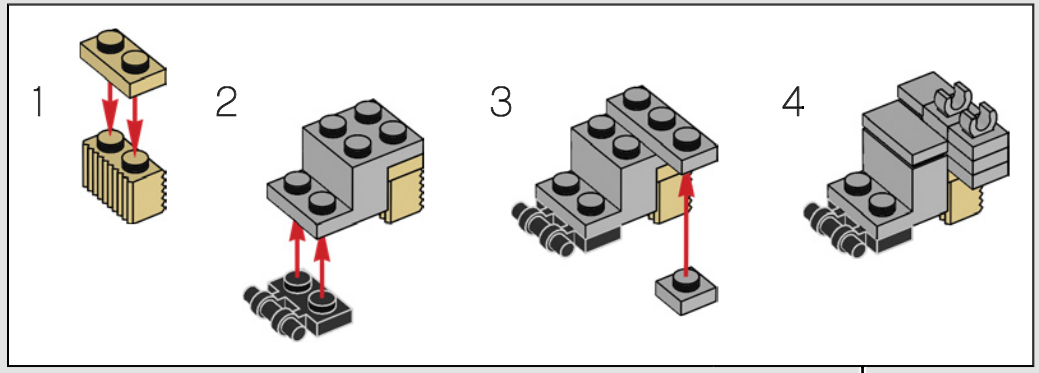

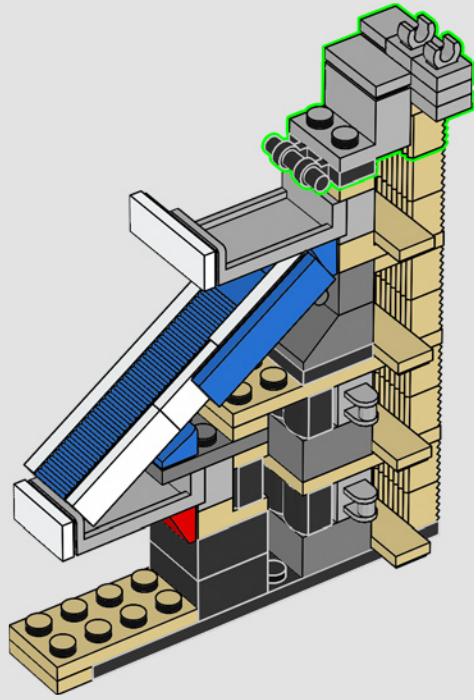

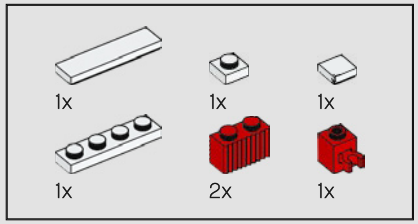

155

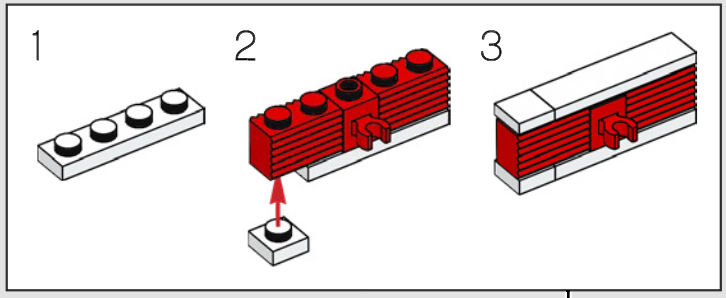

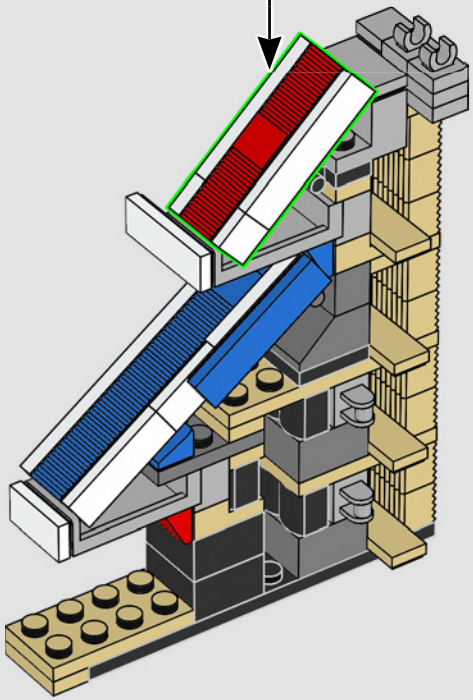

156

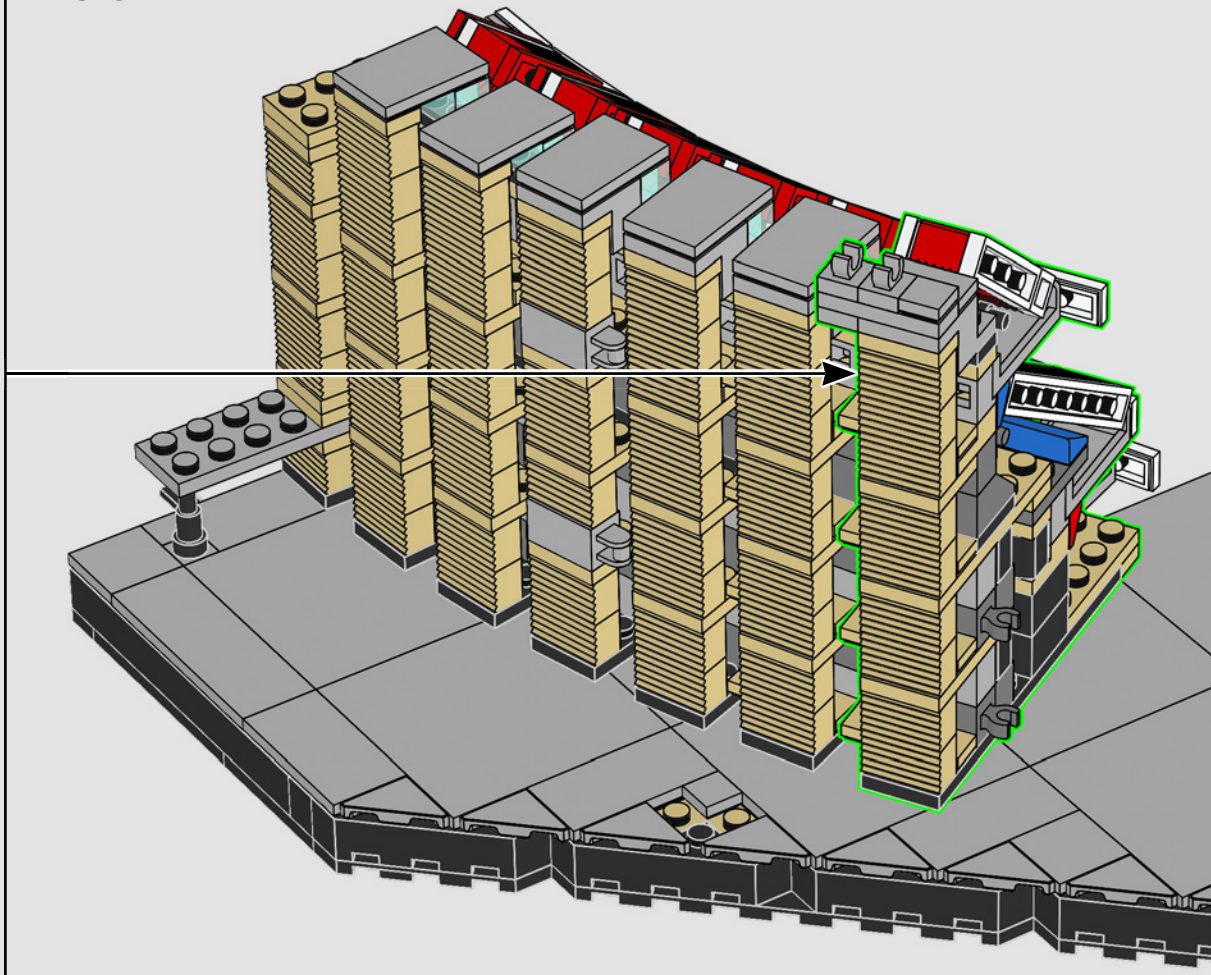

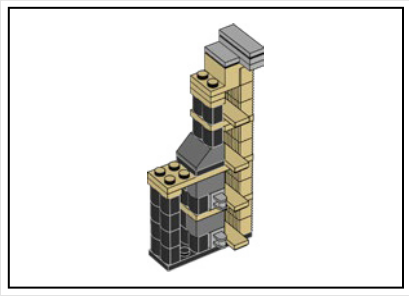

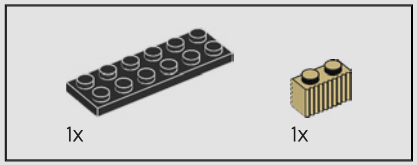

157

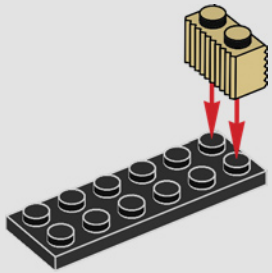

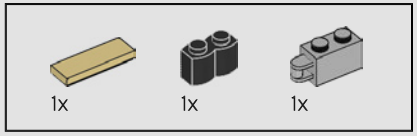

158

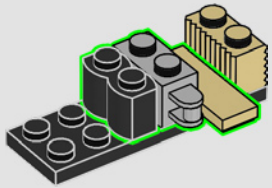

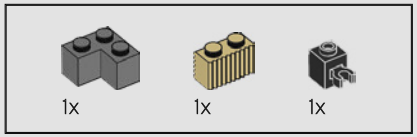

159

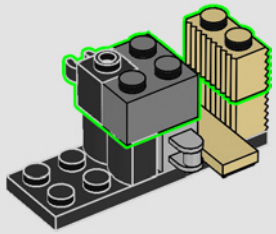

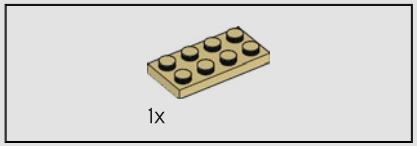

160

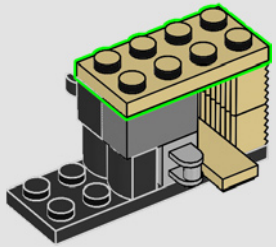

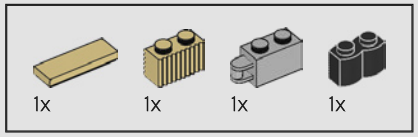

161

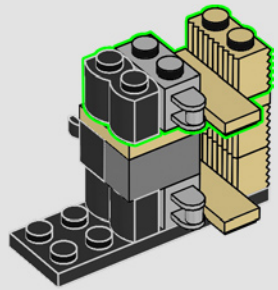

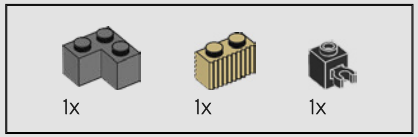

162

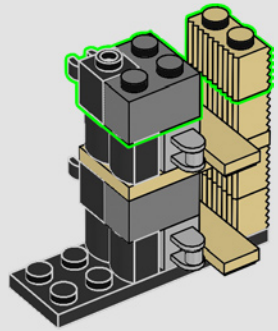

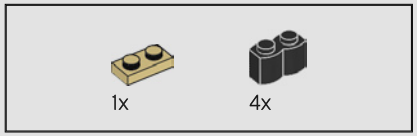

163

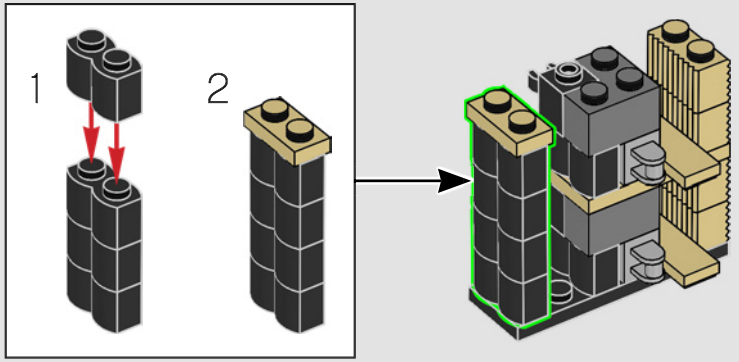

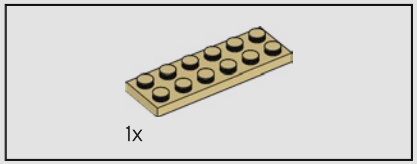

164

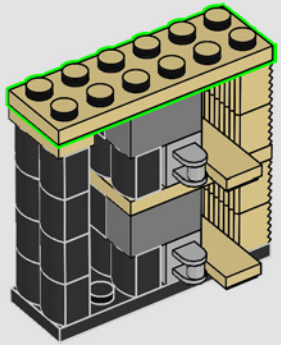

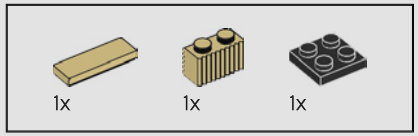

165

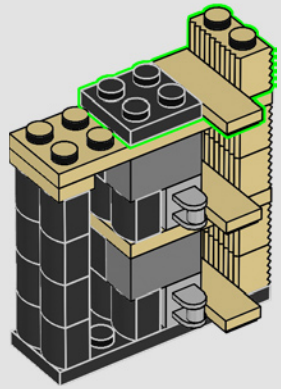

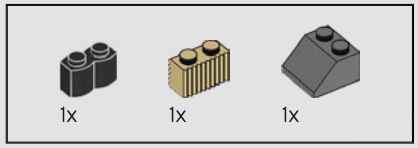

166

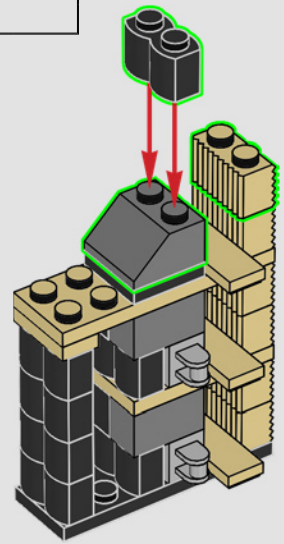

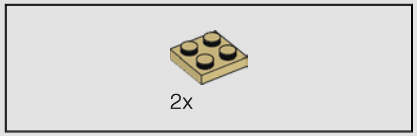

167

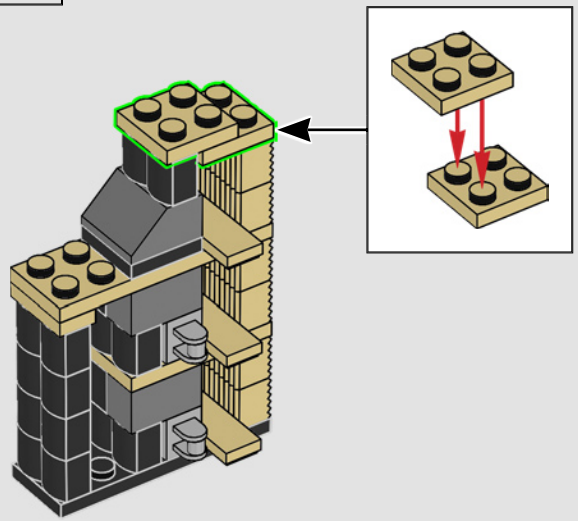

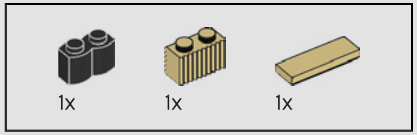

168

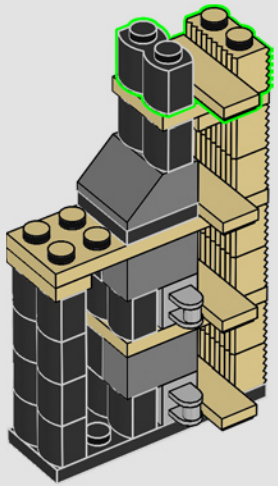

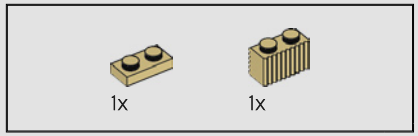

169

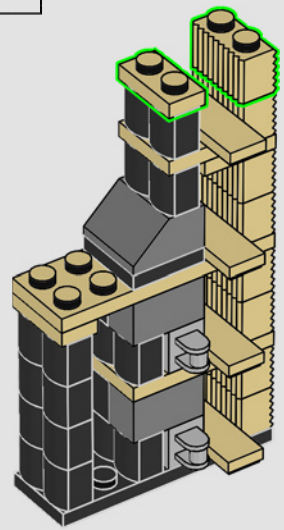

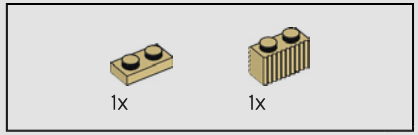

170

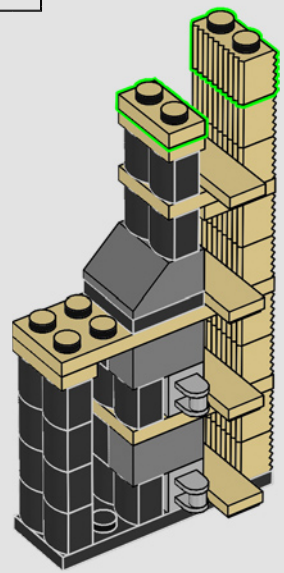

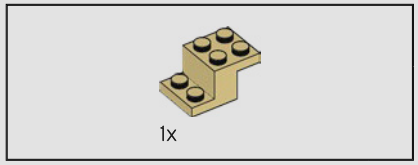

171

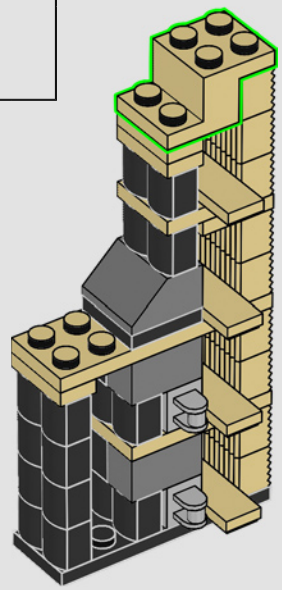

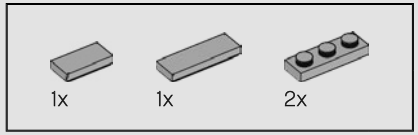

172

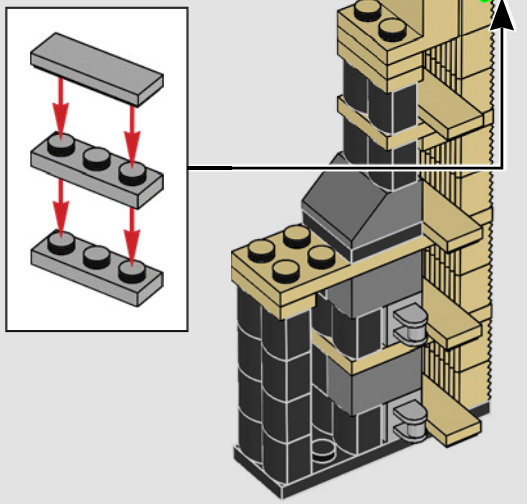

173

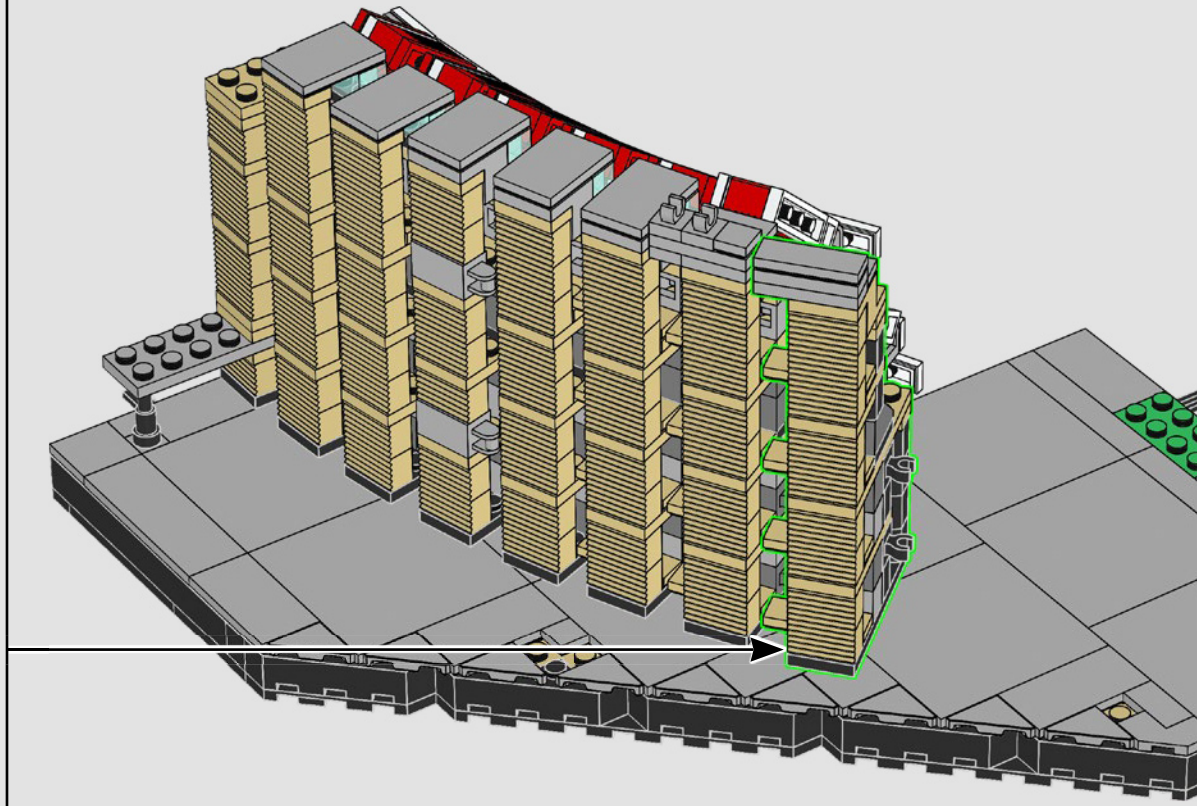

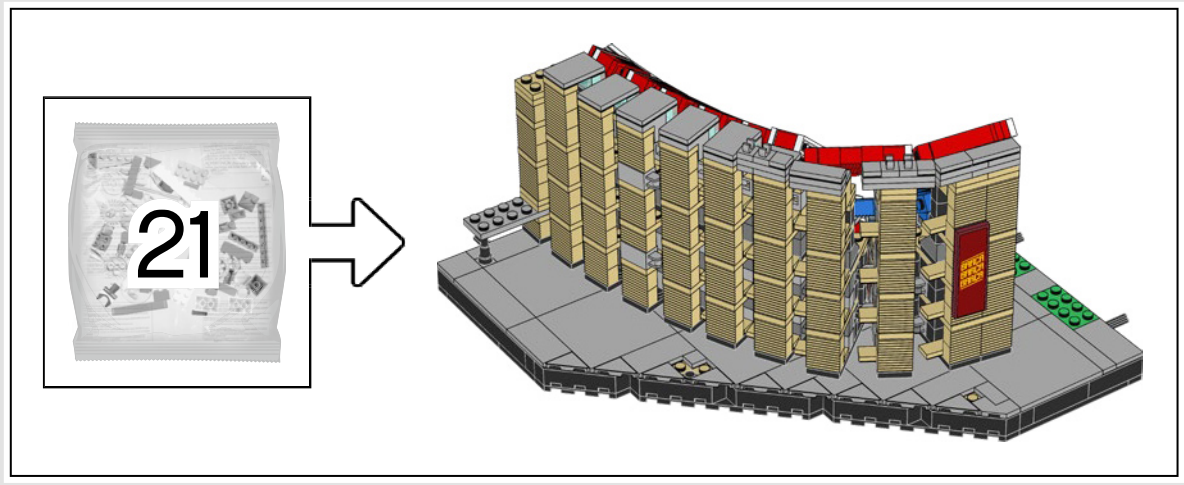

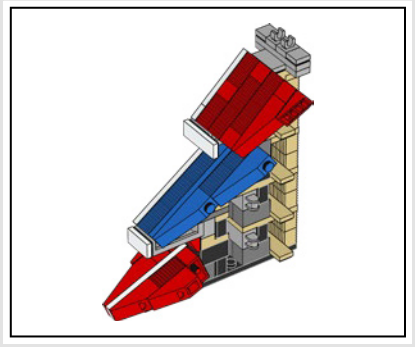

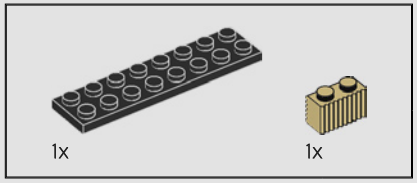

174

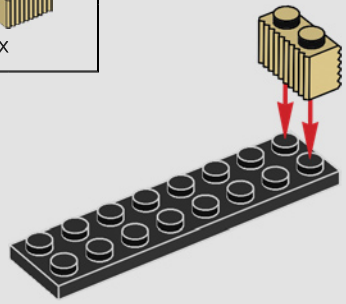

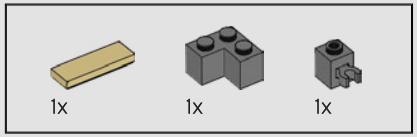

175

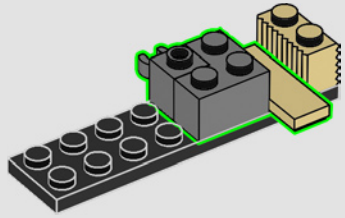

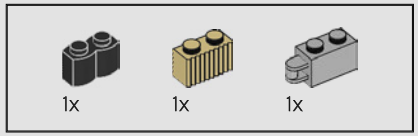

176

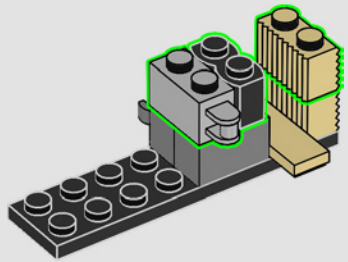

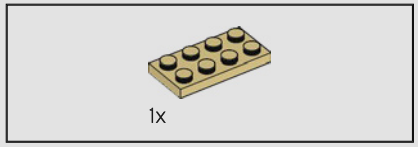

177

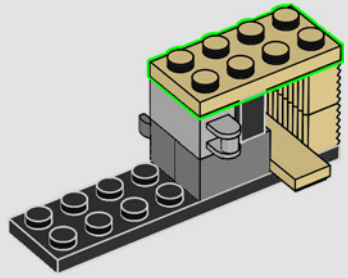

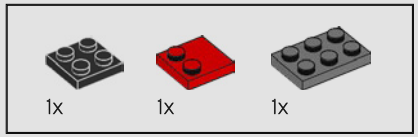

178

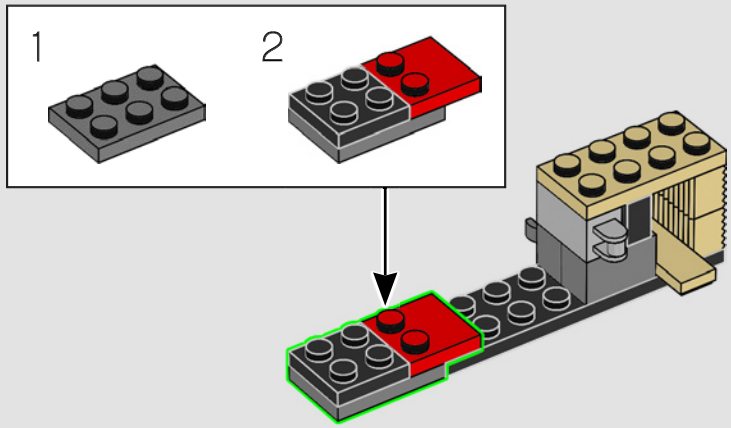

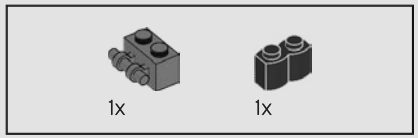

179

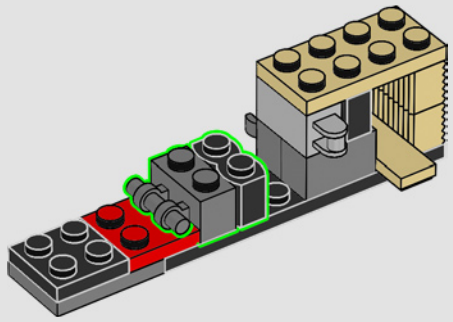

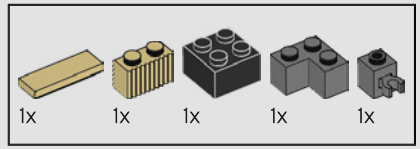

180

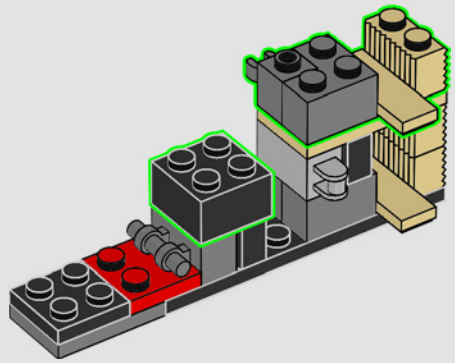

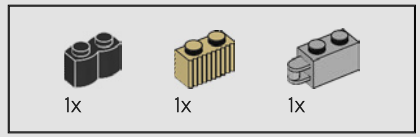

181

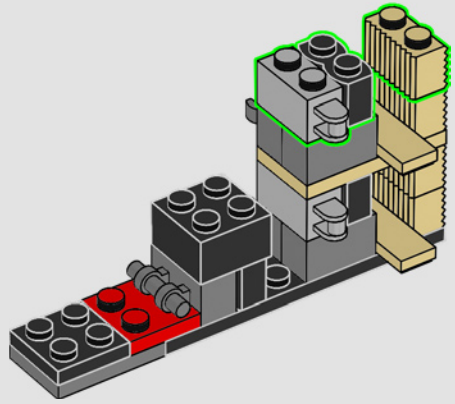

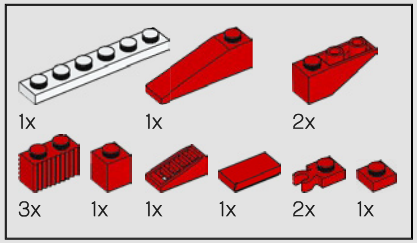

182

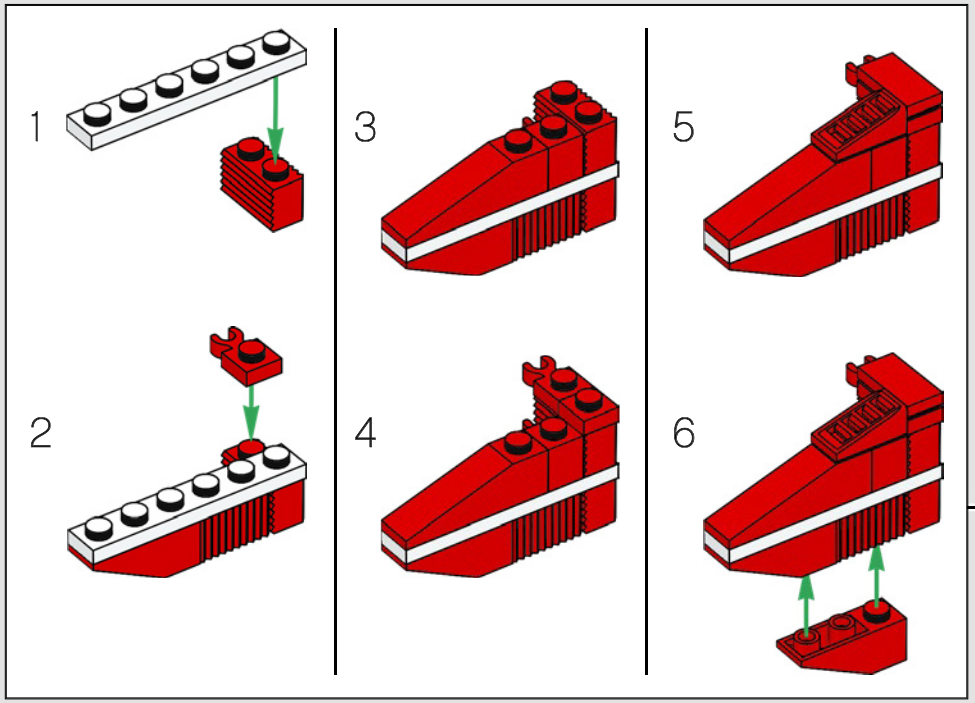

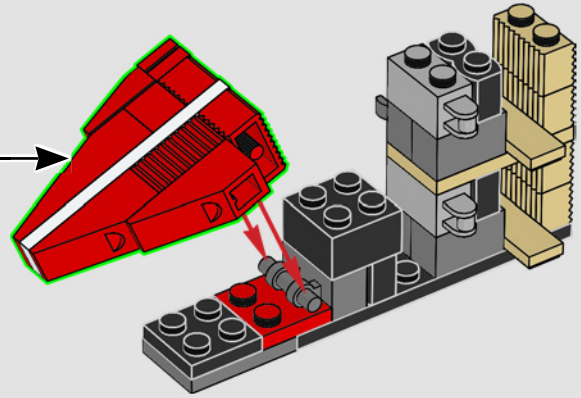

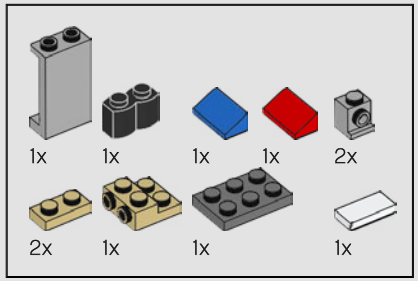

183

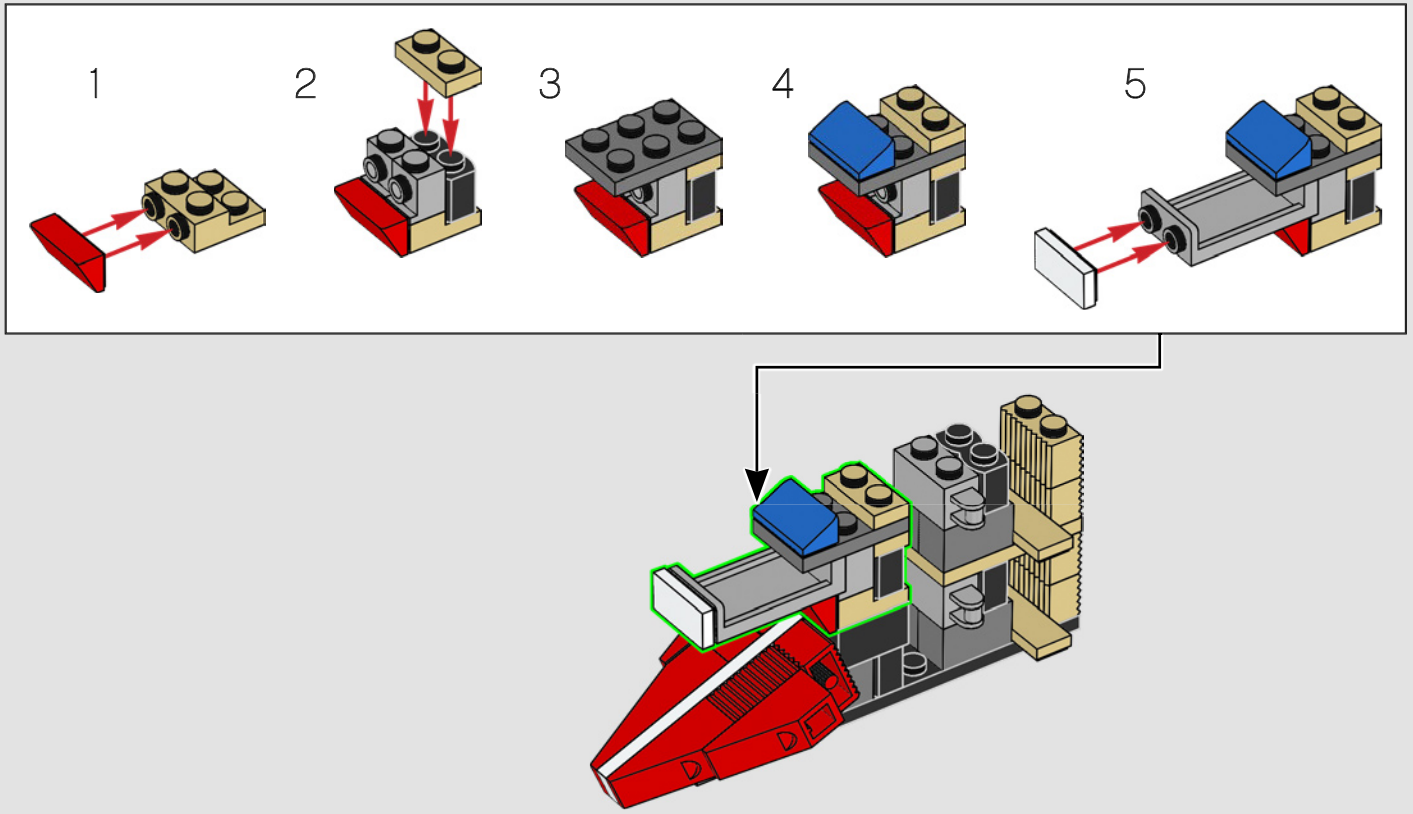

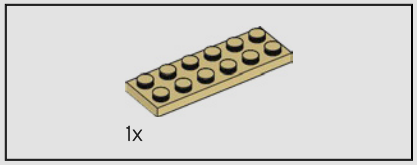

184

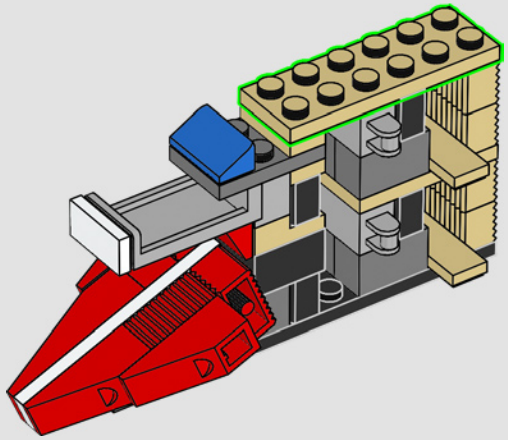

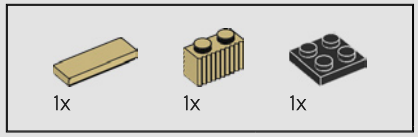

185

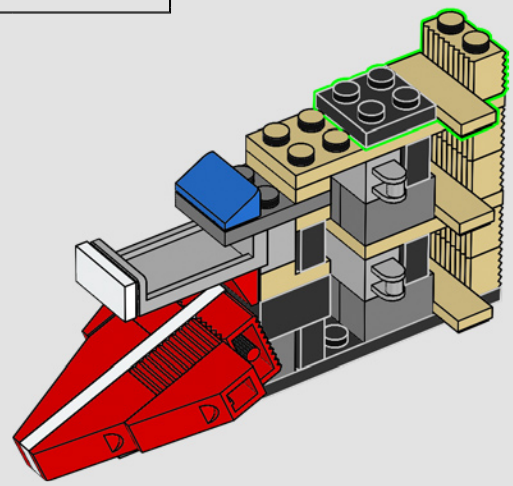

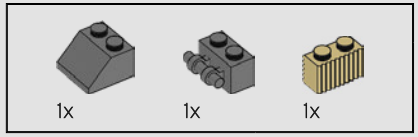

186

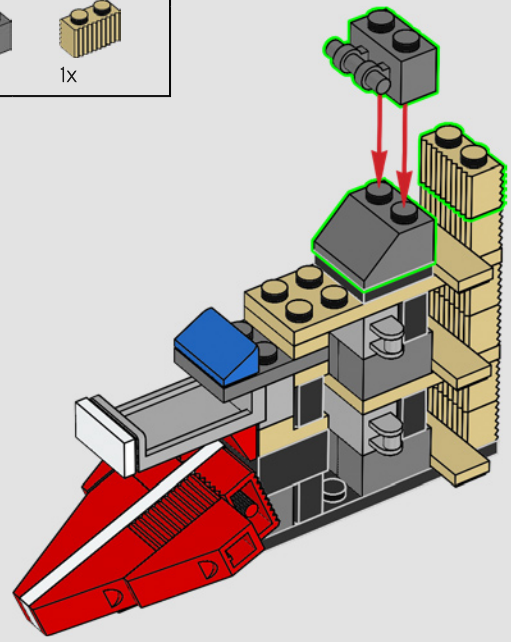

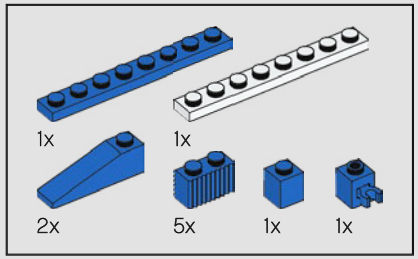

187

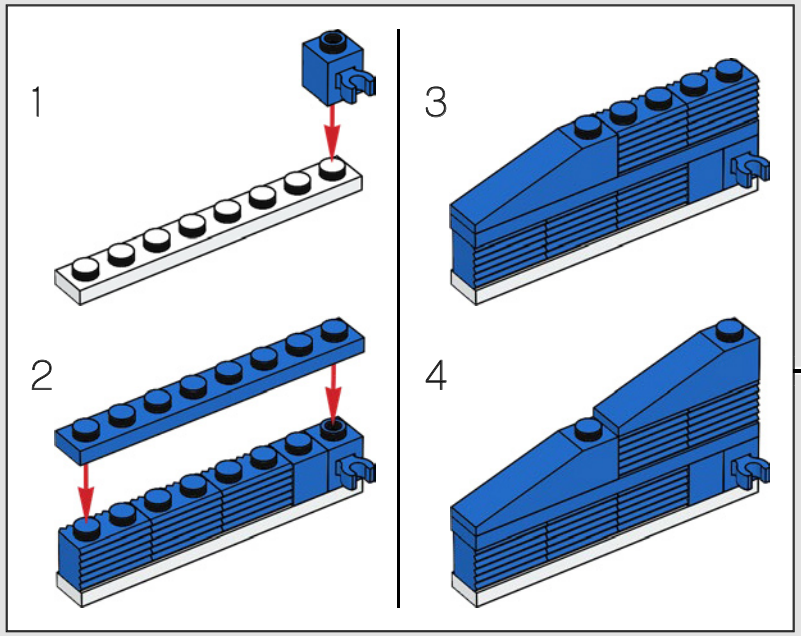

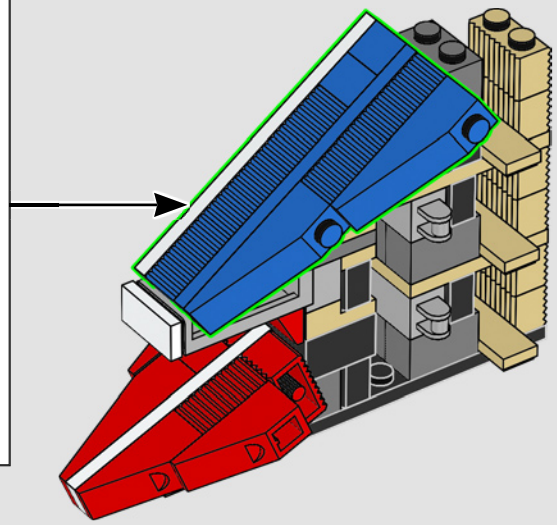

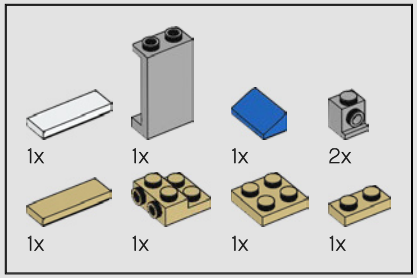

188

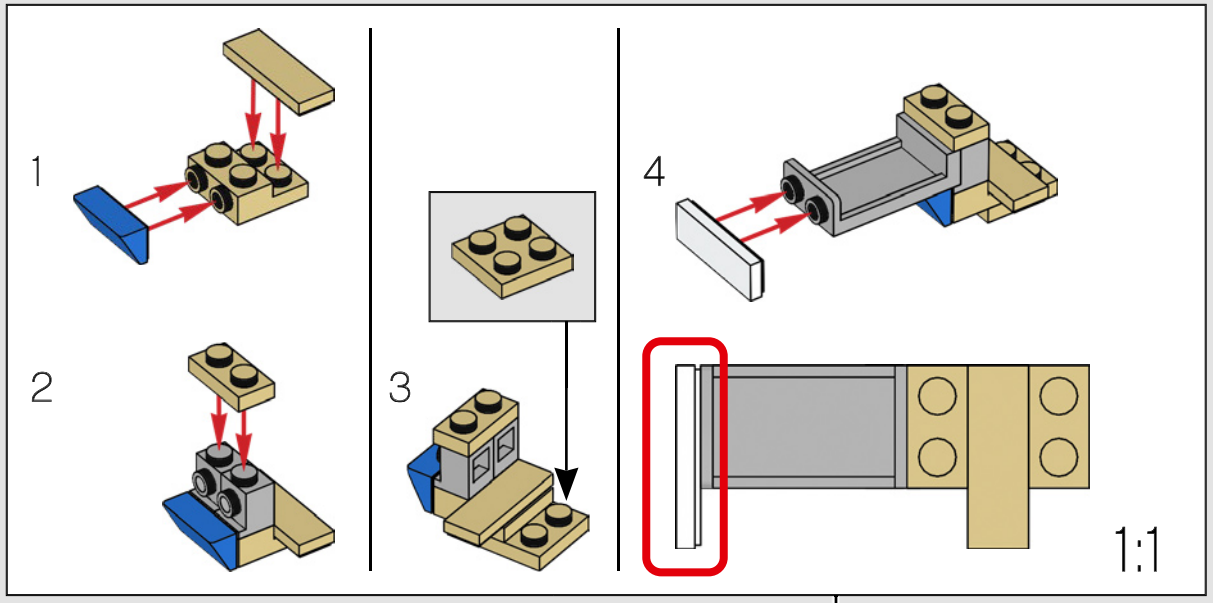

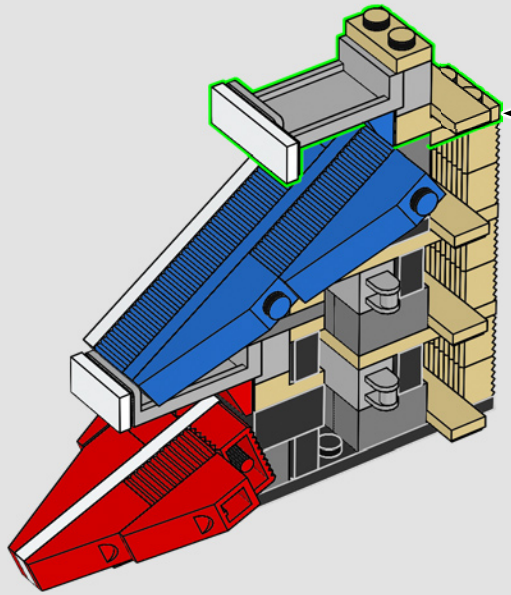

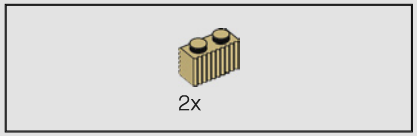

189

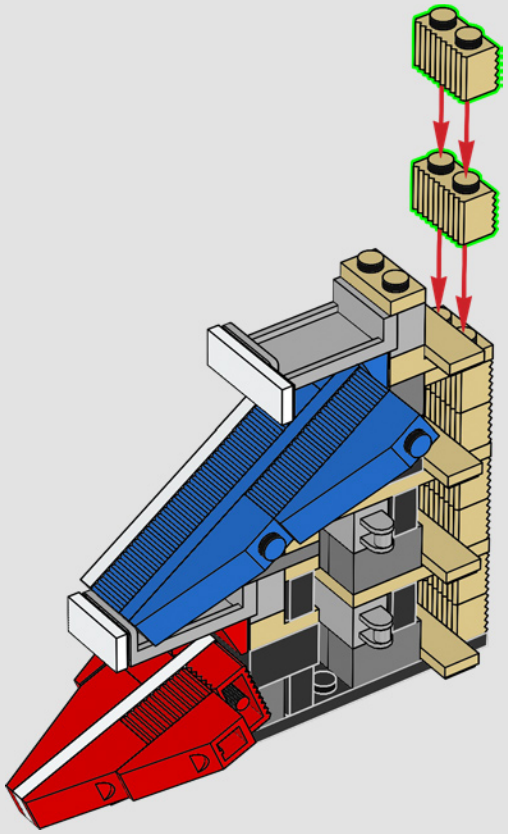

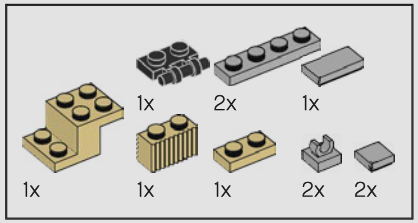

190

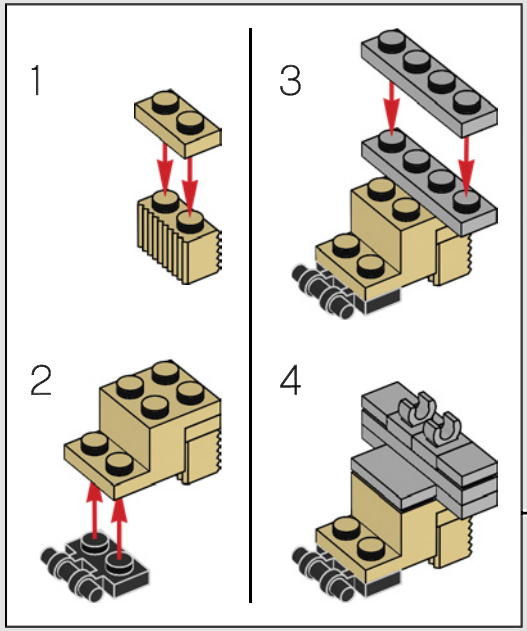

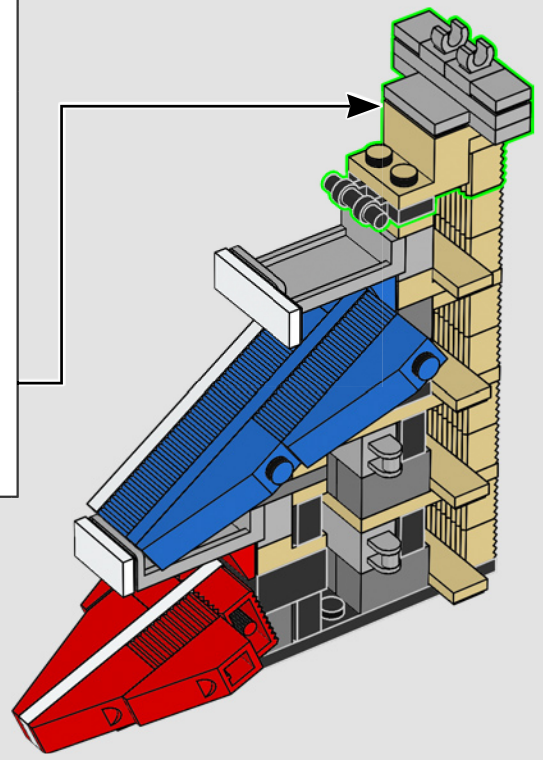

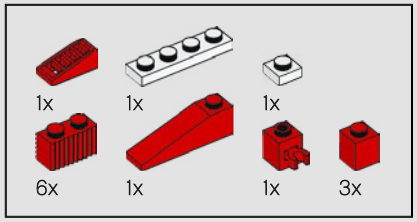

191

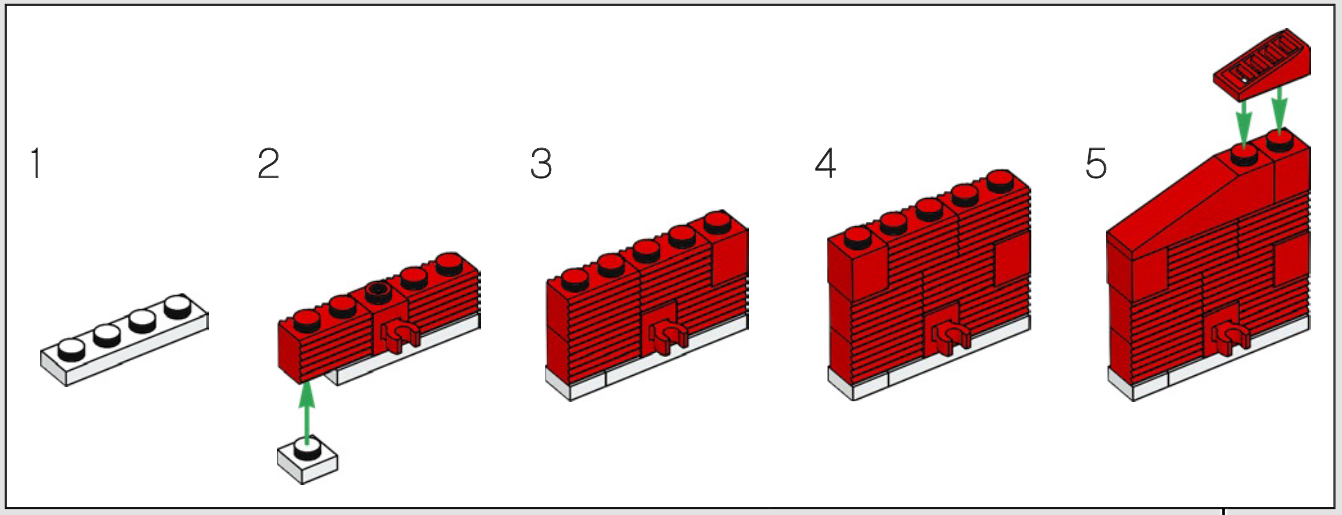

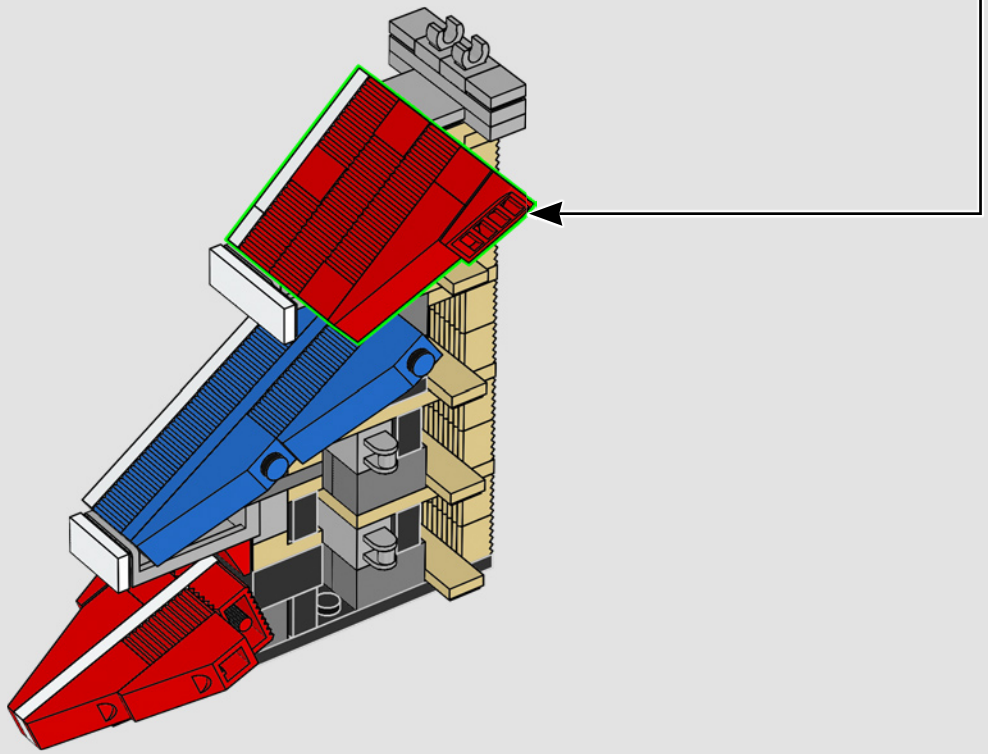

192

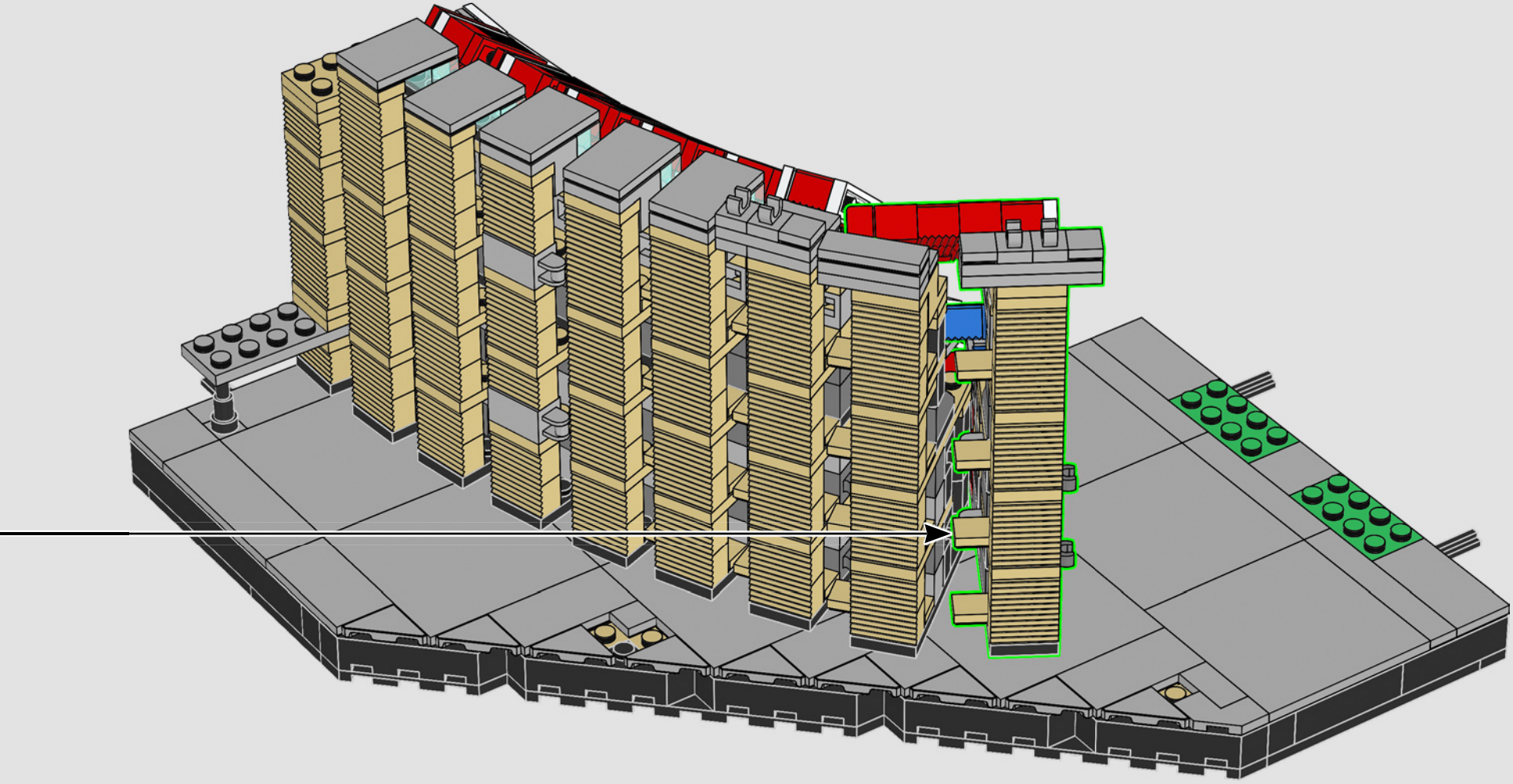

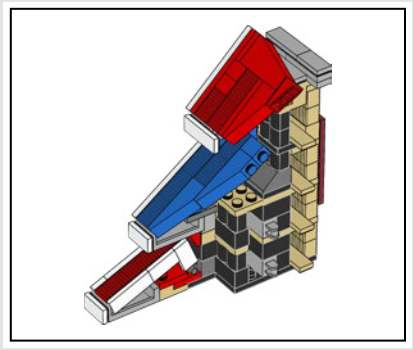

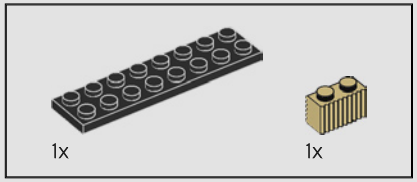

193

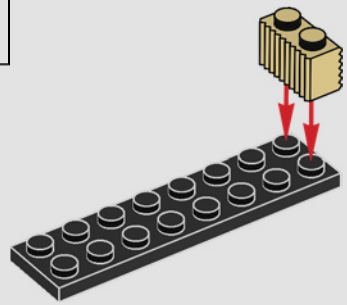

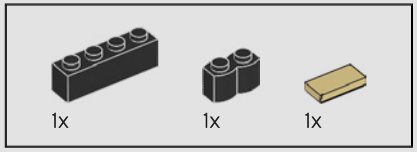

194

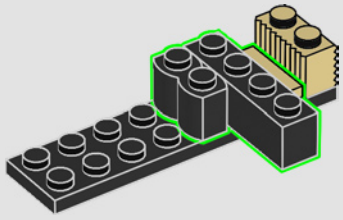

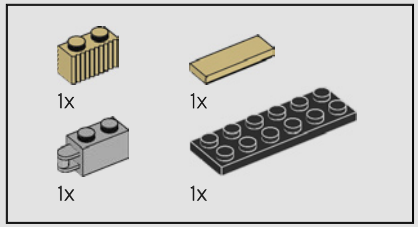

195

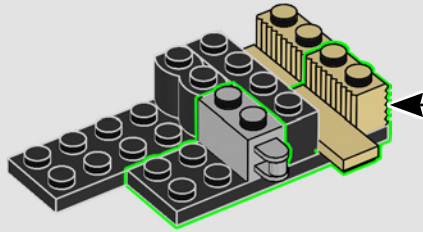

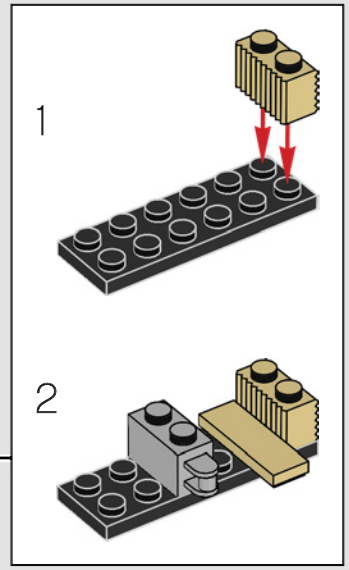

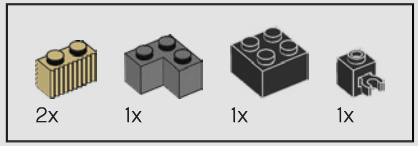

196

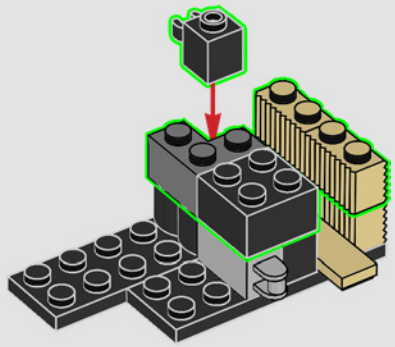

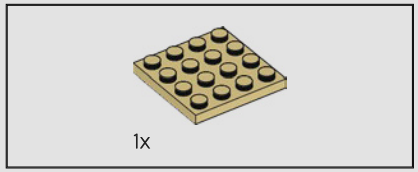

197

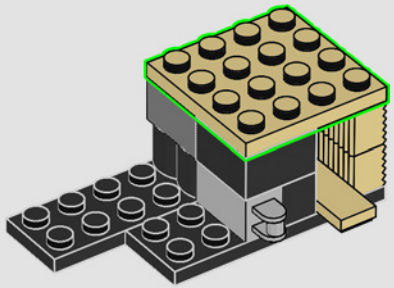

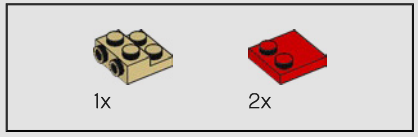

198

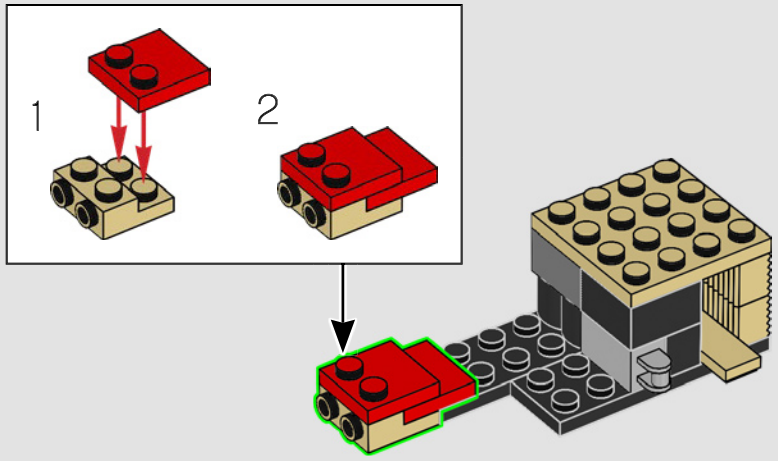

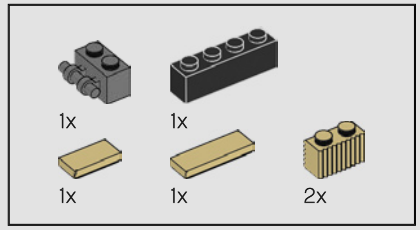

199

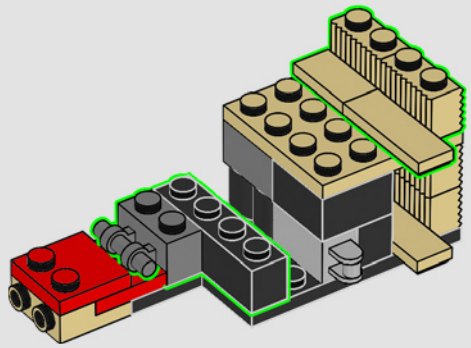

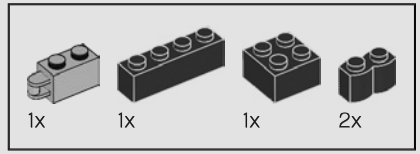

200

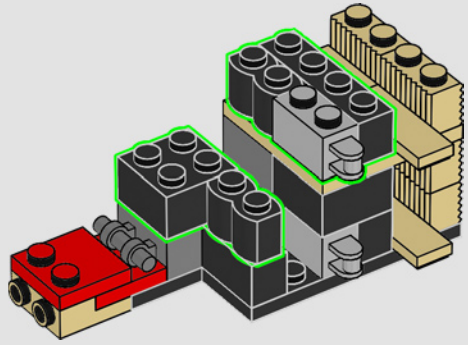

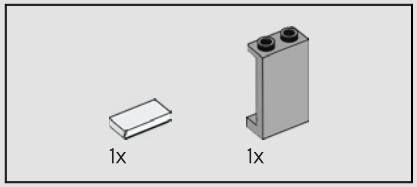

201

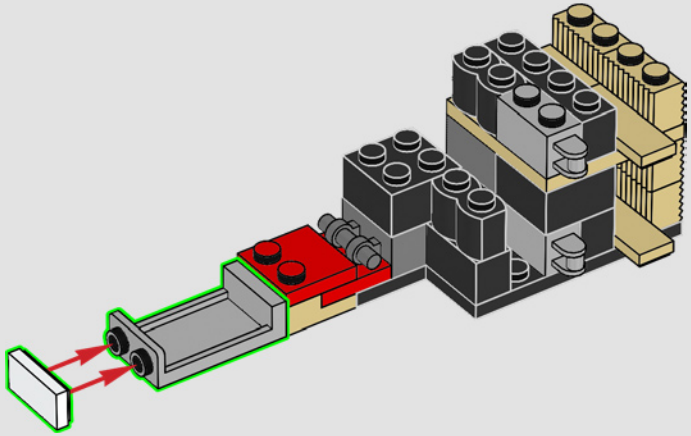

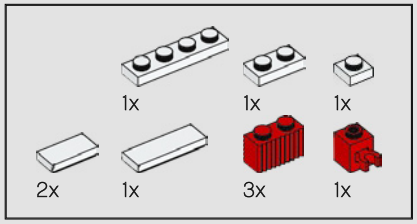

202

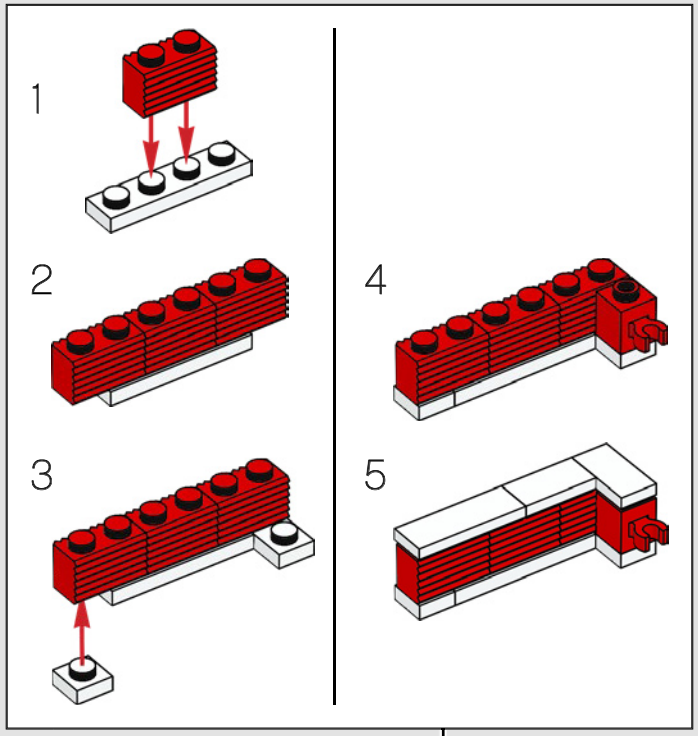

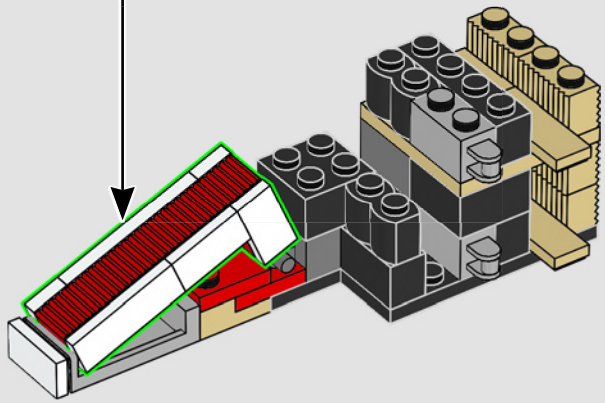

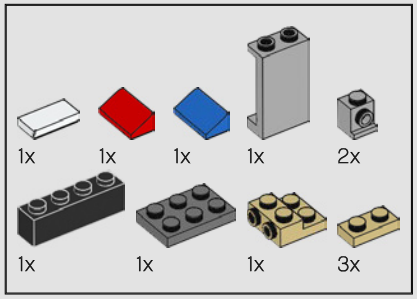

203

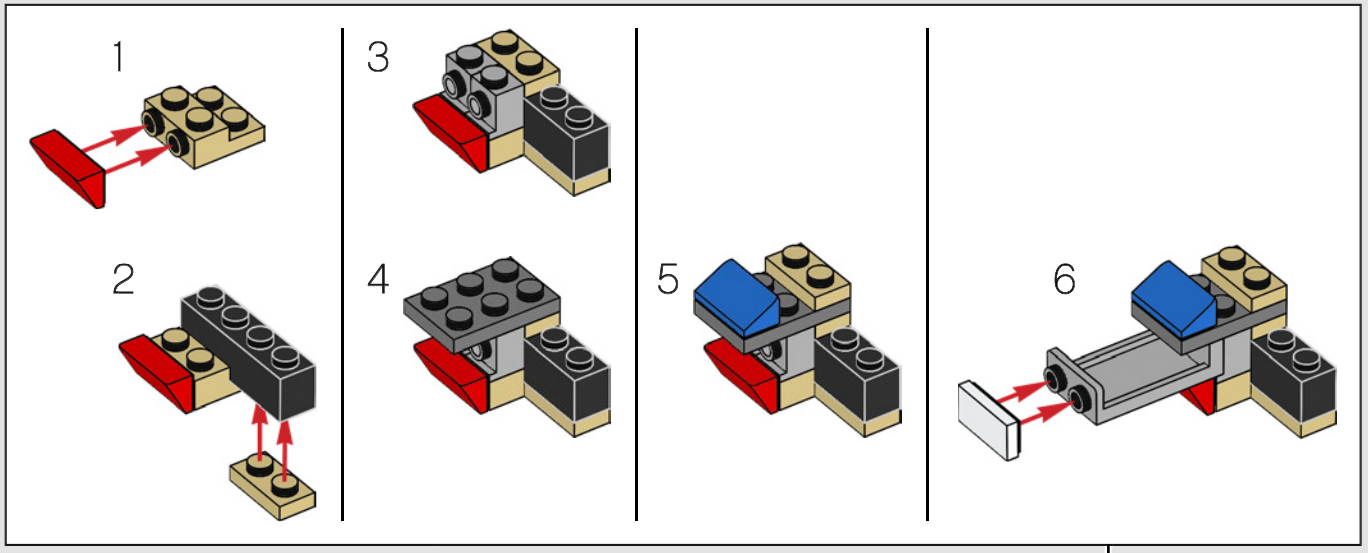

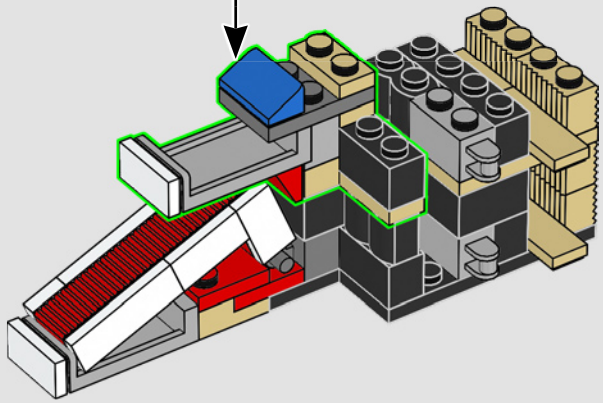

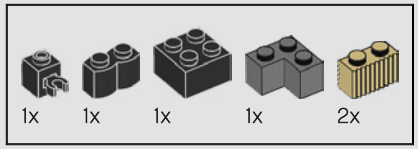

204

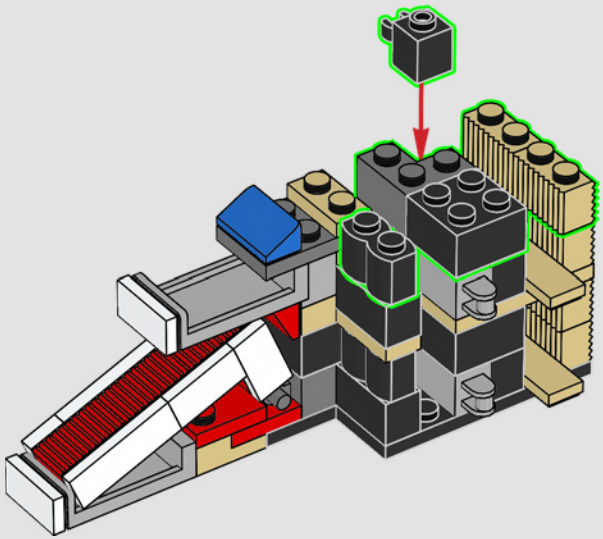

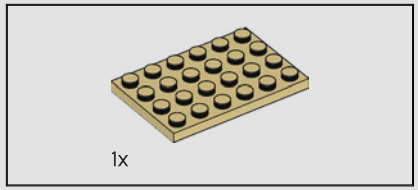

205

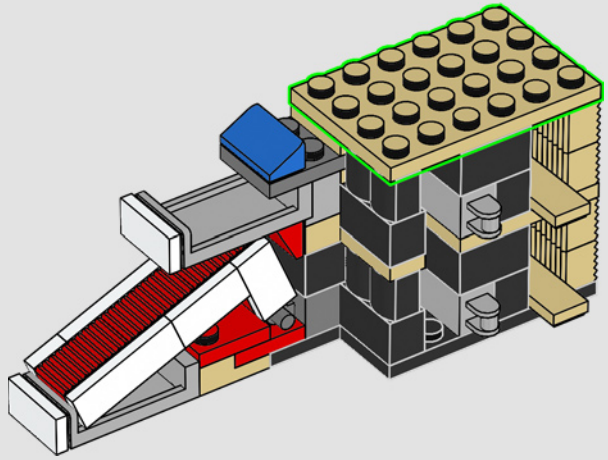

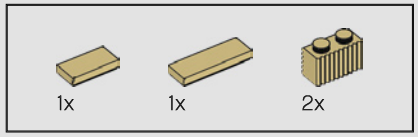

206

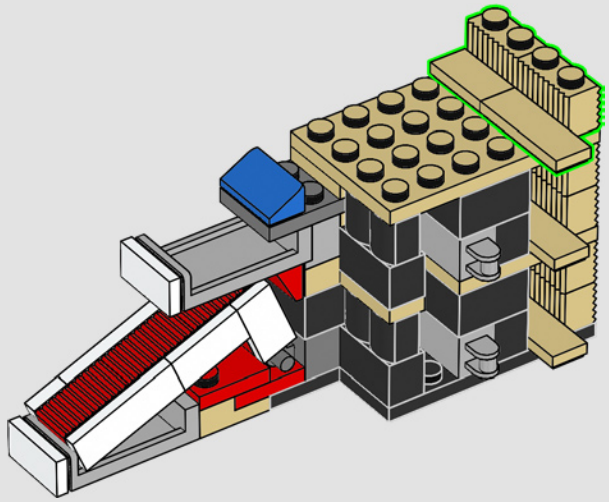

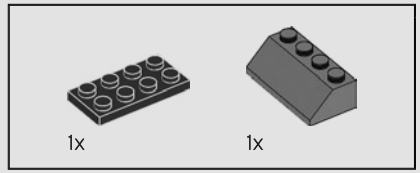

207

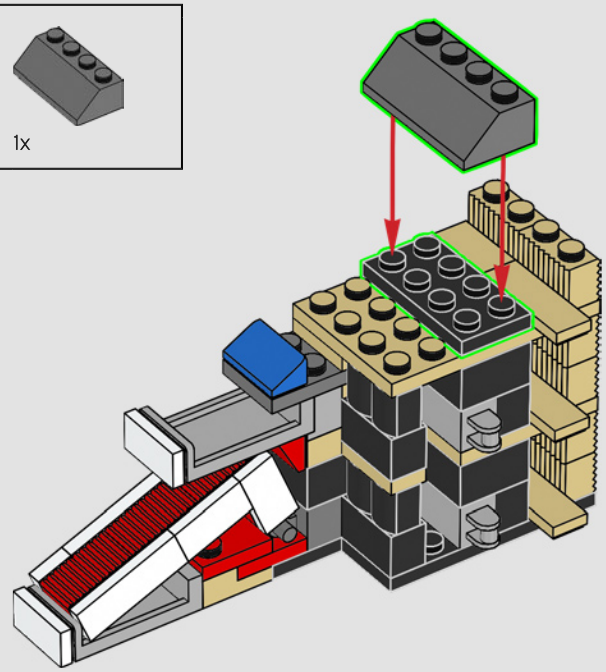

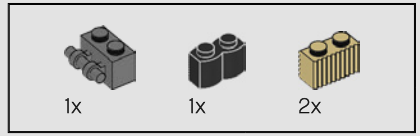

208

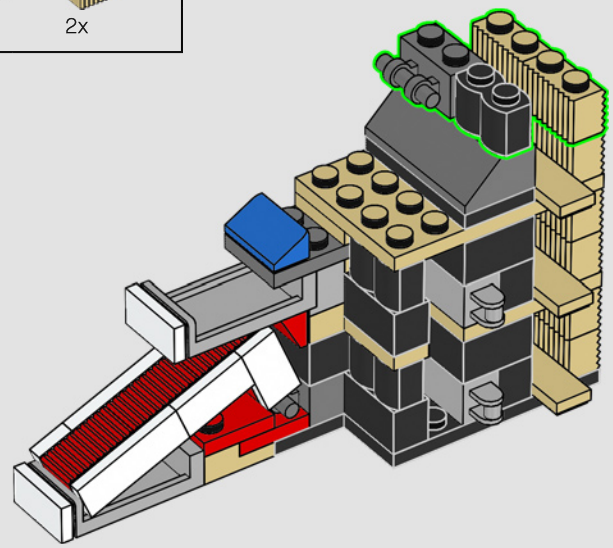

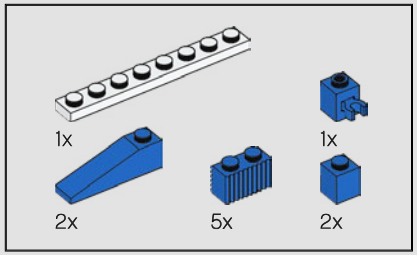

209

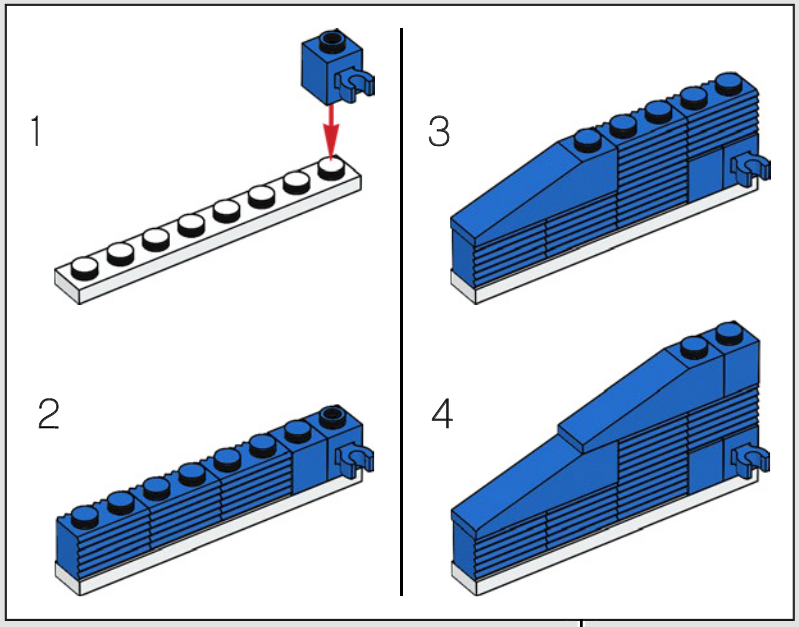

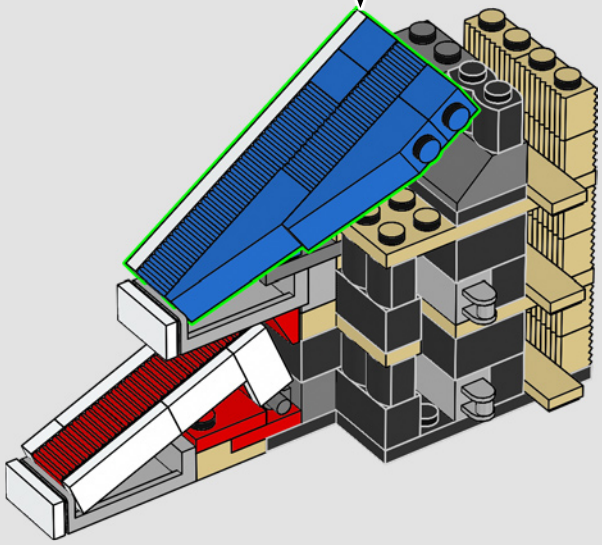

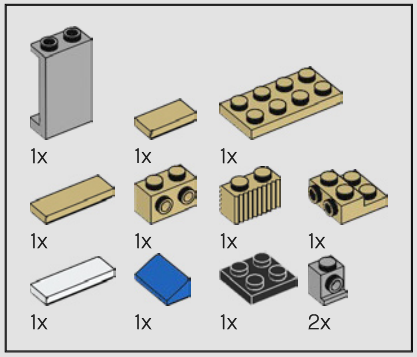

210

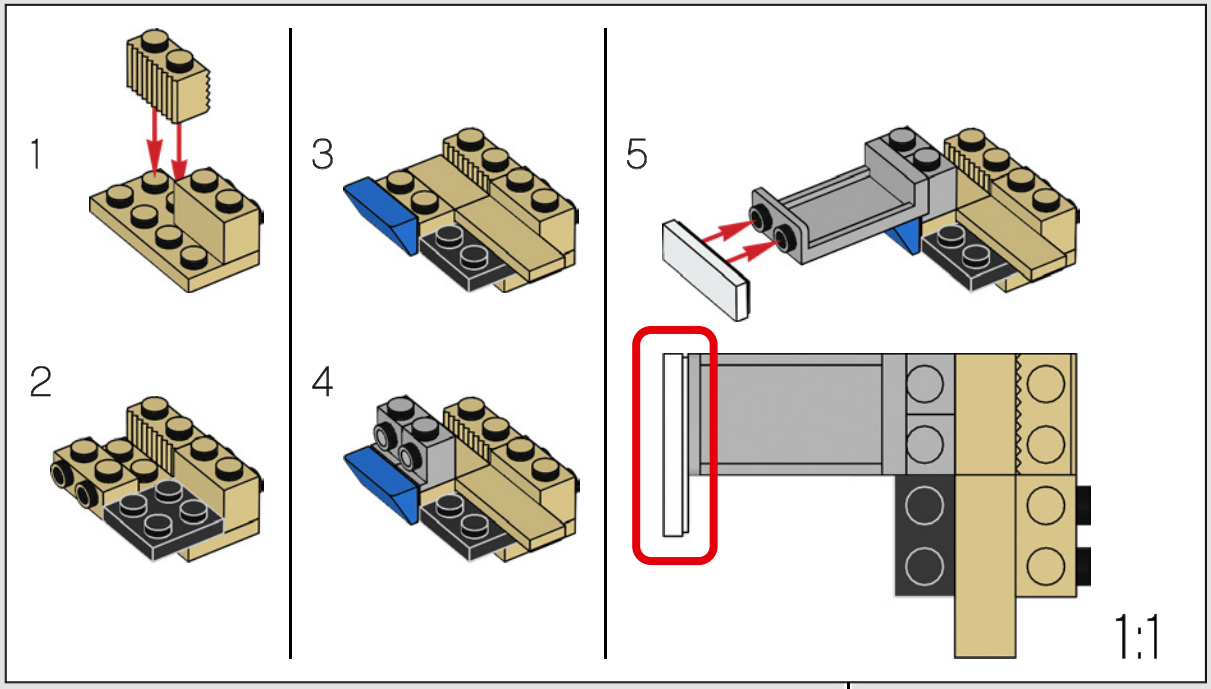

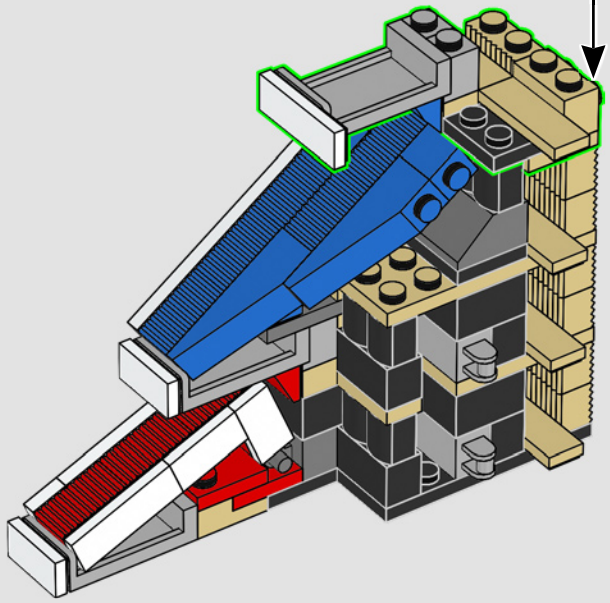

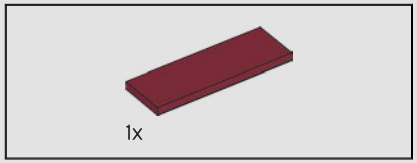

211

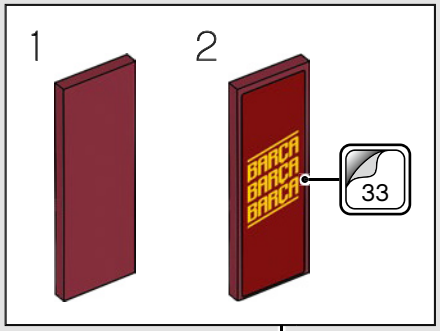

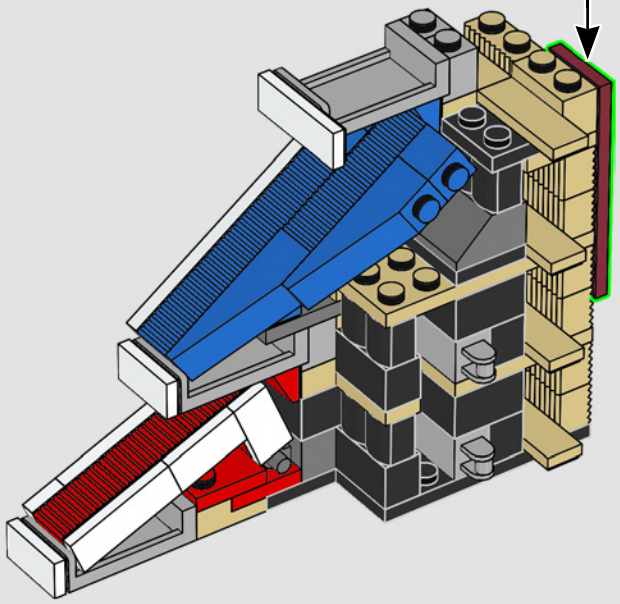

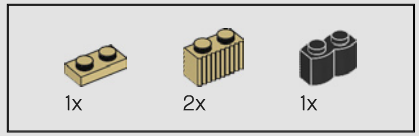

212

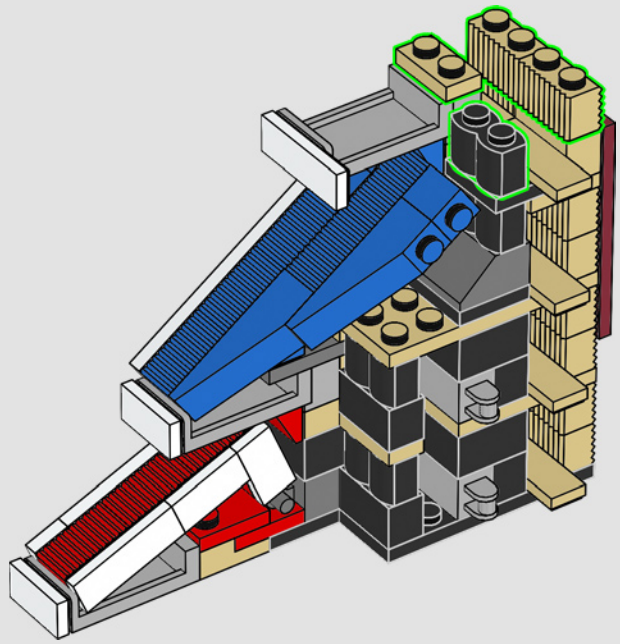

This model has several banners hanging on the façade, representing the Catalan flag, the Club crest and the Barça Barça Barça chant.

Les nombreuses bannières suspendues sur la façade de ce modèle représentent le drapeau catalan, l'écusson du club et le chant « Barça, Barça, Barça ».

Este modelo cuenta con varios pendones que cuelgan de la fachada y que representan la bandera catalana, el escudo del Club y el cántico "Barça, Barça, Barça".

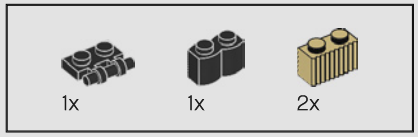

213

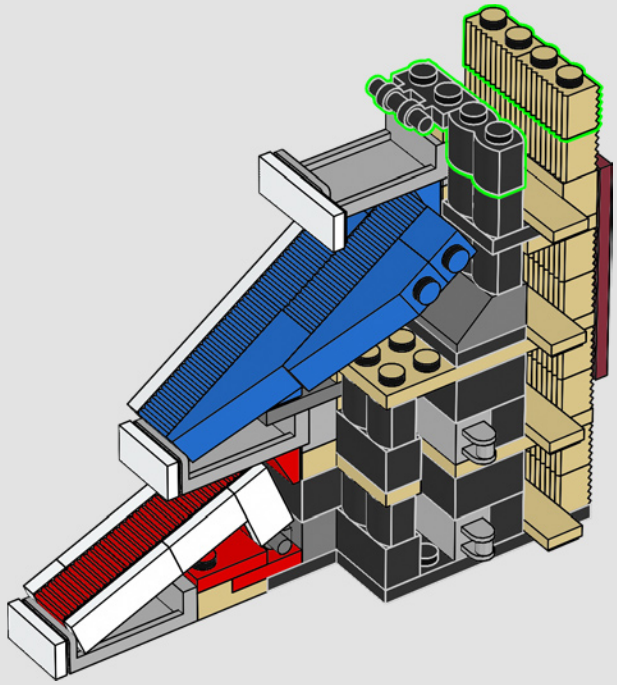

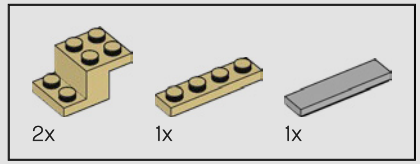

214

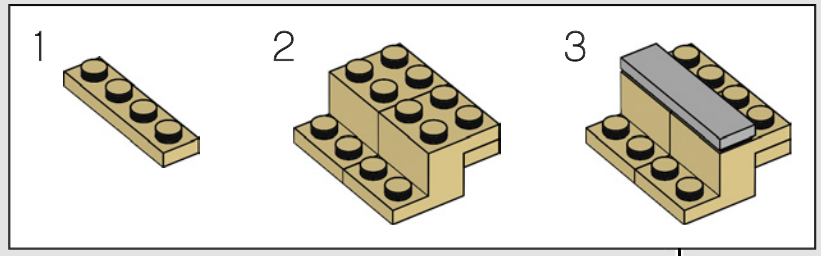

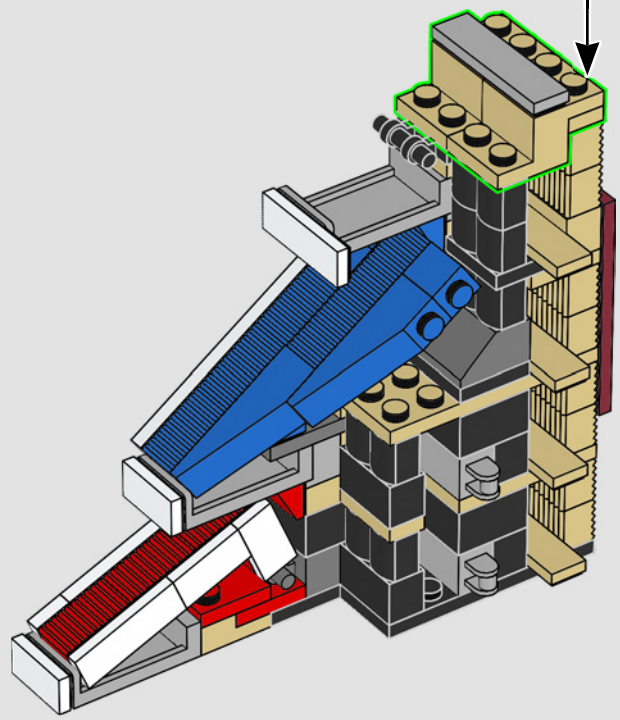

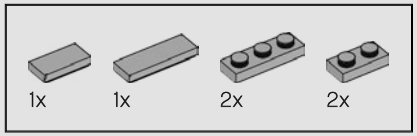

215

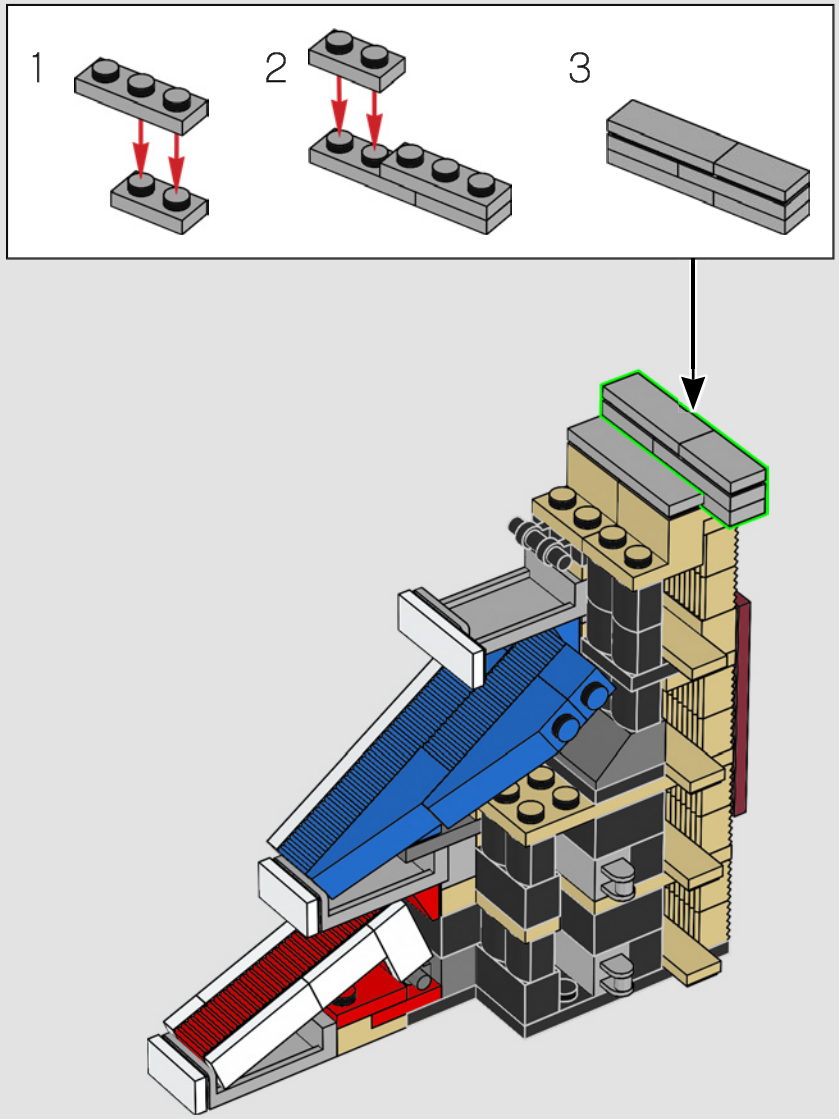

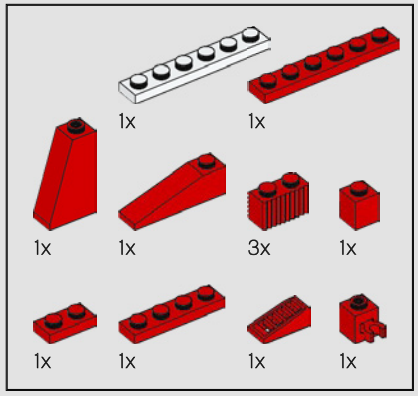

216

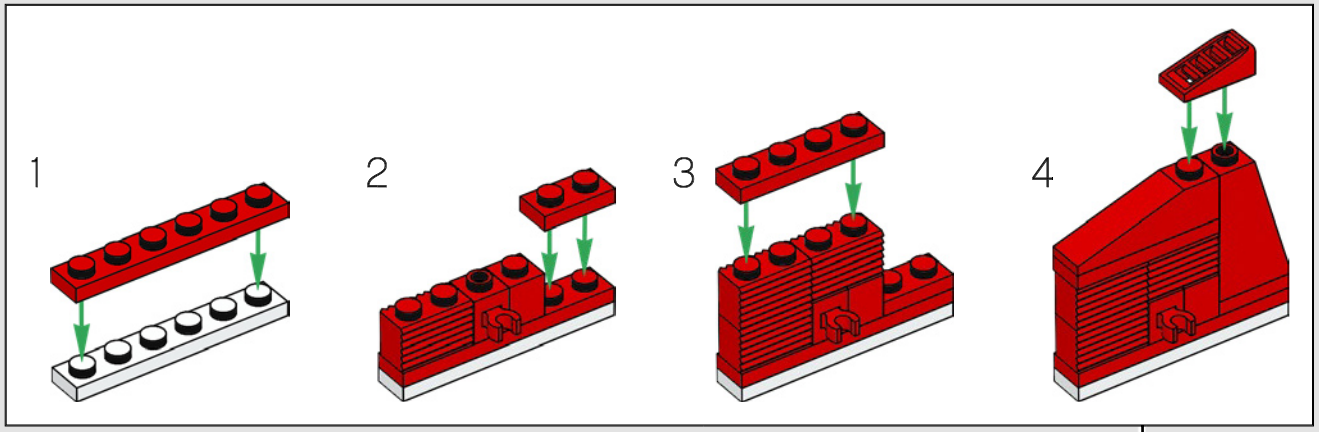

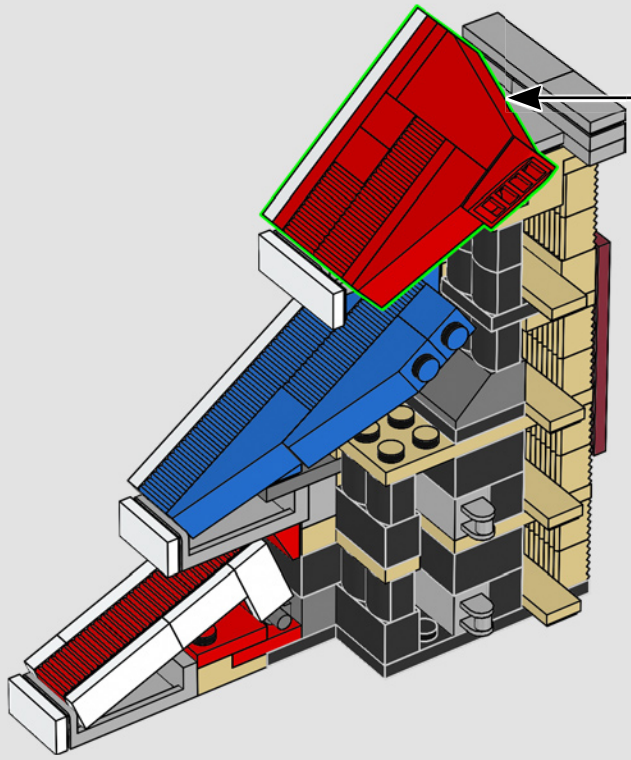

217

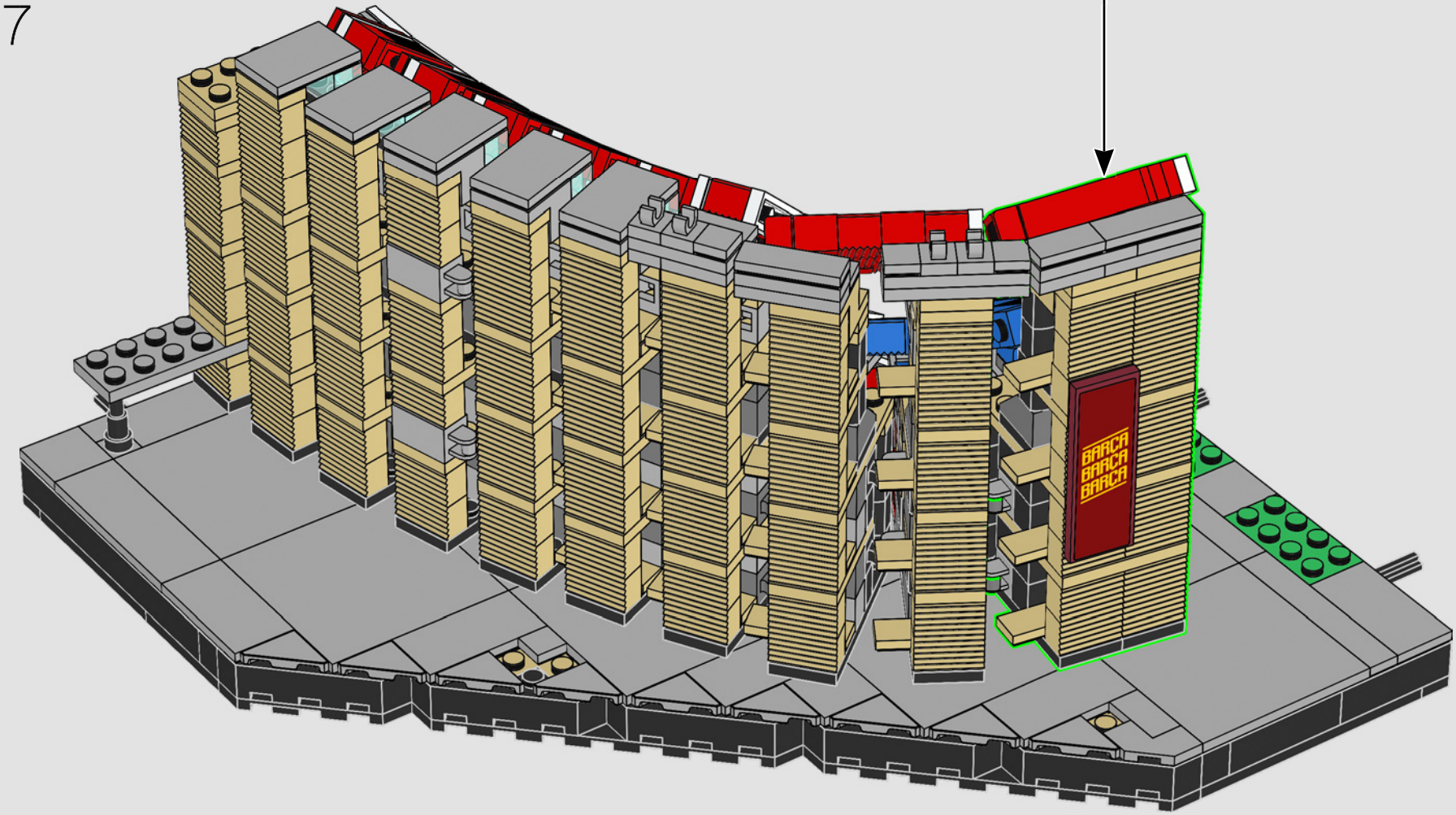

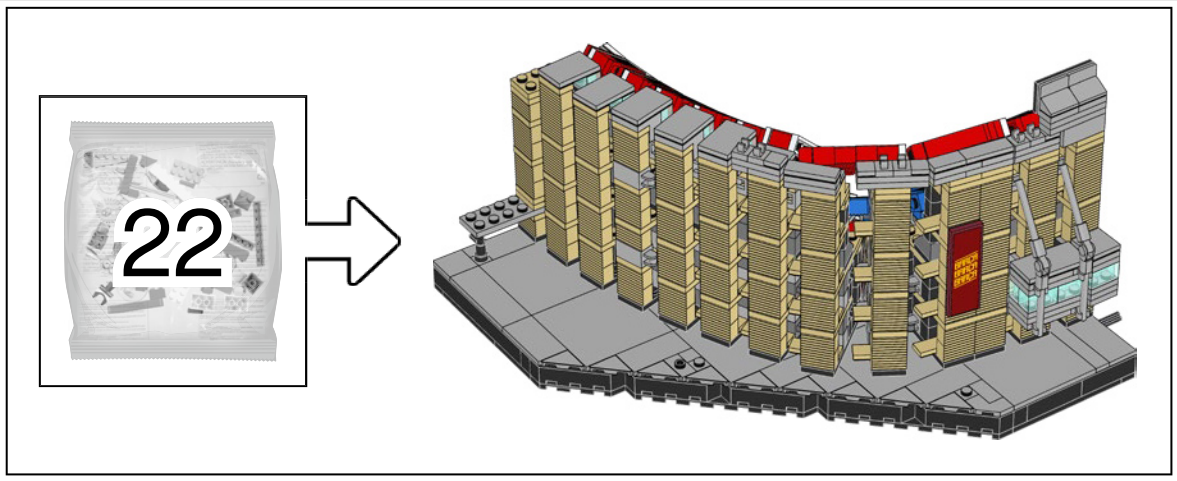

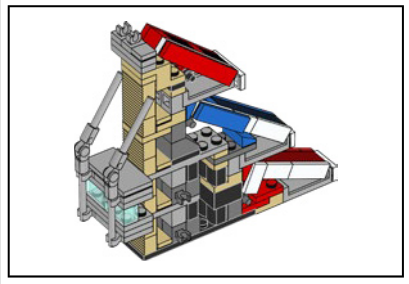

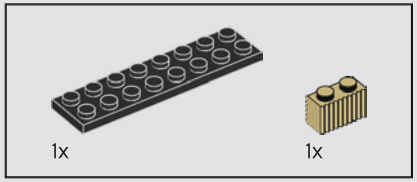

218

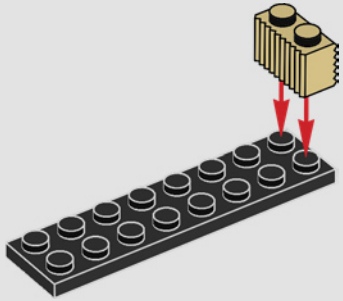

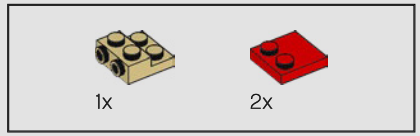

219

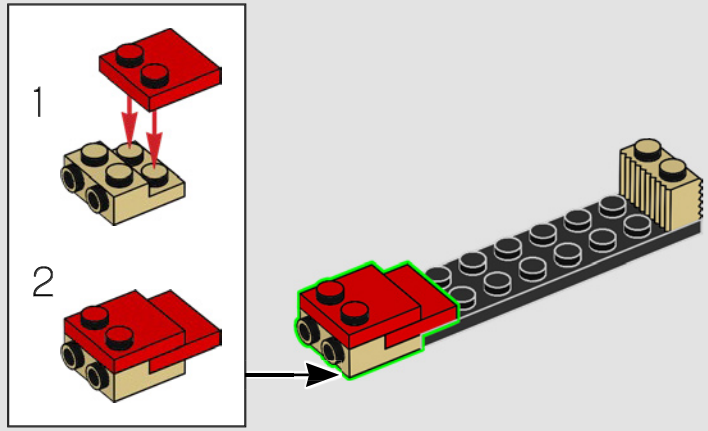

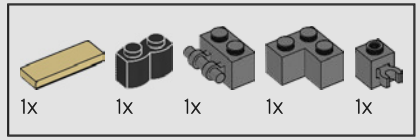

220

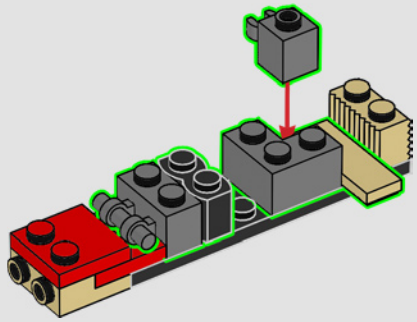

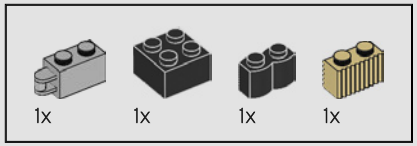

221

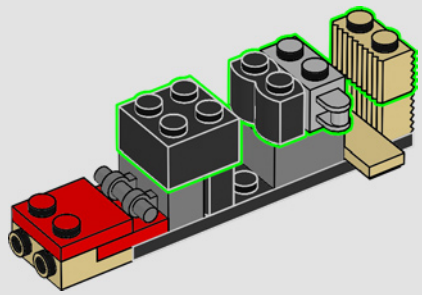

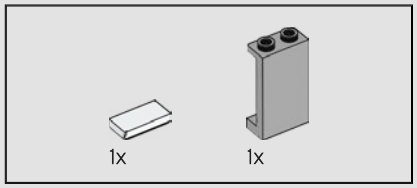

222

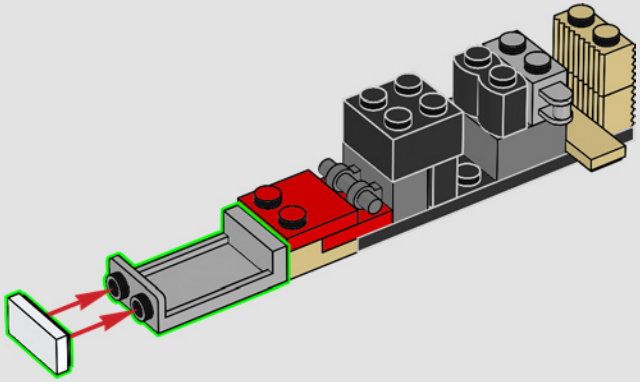

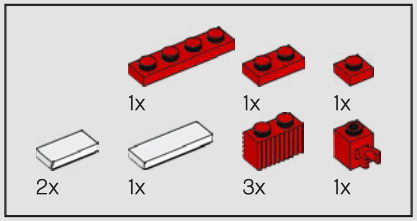

223

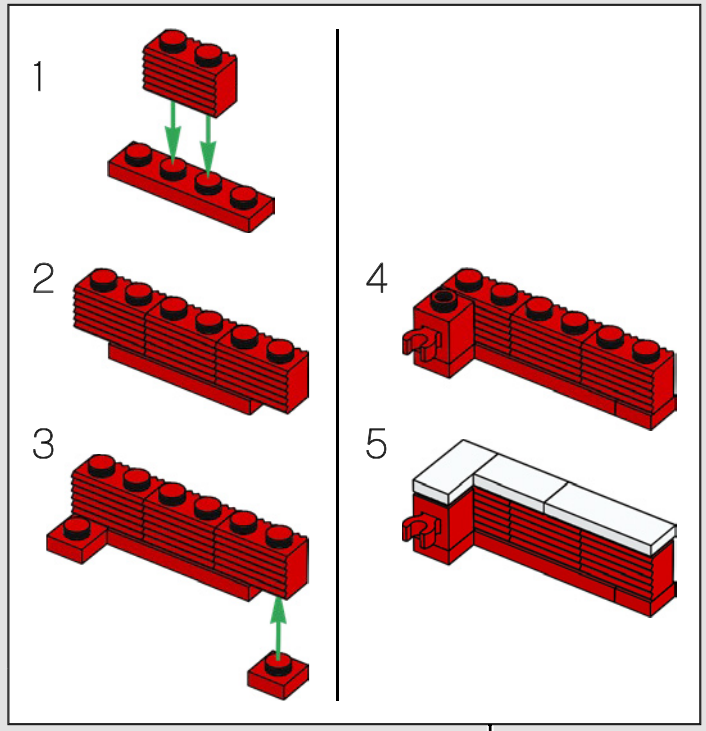

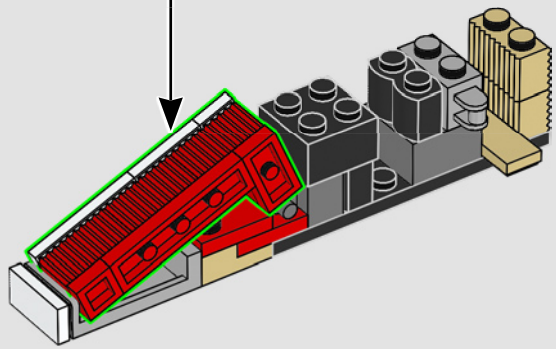

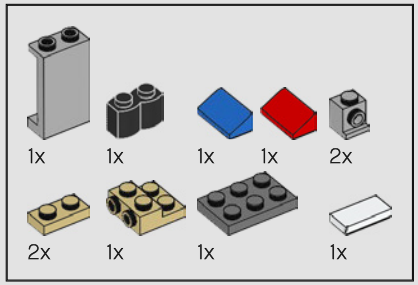

224

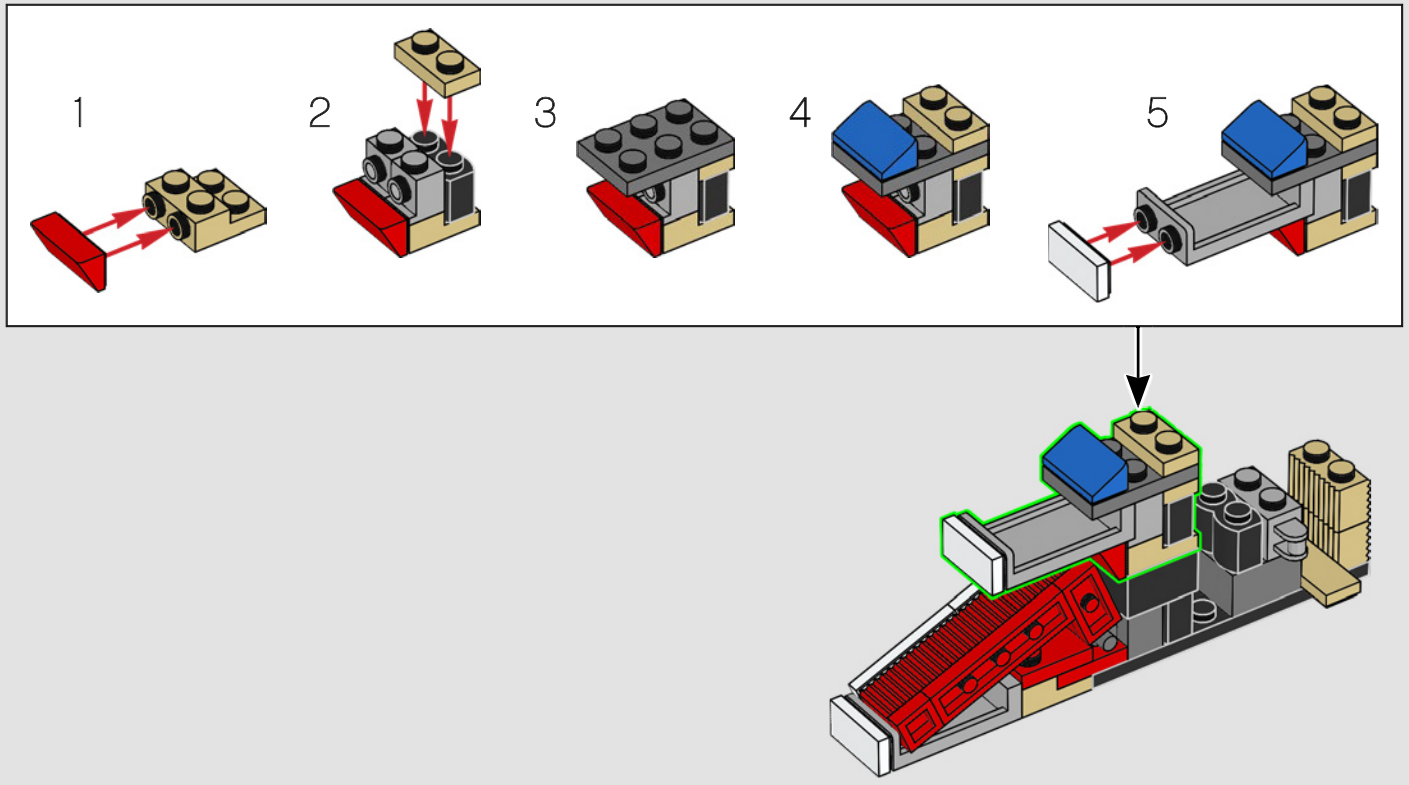

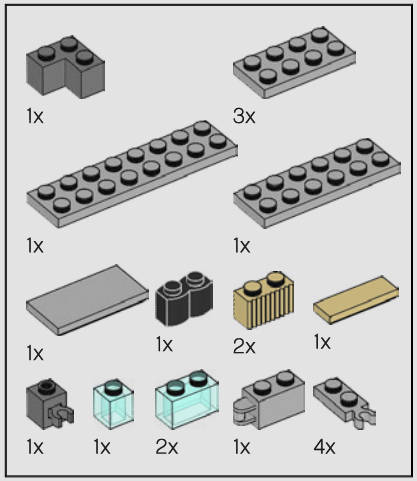

225

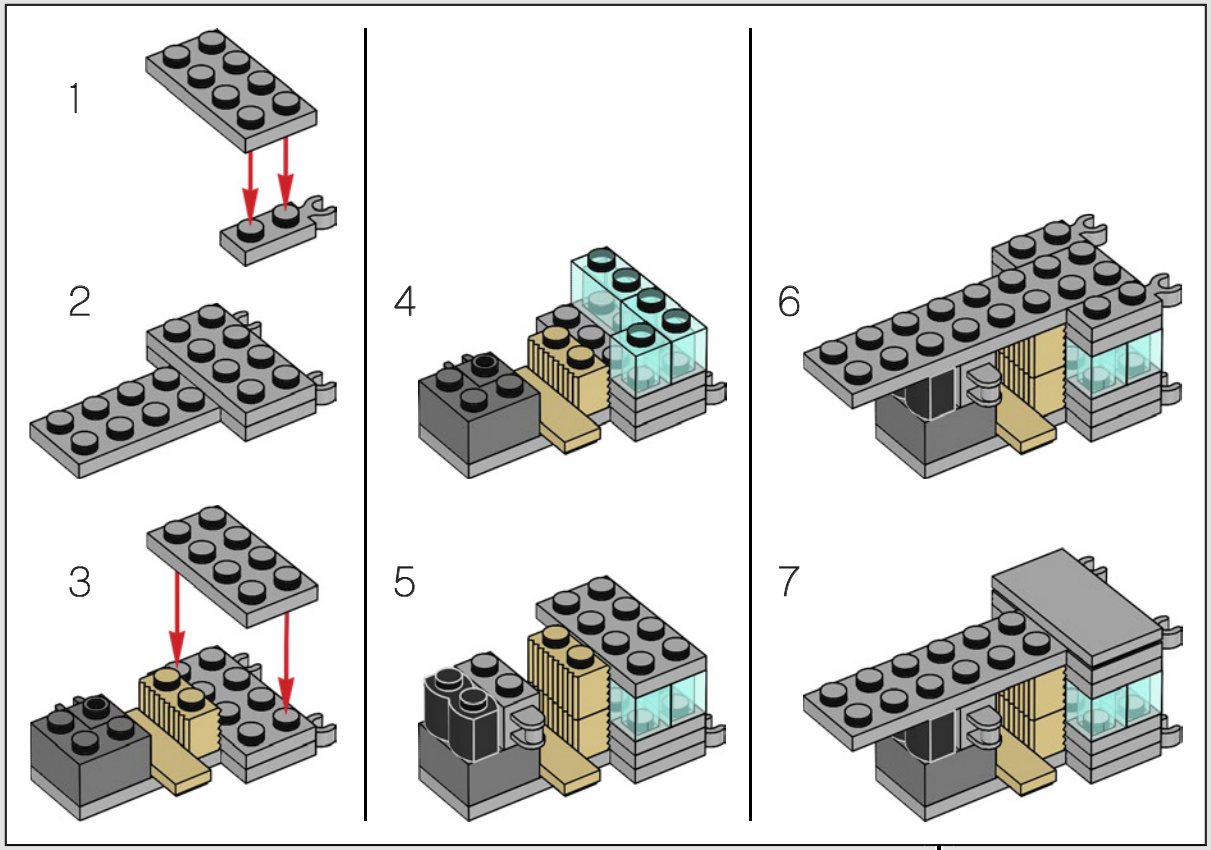

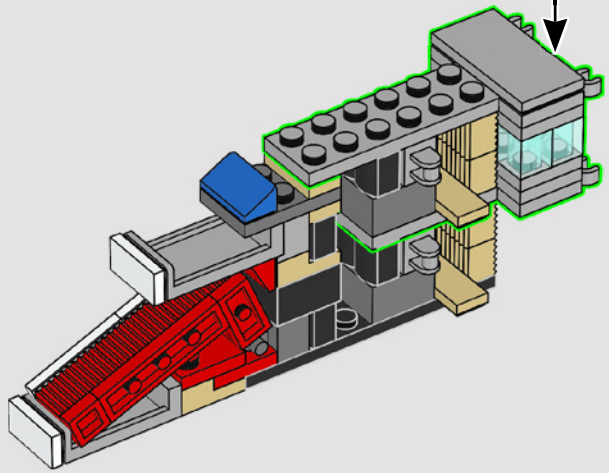

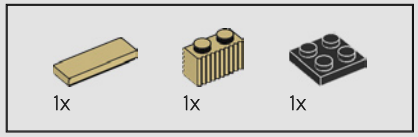

226

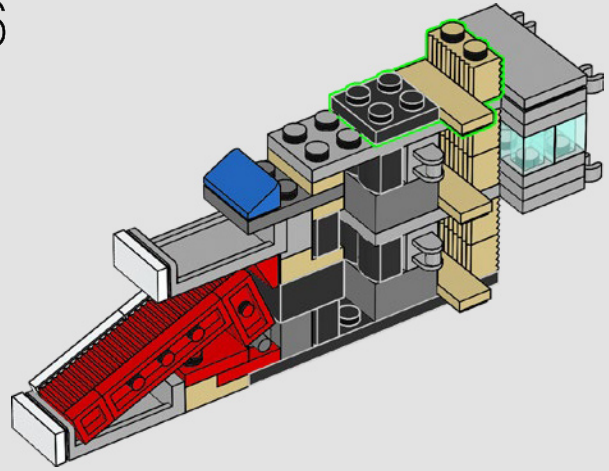

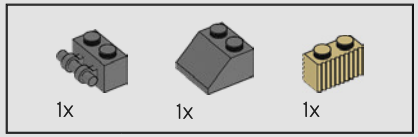

227

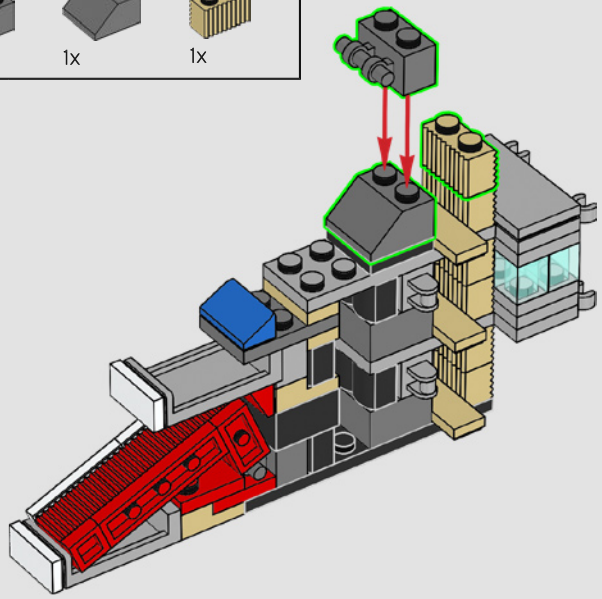

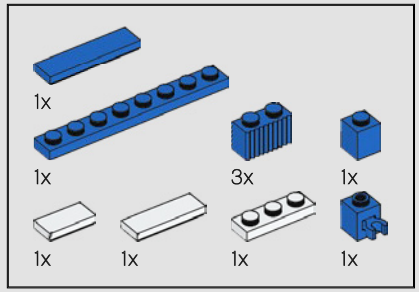

228

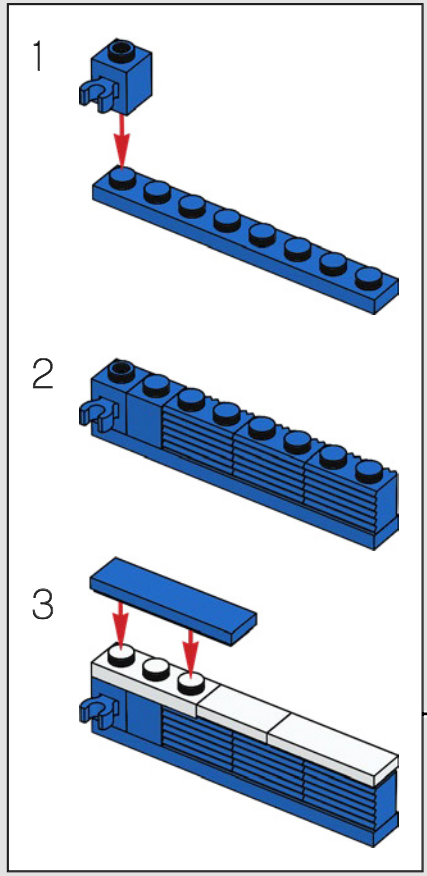

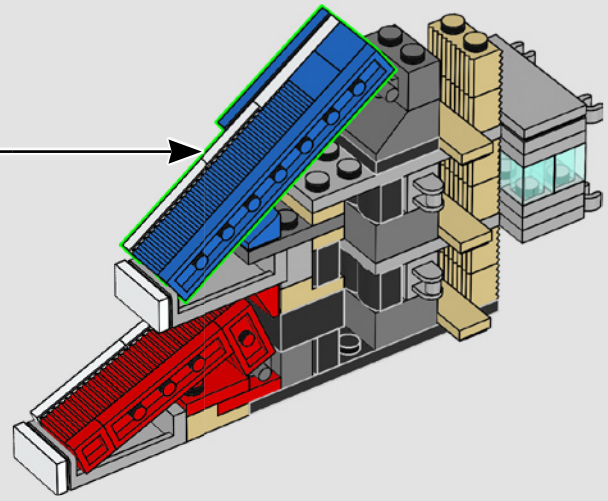

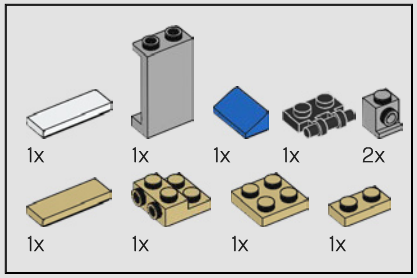

229

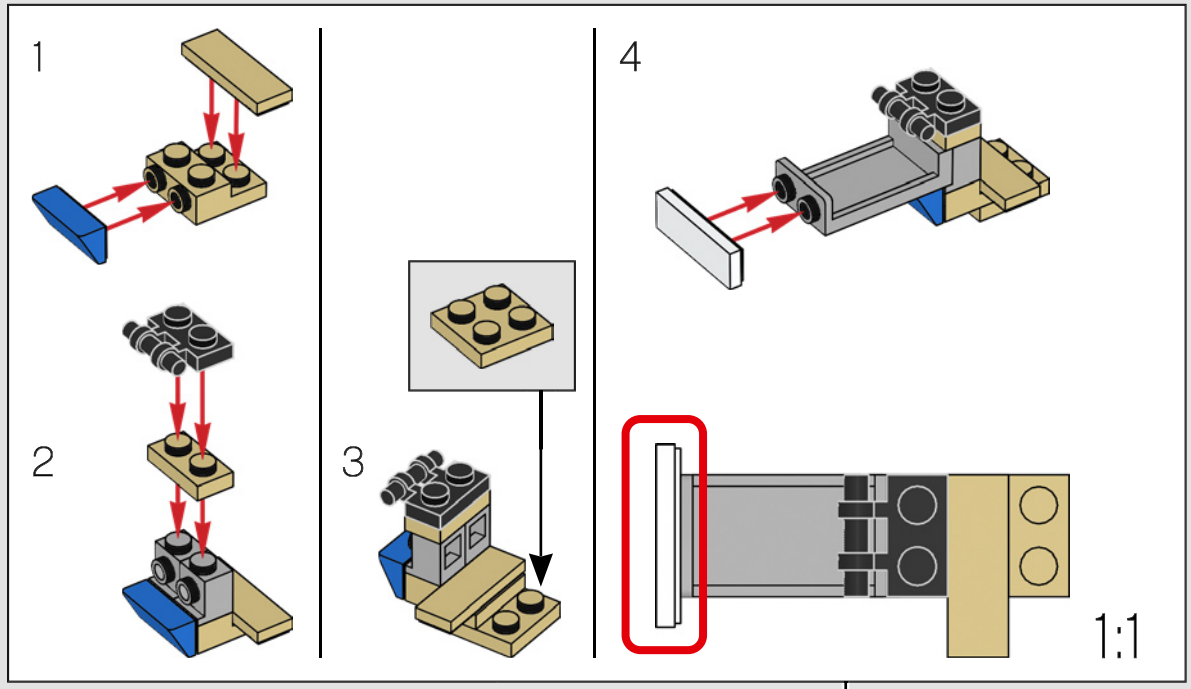

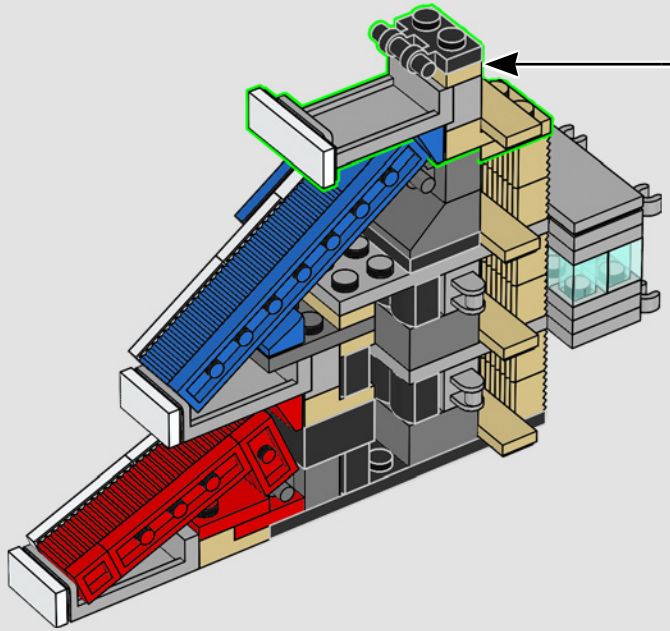

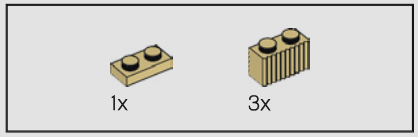

230

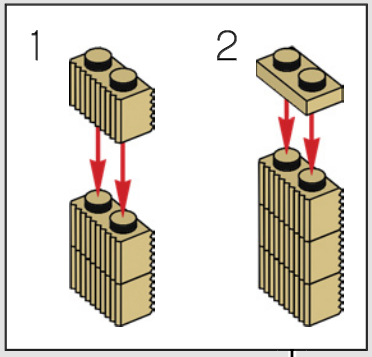

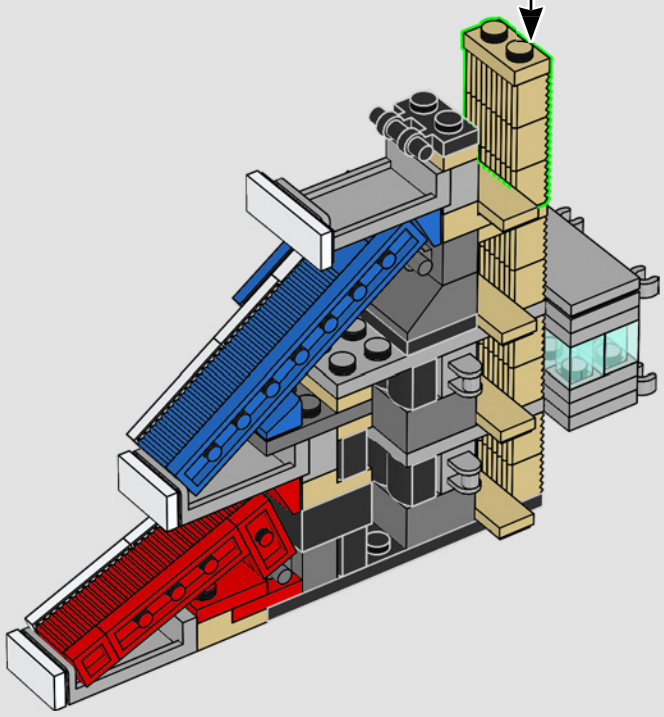

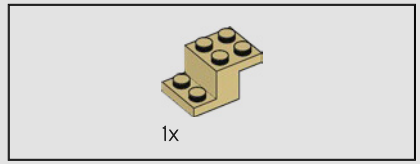

231

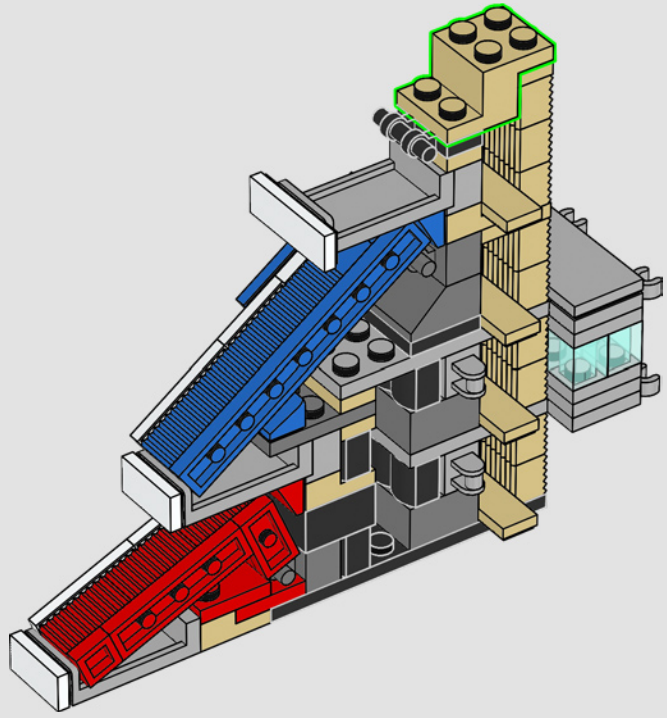

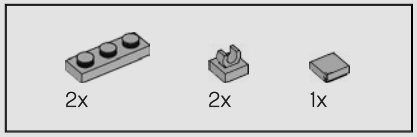

232

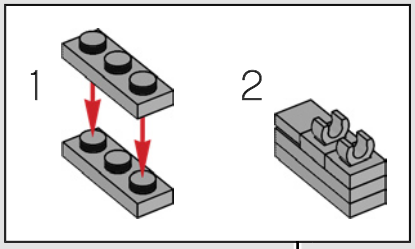

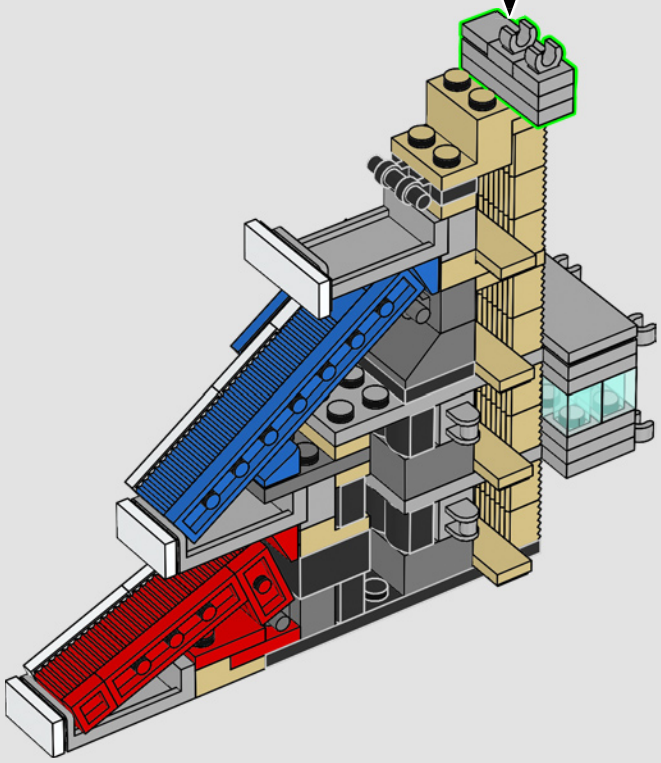

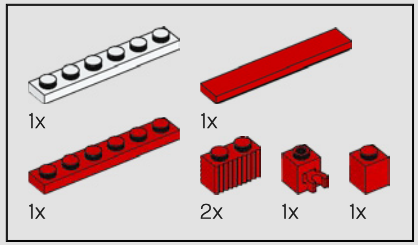

233

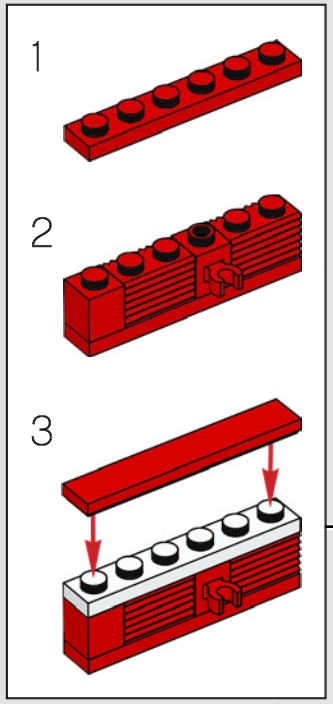

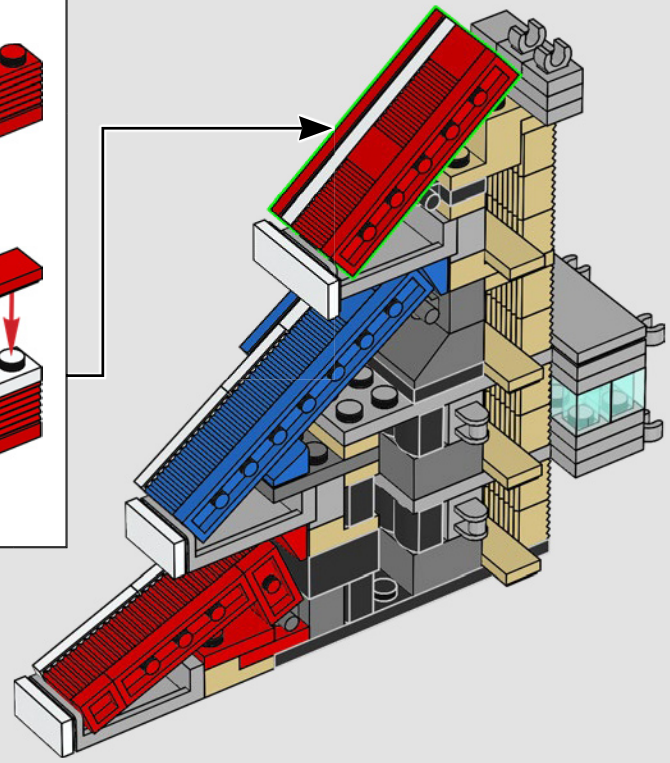

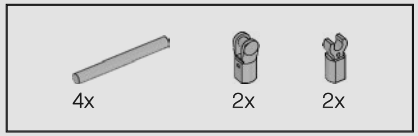

234

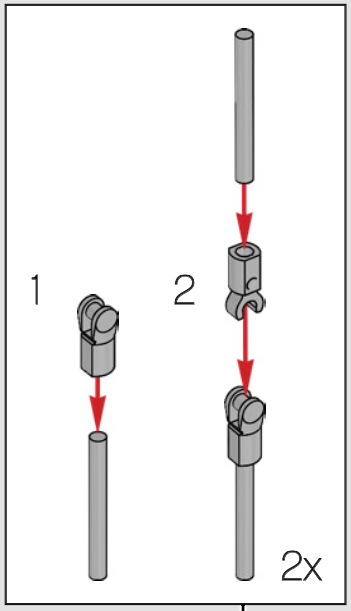

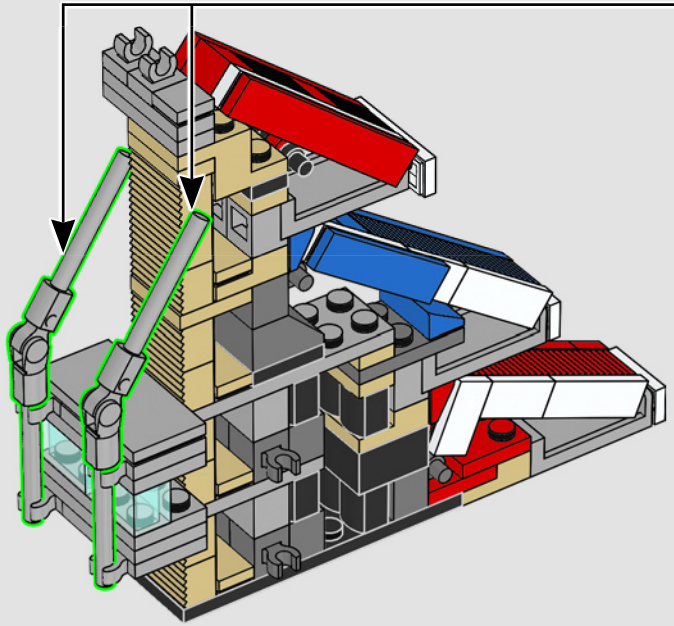

235

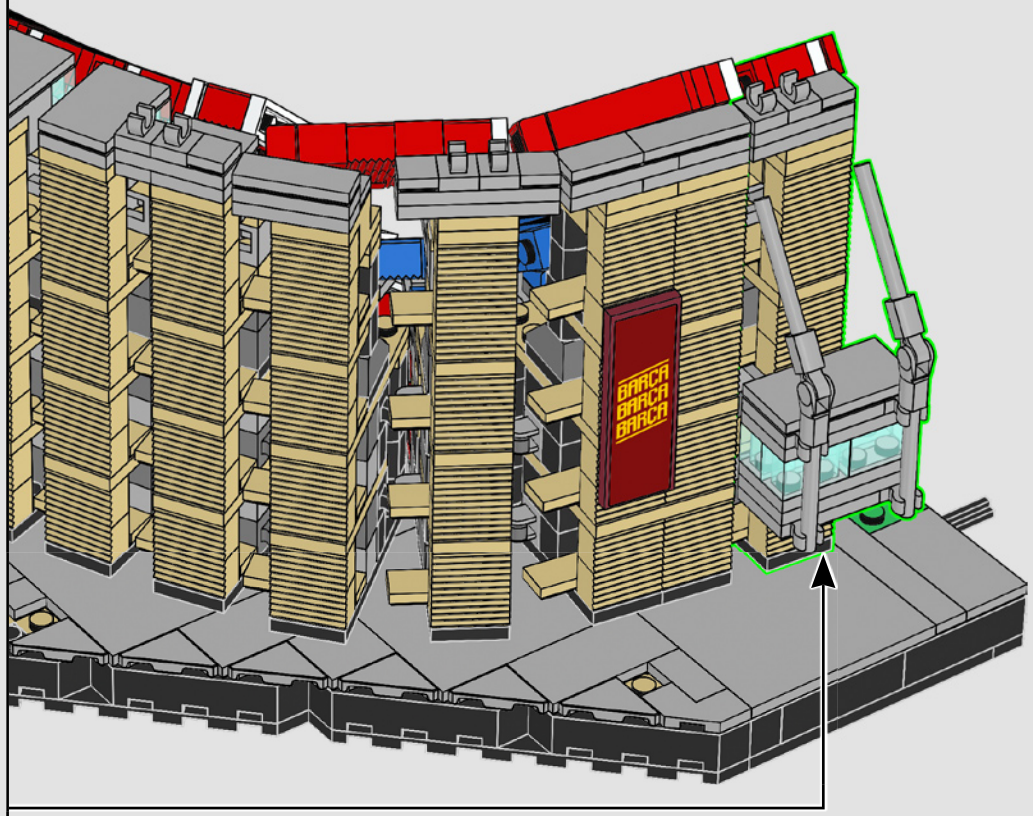

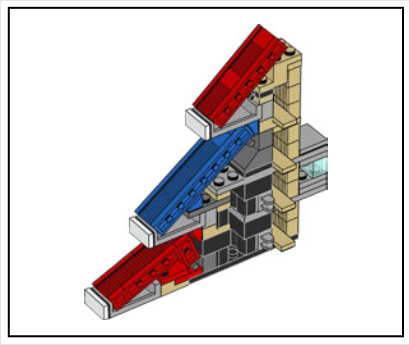

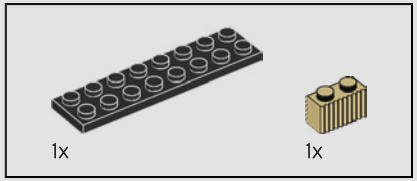

236

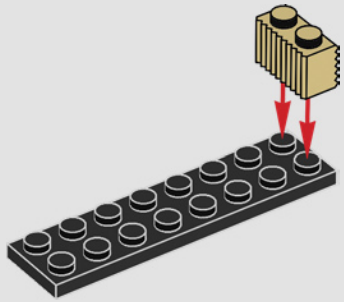

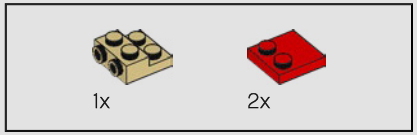

237

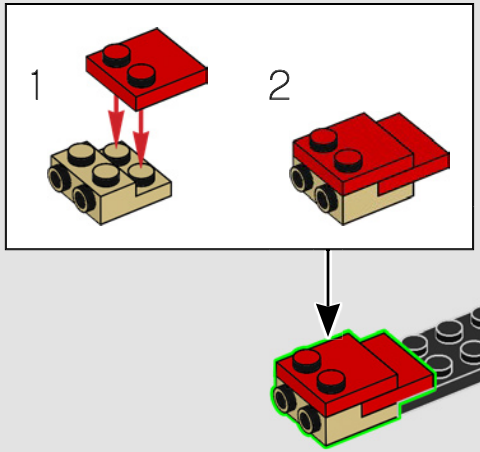

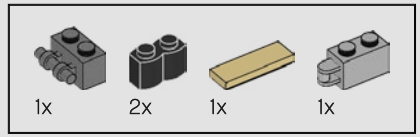

238

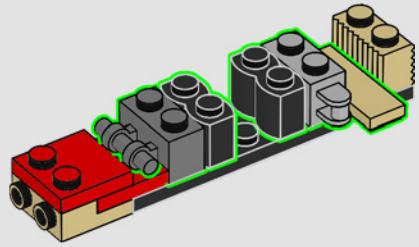

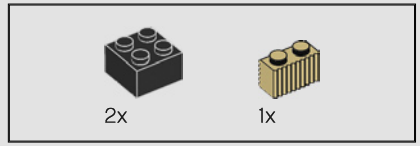

239

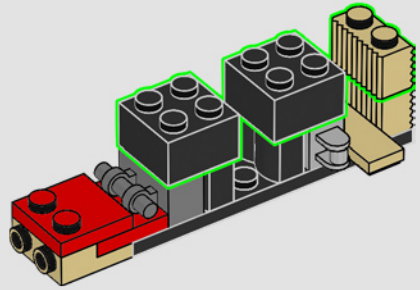

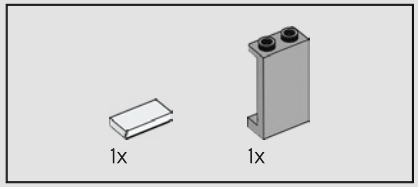

240

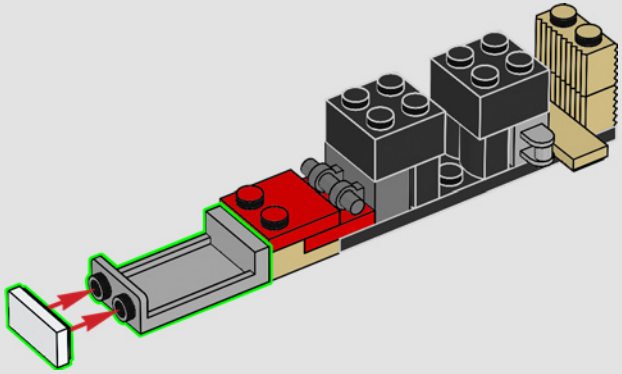

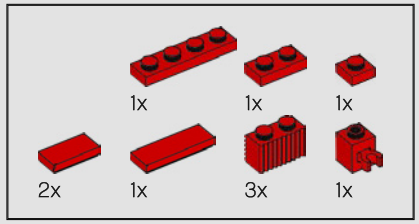

241

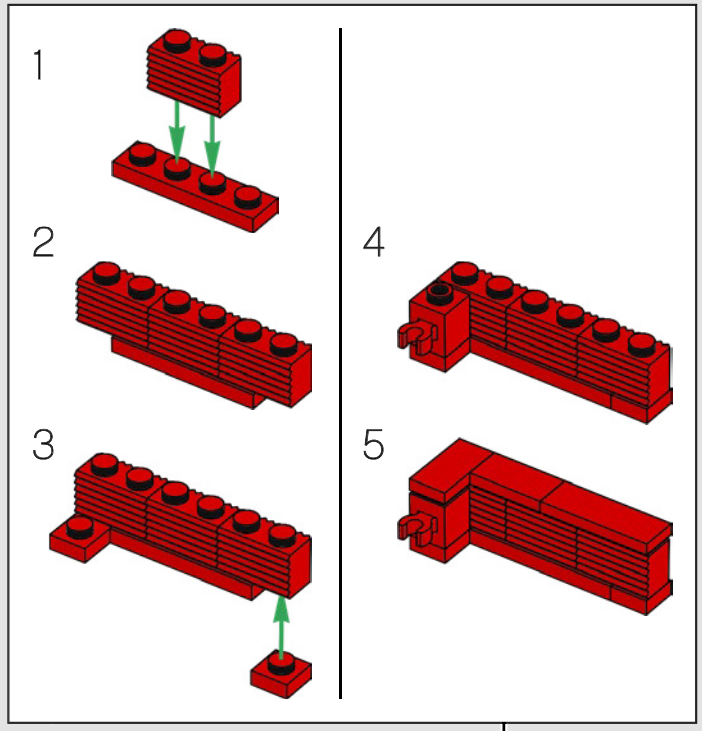

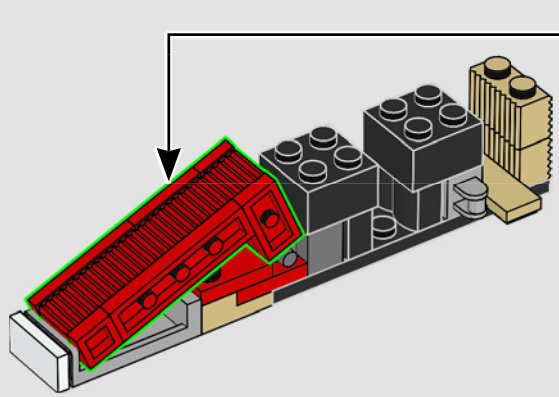

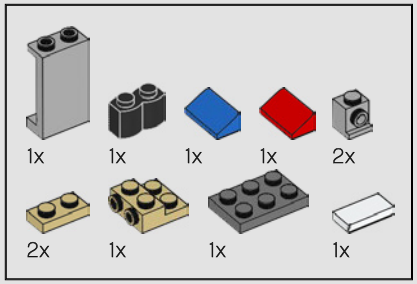

242

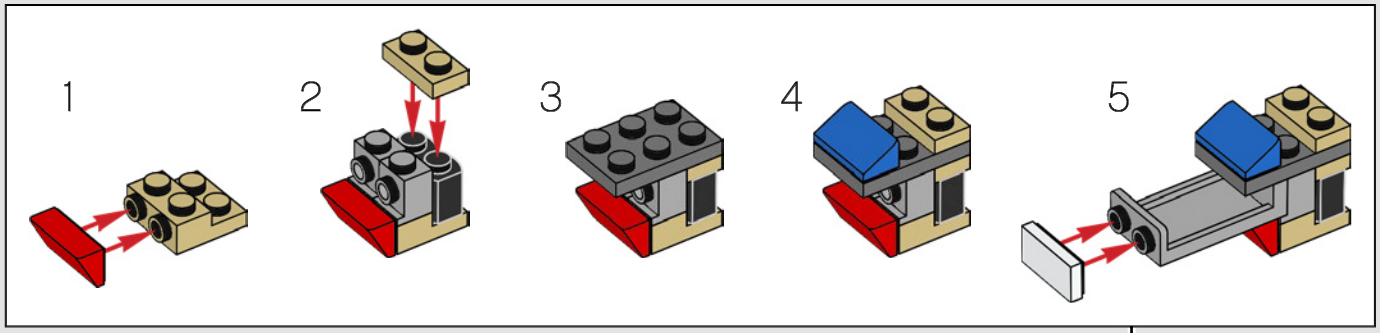

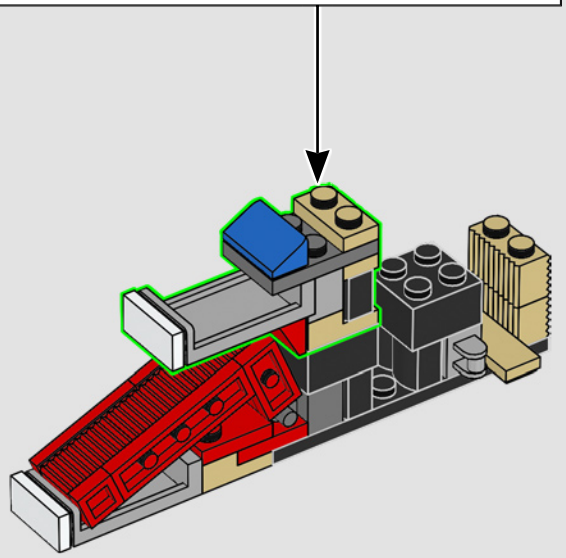

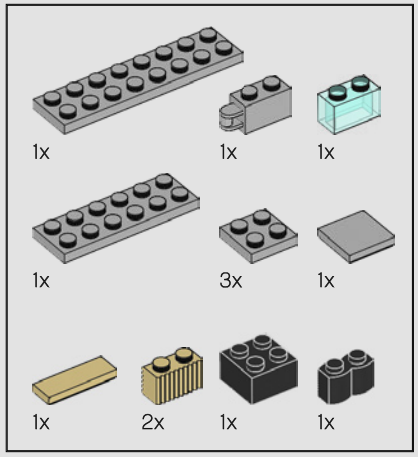

243

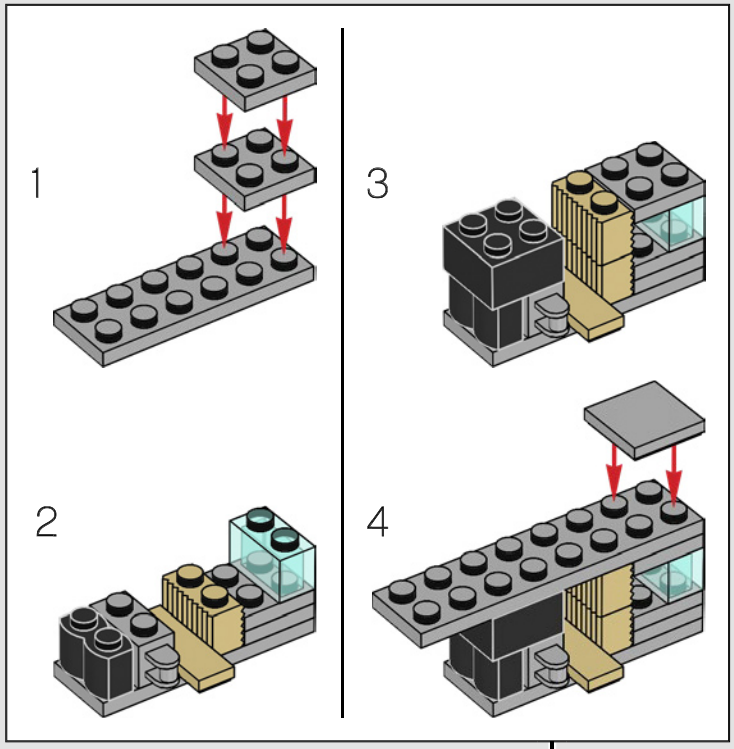

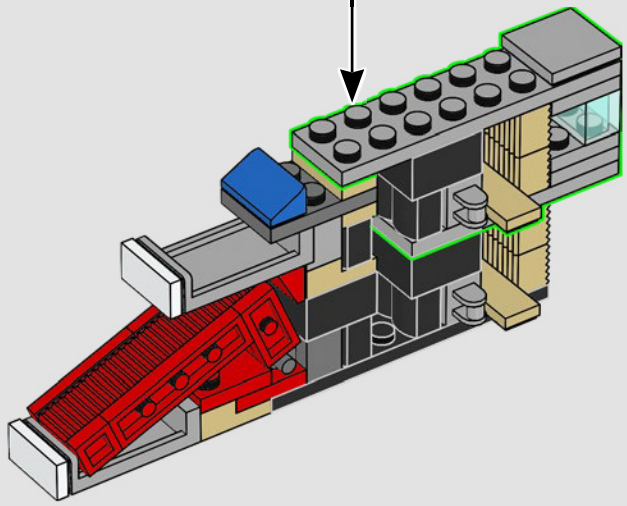

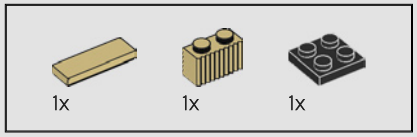

244

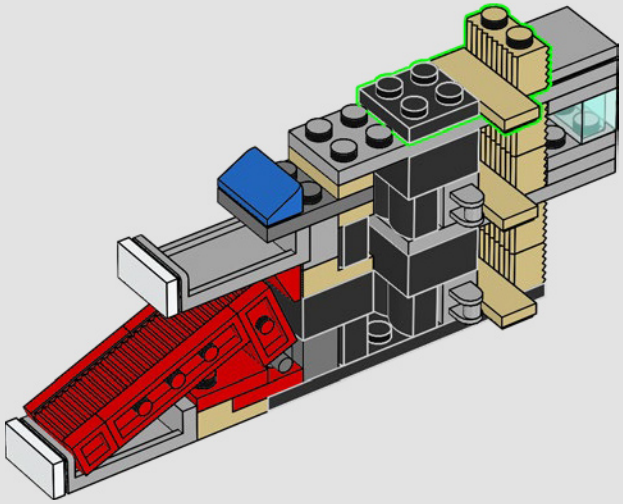

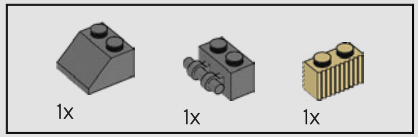

245

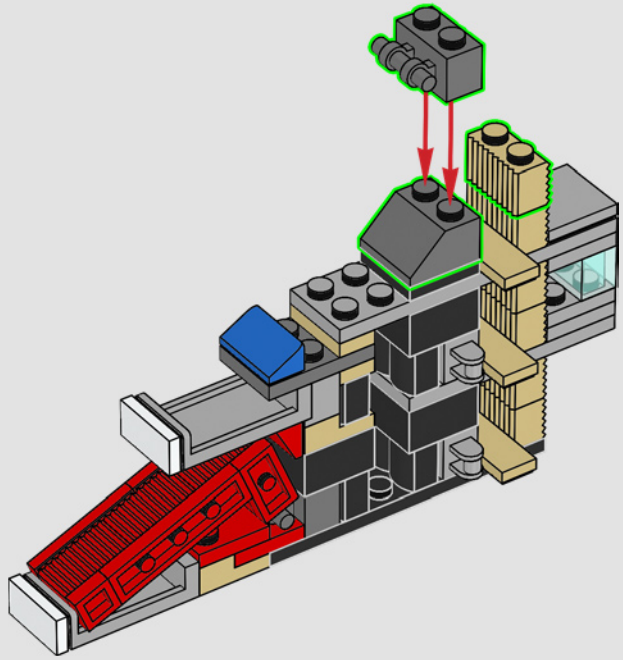

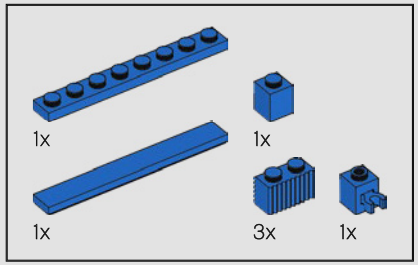

246

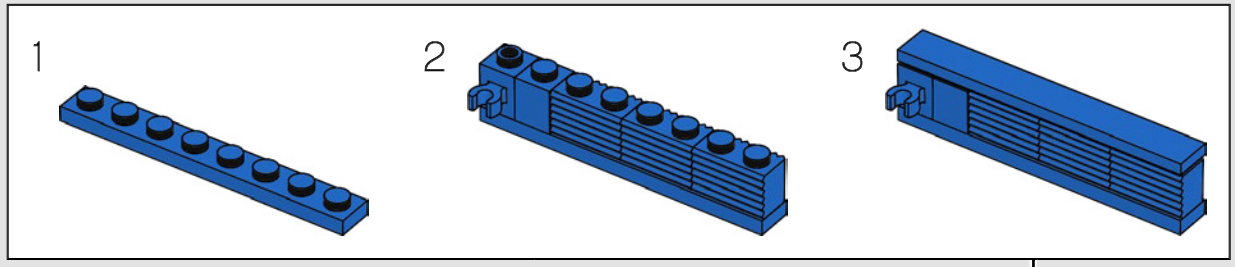

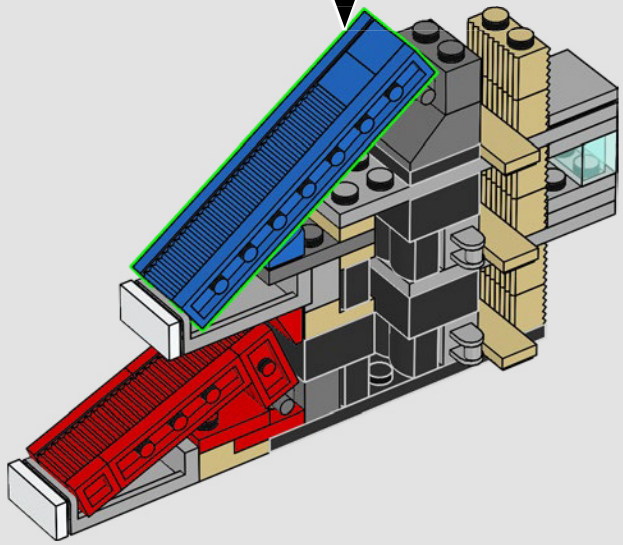

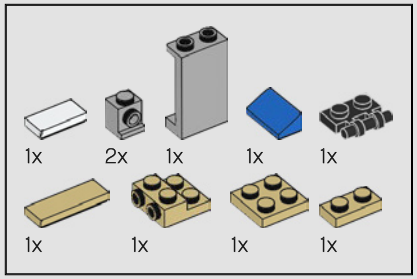

247

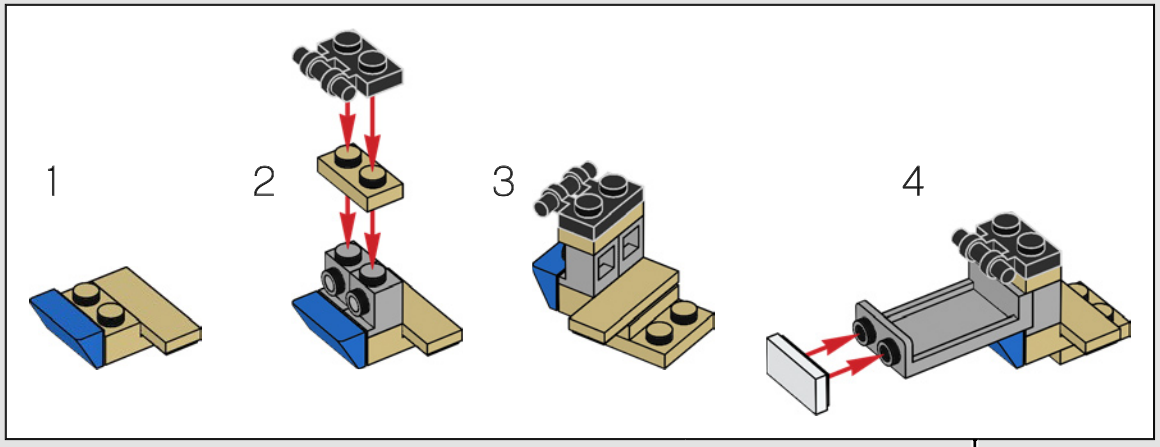

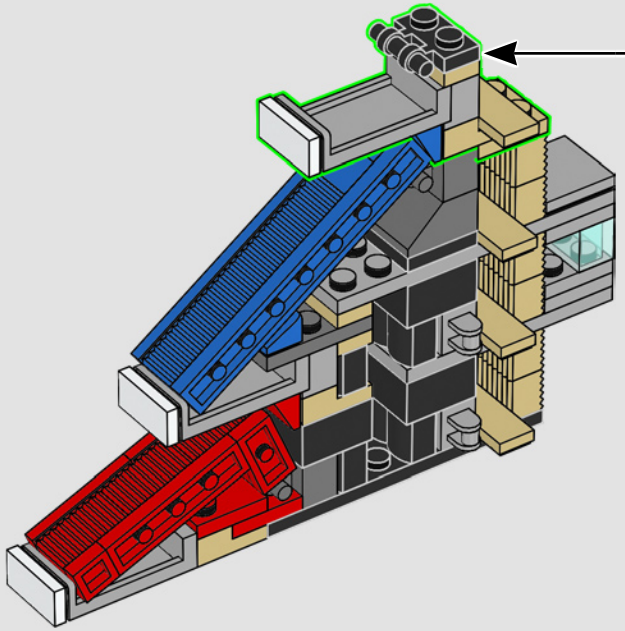

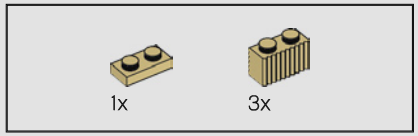

248

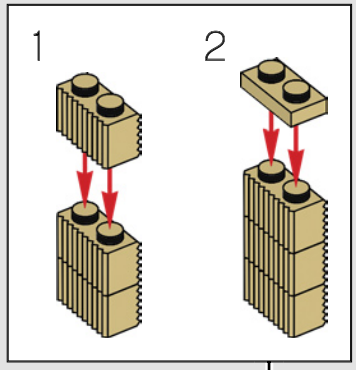

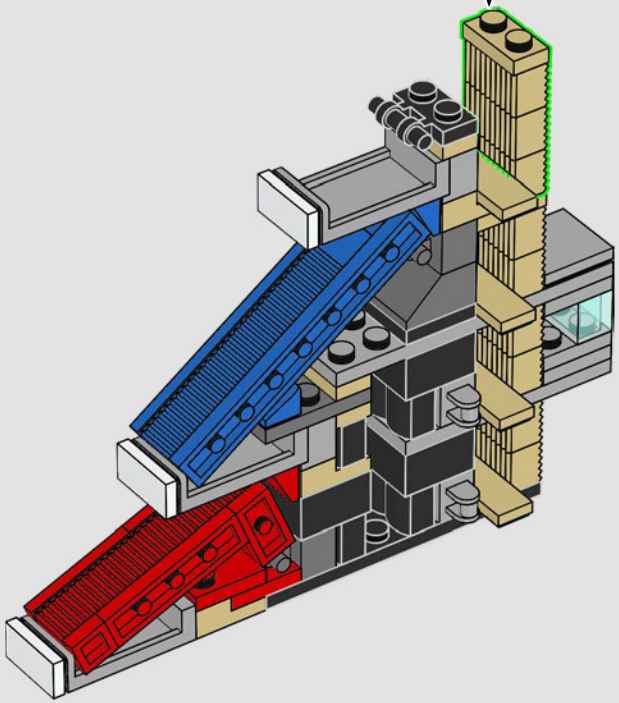

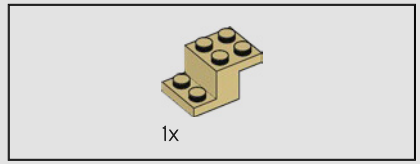

249

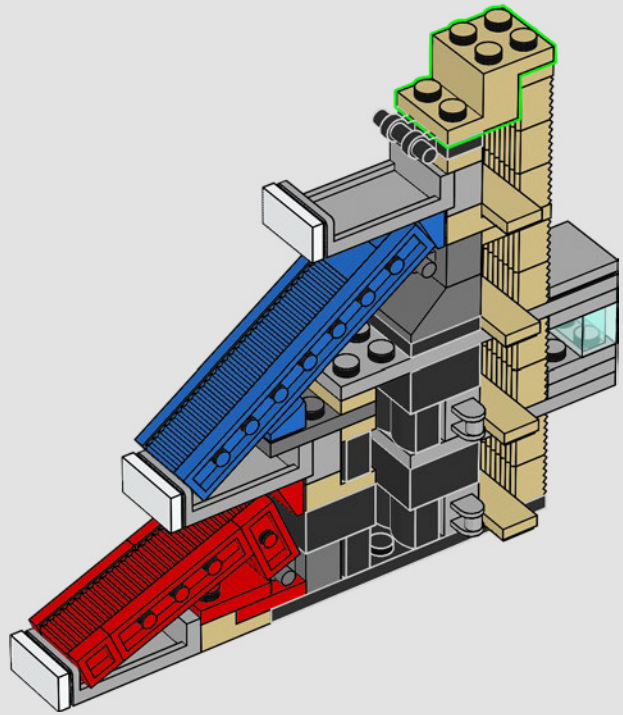

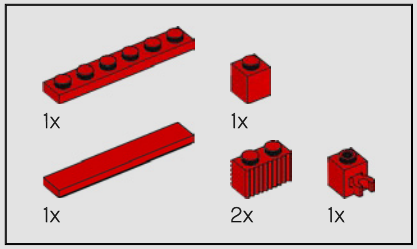

250

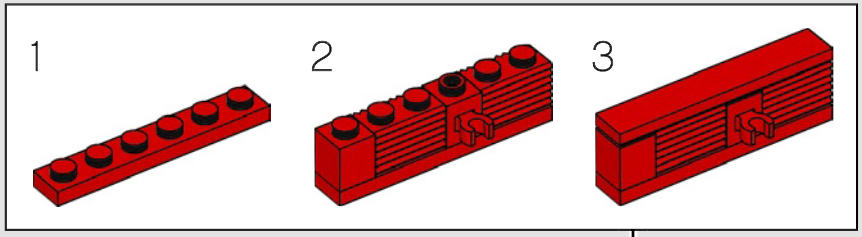

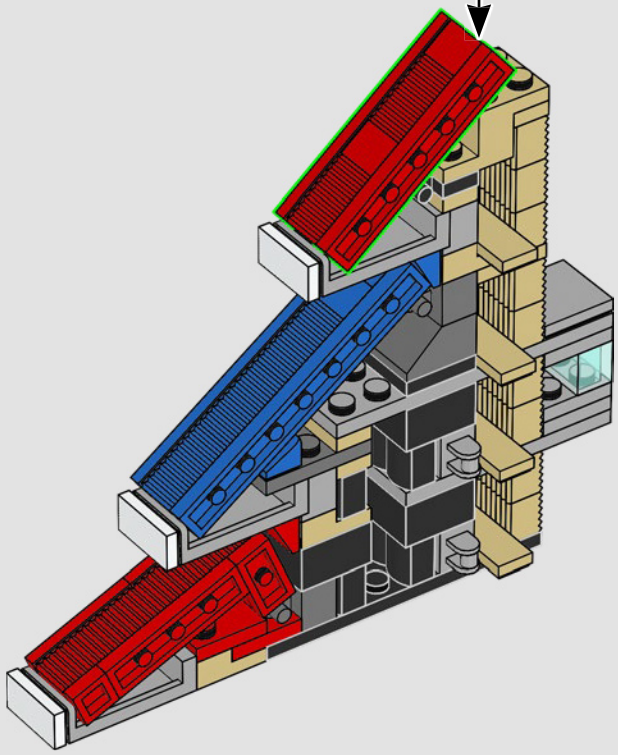

251

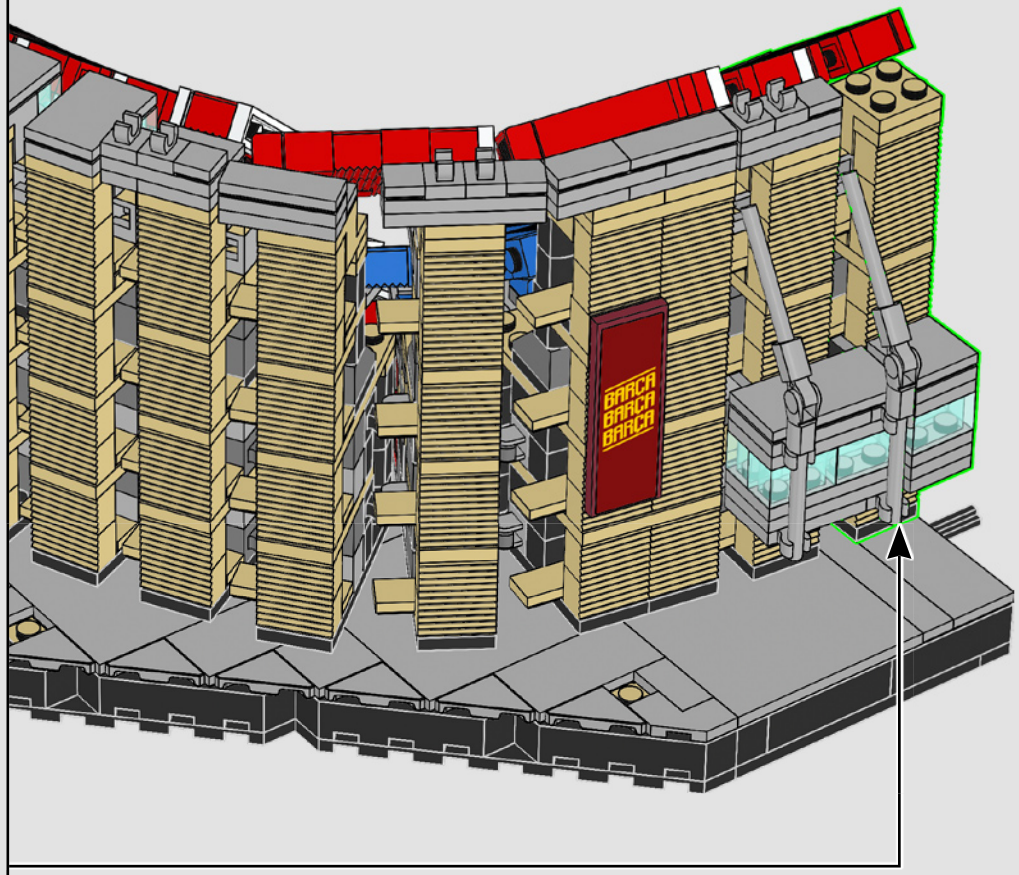

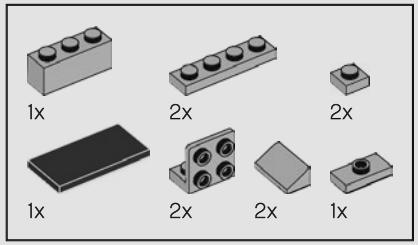

252

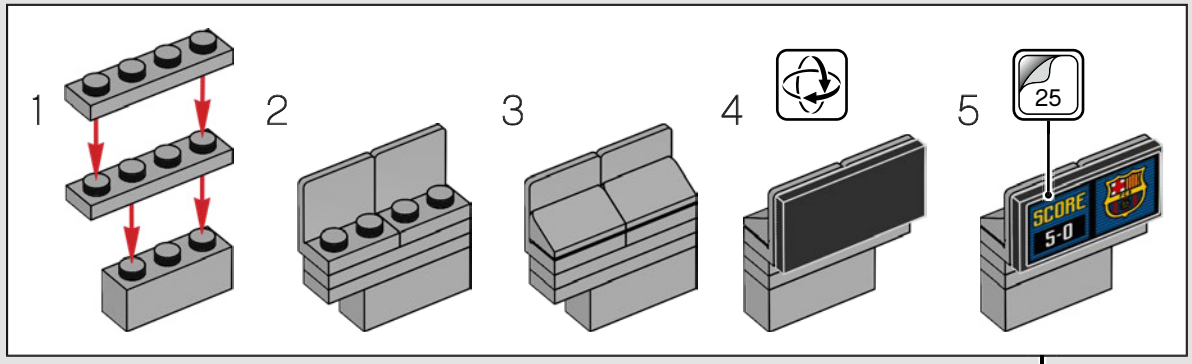

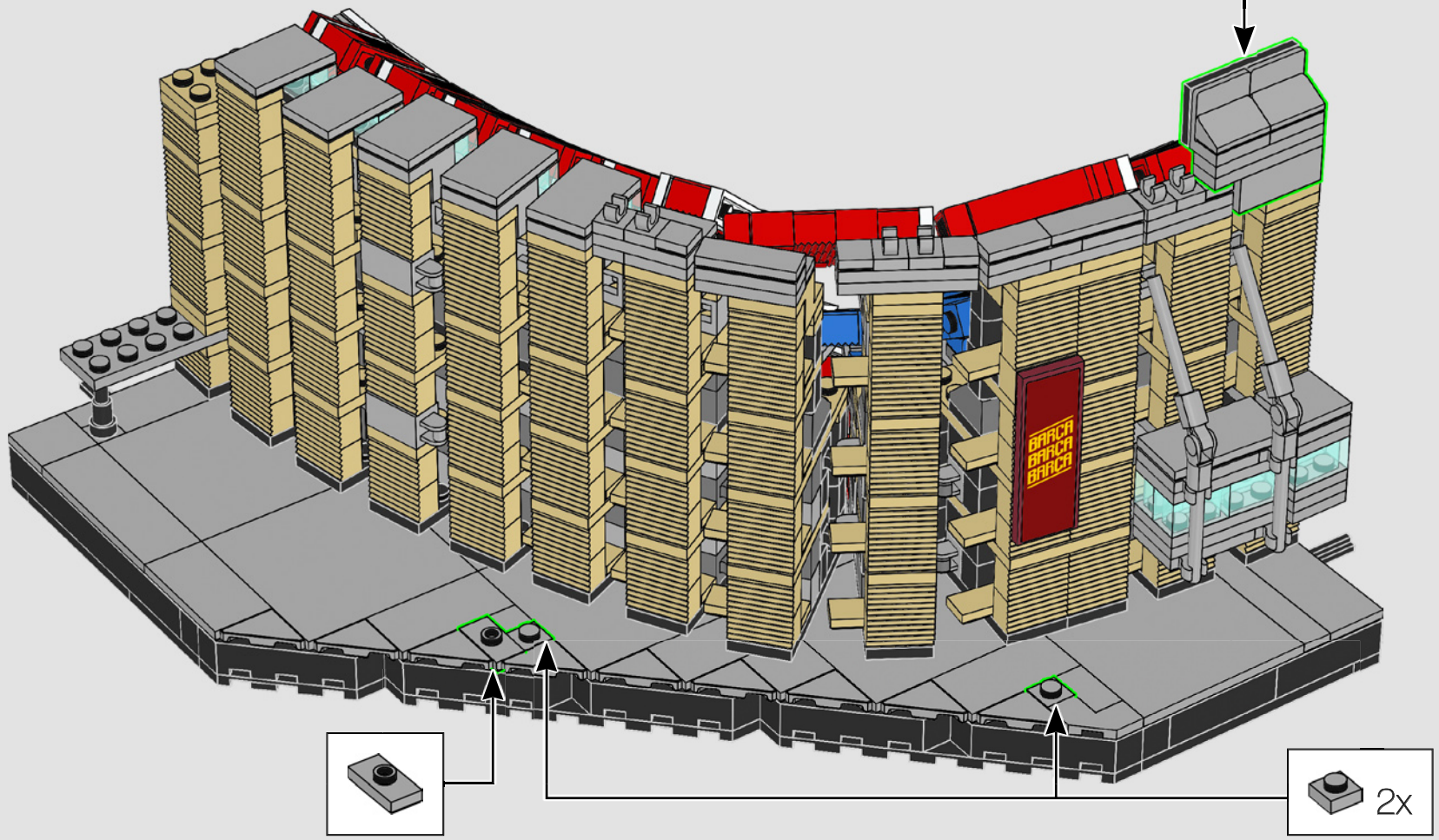

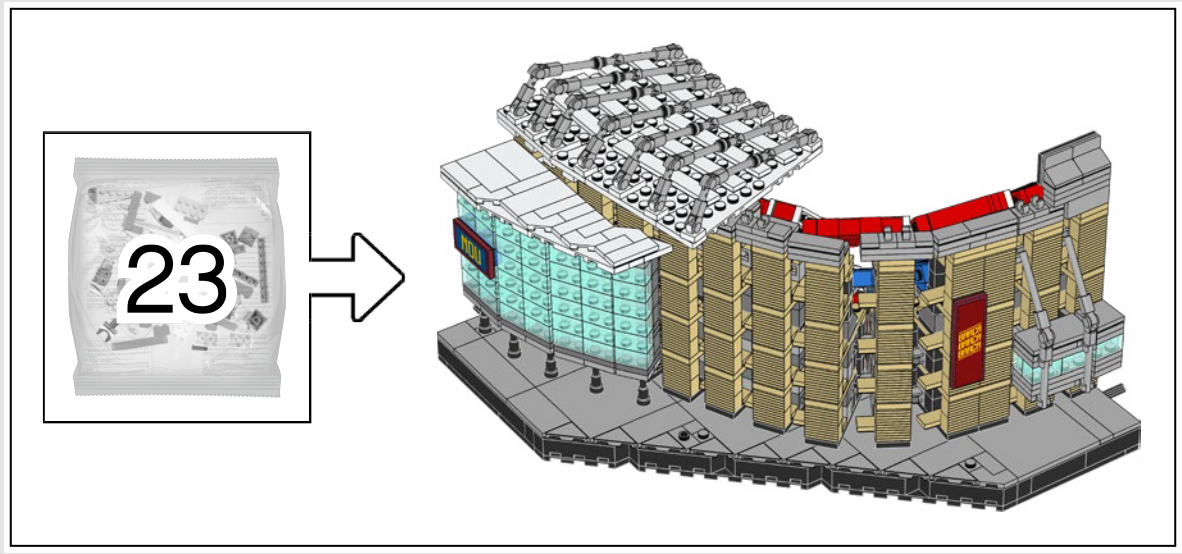

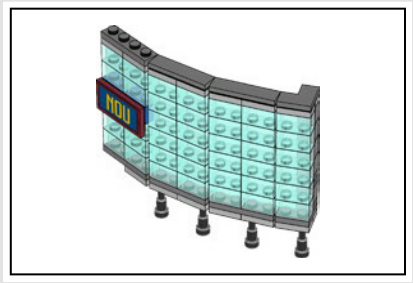

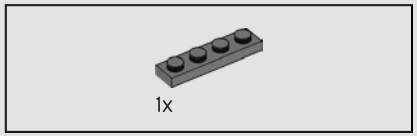

253

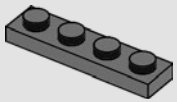

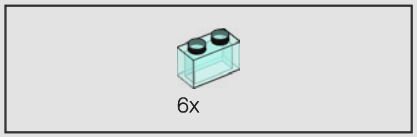

254

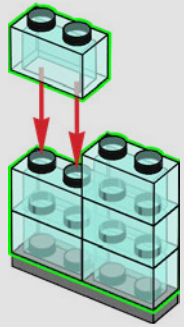

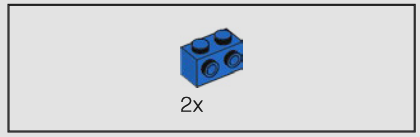

255

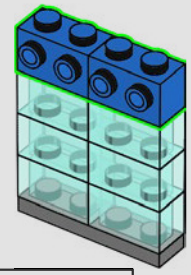

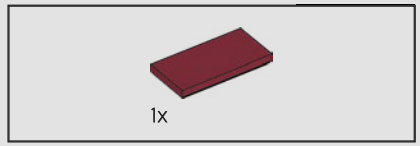

256

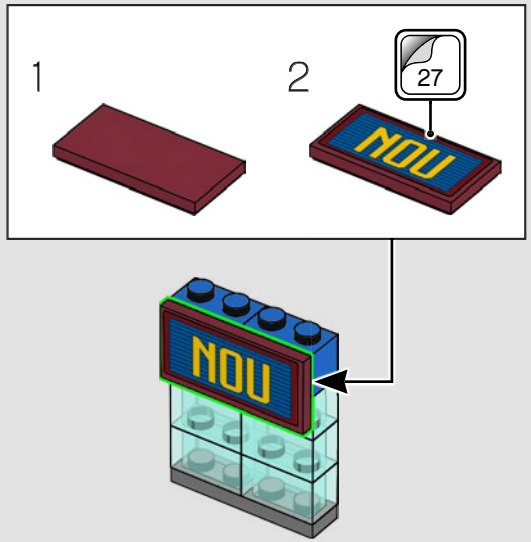

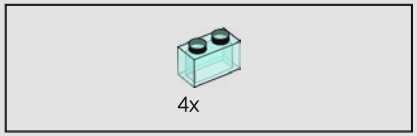

257

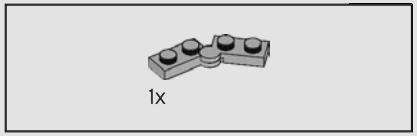

258

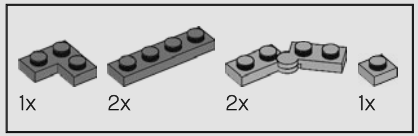

259

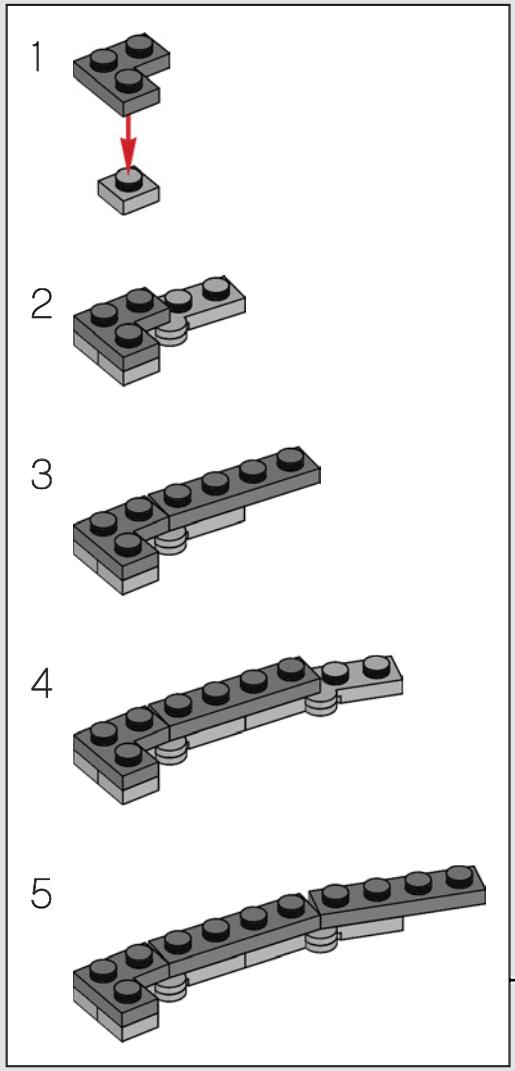

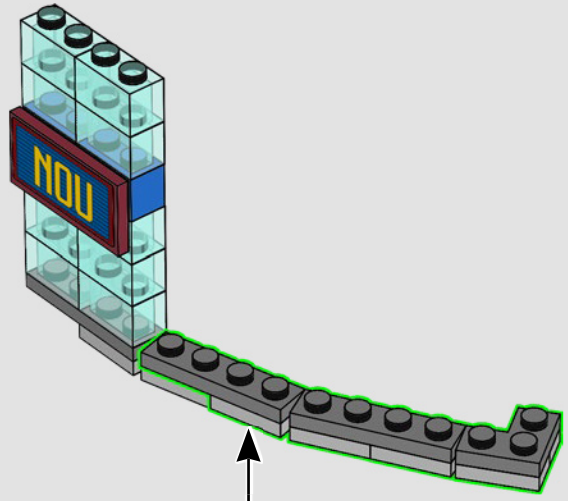

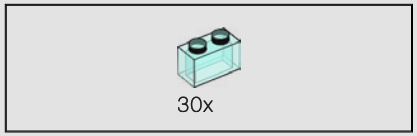

260

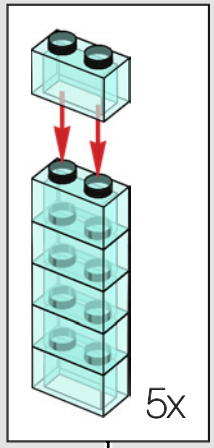

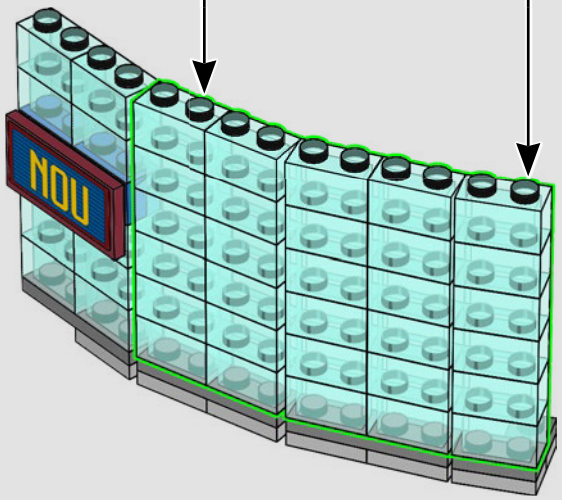

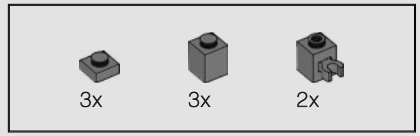

261

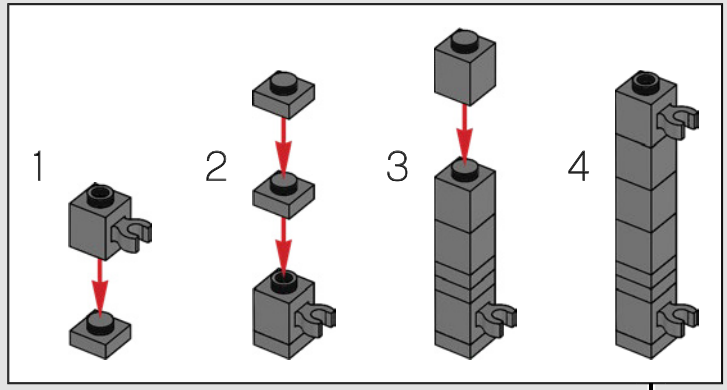

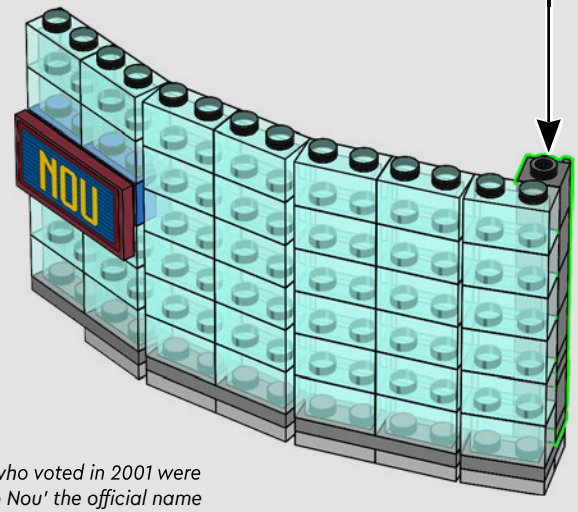

68.25% of the members who voted in 2001 were in favor of making 'Camp Nou' the official name of the stadium.

68,25 % des membres qui ont voté en 2001 étaient en faveur de l'appellation « Camp Nou » comme nom officiel pour le stade.

El 68,25 % de los socios que votaron en 2001 lo hicieron a favor de "Camp Nou" como nombre oficial del estadio.

262

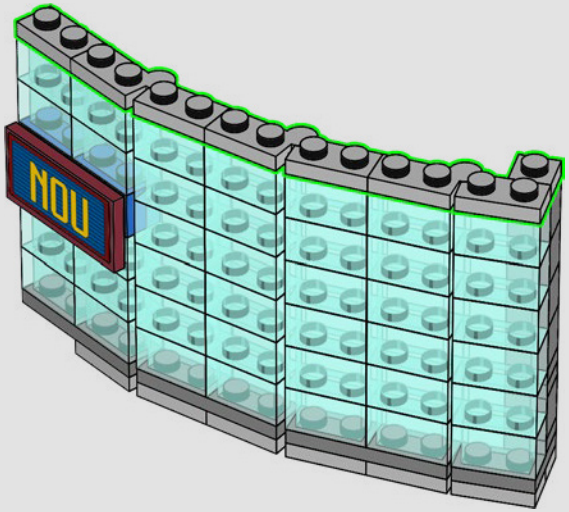

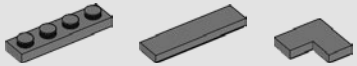

263

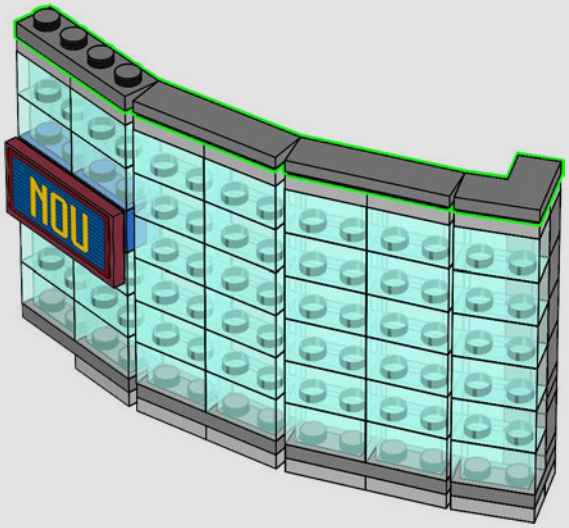

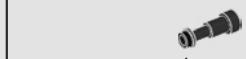

264

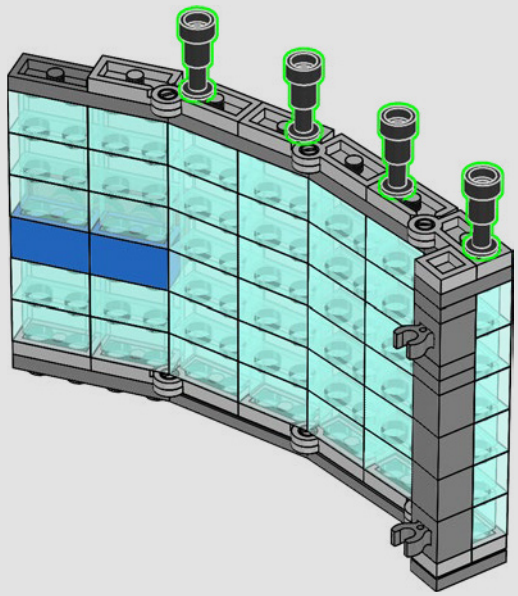

265

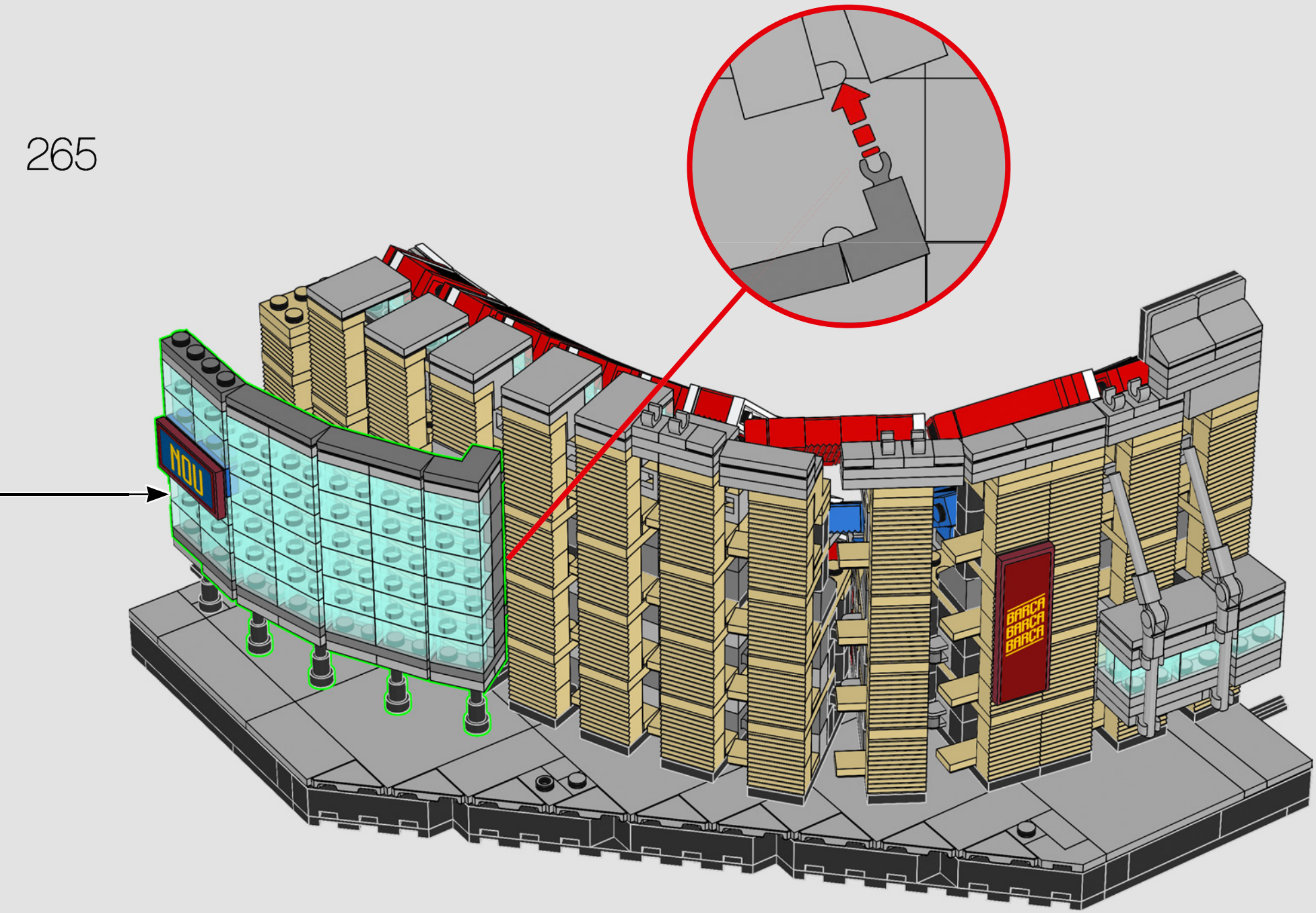

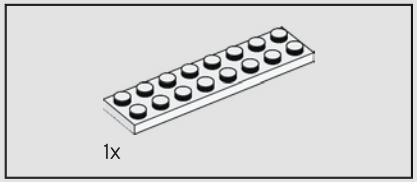

266

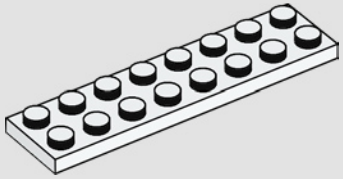

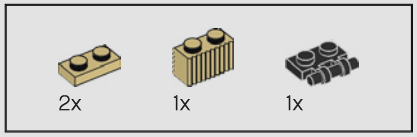

267

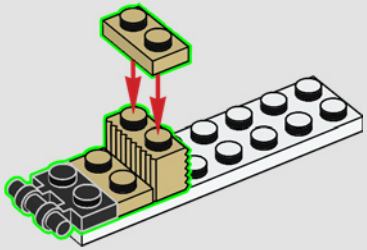

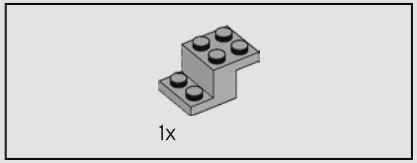

268

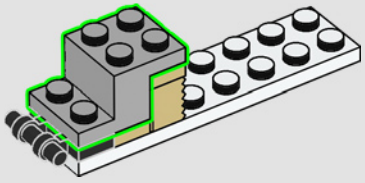

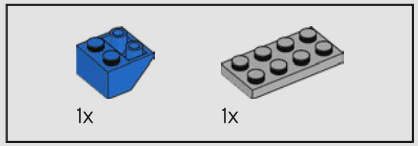

269

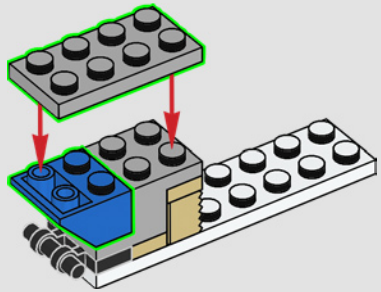

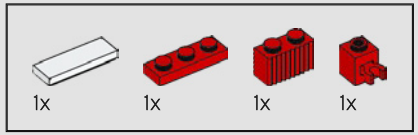

270

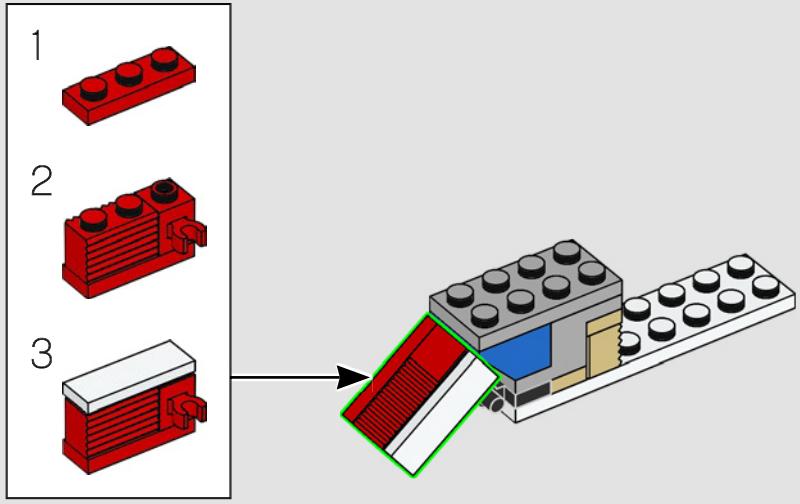

271

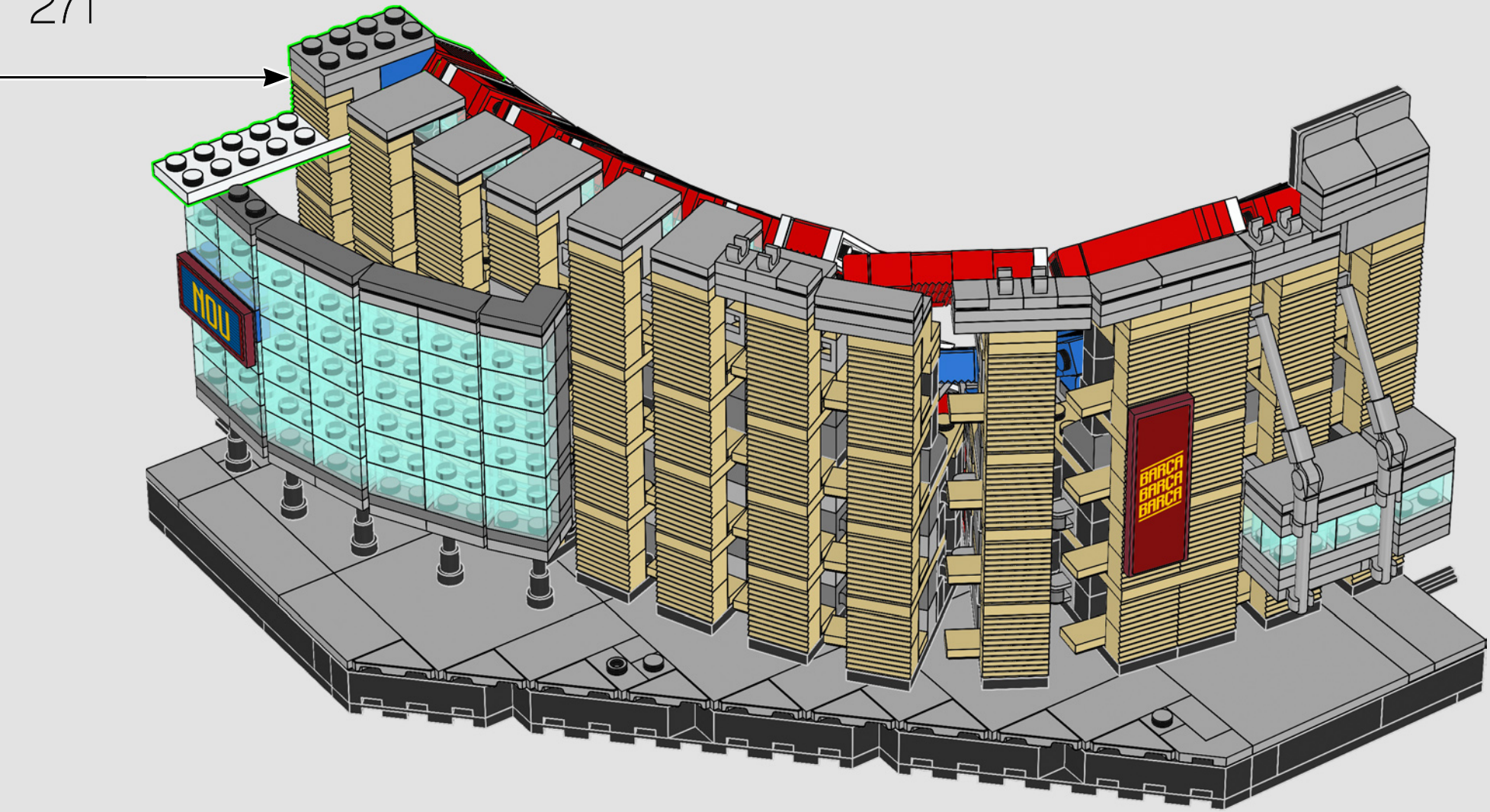

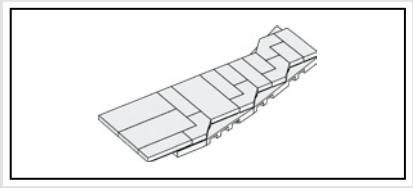

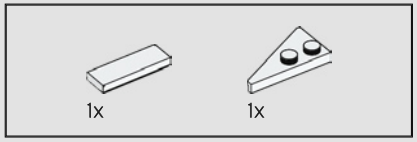

272

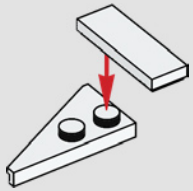

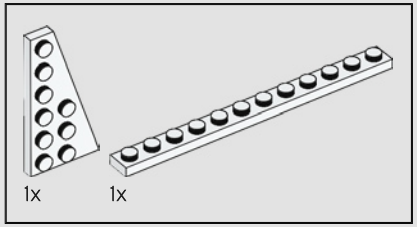

273

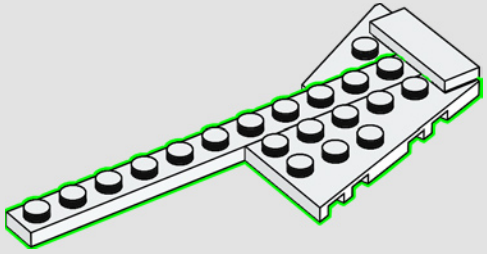

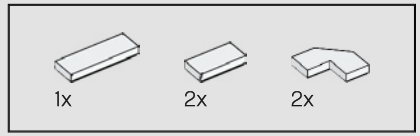

274

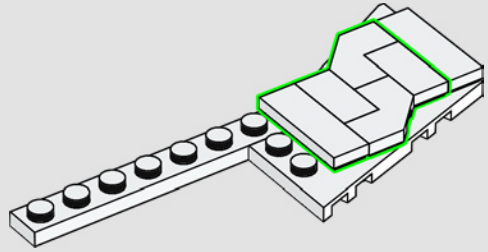

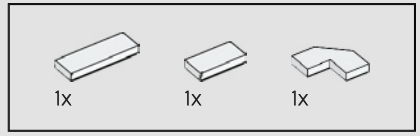

275

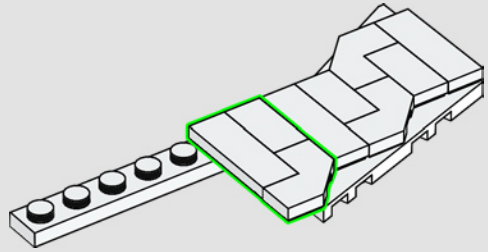

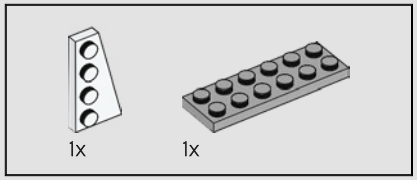

276

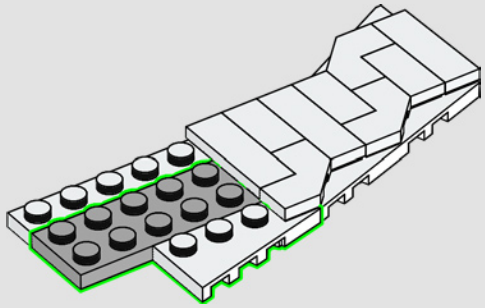

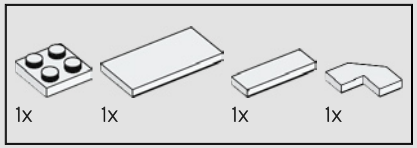

277

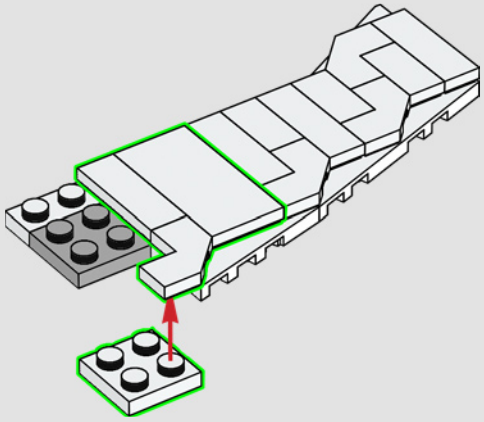

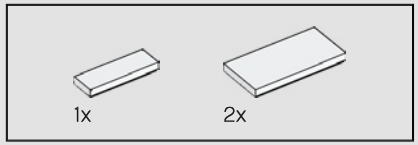

278

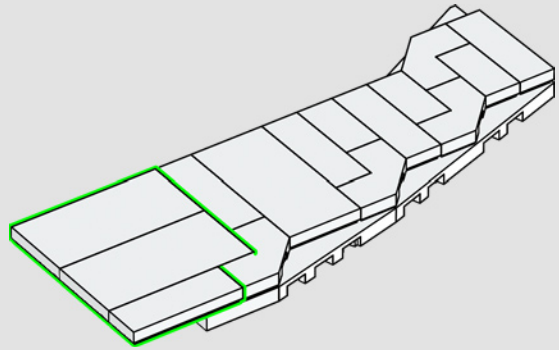

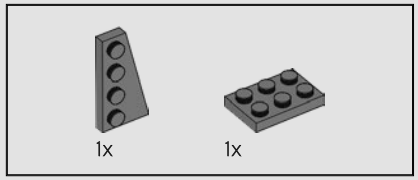

279

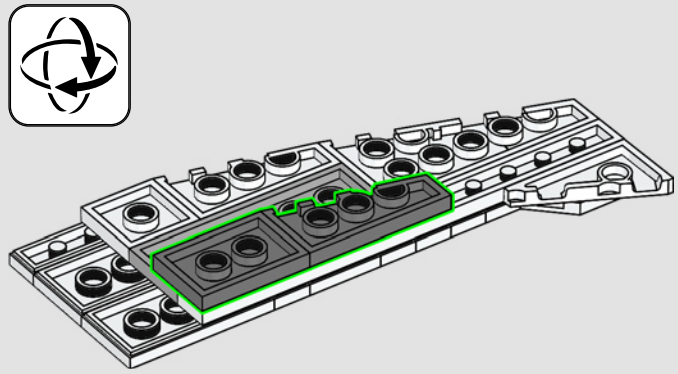

Unlike many other football clubs, FC Barcelona is owned by its more than 140,000 members.

Contrairement à beaucoup d'autres clubs de soccer, le FC Barcelona est la propriété de ses plus de 140 000 membres.

A diferencia de muchos otros clubes de futbol, el FC Barcelona es propiedad de sus más de 140.000 socios.

280

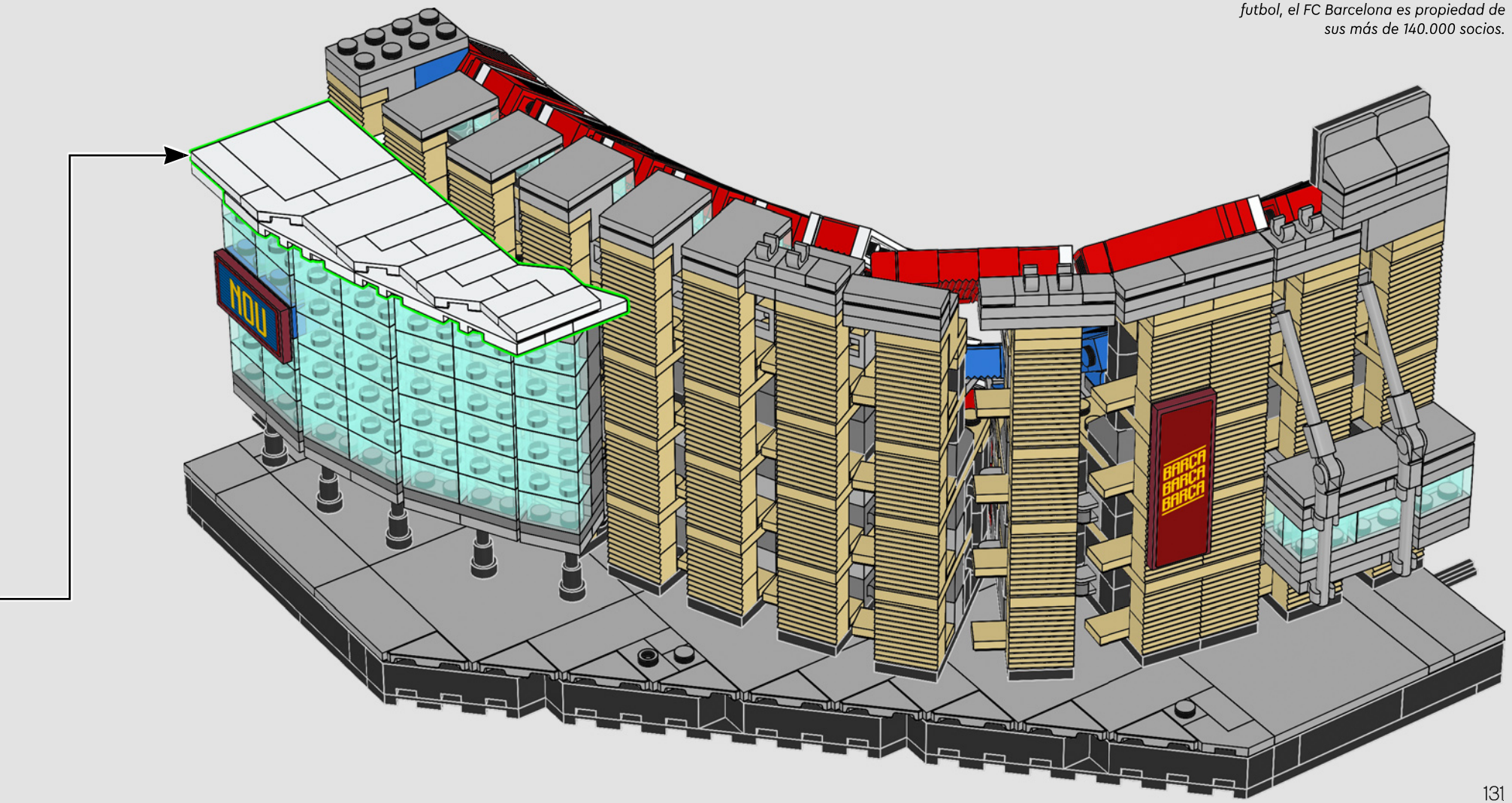

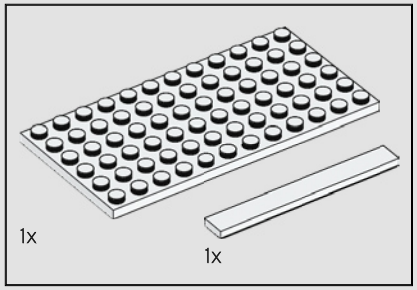

281

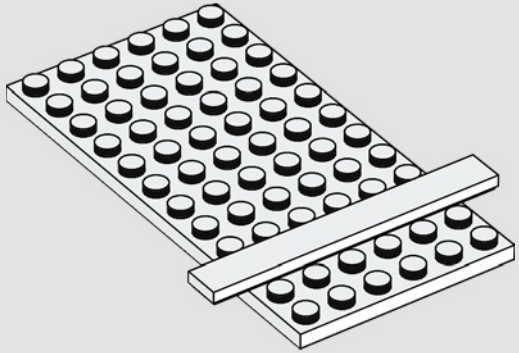

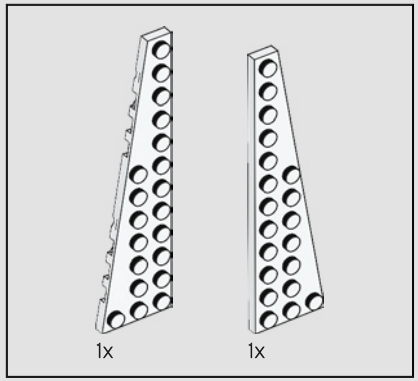

282

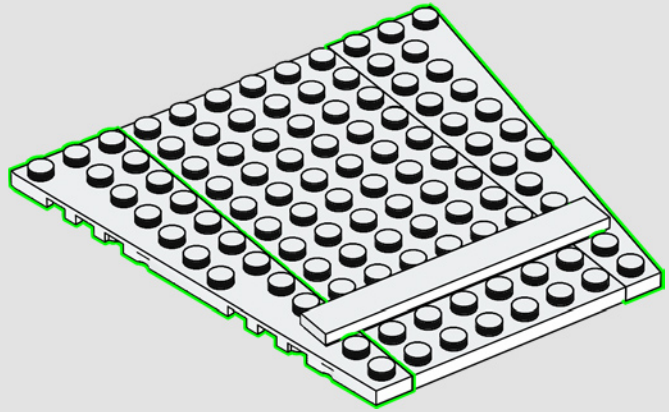

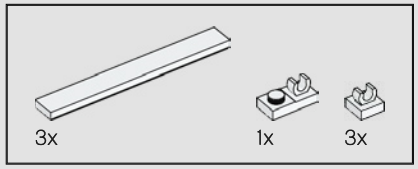

283

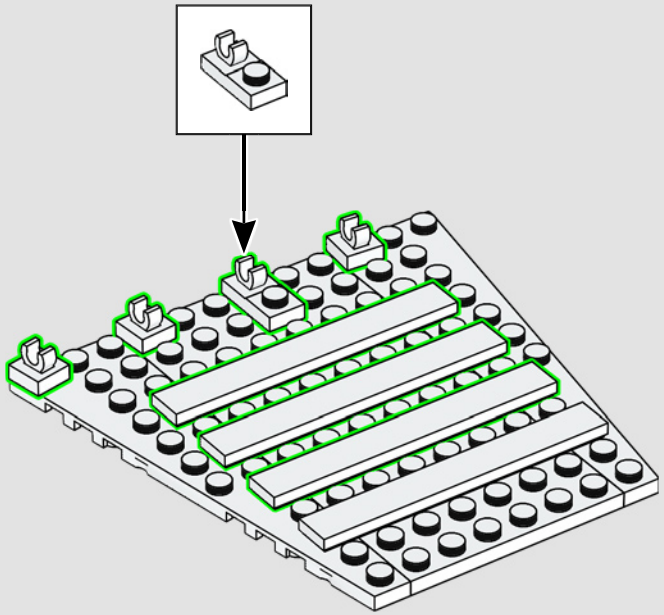

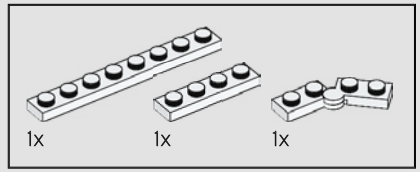

284

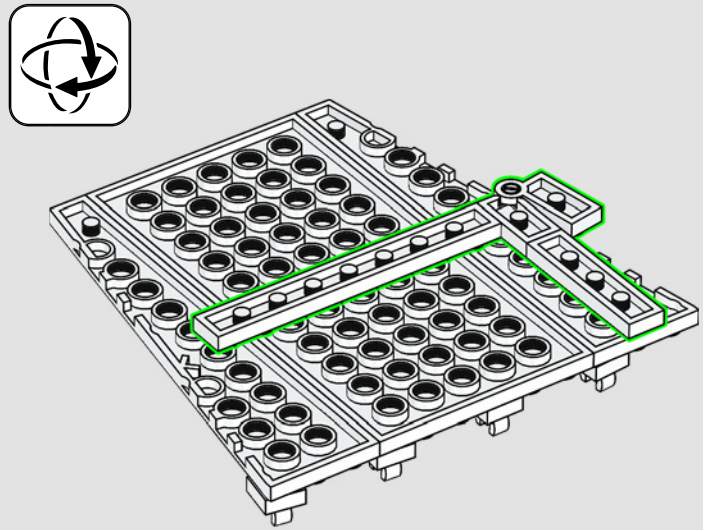

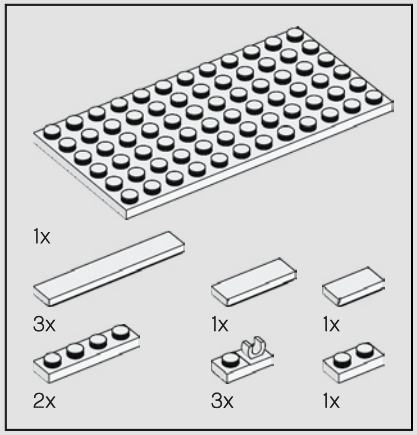

285

1

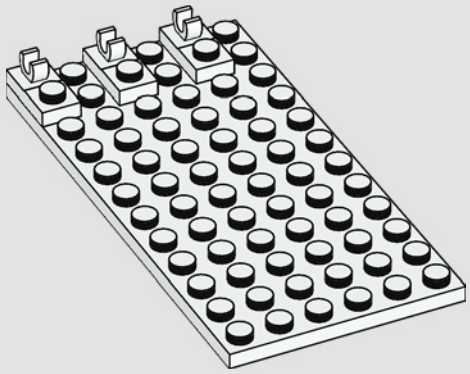

2

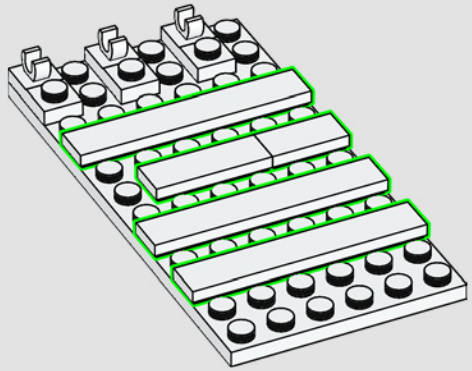

3

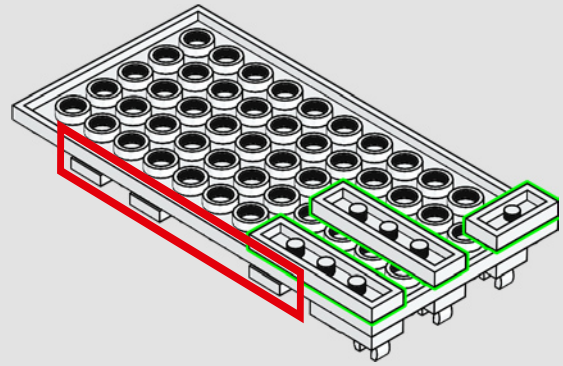

286

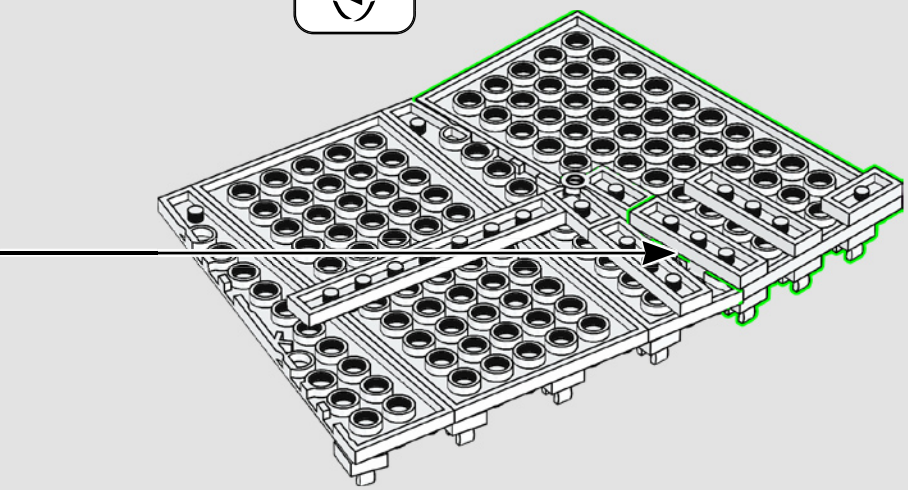

1x

287

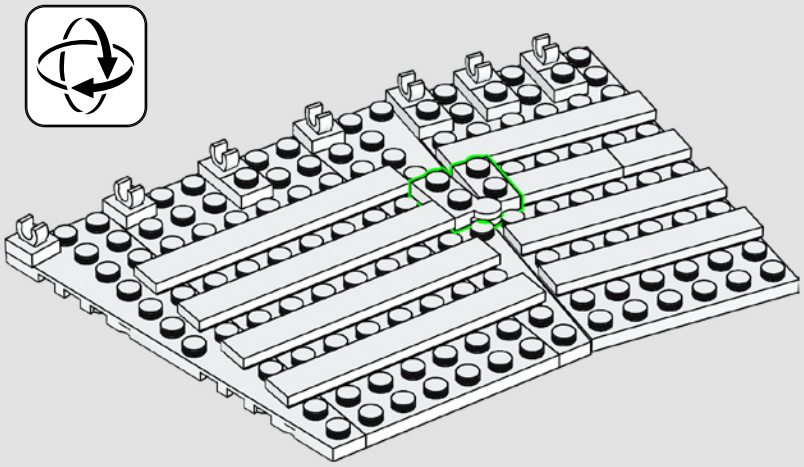

7x

21x

7x

14x

7x

288

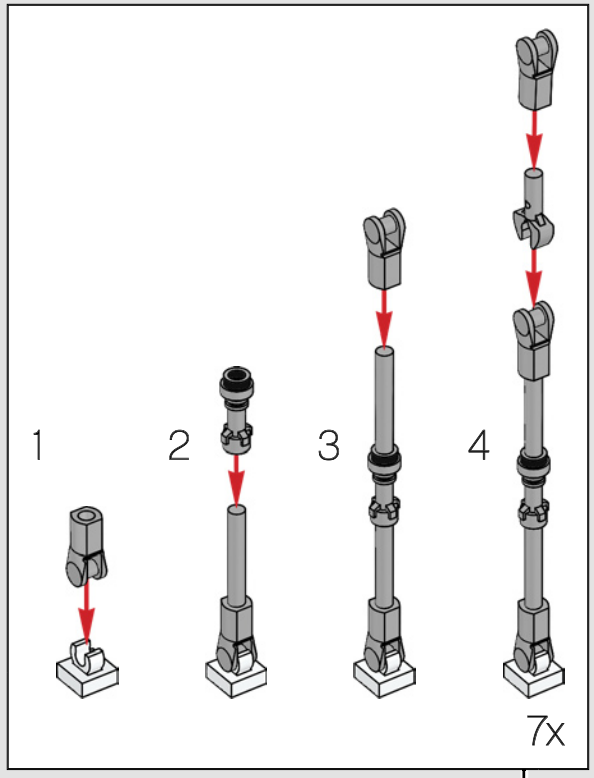

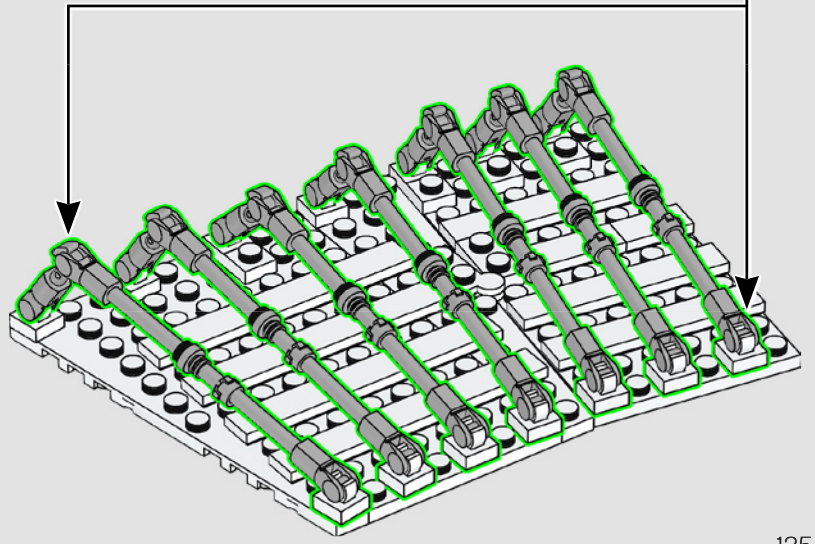

289

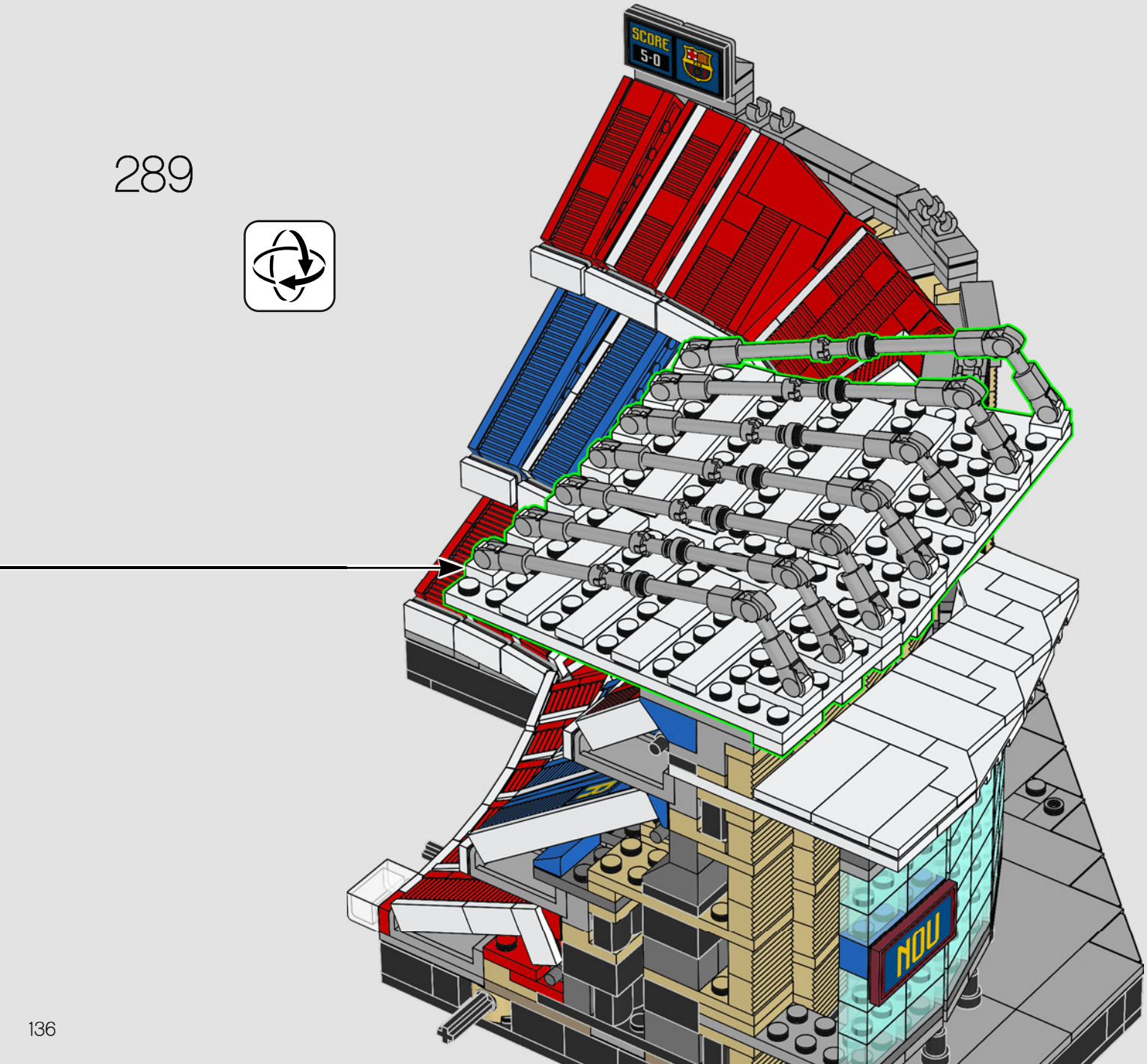

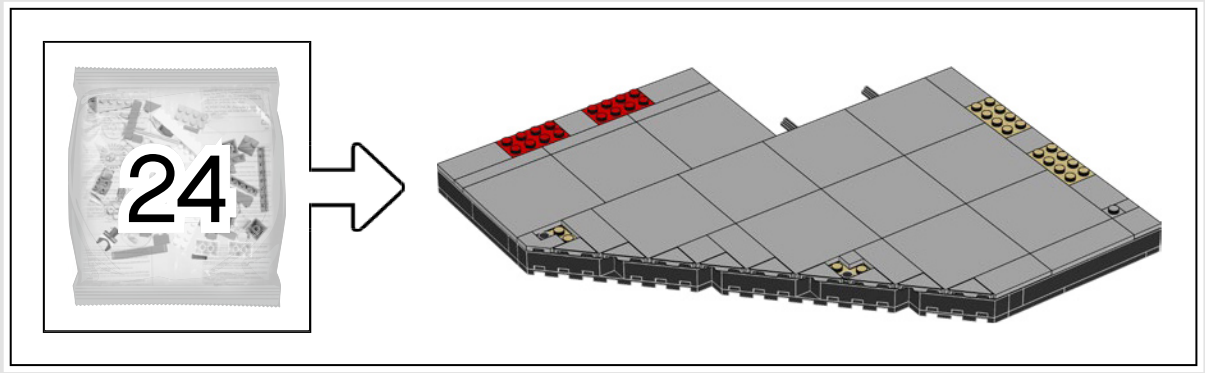

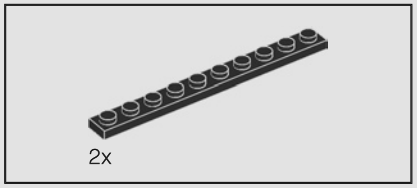

2

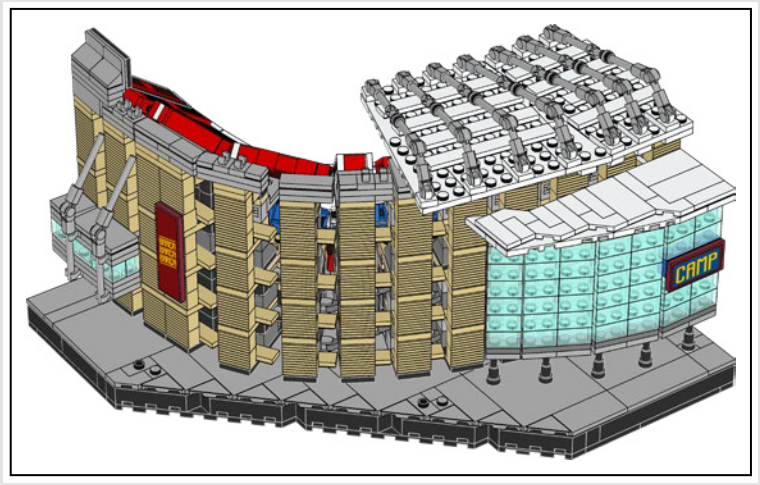

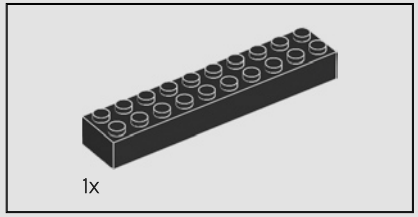

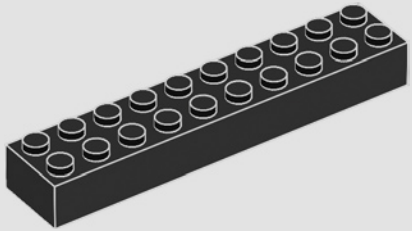

1

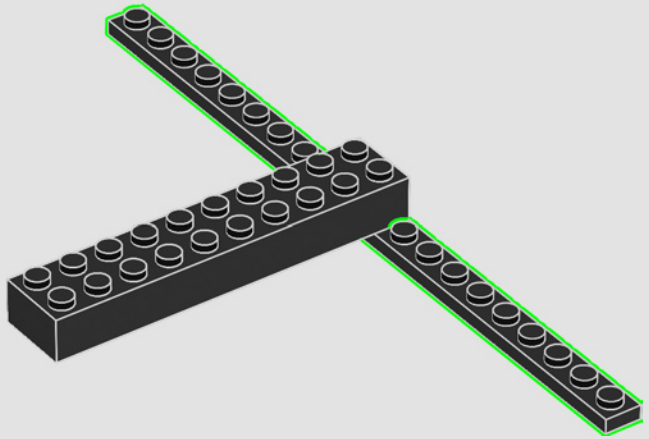

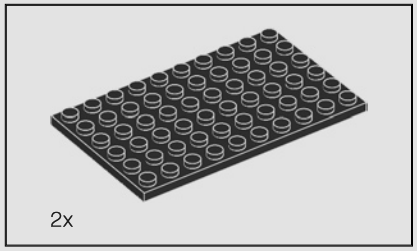

3

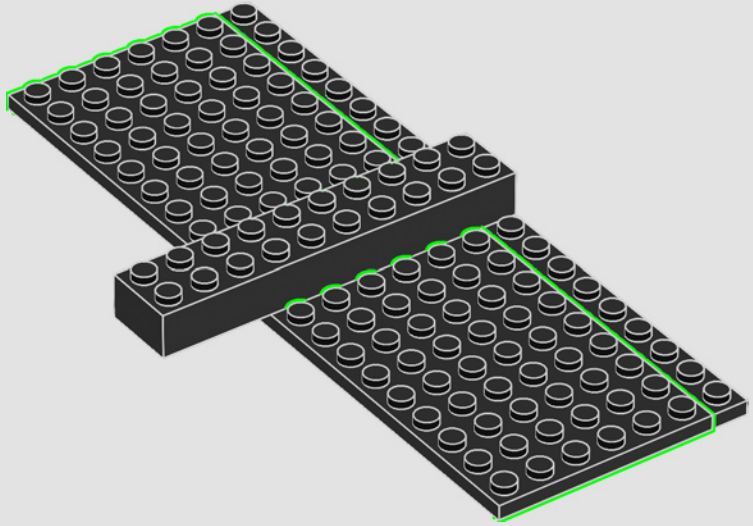

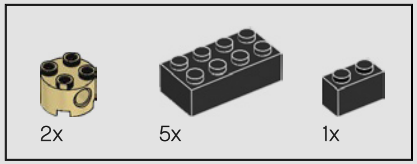

4

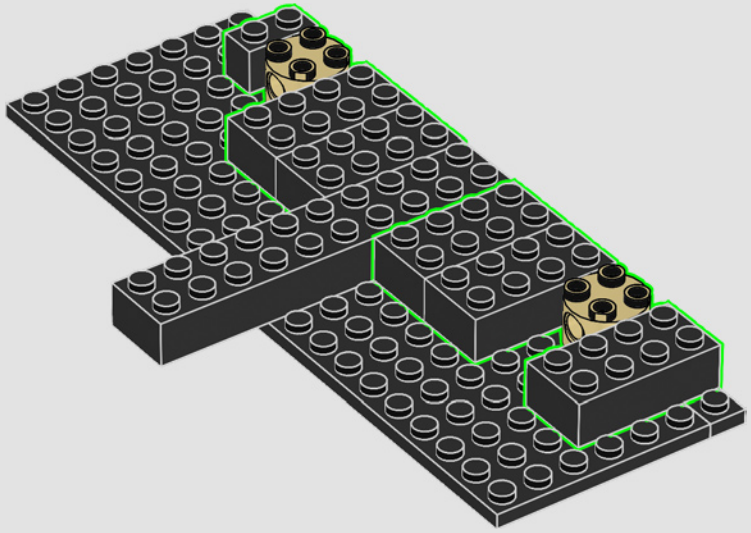

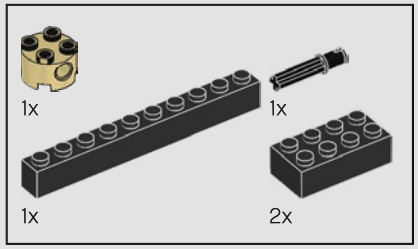

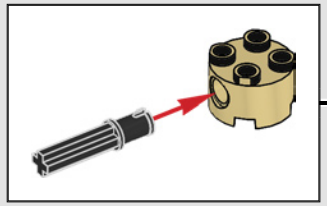

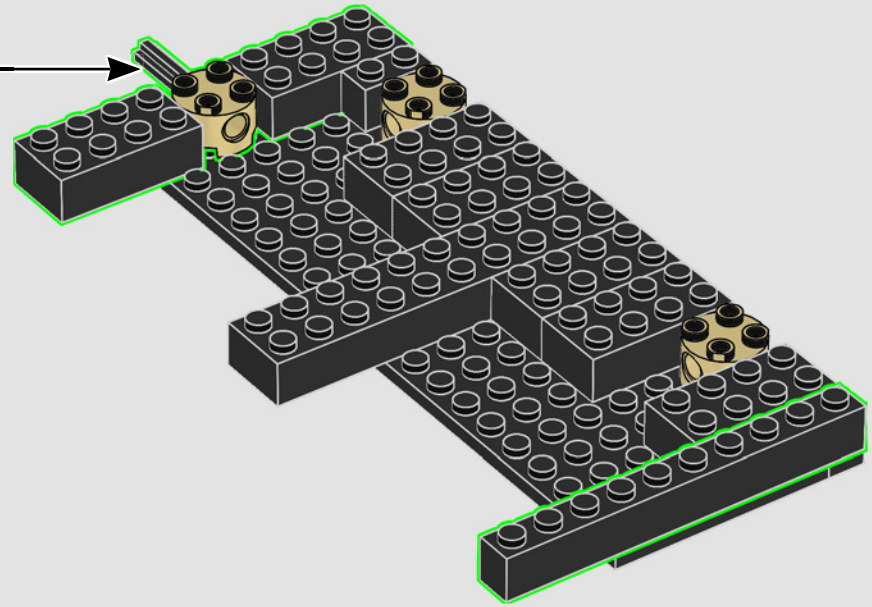

5

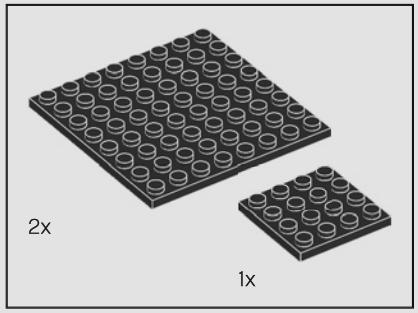

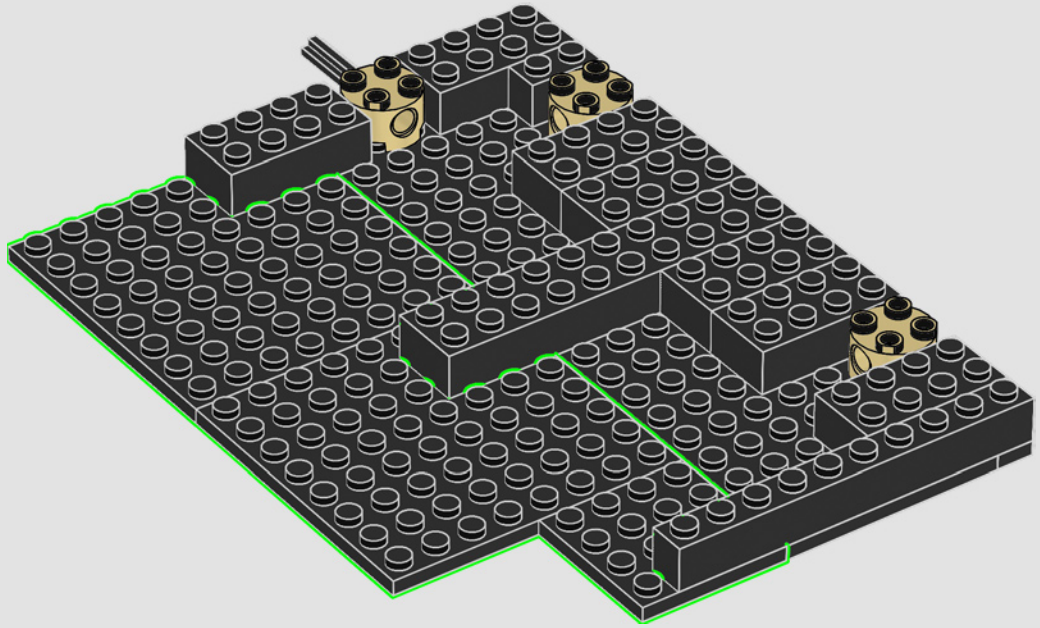

6

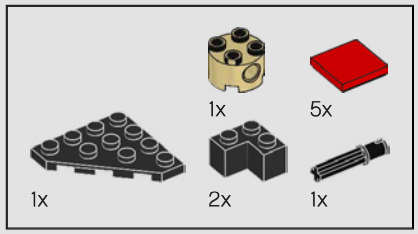

7

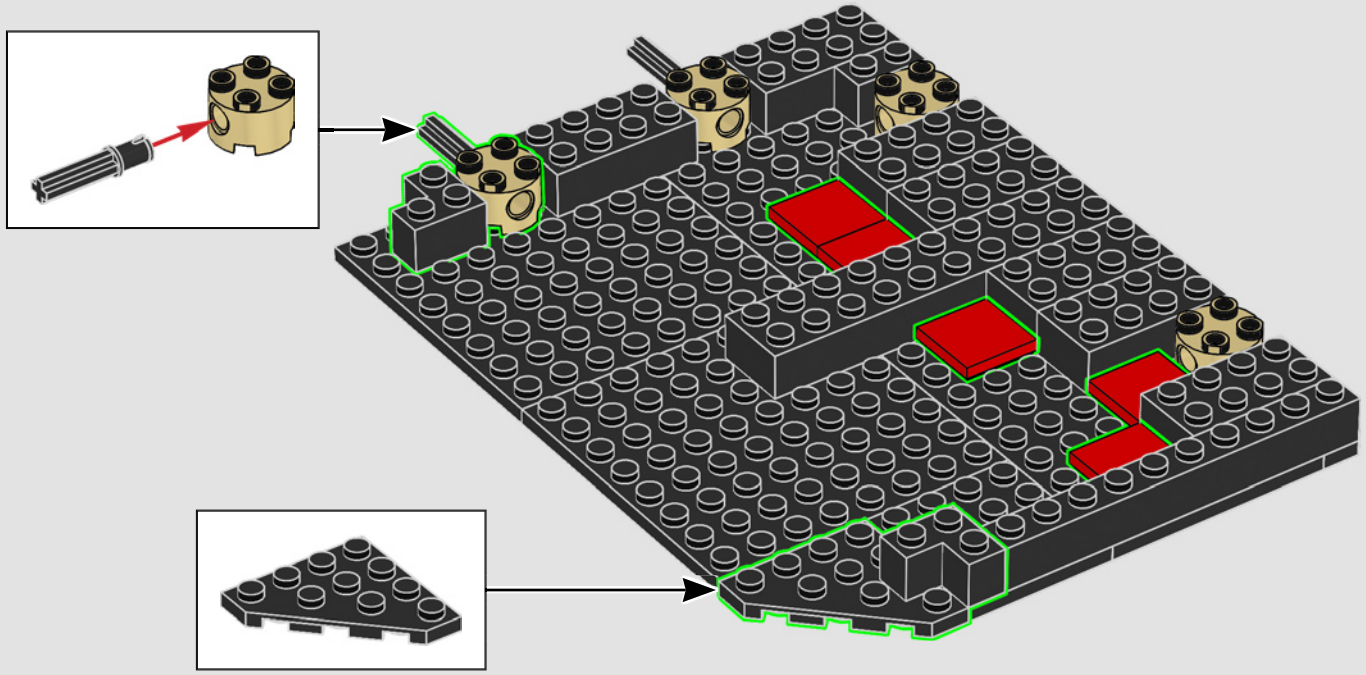

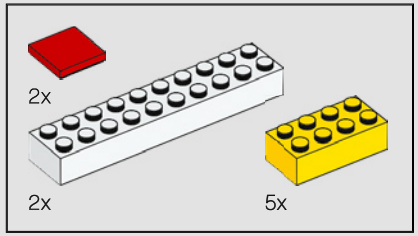

8

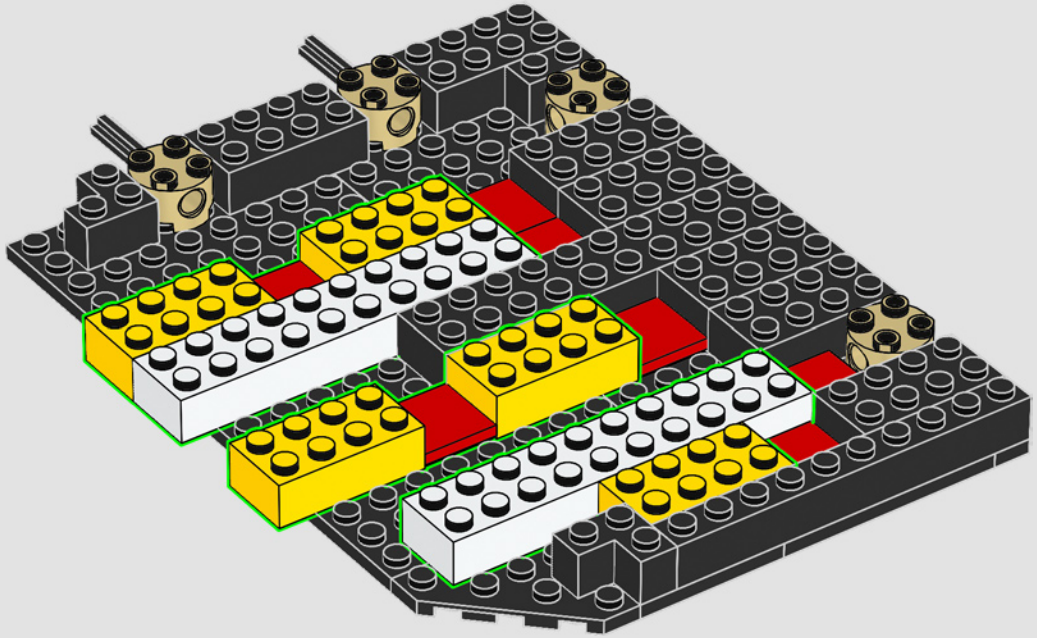

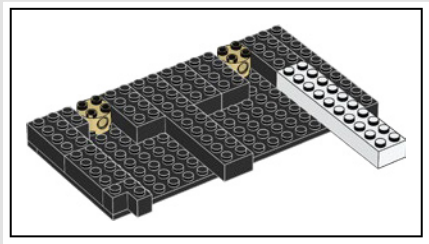

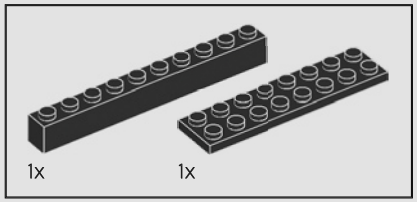

9

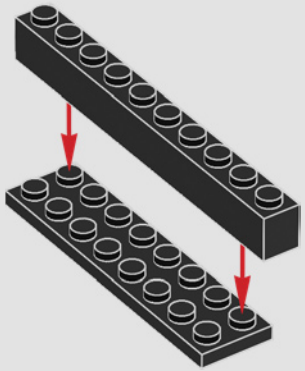

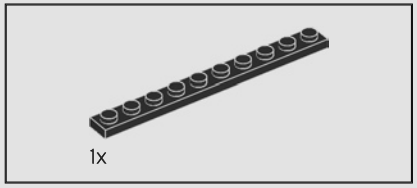

10

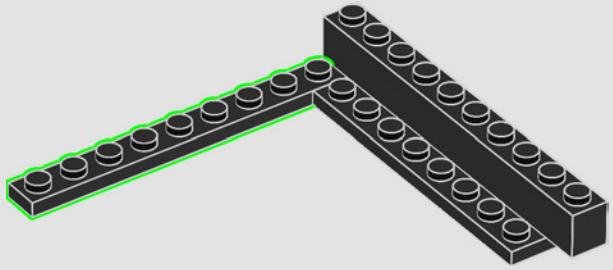

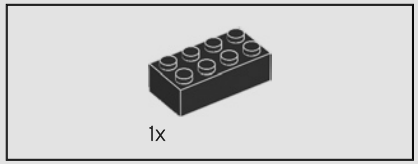

11

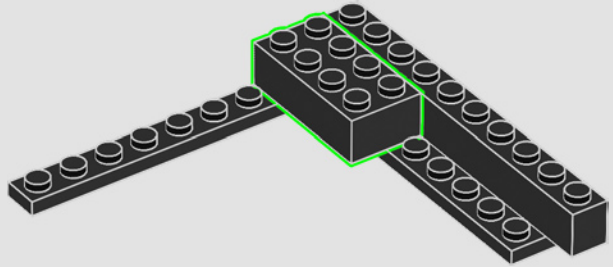

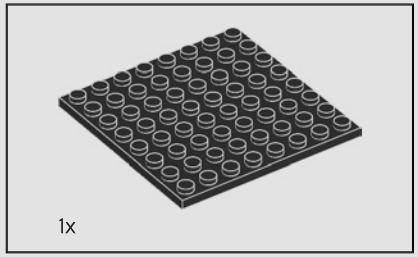

12

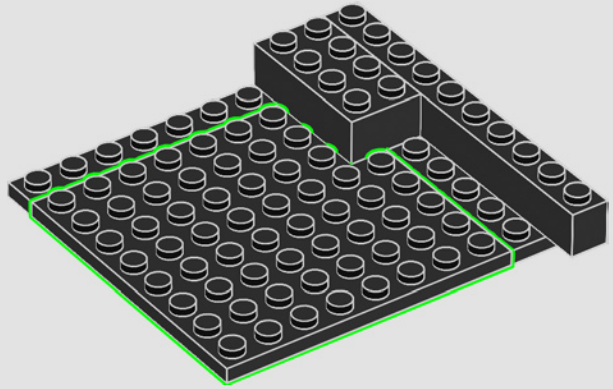

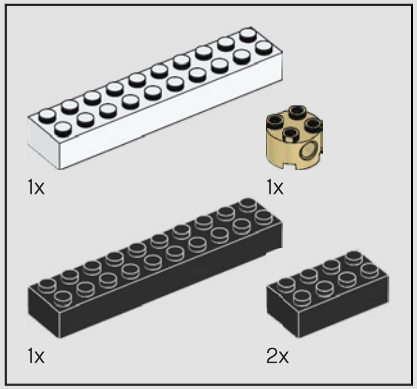

13

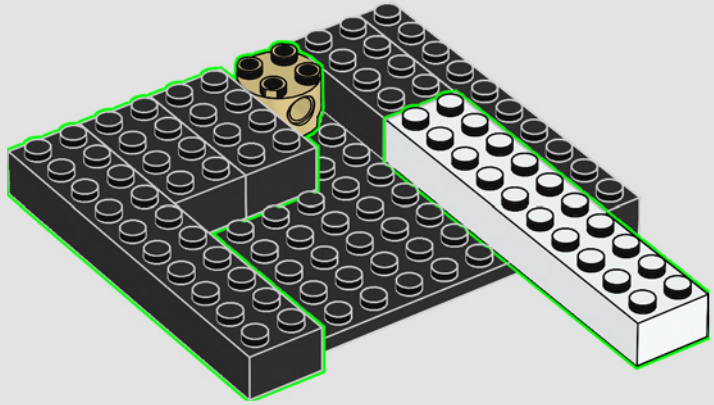

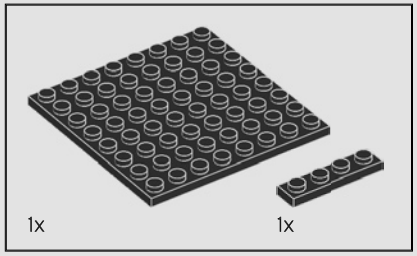

14

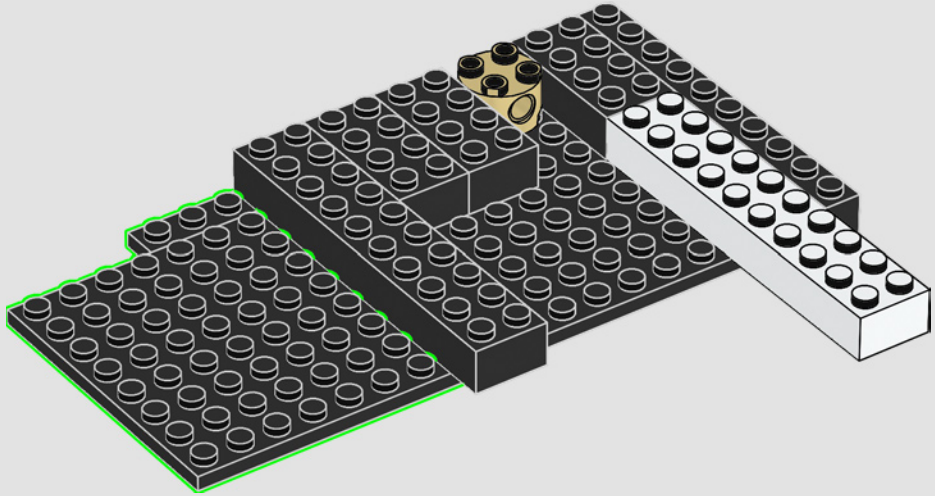

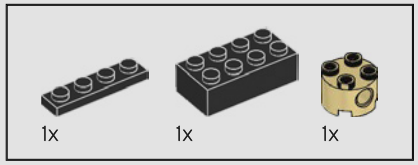

15

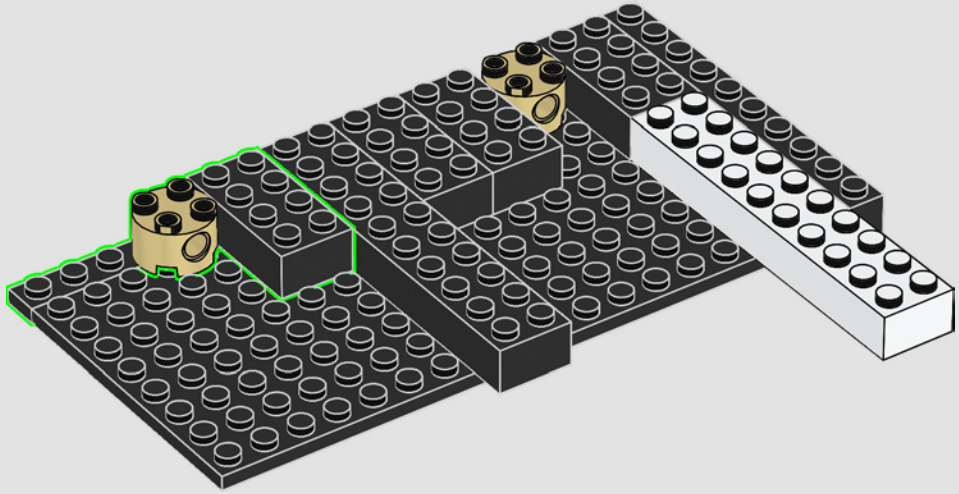

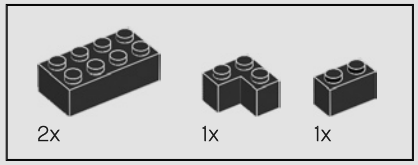

16

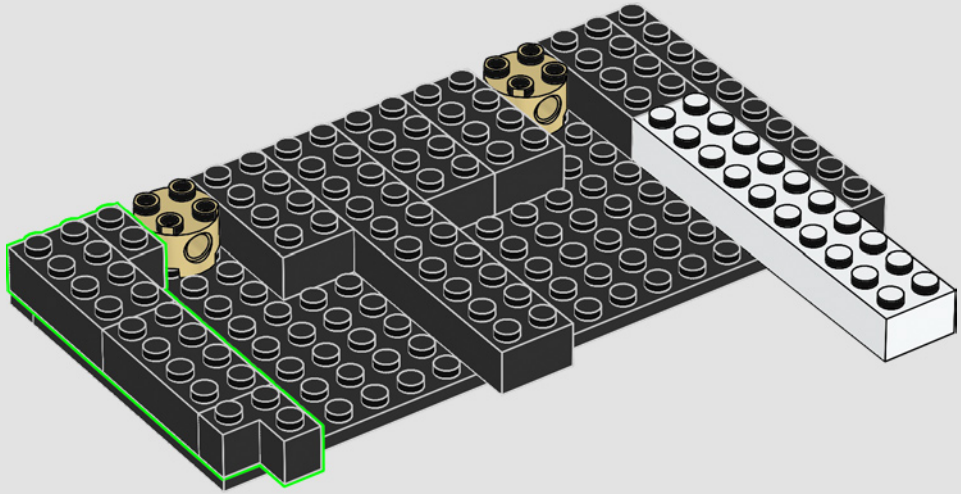

17

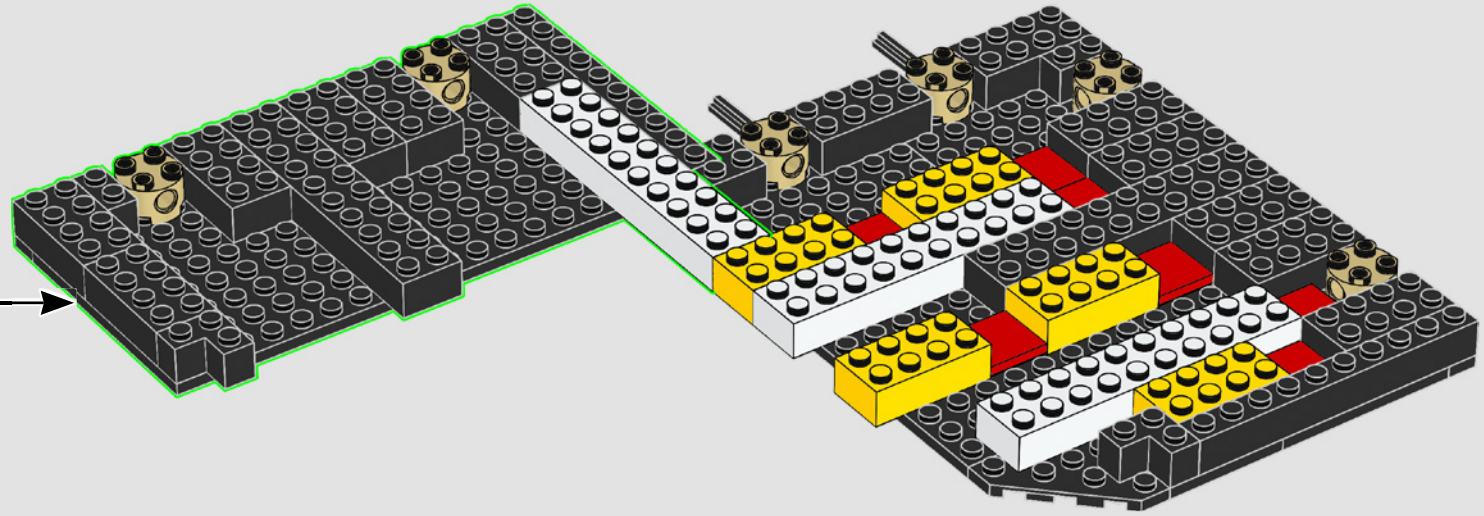

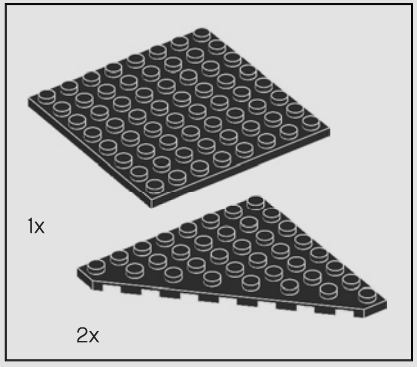

18

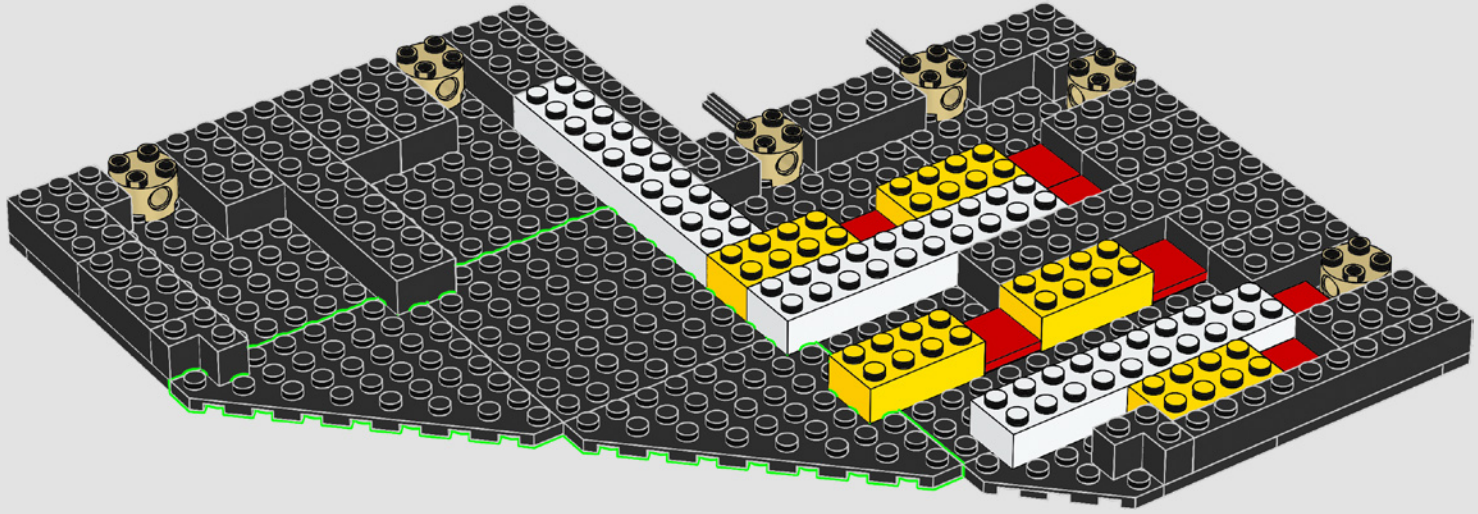

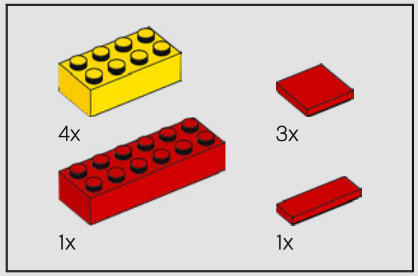

19

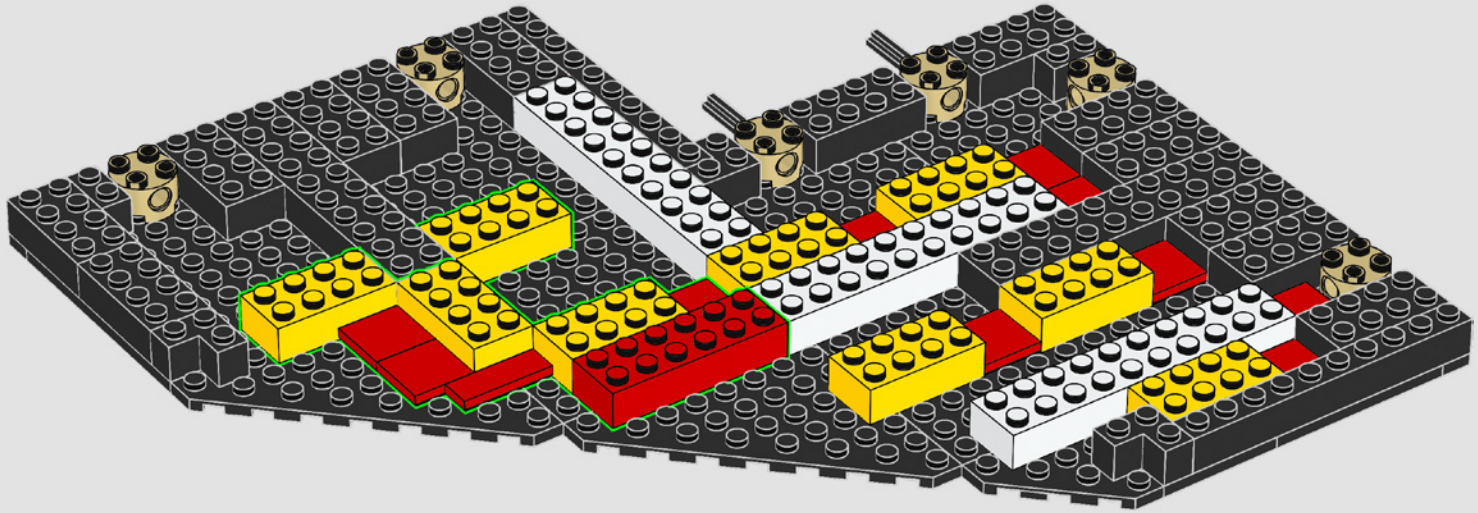

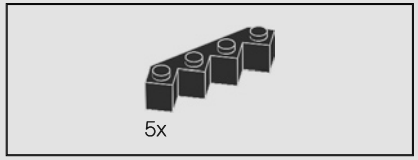

20

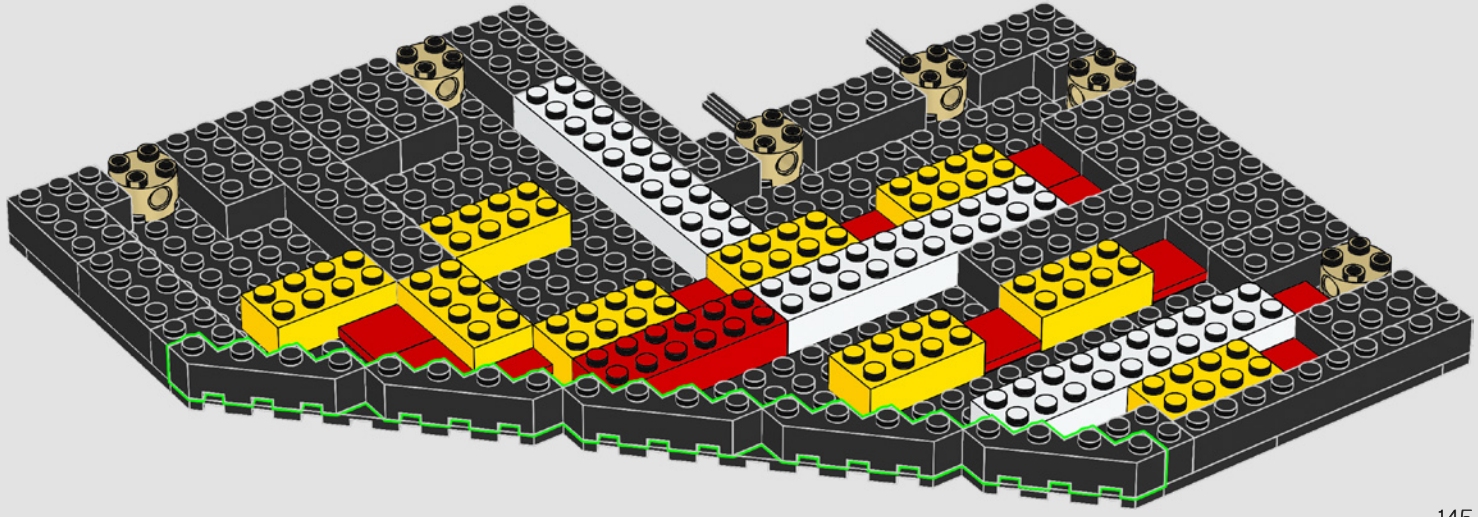

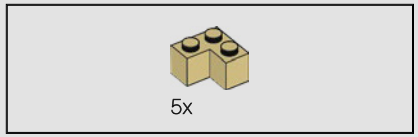

21

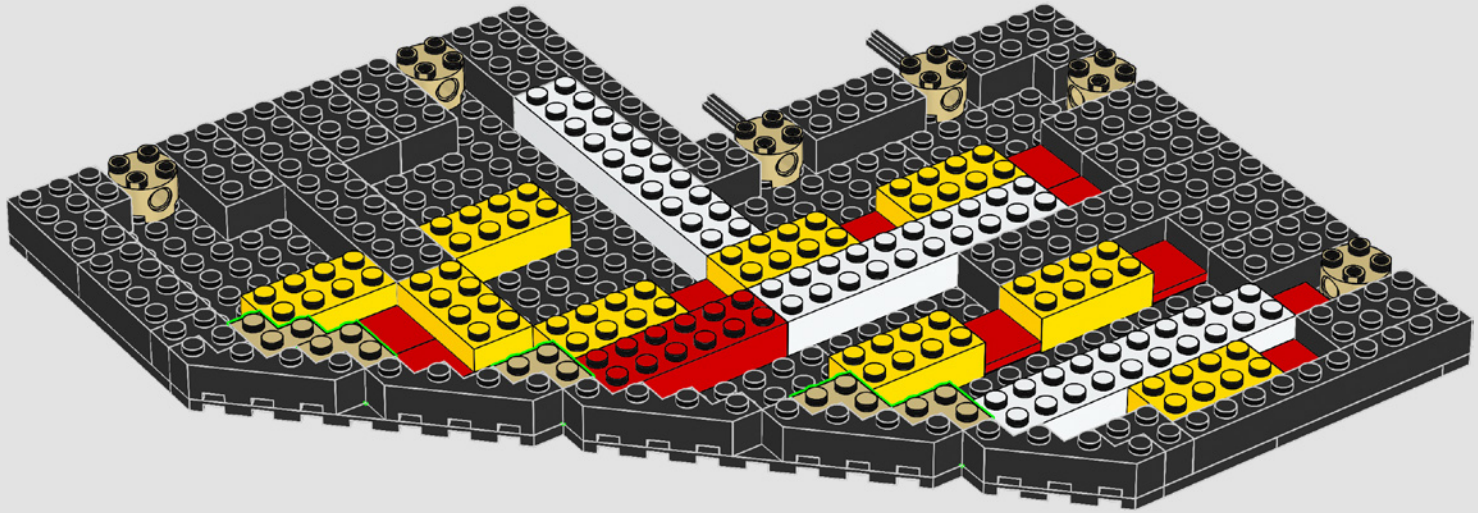

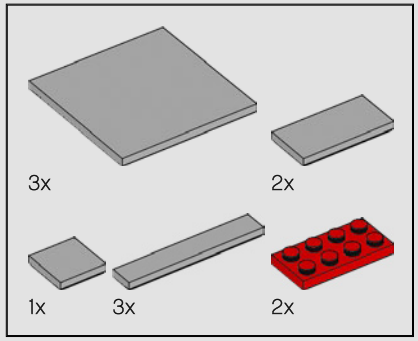

22

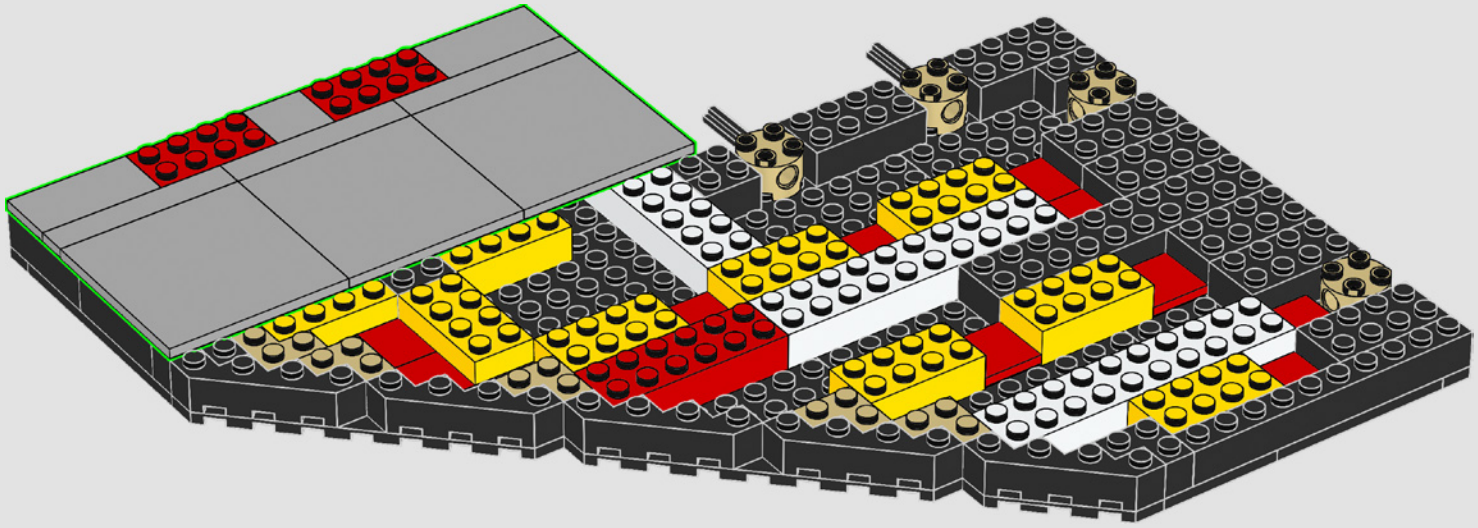

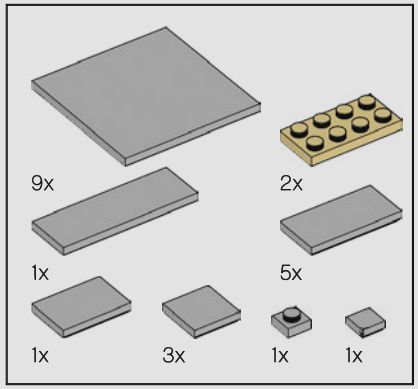

23

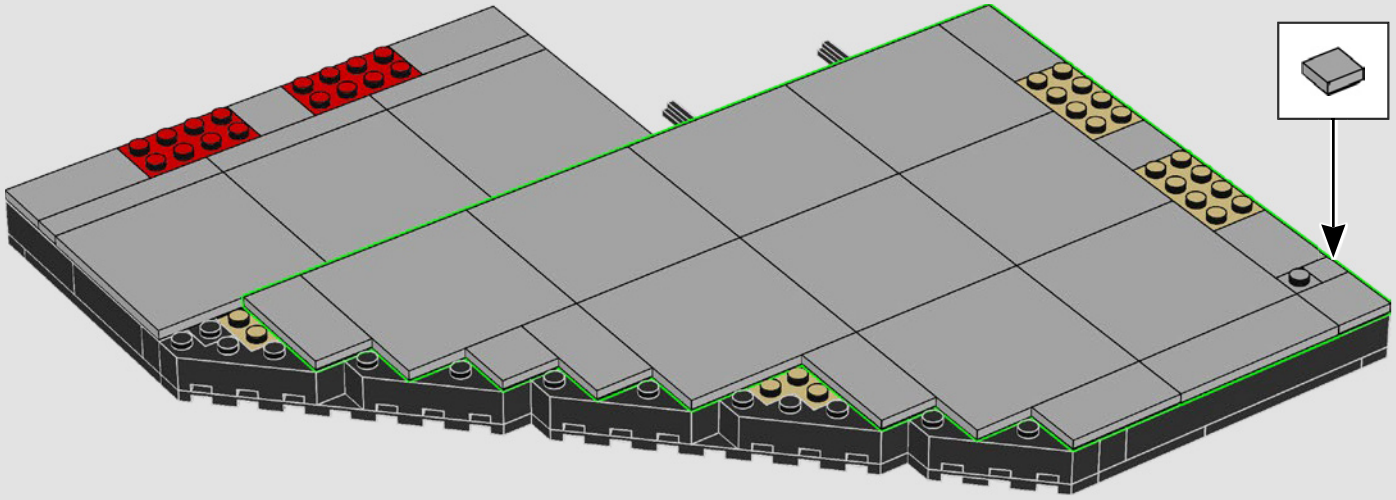

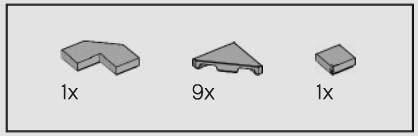

24

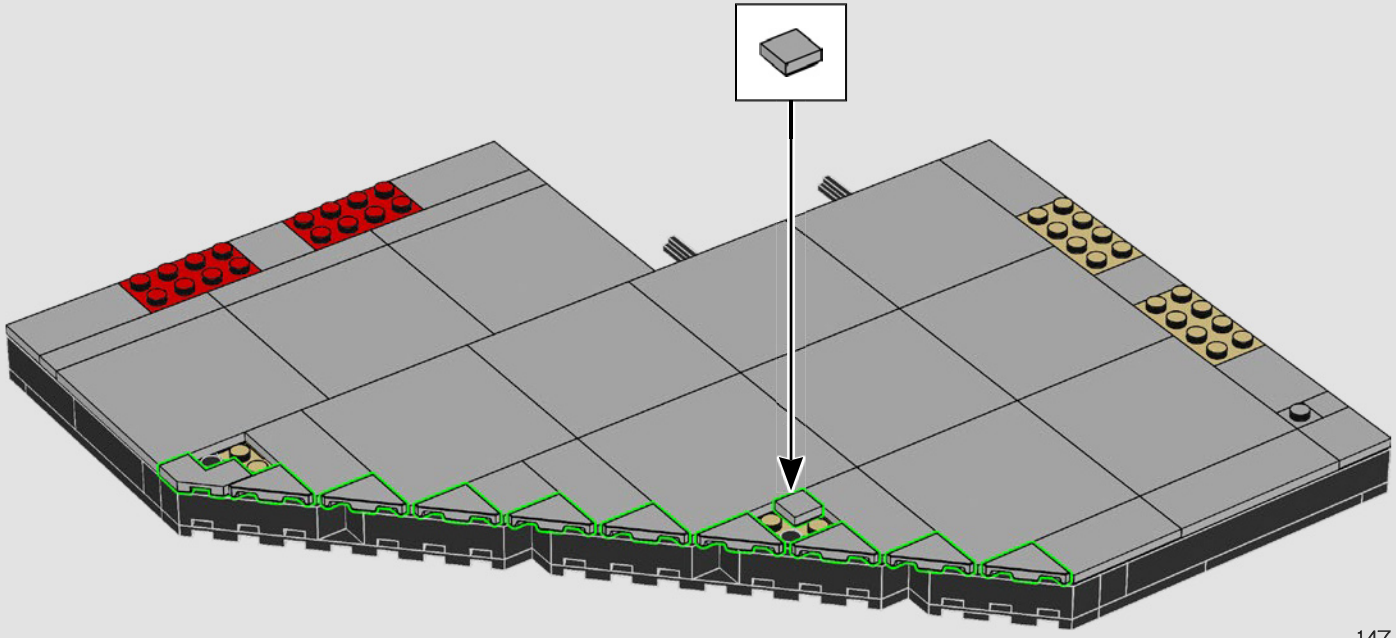

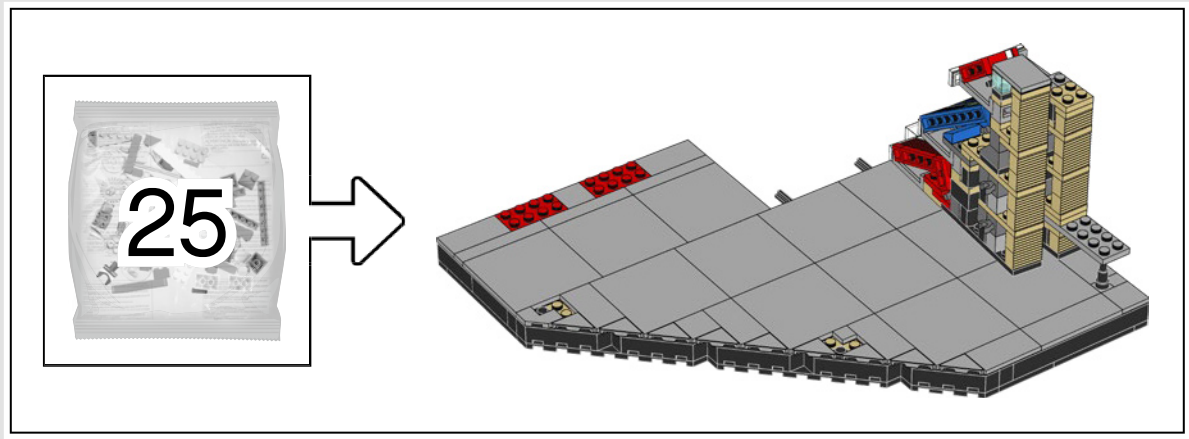

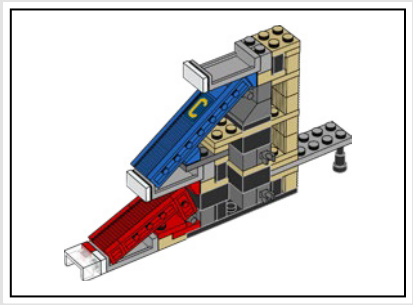

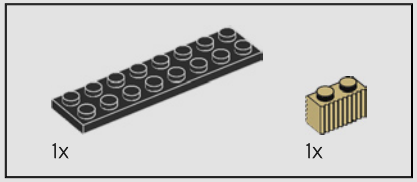

25

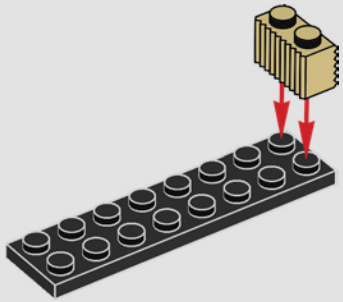

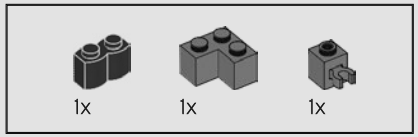

26

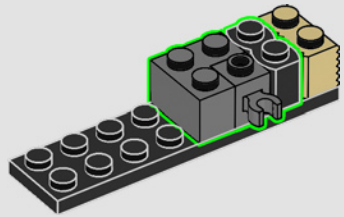

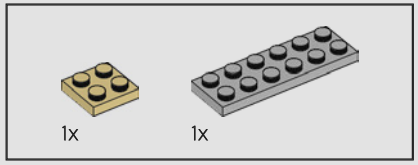

27

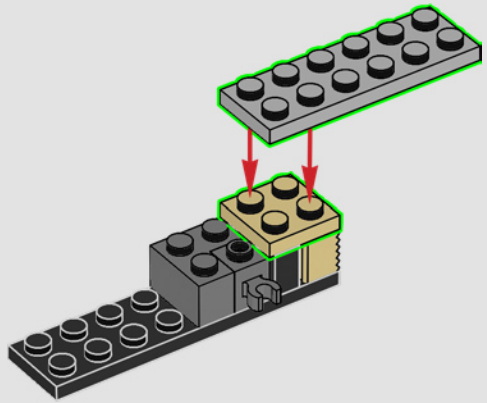

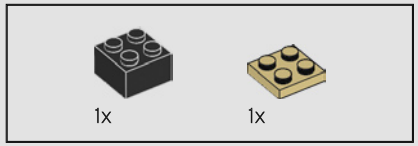

28

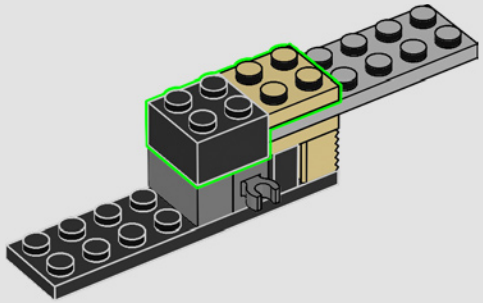

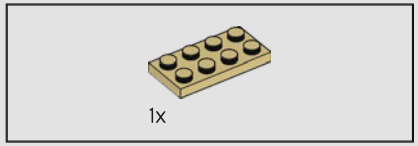

29

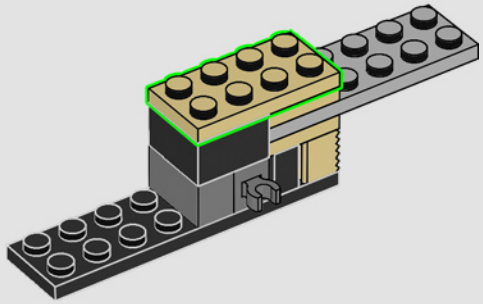

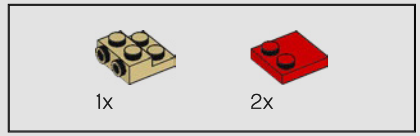

30

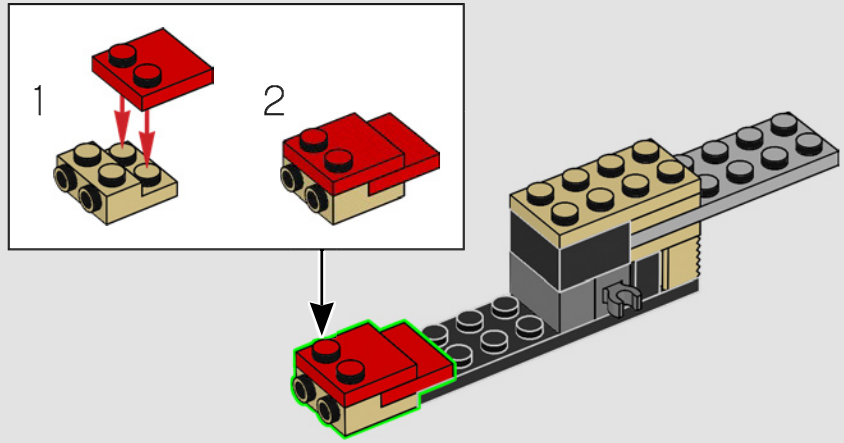

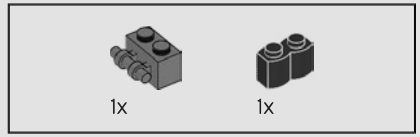

31

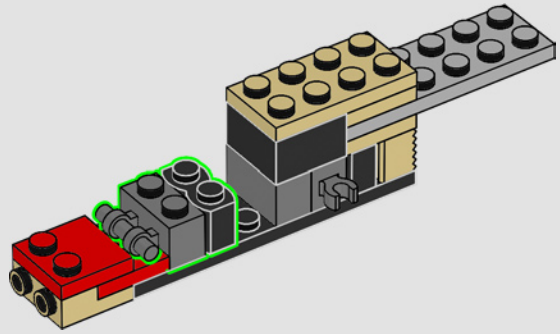

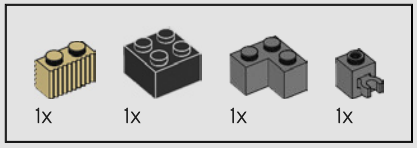

32

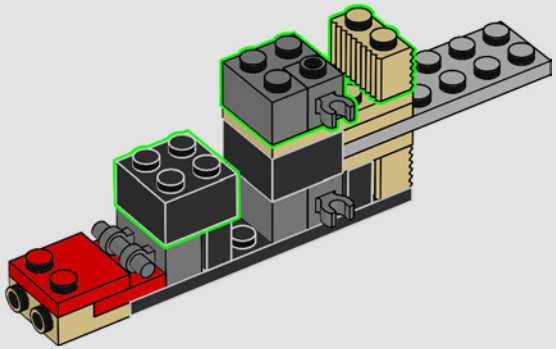

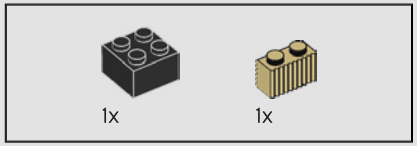

33

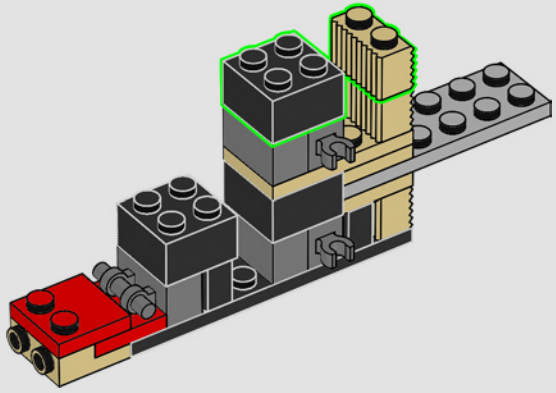

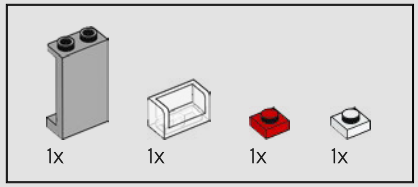

34

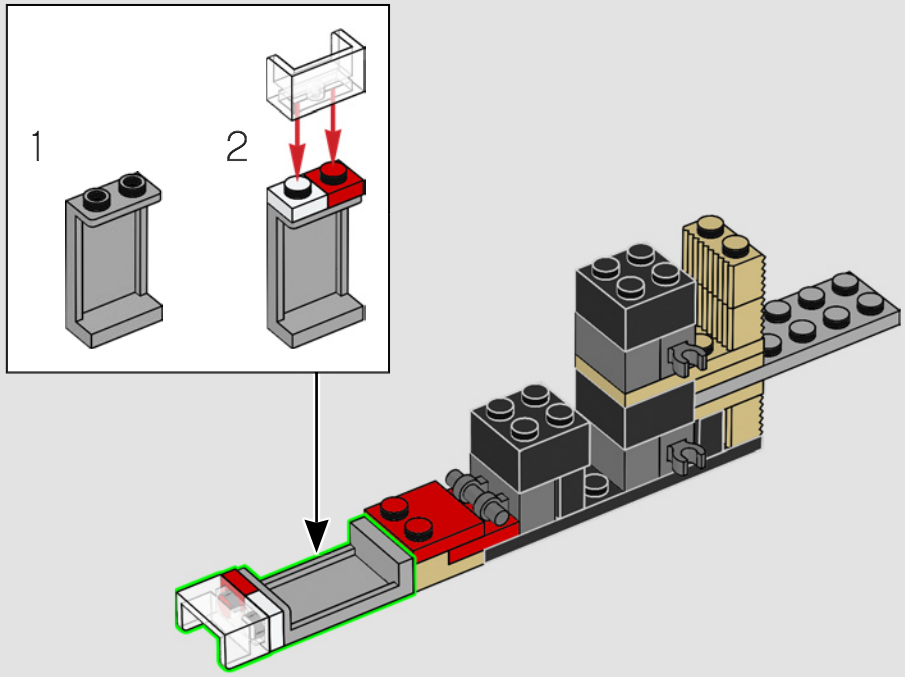

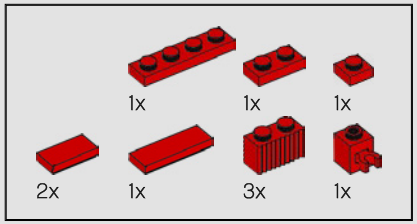

35

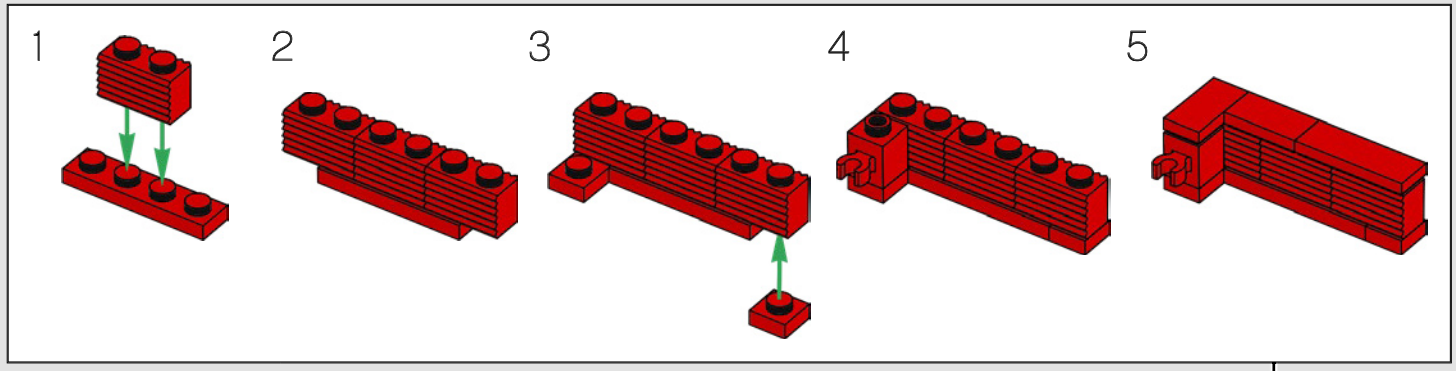

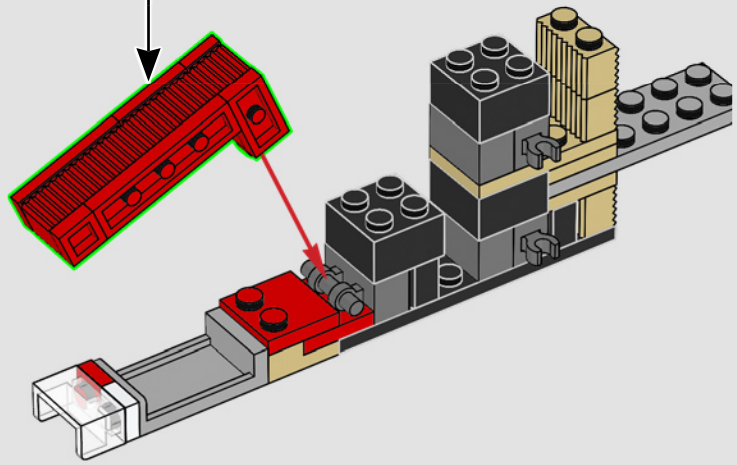

A players' zone with covered seating for players and coaches is created using two LEGO® transparent wall elements.

Une zone avec des sièges couverts pour les joueurs et les entraîneurs est créée à partir de deux murs transparents LEGO®.

La banca cubierta para jugadores y entrenadores se creó usando dos piezas de pared LEGO® transparentes.

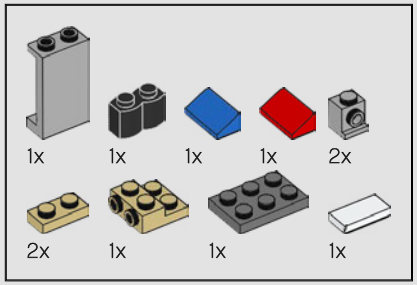

36

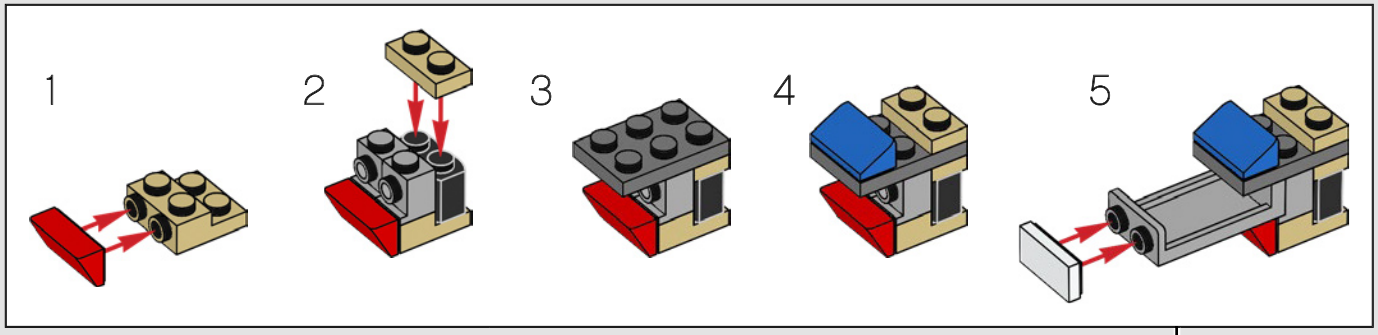

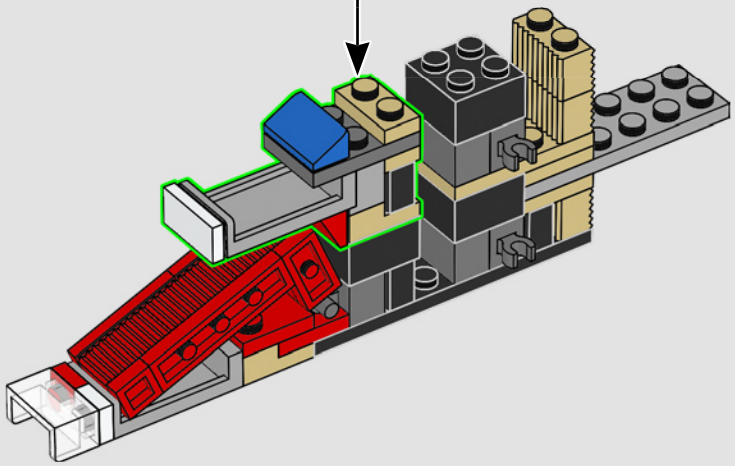

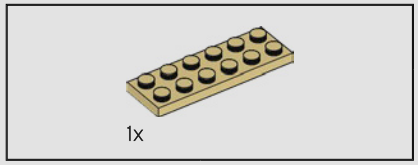

37

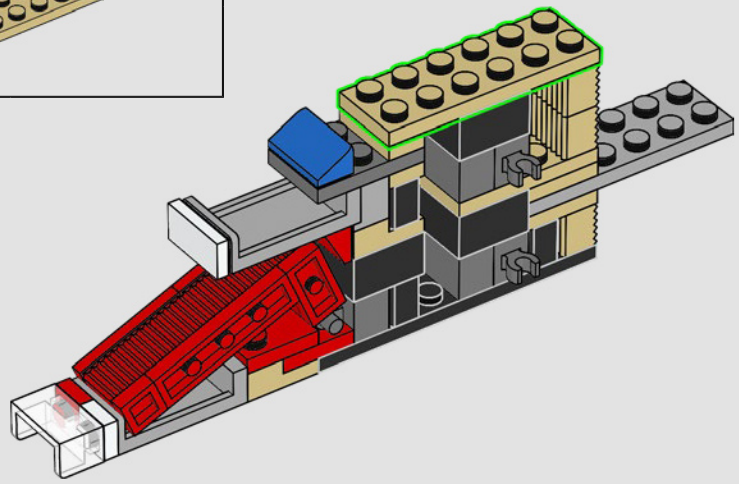

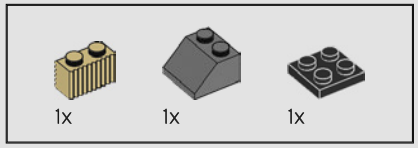

38

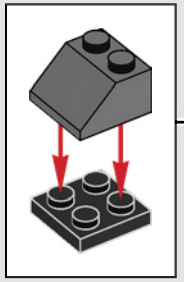

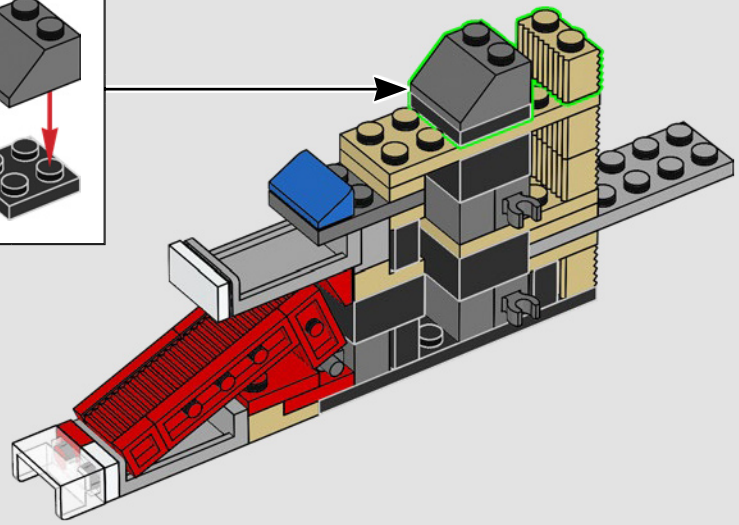

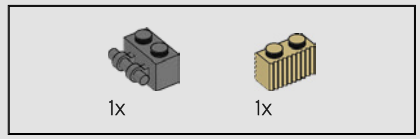

39

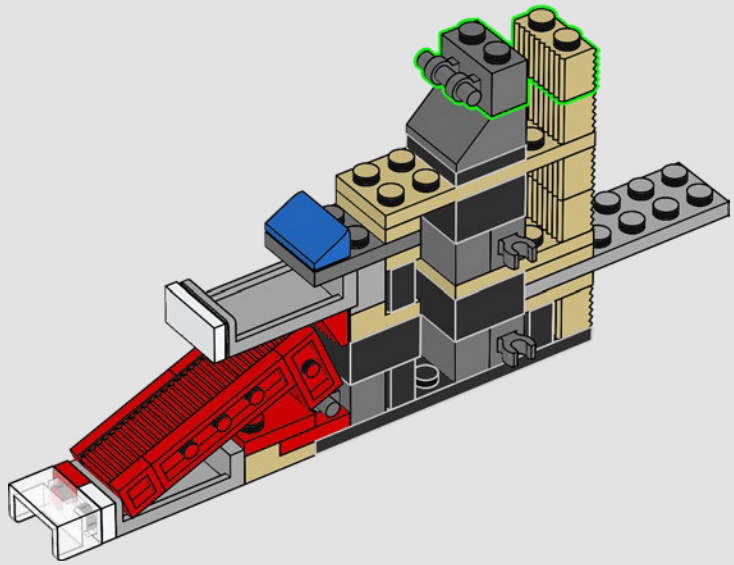

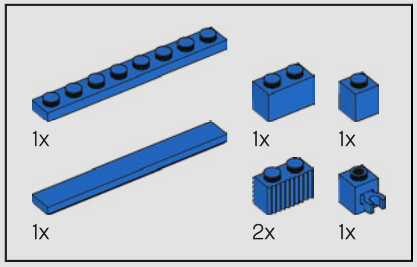

40

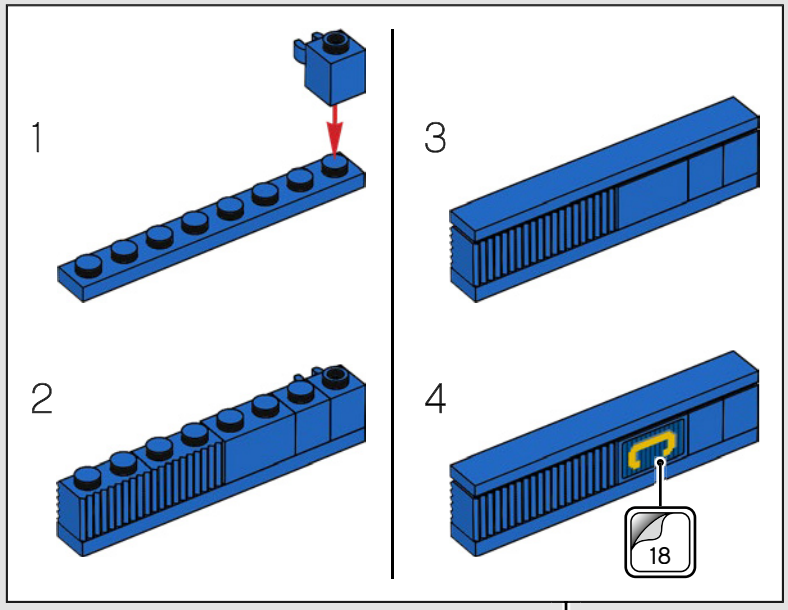

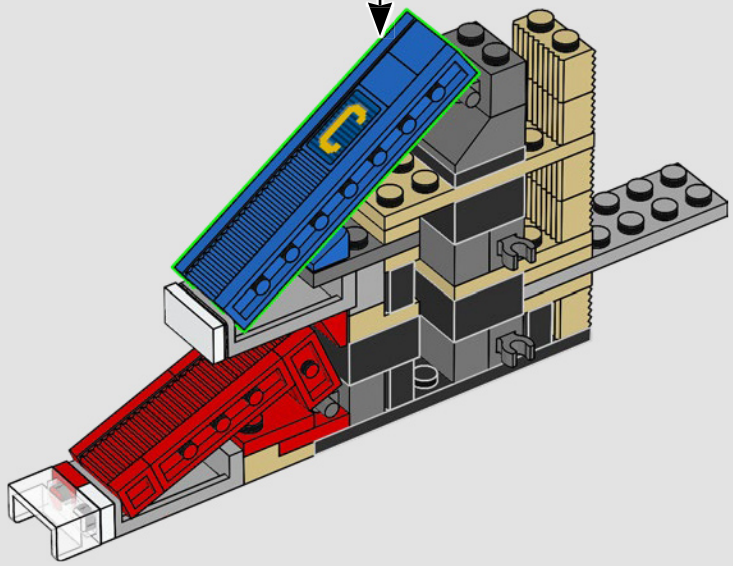

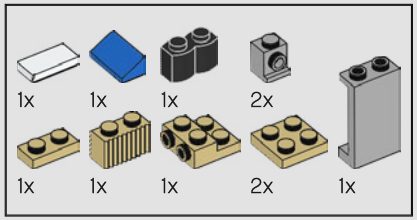

41

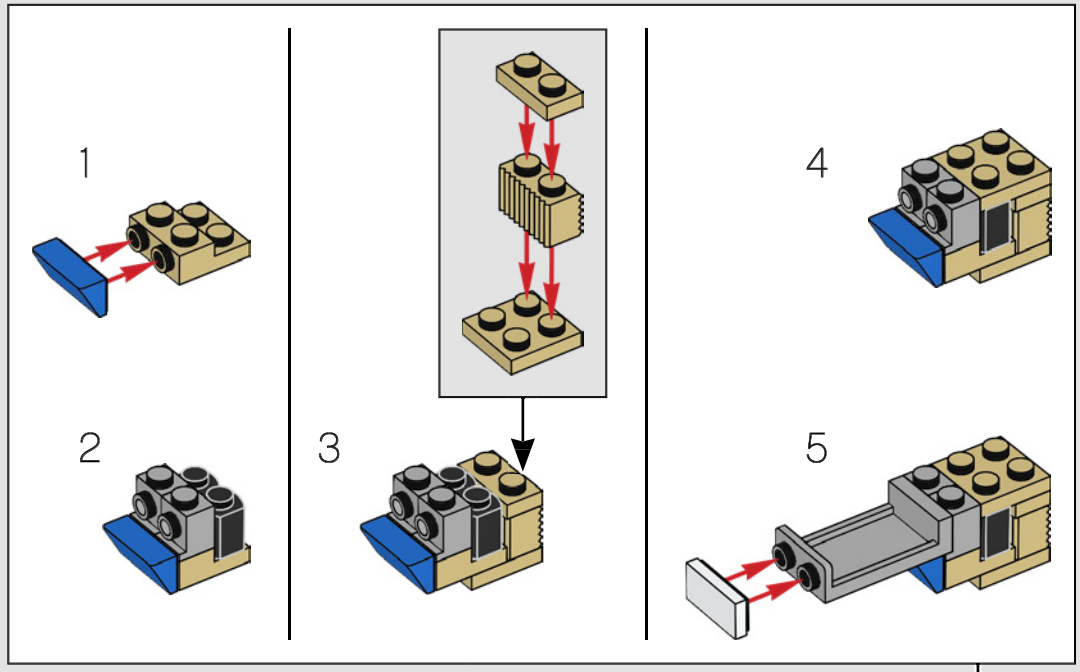

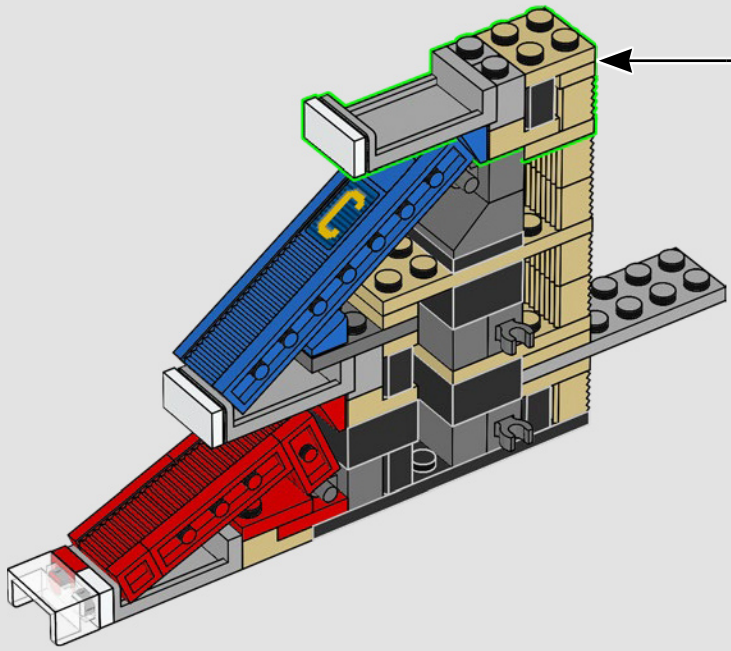

1x

42

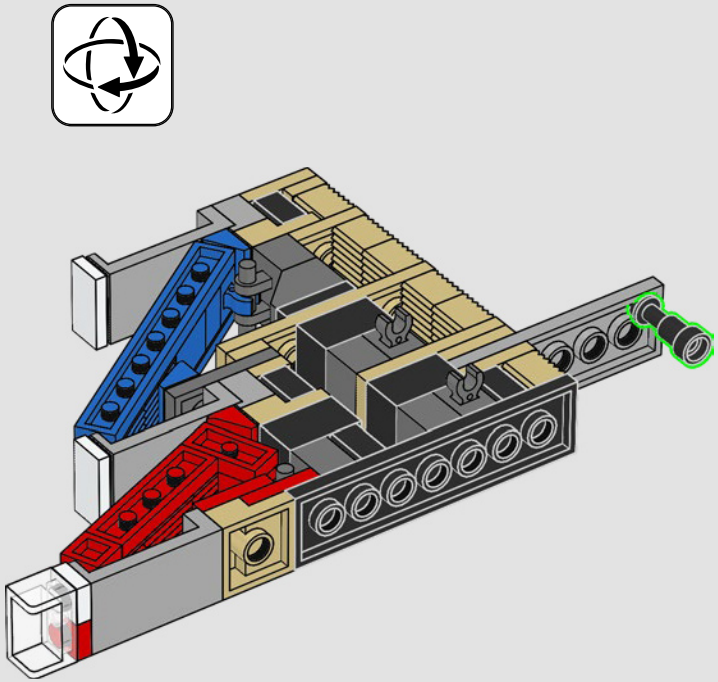

43

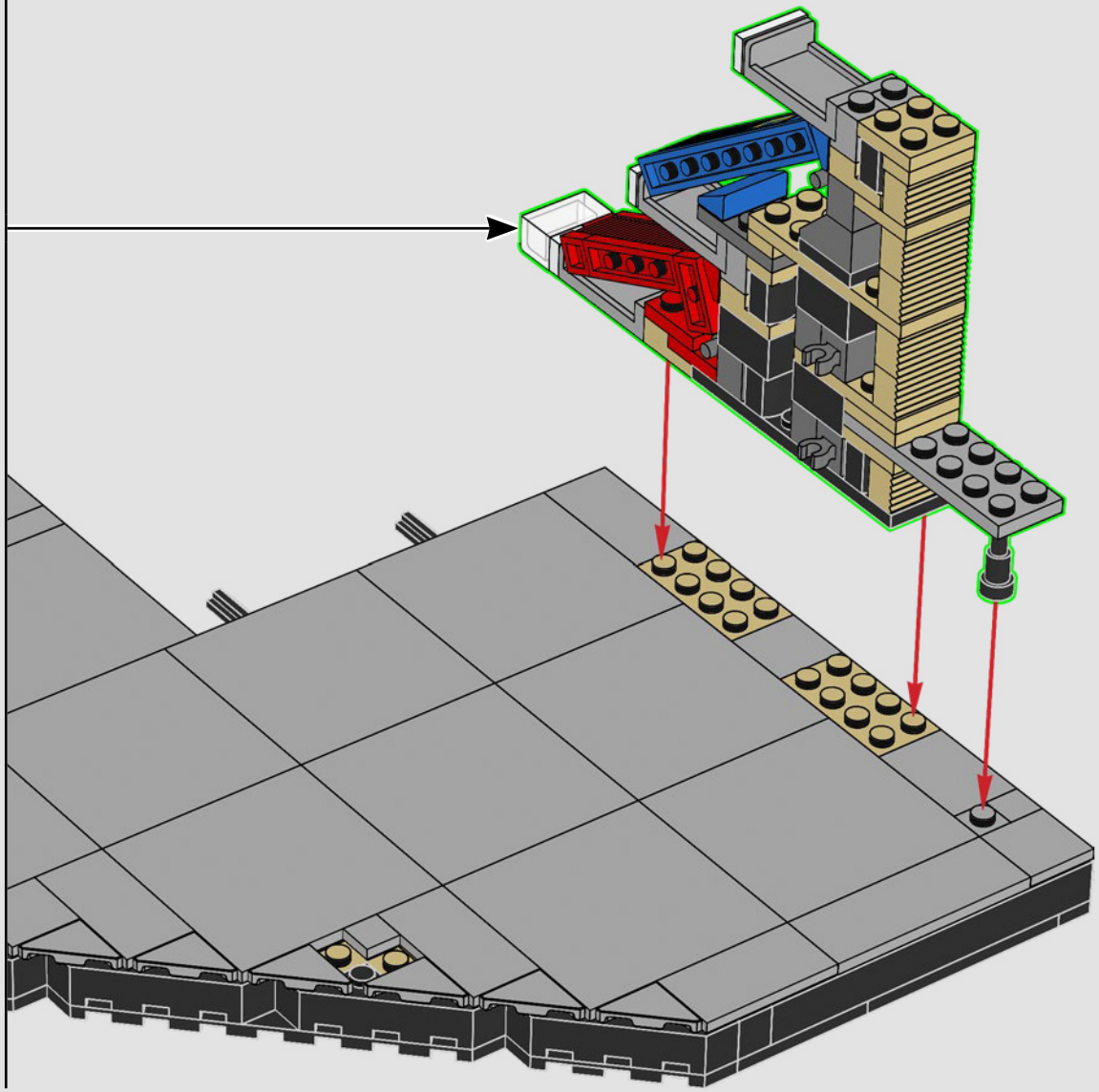

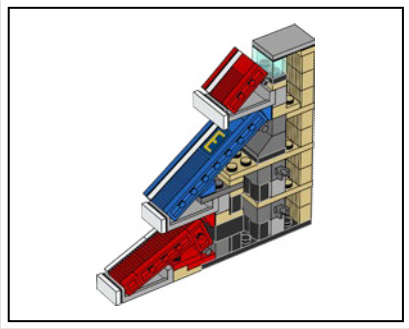

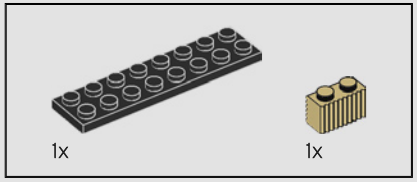

44

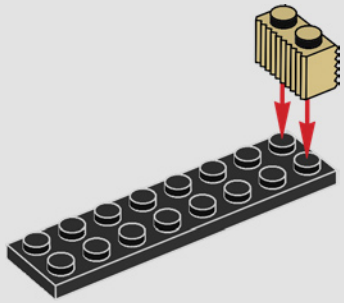

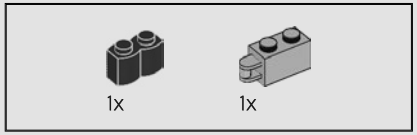

45

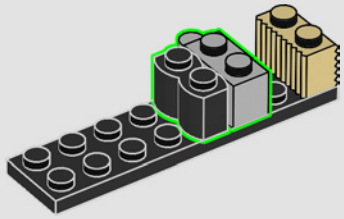

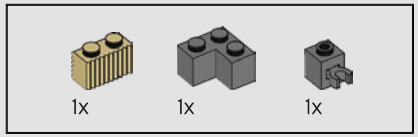

46

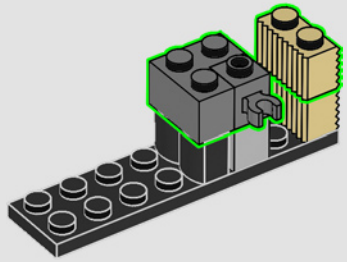

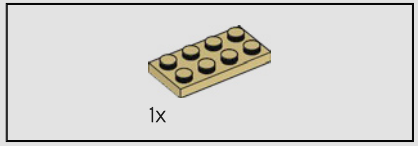

47

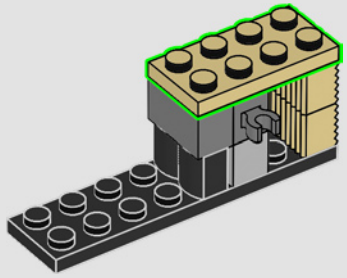

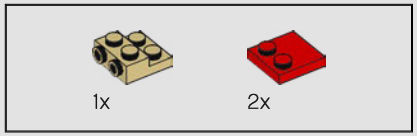

48

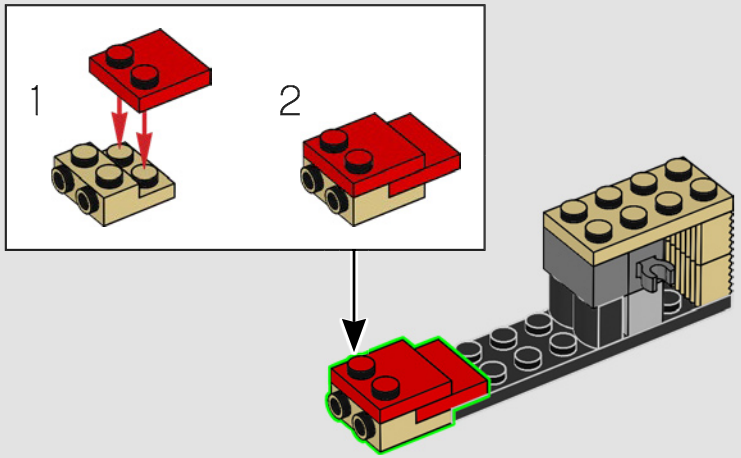

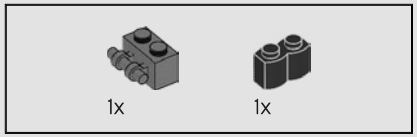

49

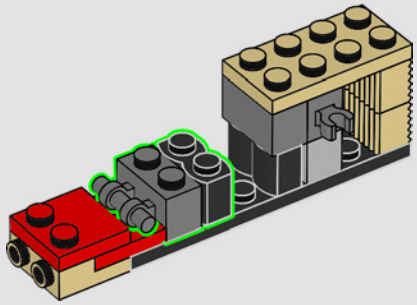

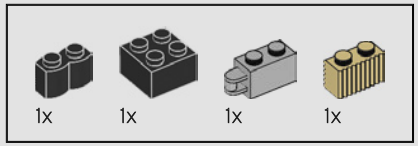

50

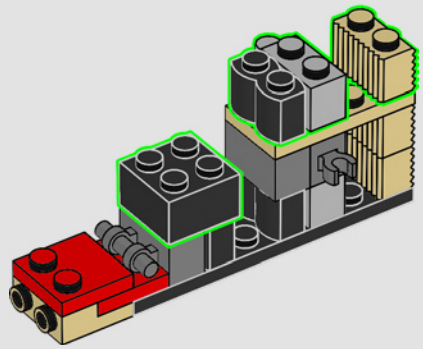

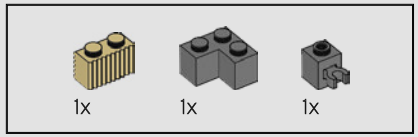

51

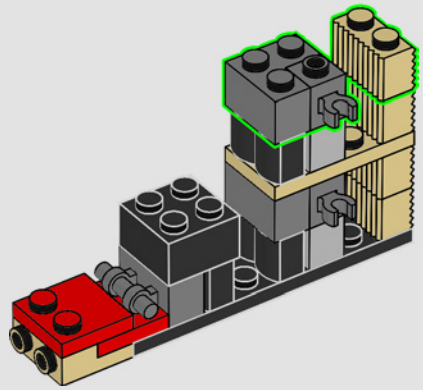

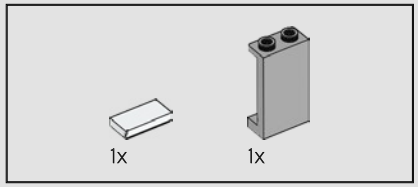

52

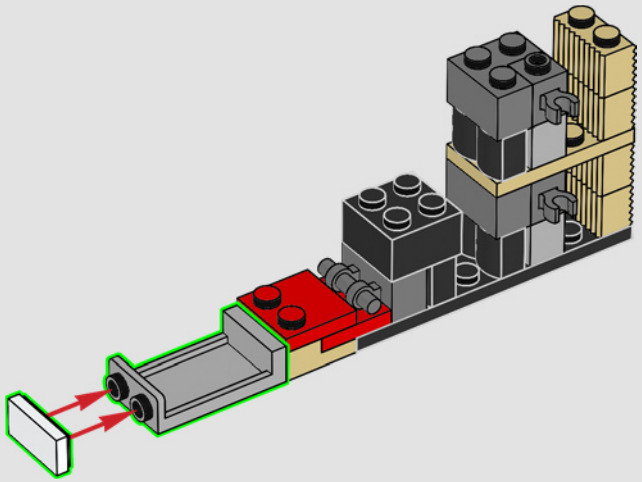

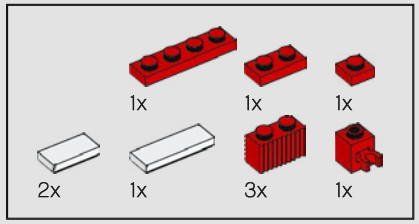

53

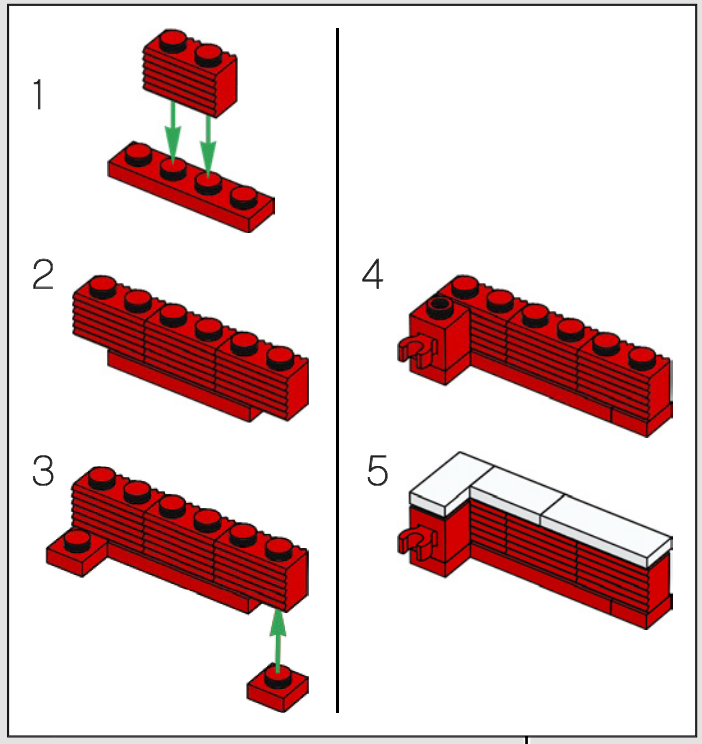

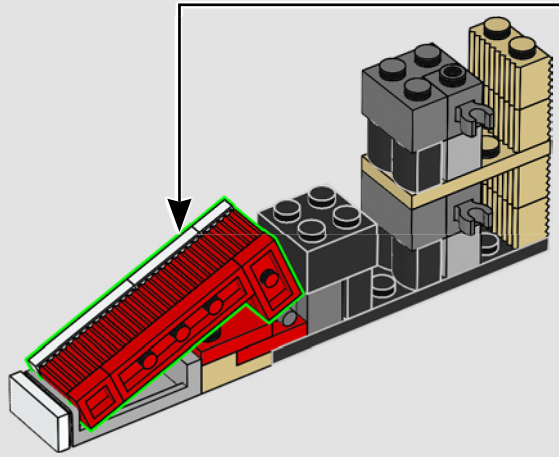

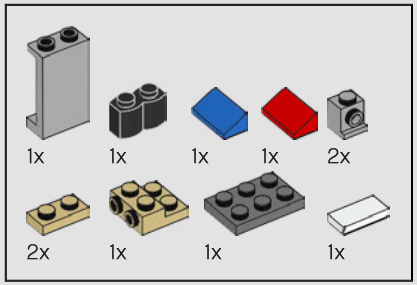

54

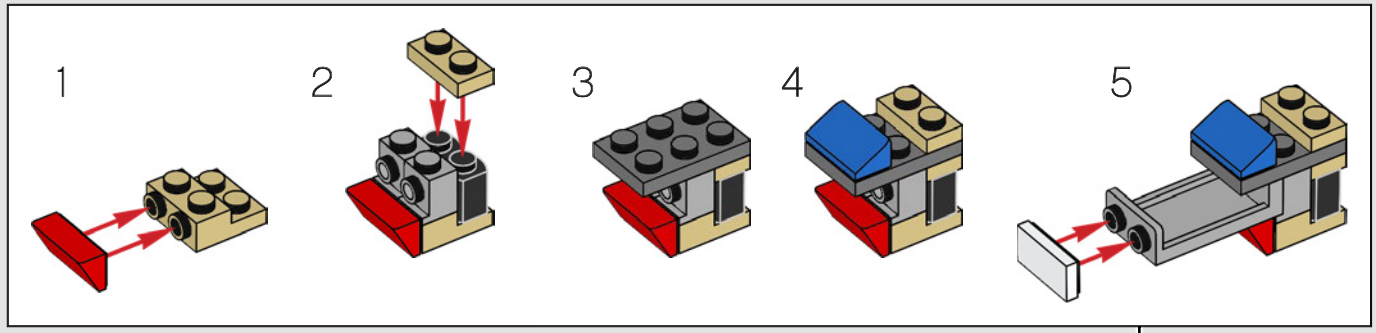

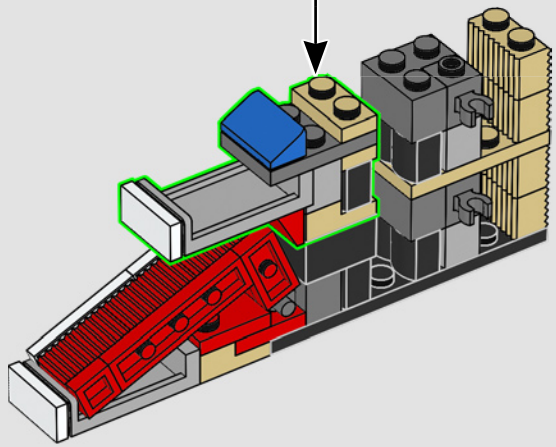

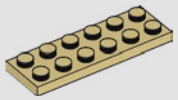

55

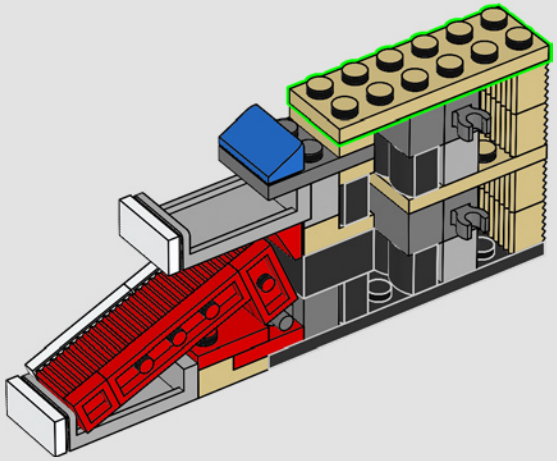

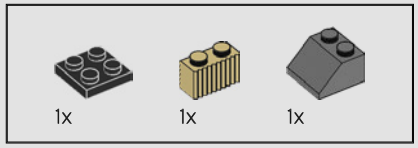

56

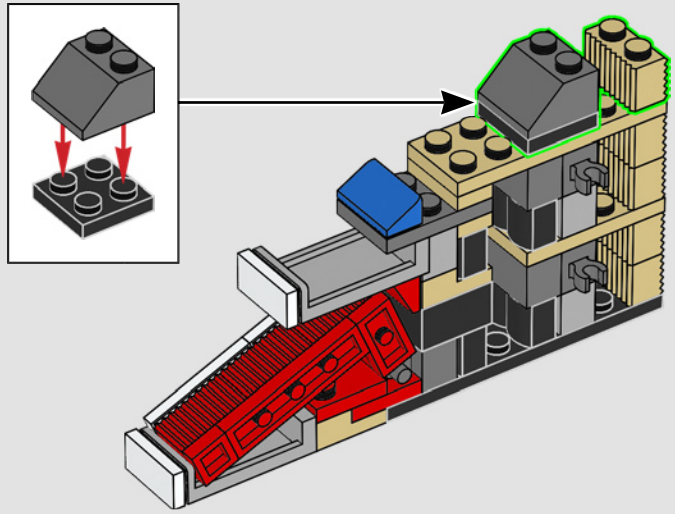

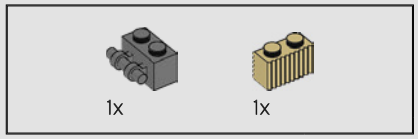

57

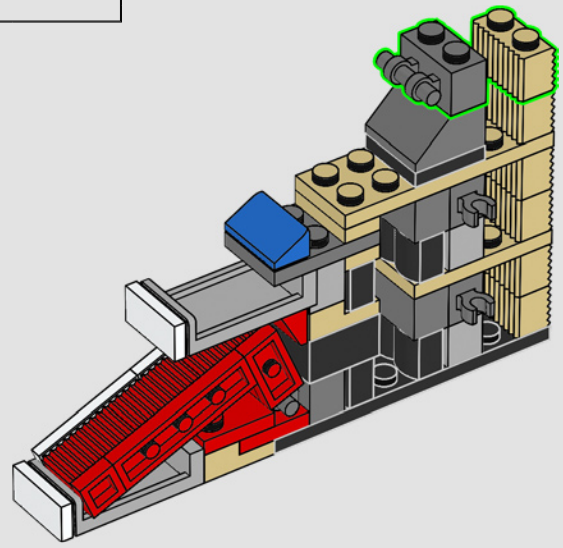

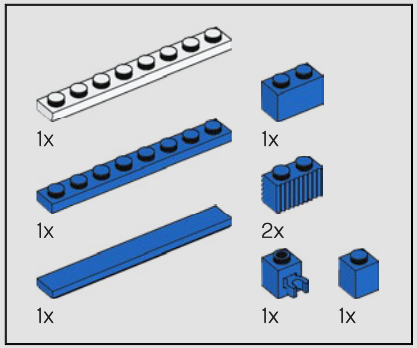

58

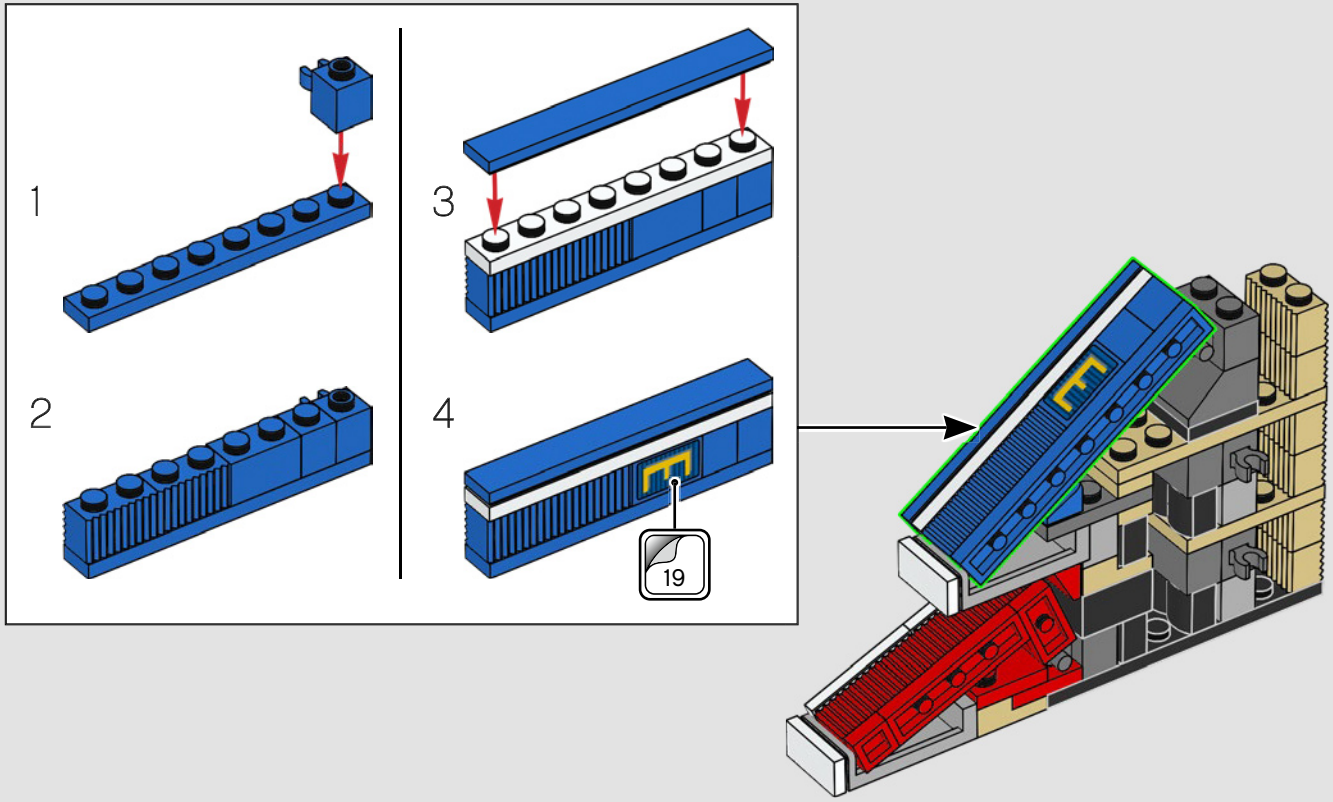

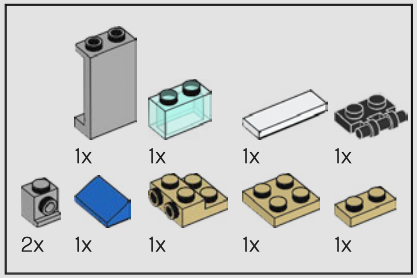

59

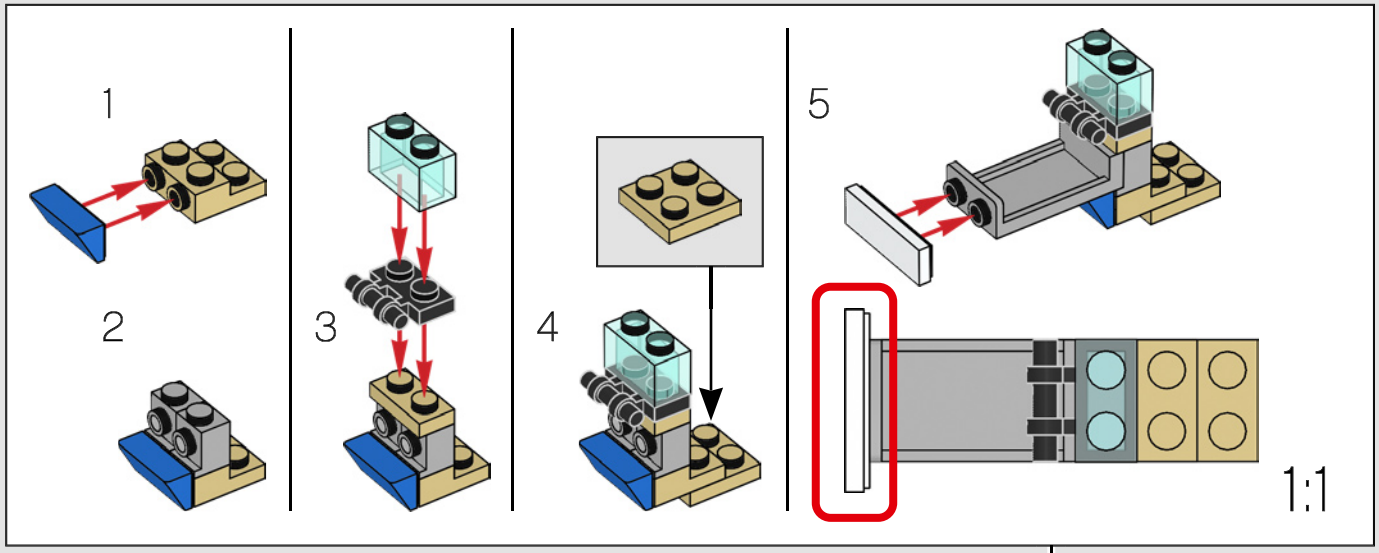

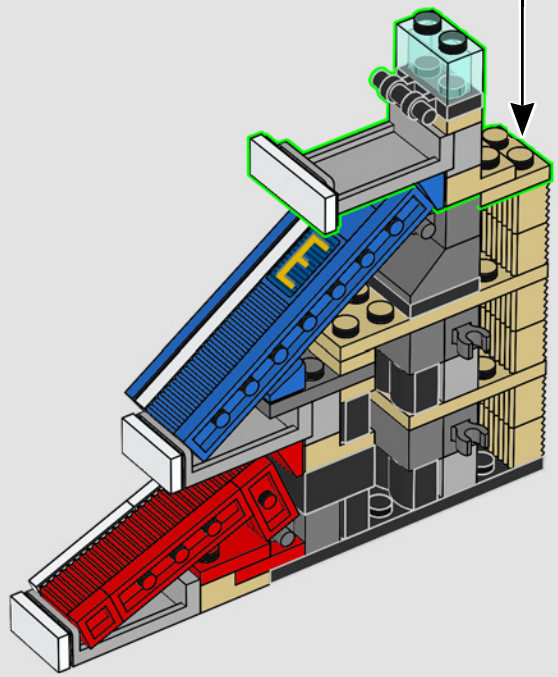

60

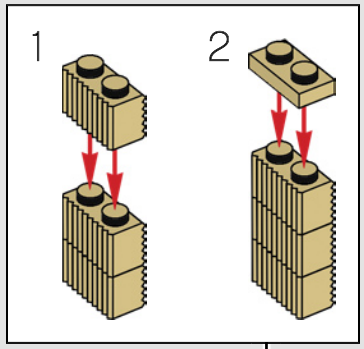

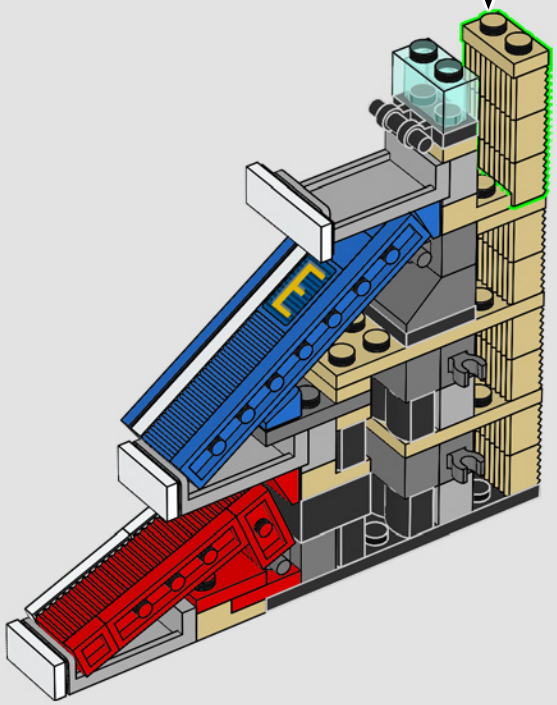

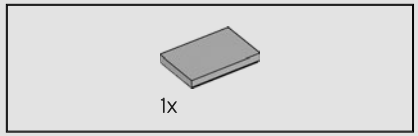

61

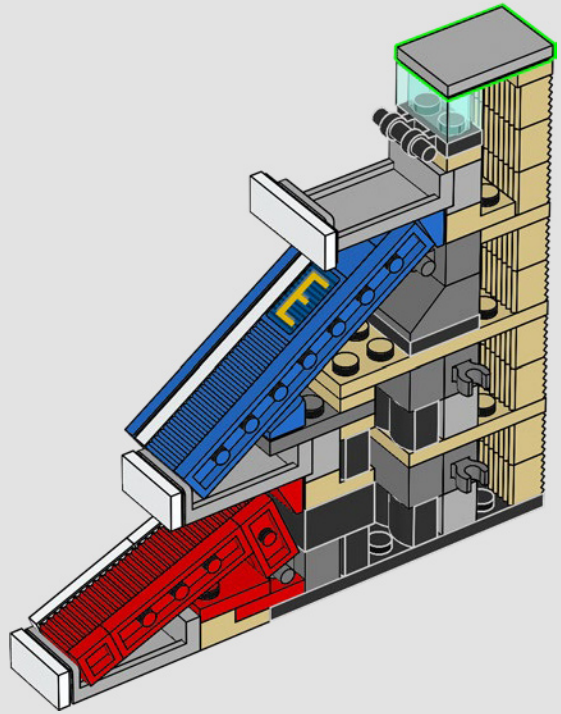

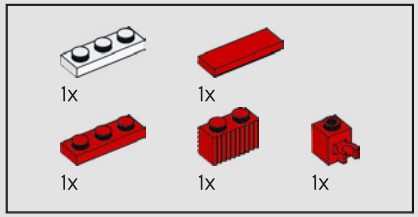

62

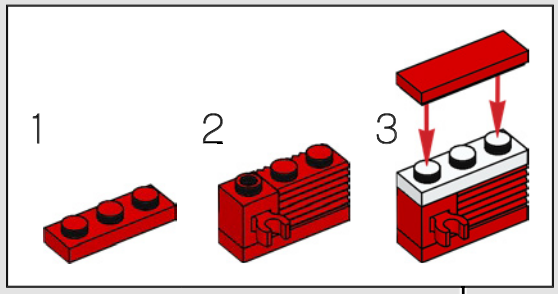

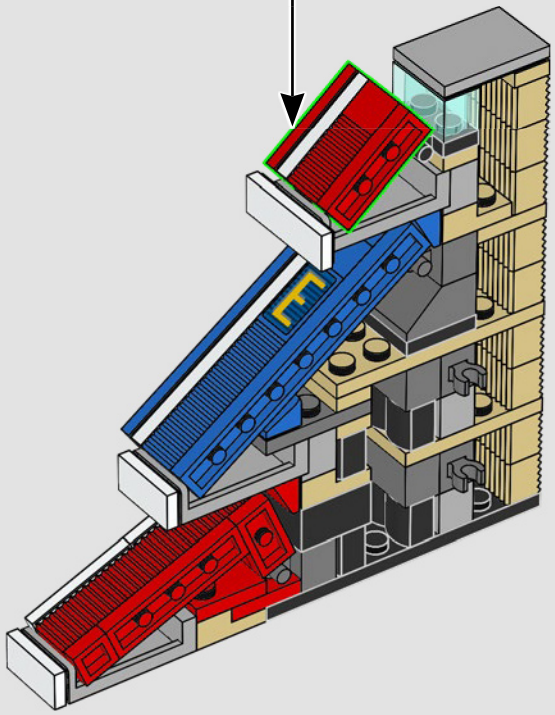

63

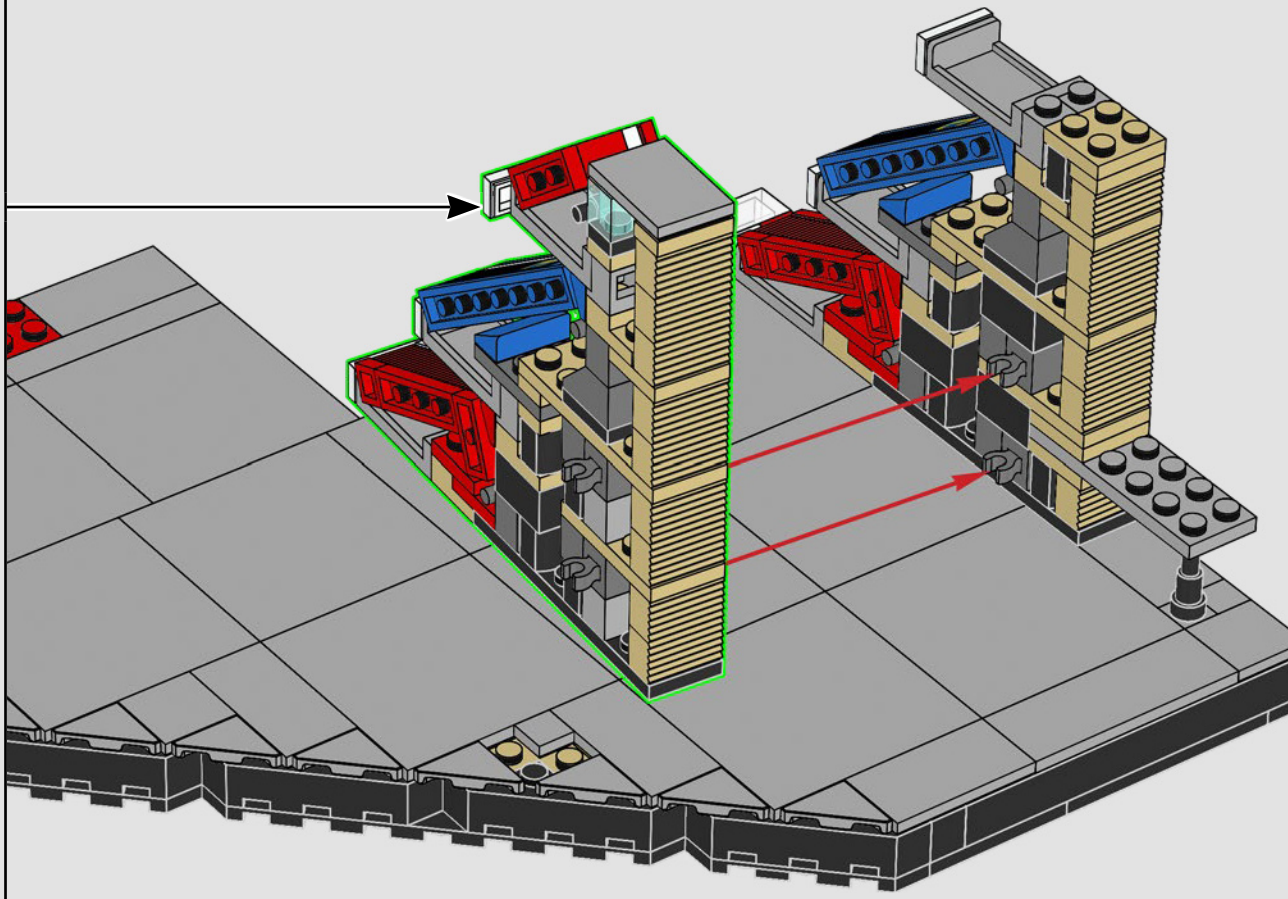

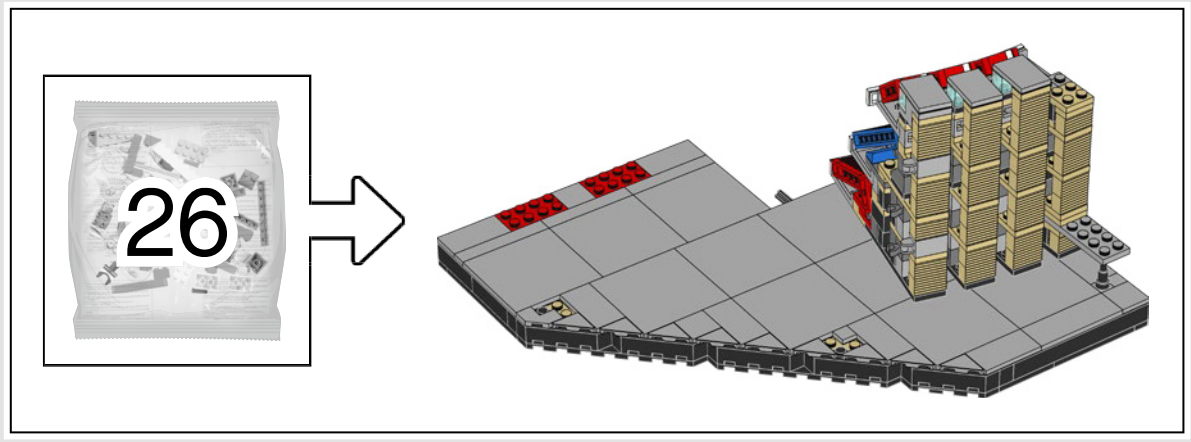

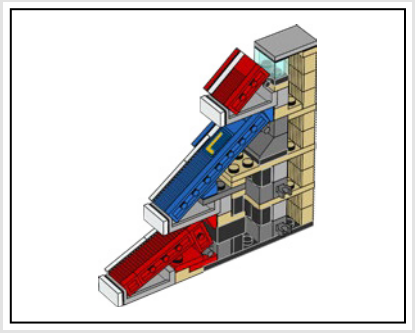

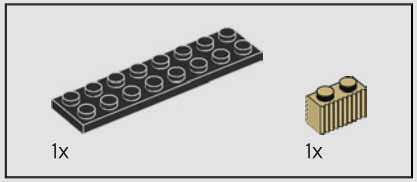

64

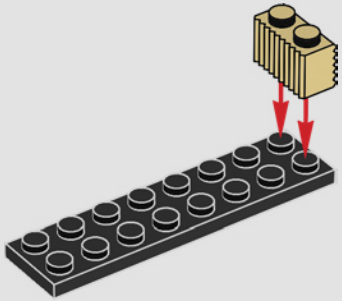

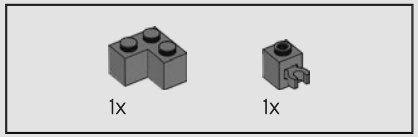

65

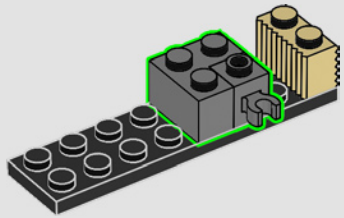

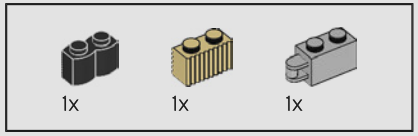

66

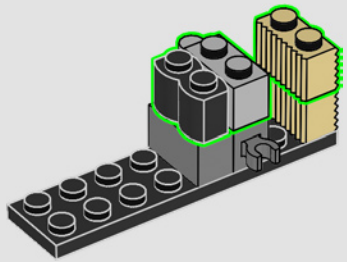

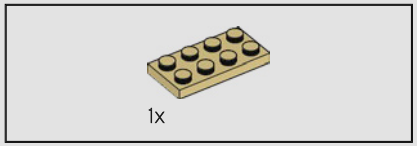

67

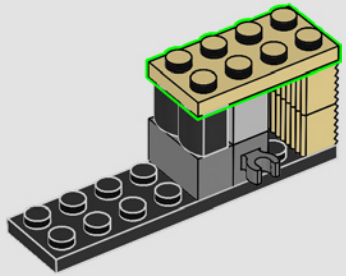

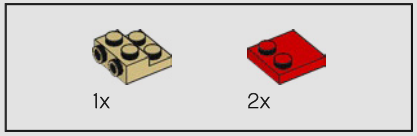

68

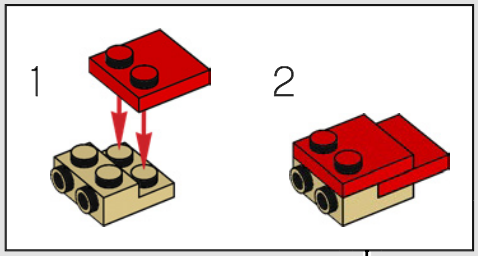

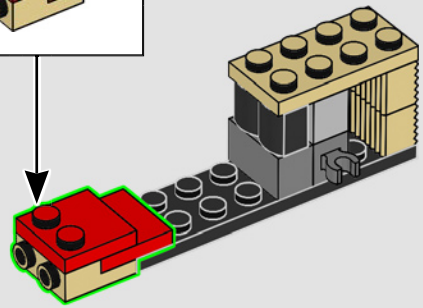

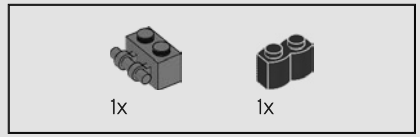

69

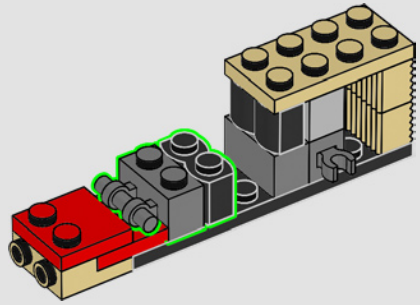

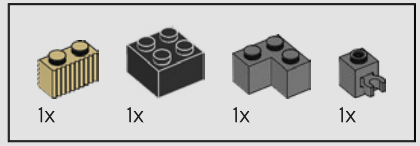

70

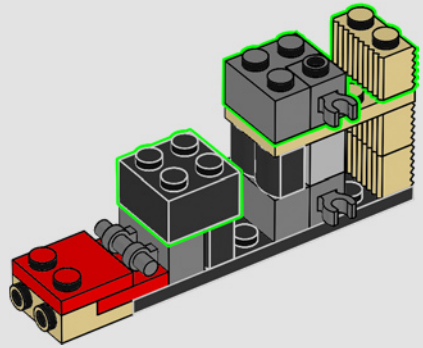

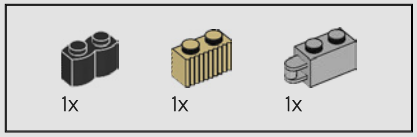

71

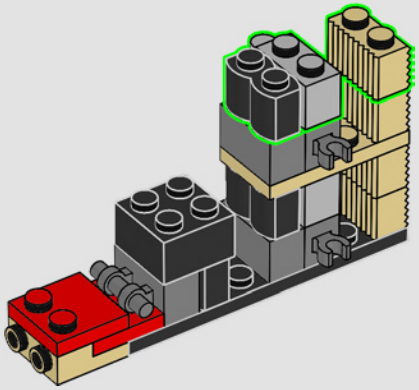

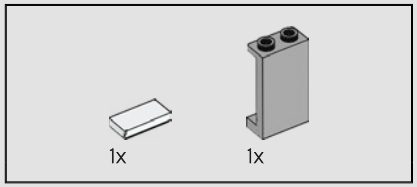

72

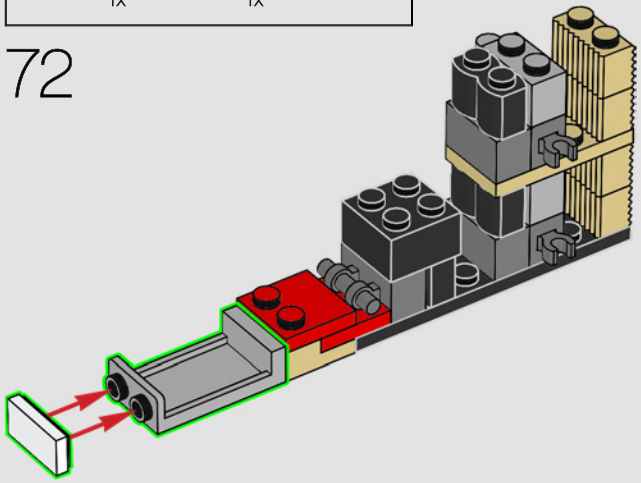

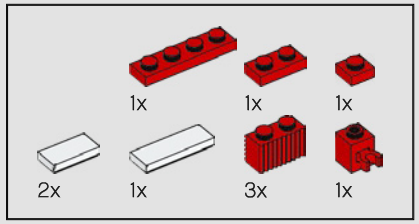

73

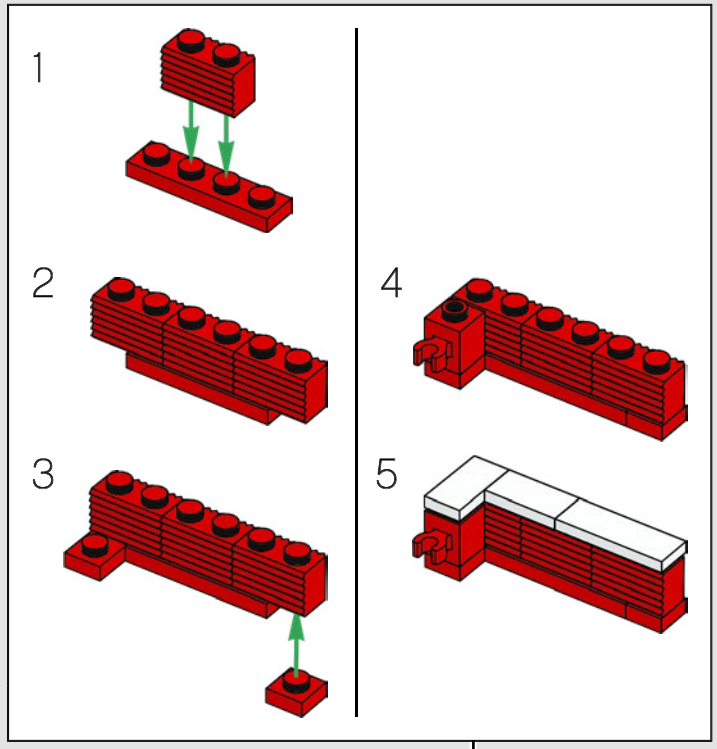

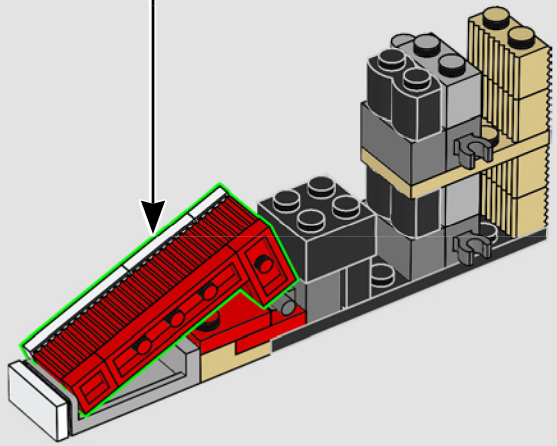

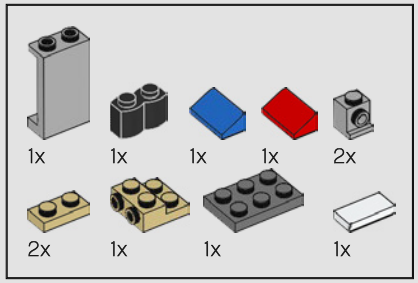

74

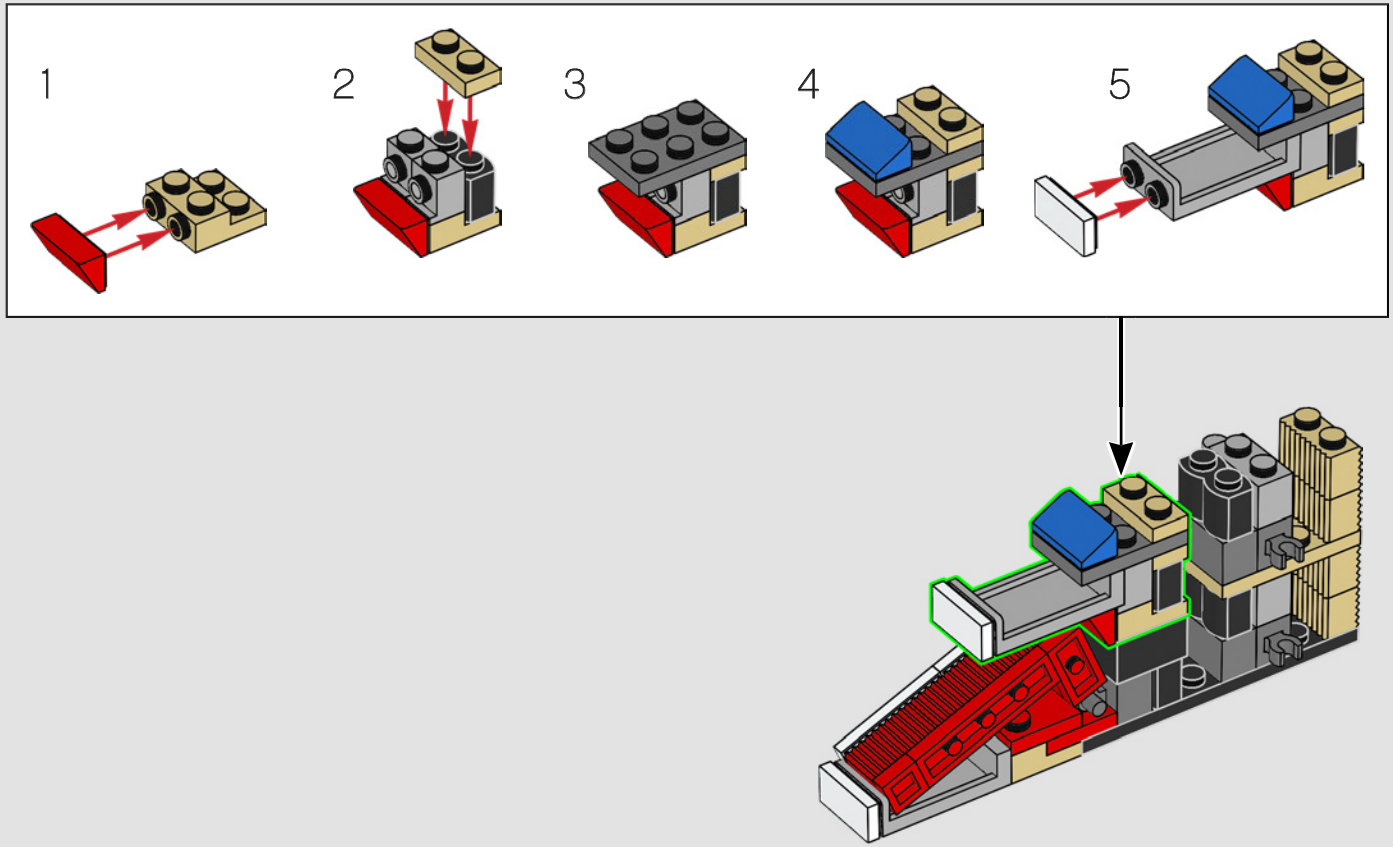

75

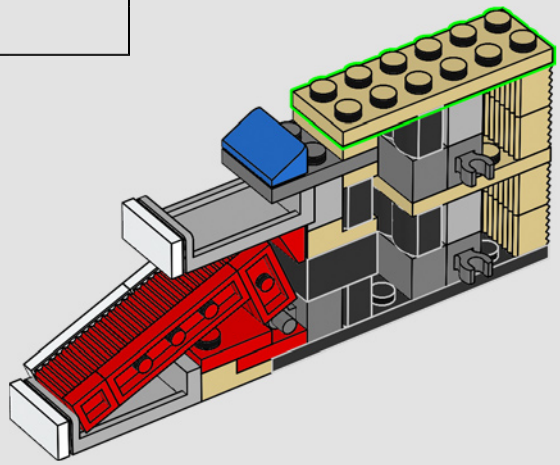

76

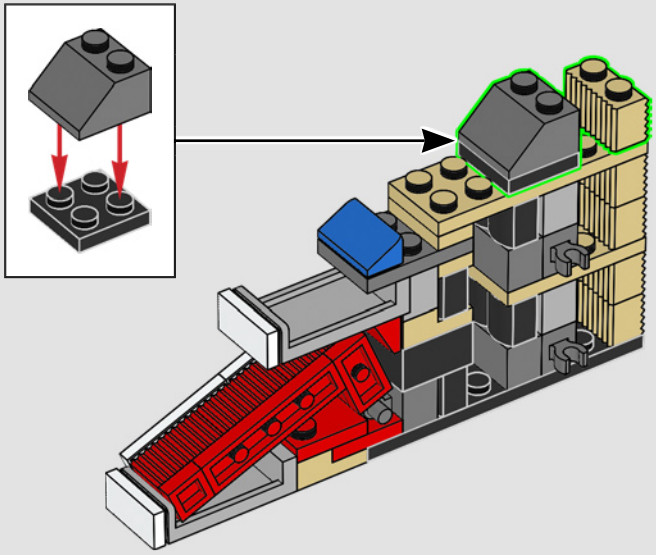

77

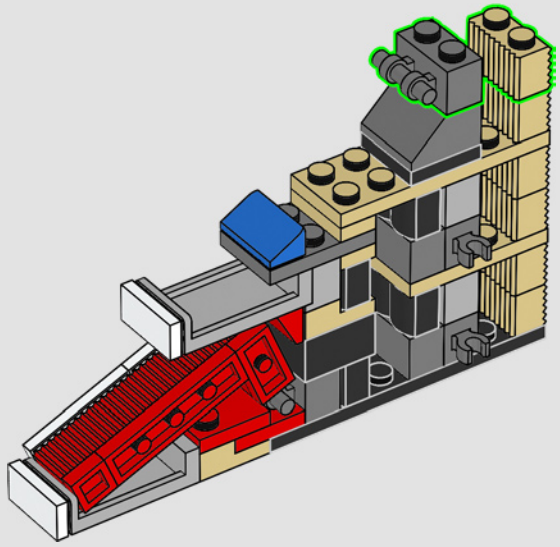

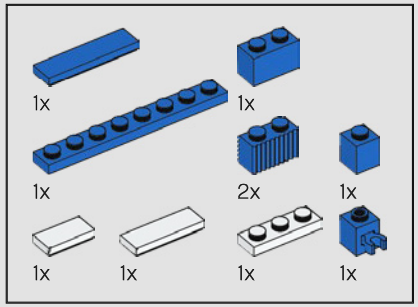

78

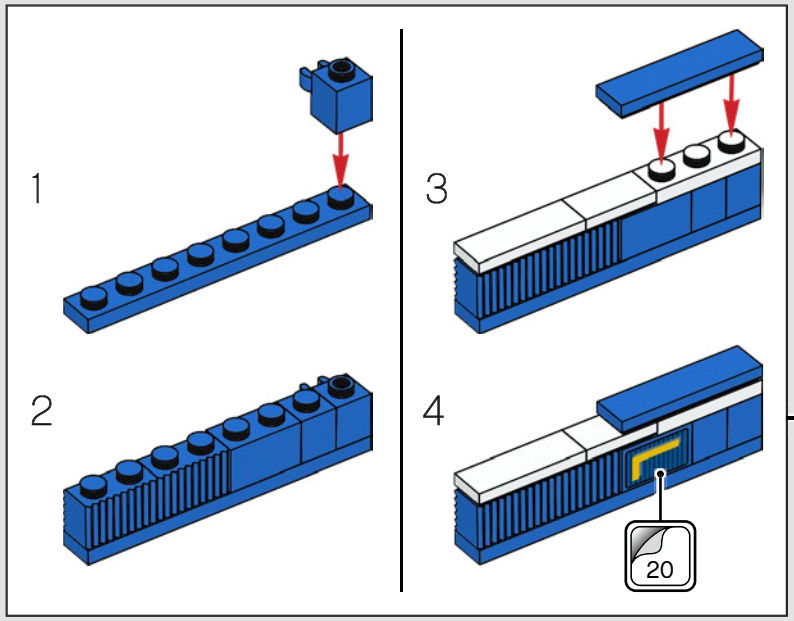

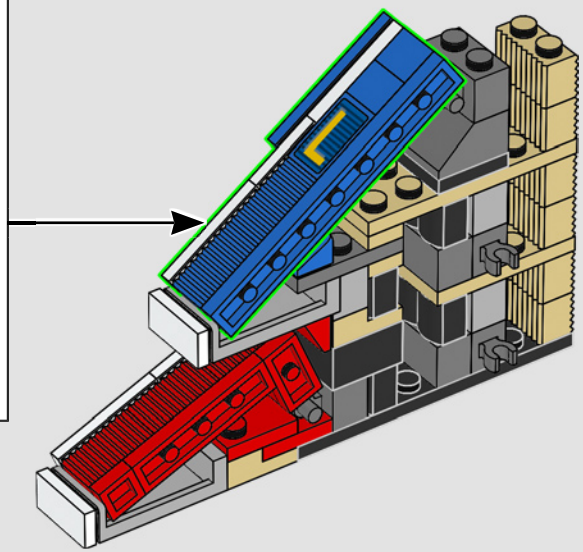

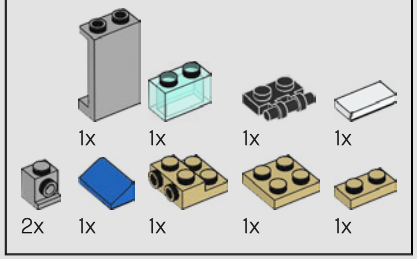

79

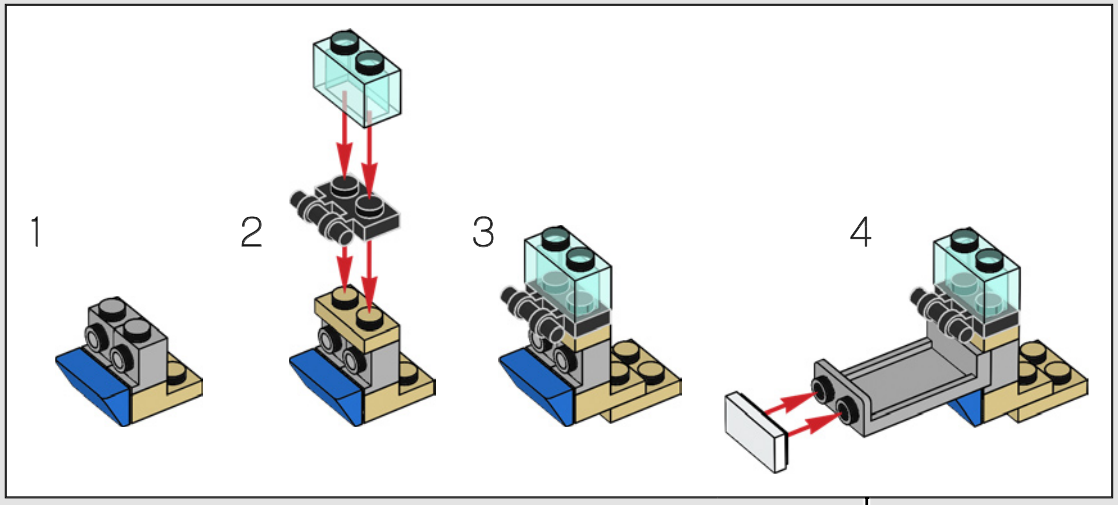

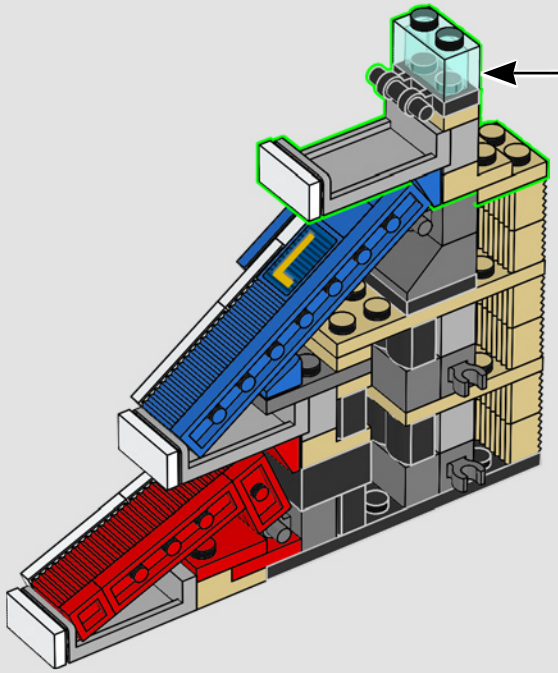

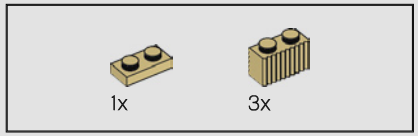

80

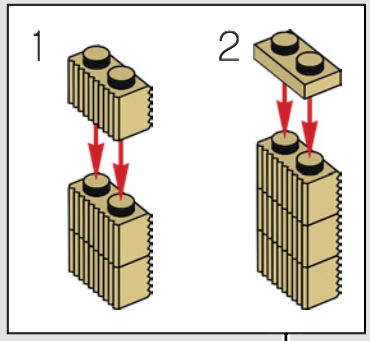

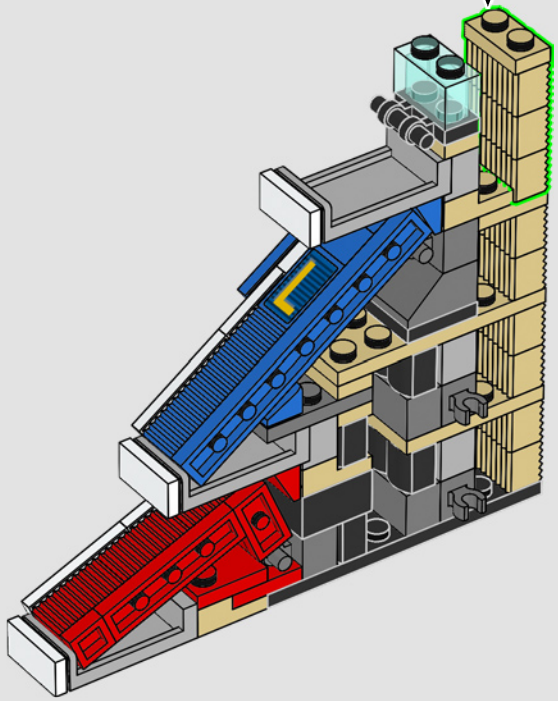

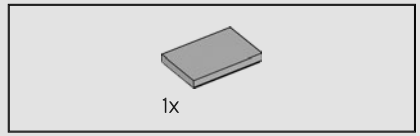

81

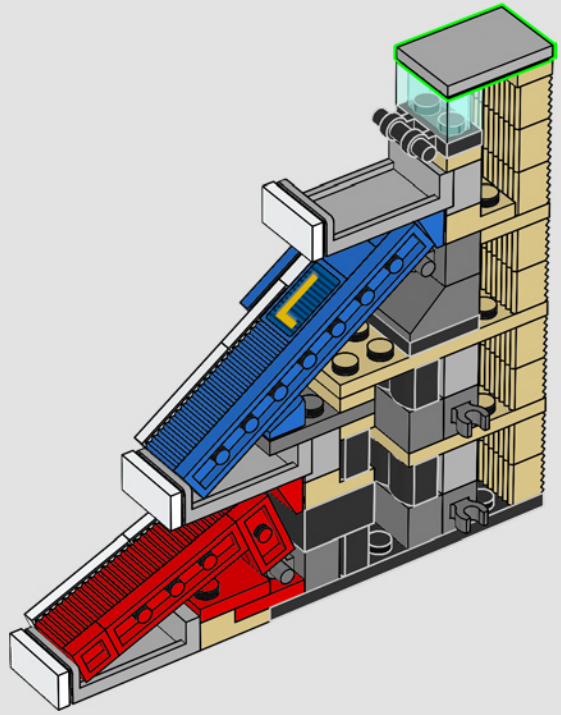

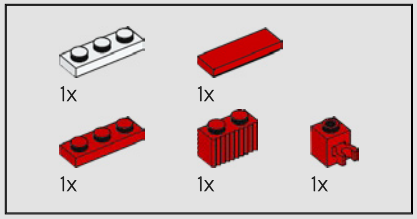

82

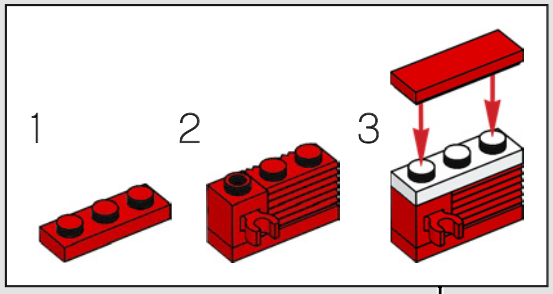

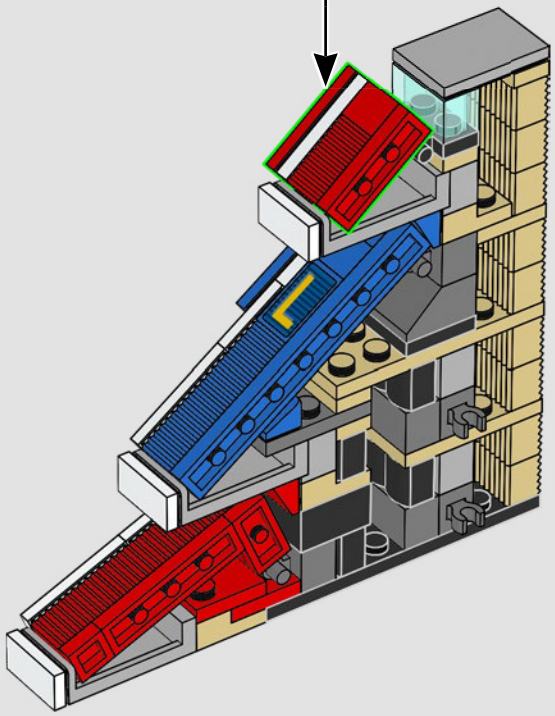

83

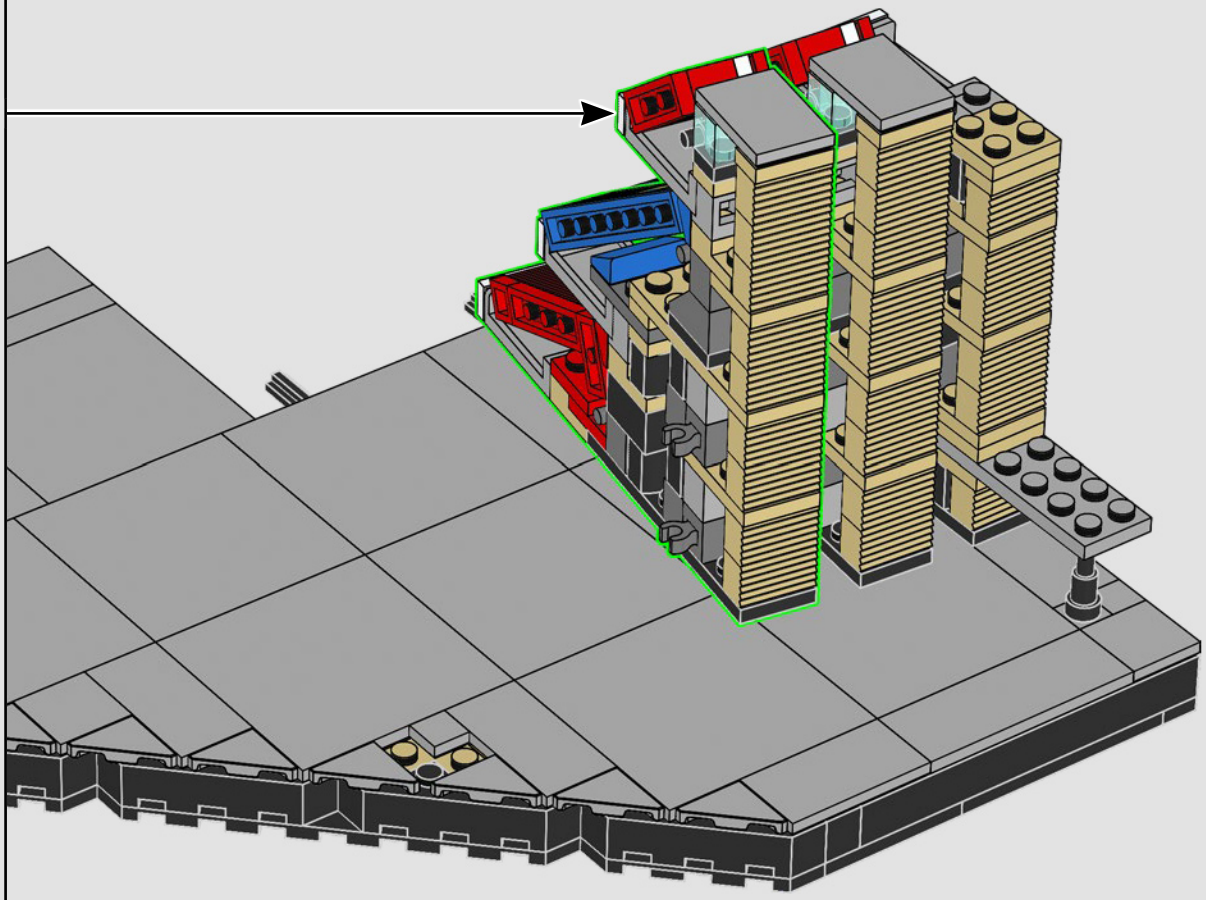

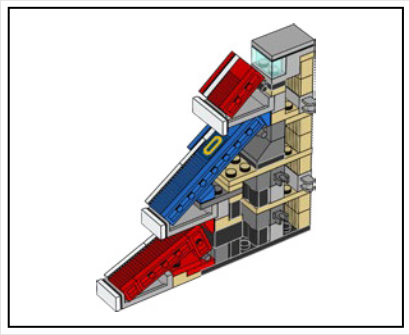

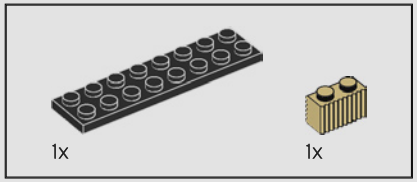

84

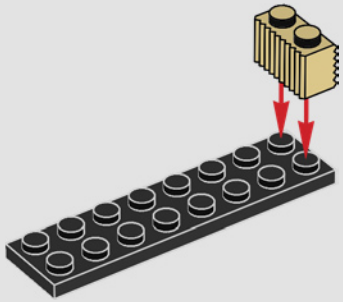

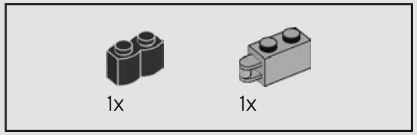

85

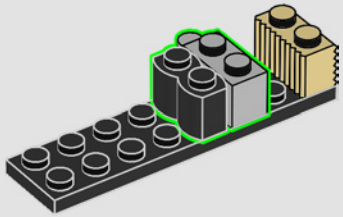

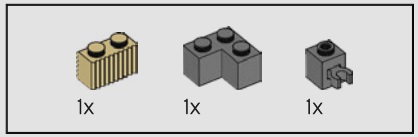

86

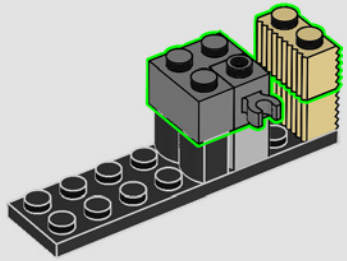

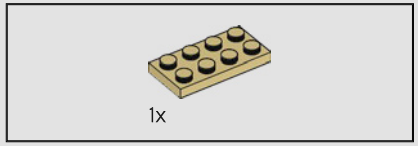

87

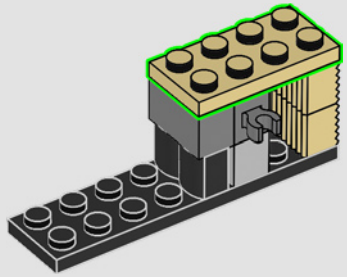

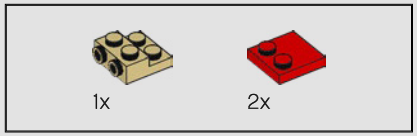

88

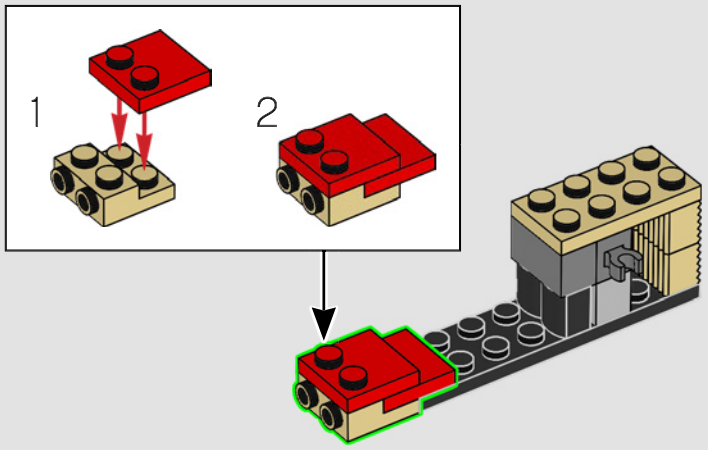

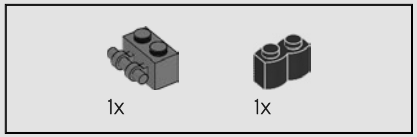

89

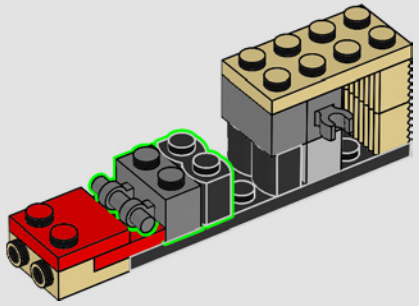

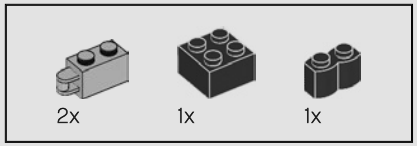

90

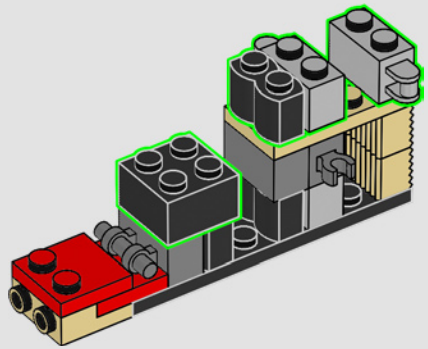

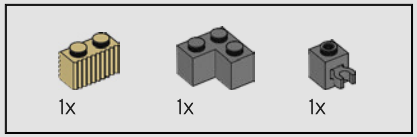

91

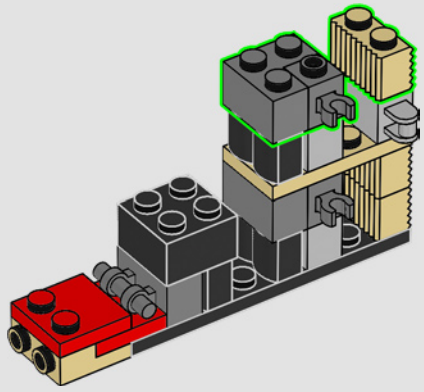

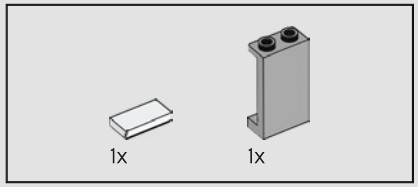

92

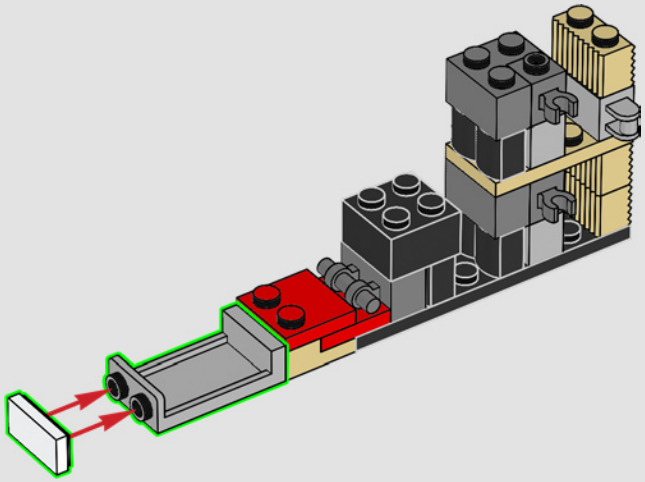

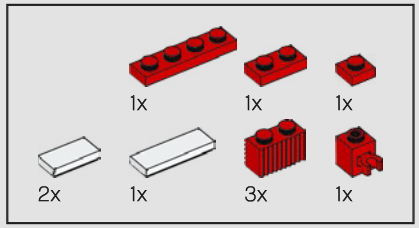

93

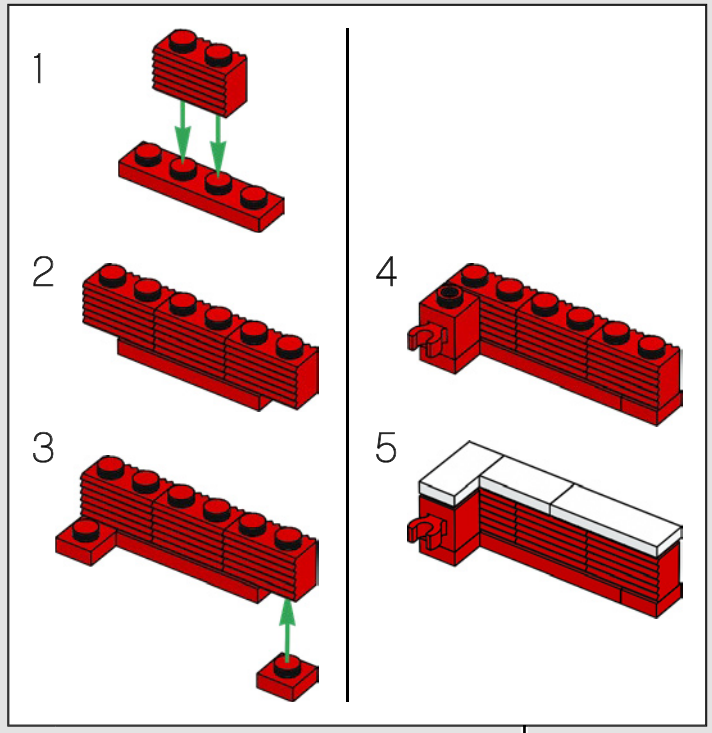

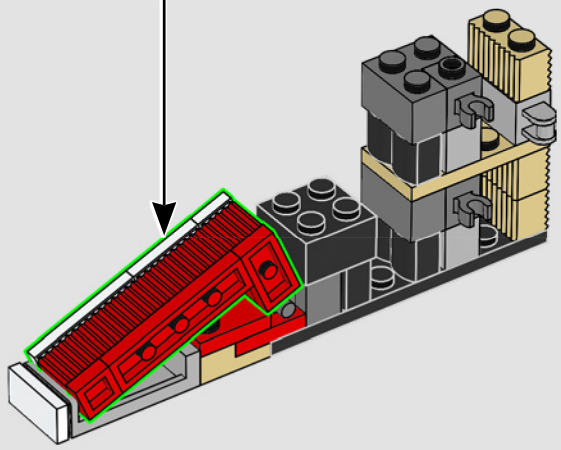

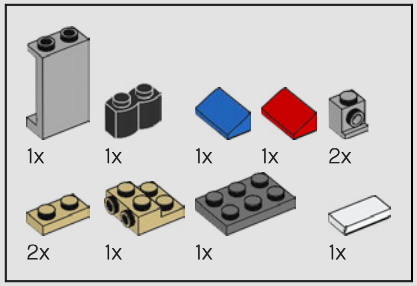

94

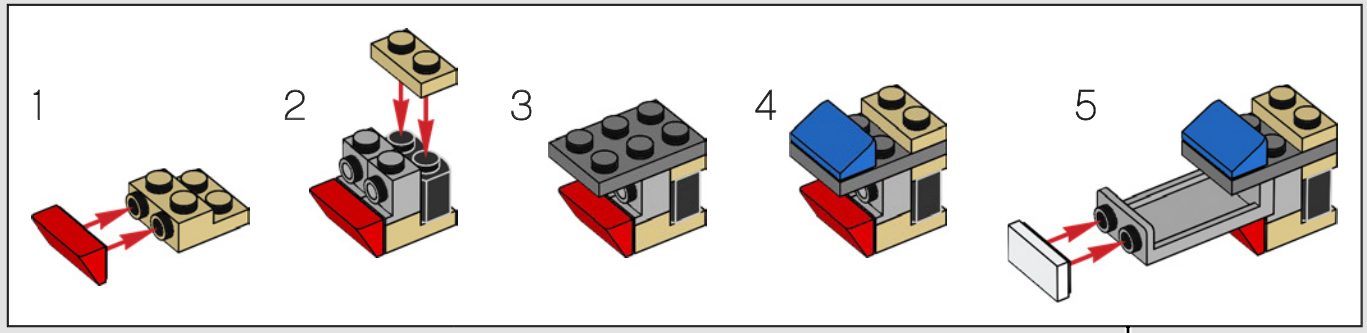

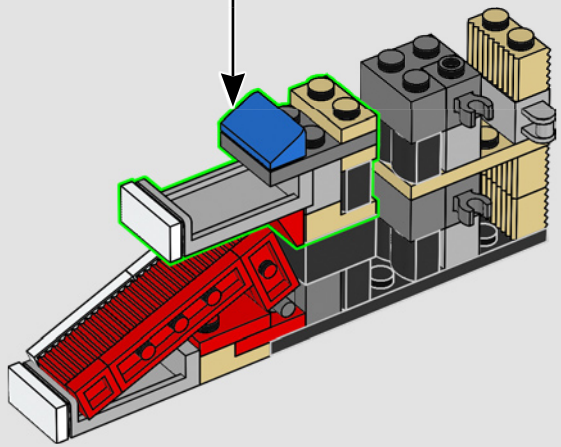

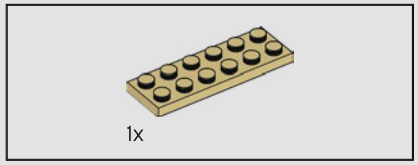

95

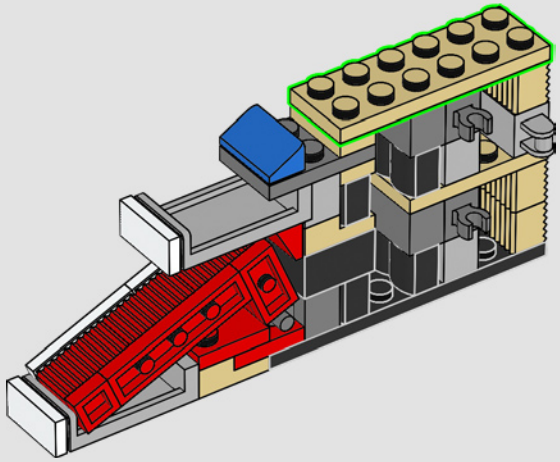

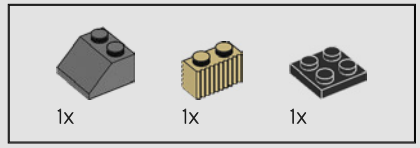

96

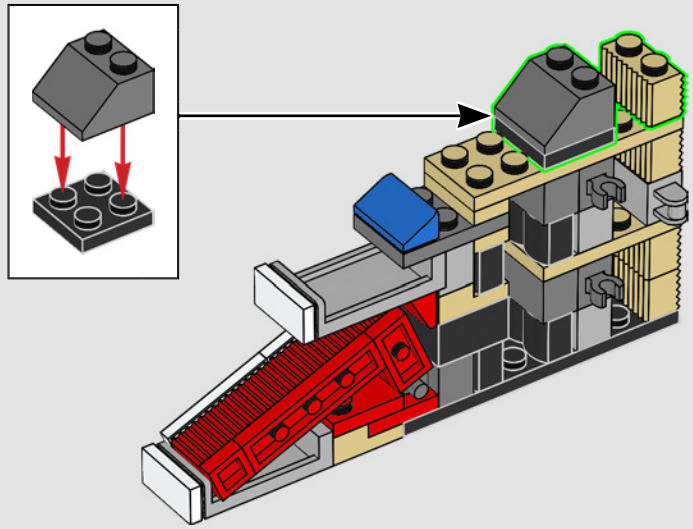

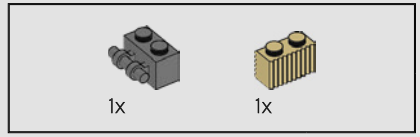

97

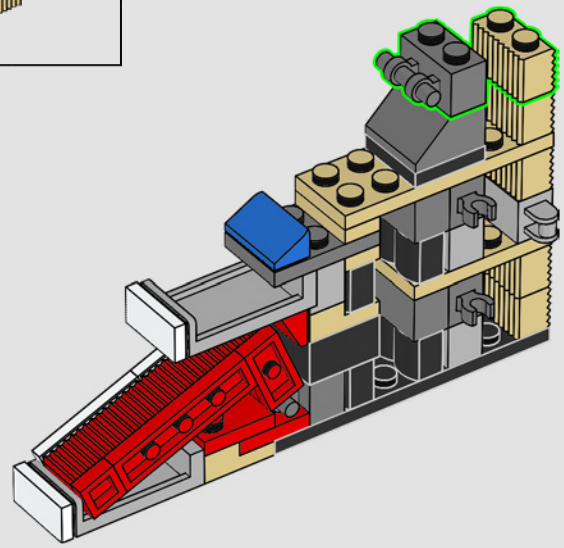

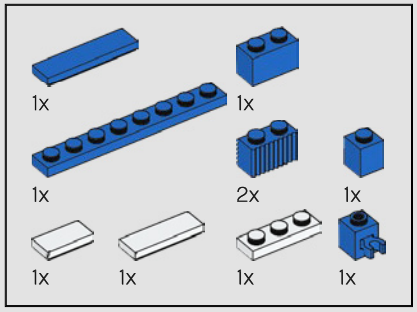

98

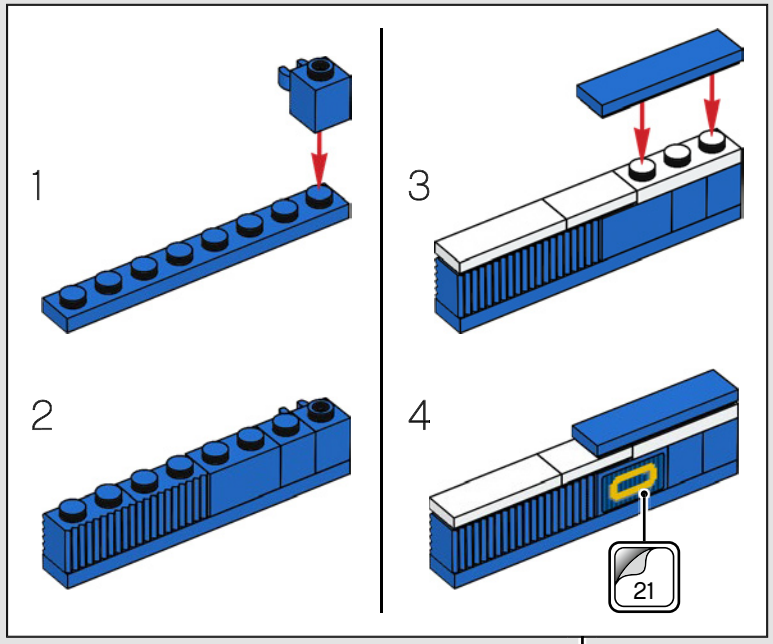

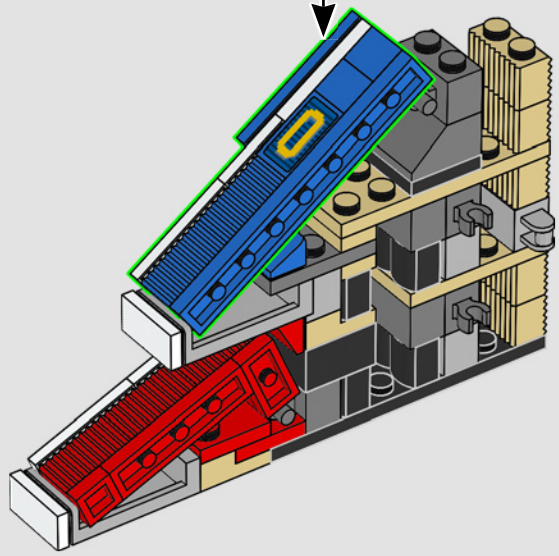

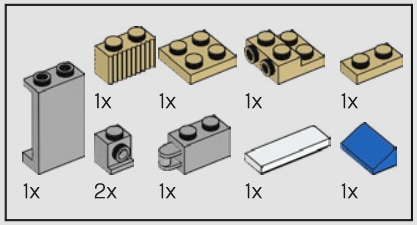

99

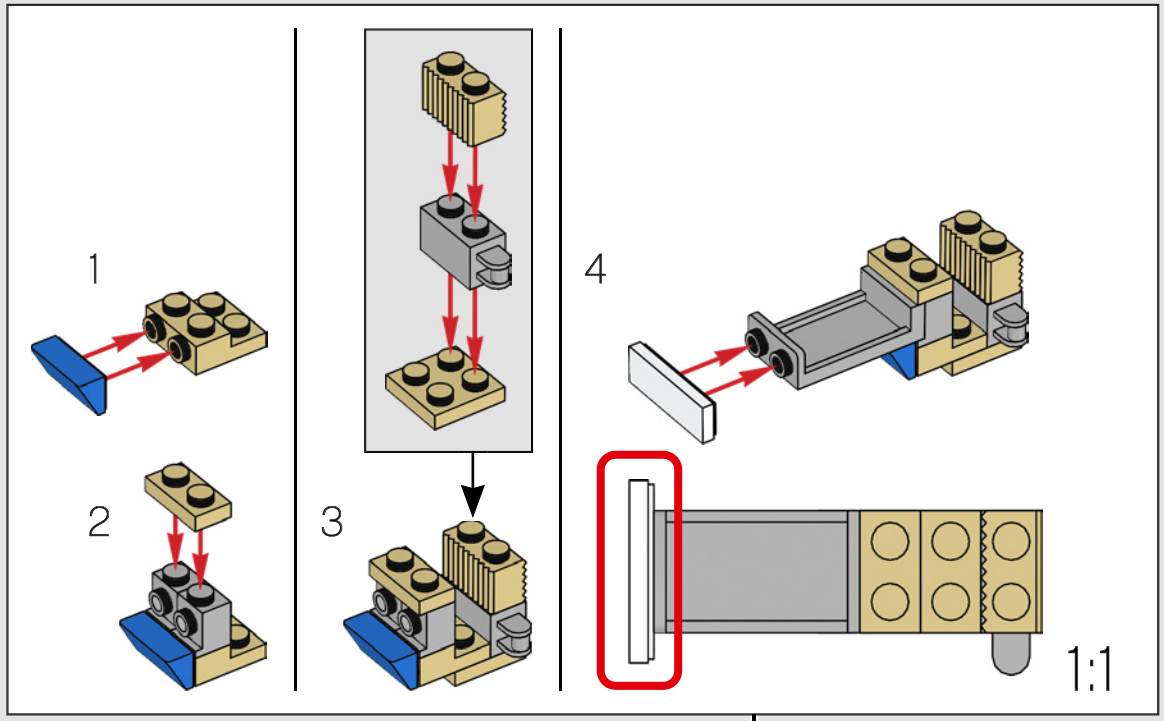

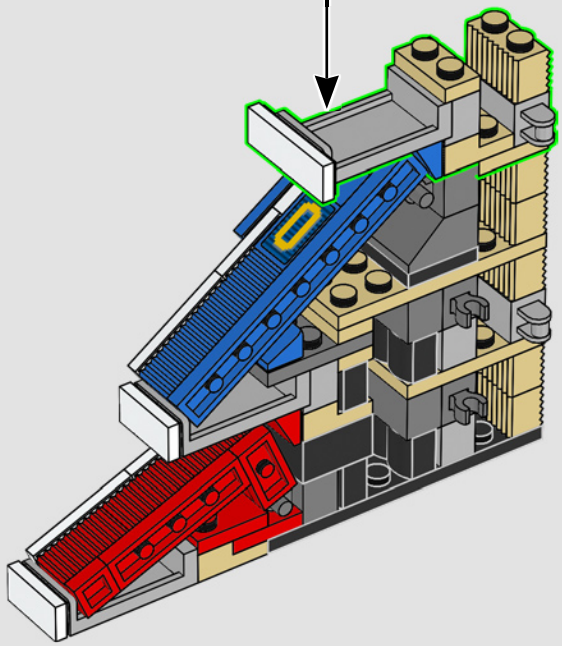

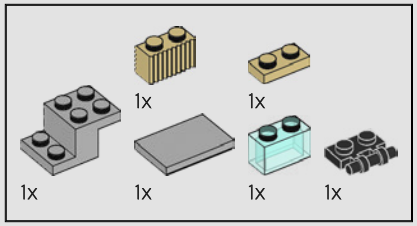

100

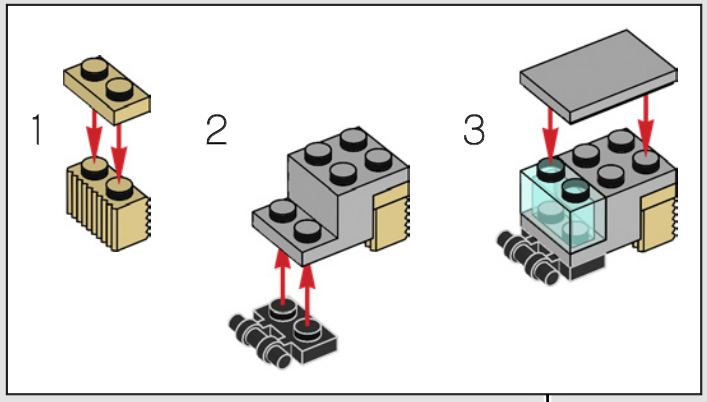

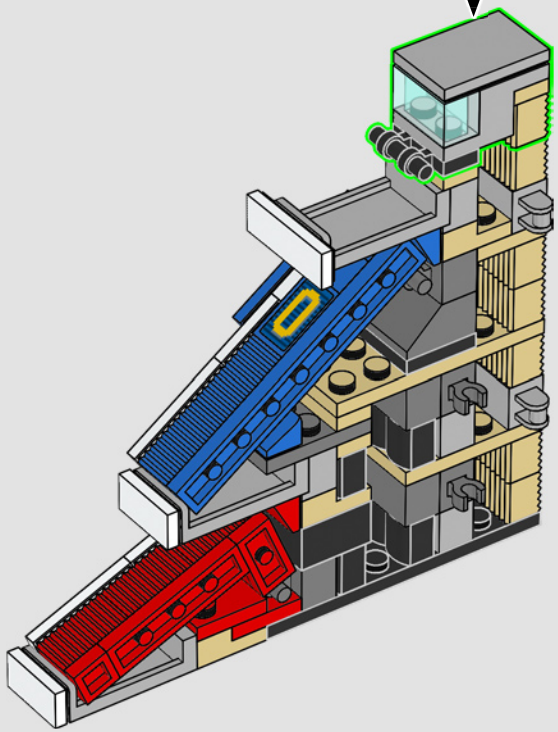

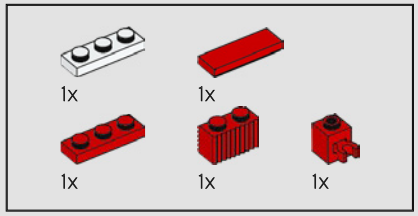

101

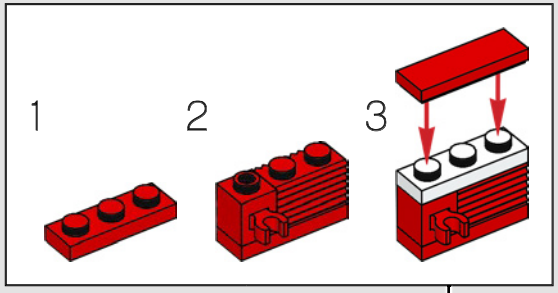

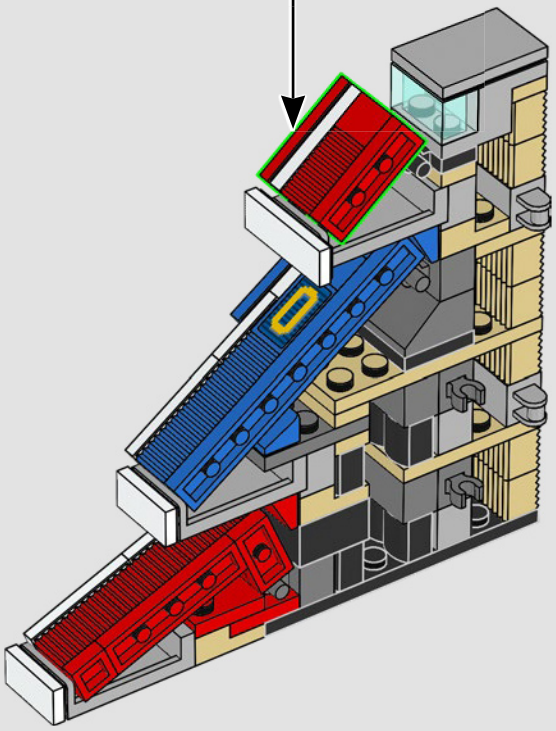

102

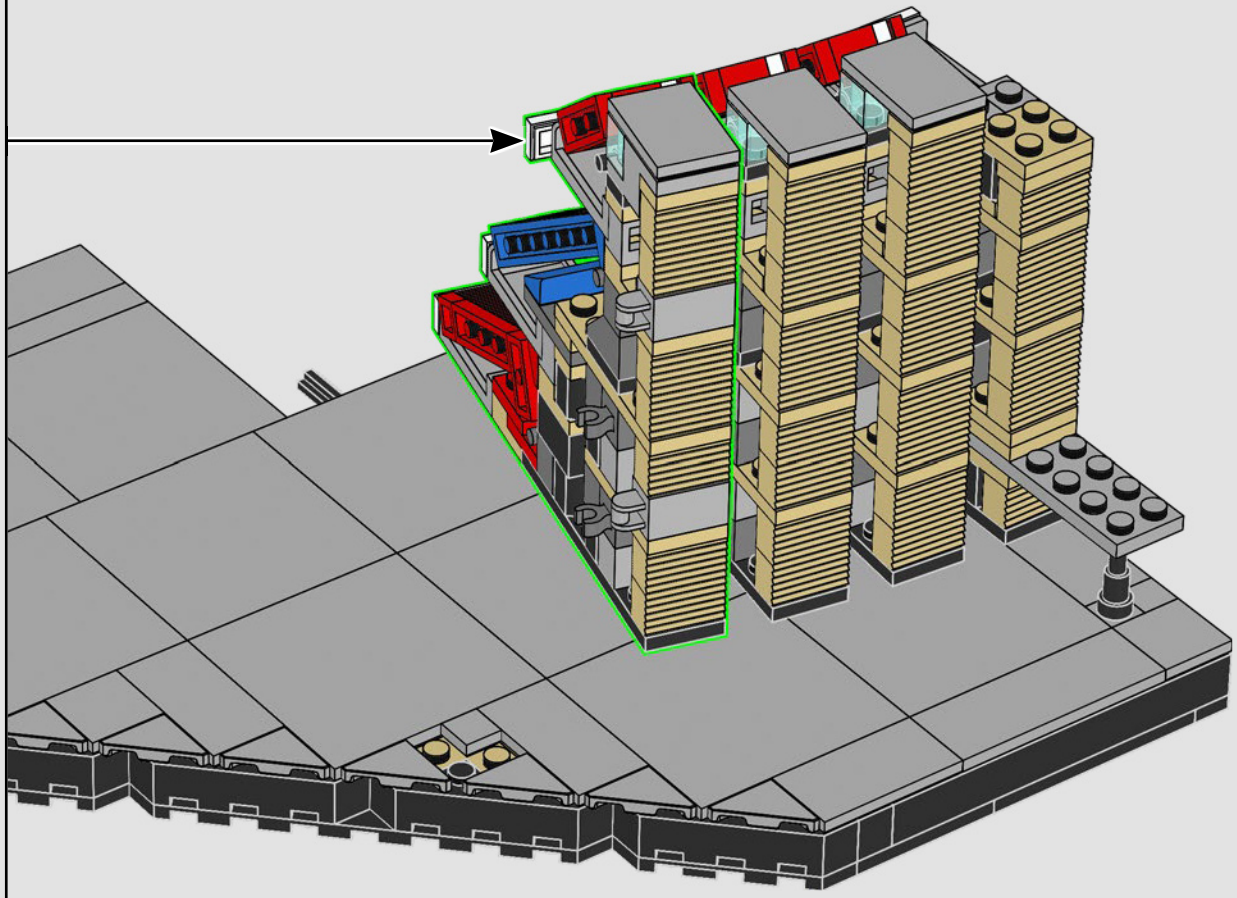

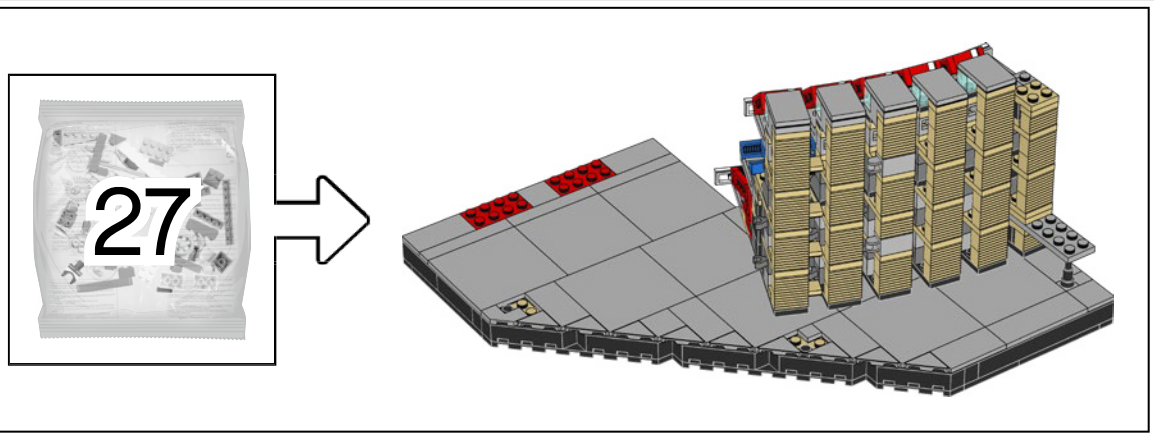

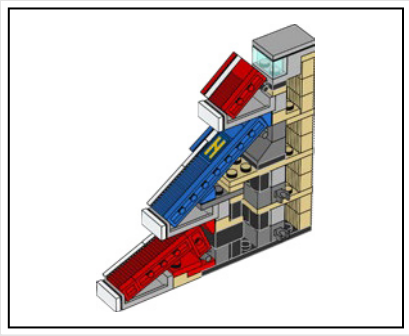

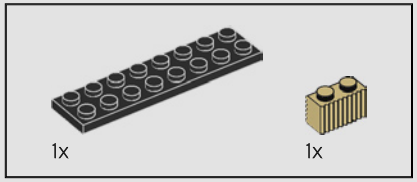

103

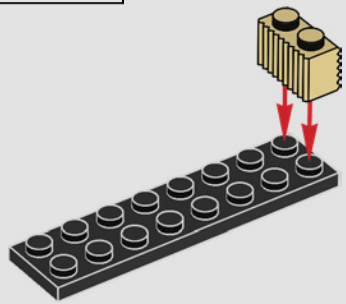

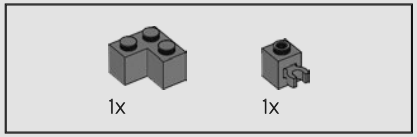

104

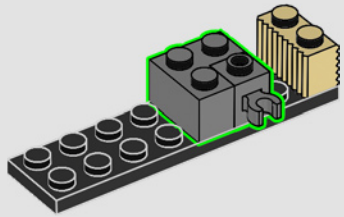

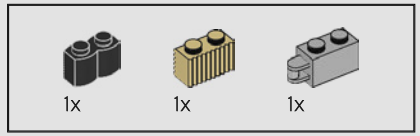

105

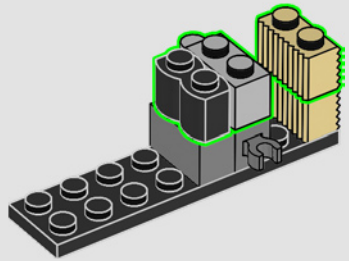

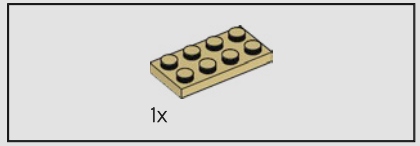

106

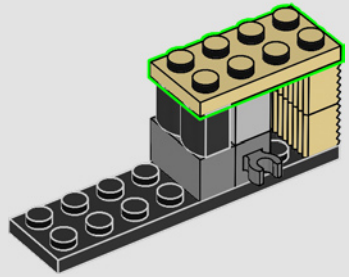

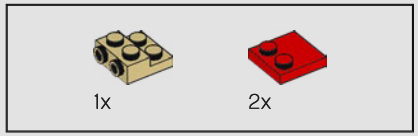

107

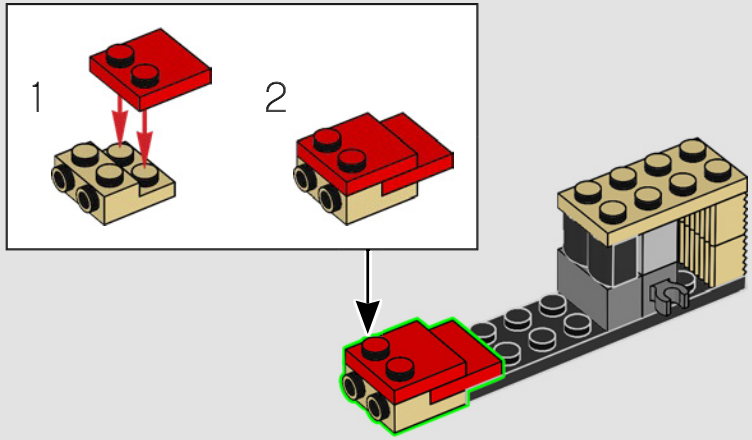

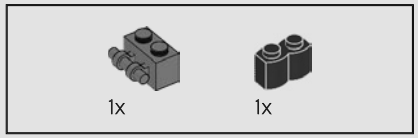

108

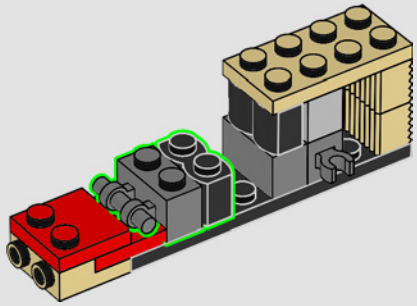

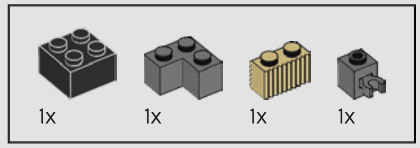

109

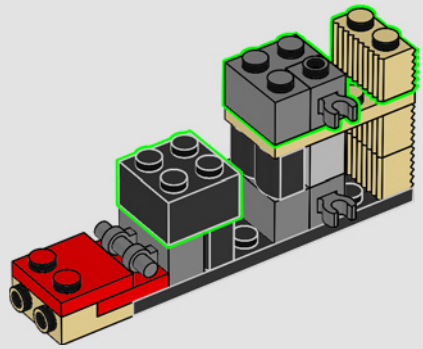

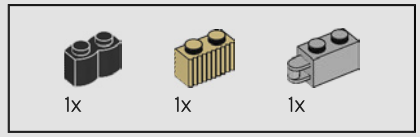

110

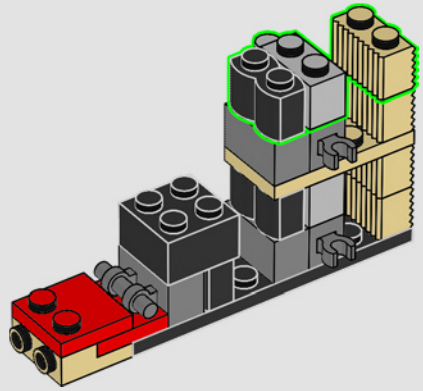

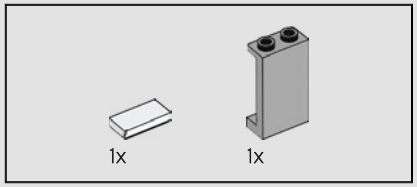

111

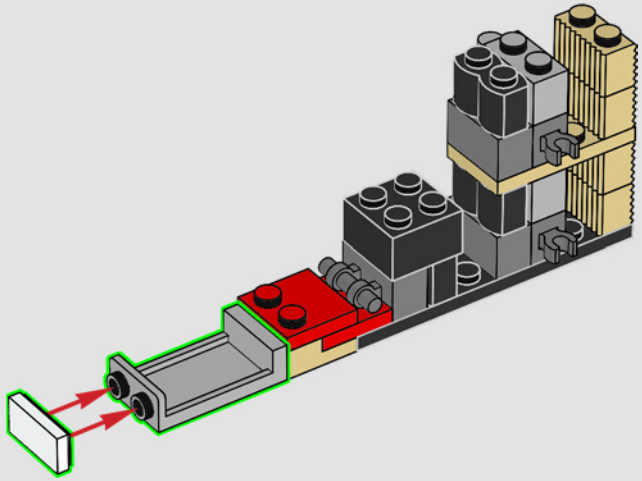

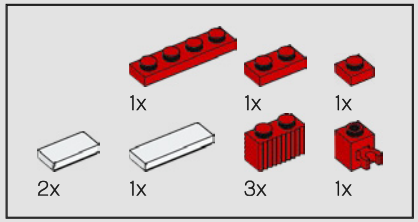

112

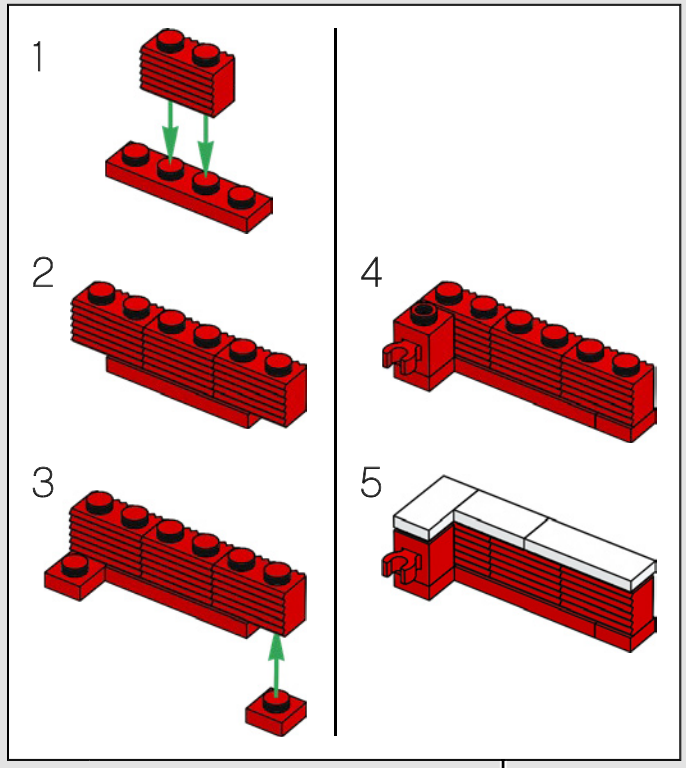

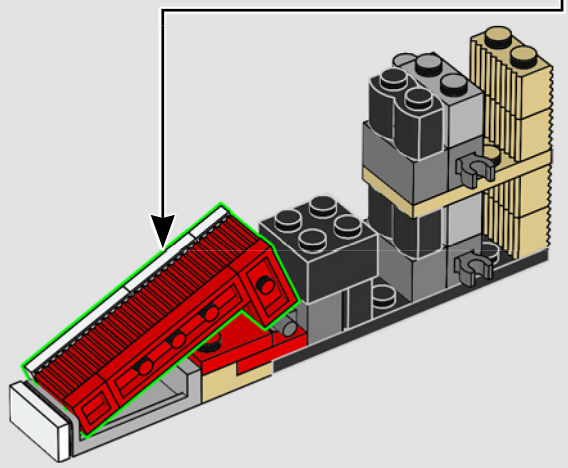

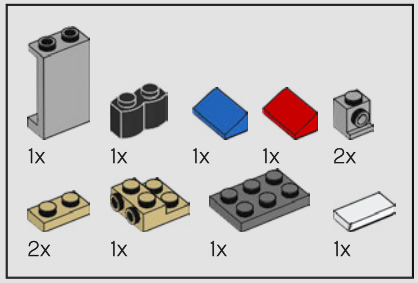

113

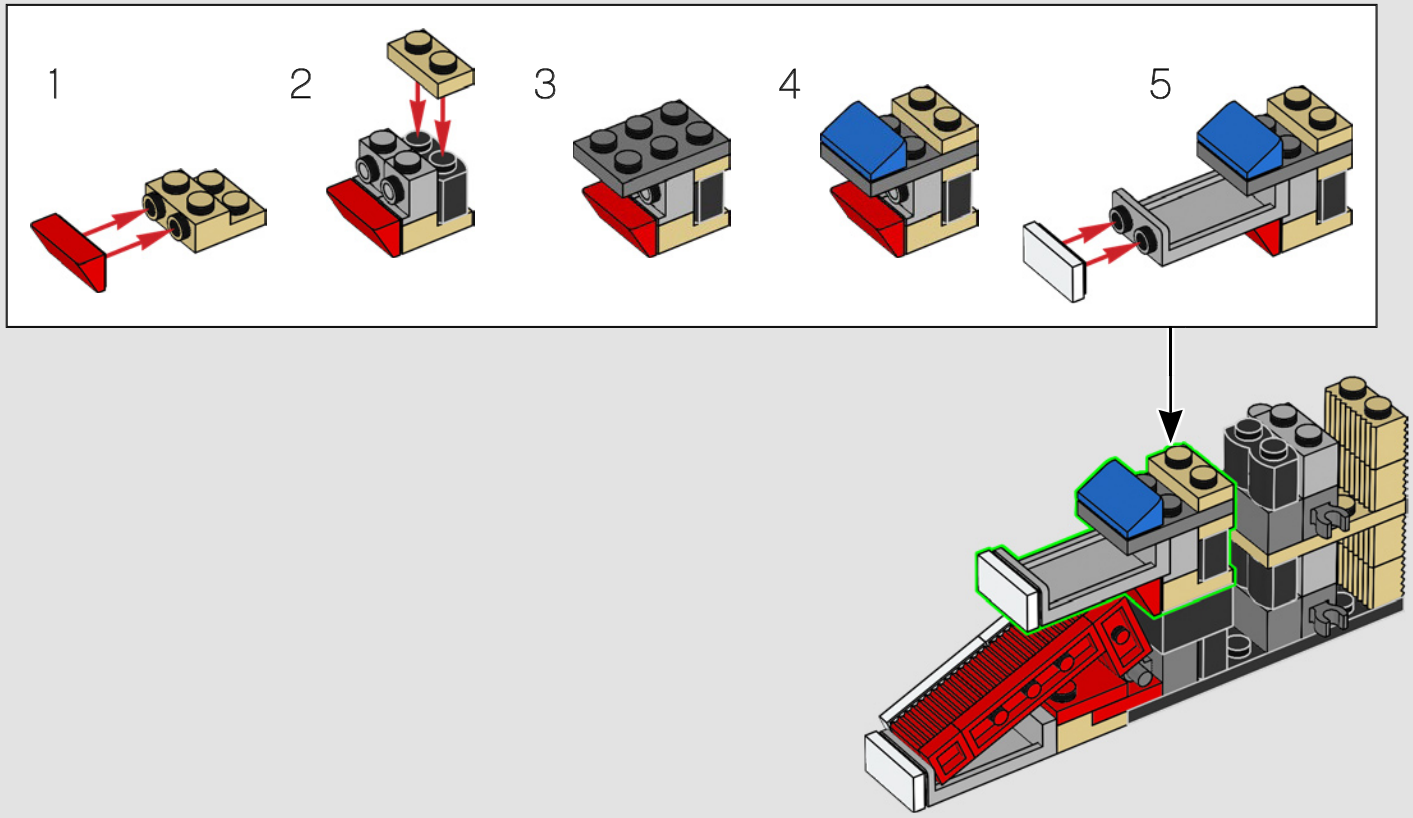

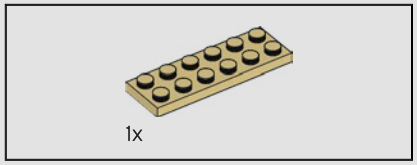

114

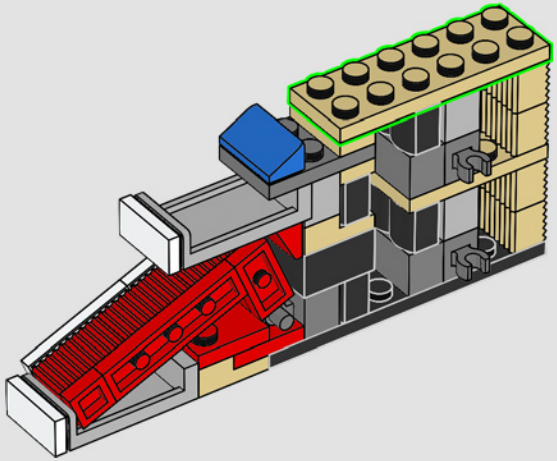

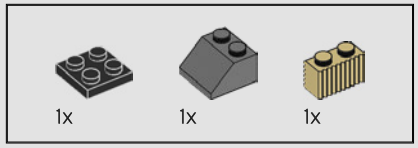

115

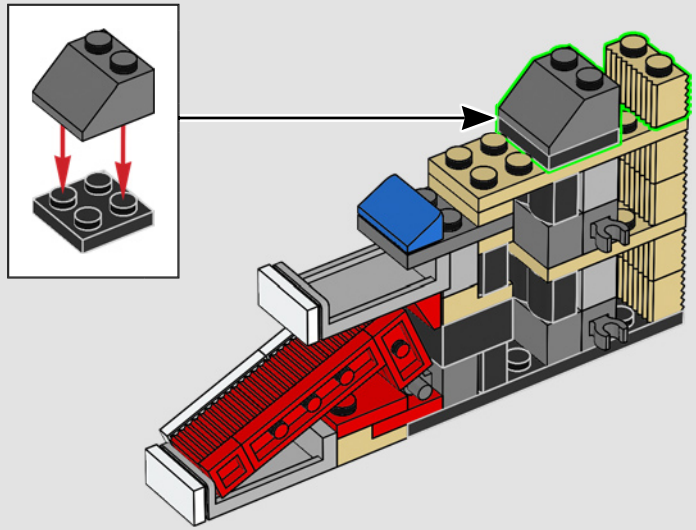

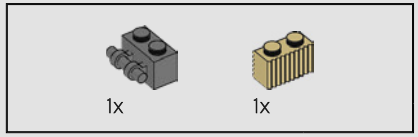

116

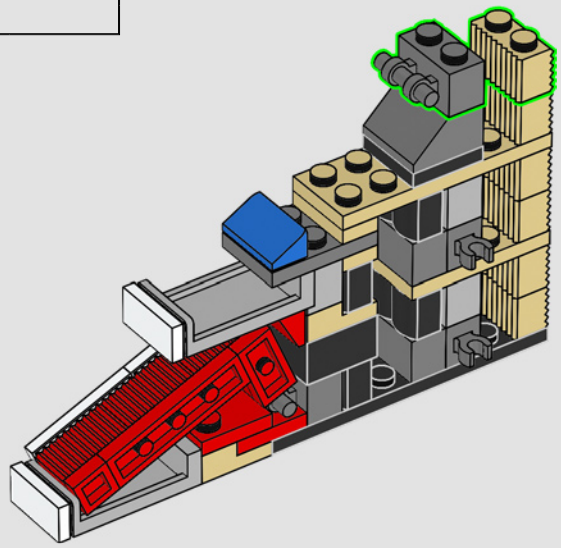

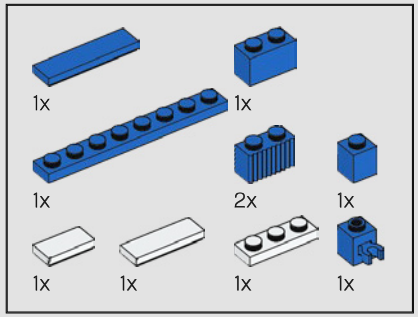

117

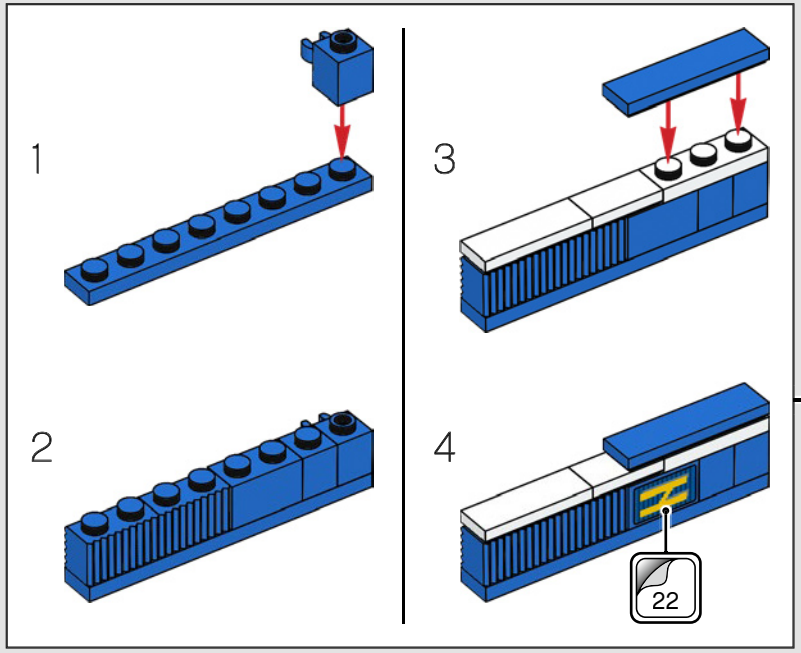

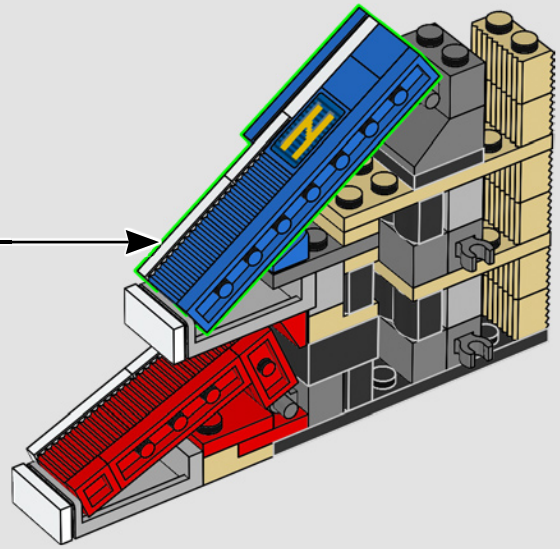

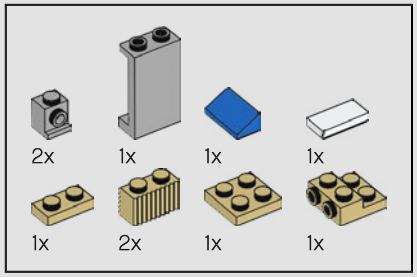

118

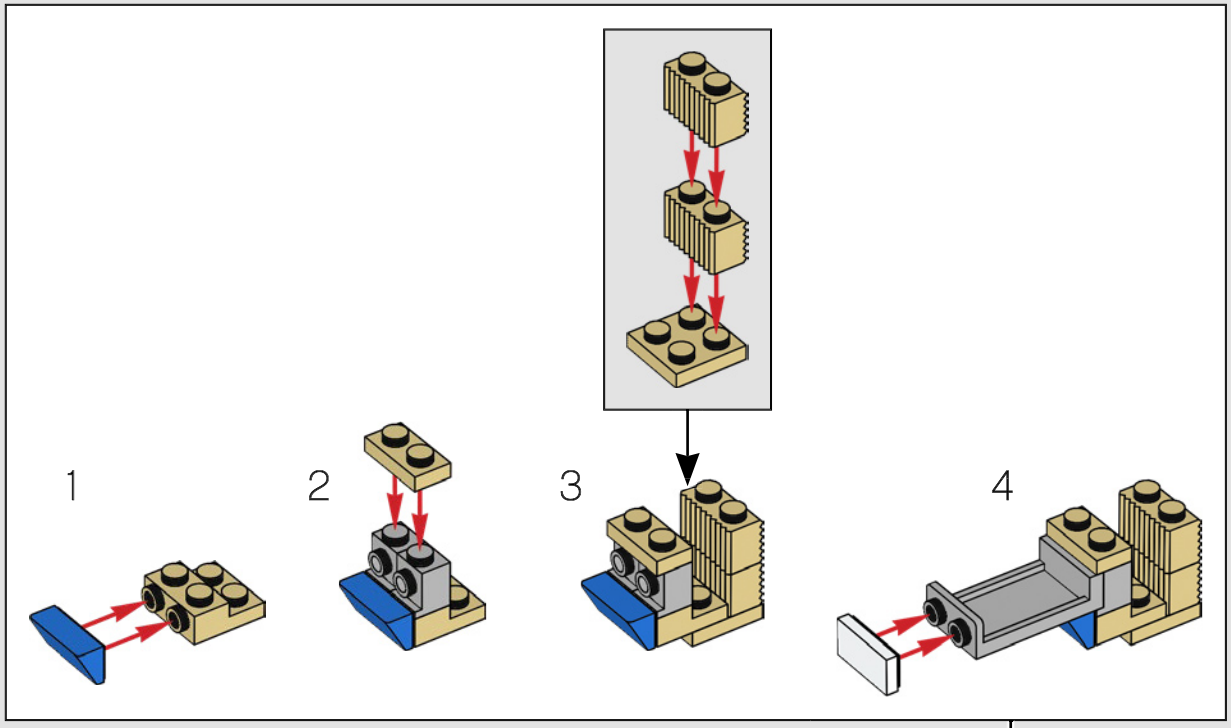

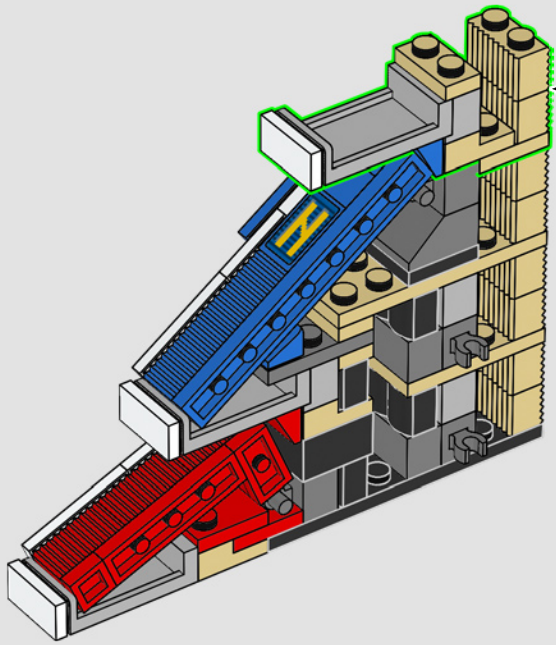

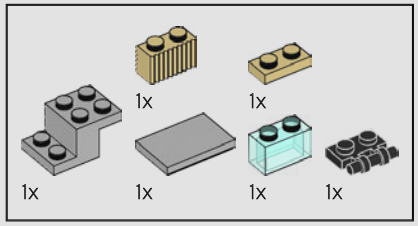

119

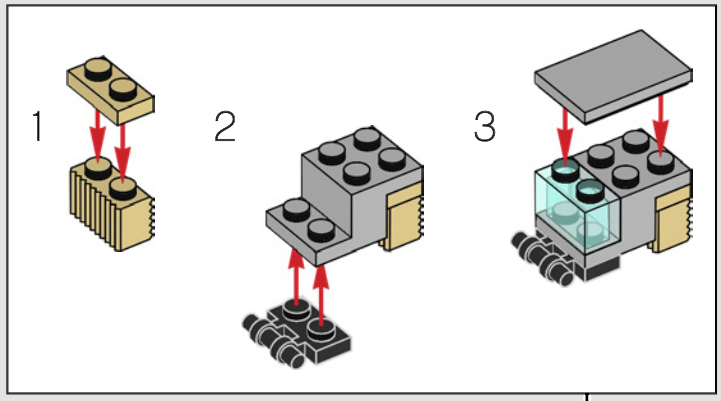

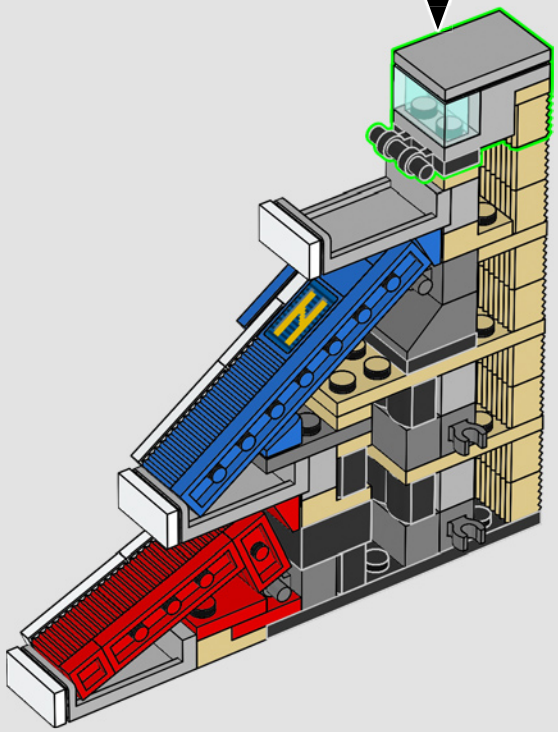

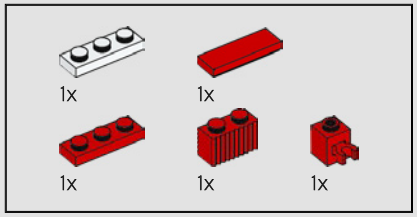

120

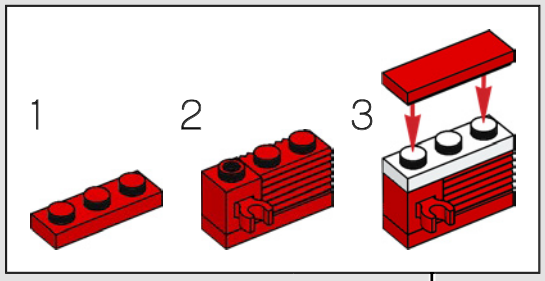

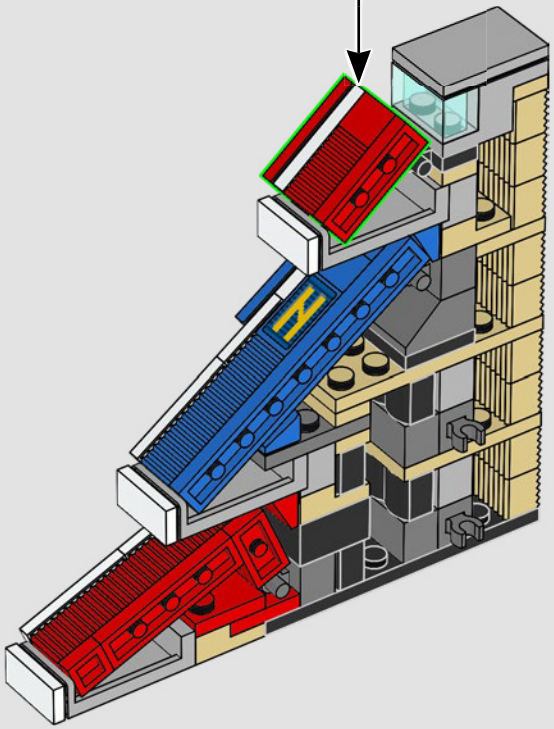

121

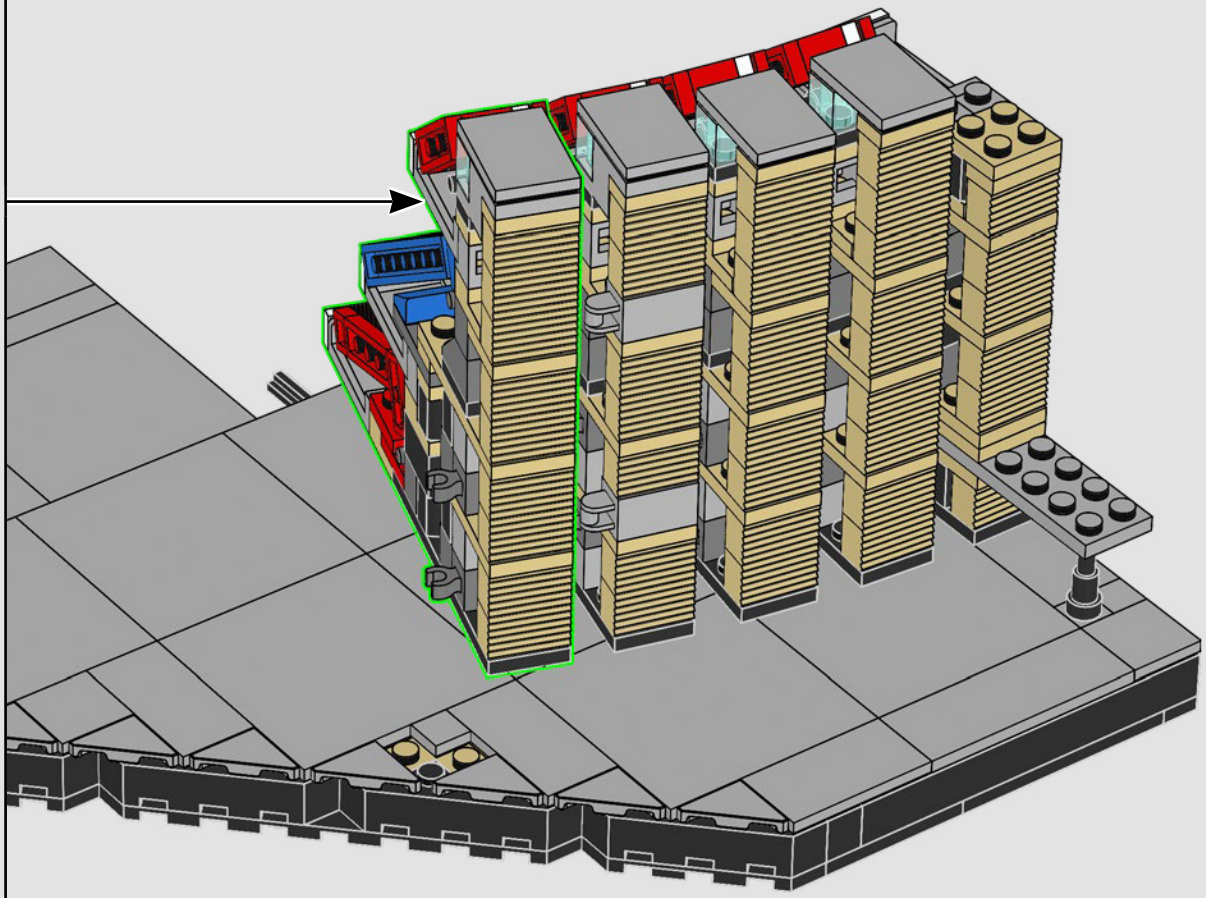

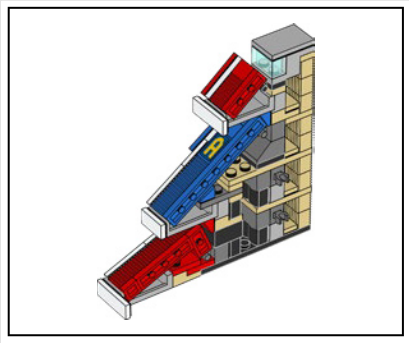

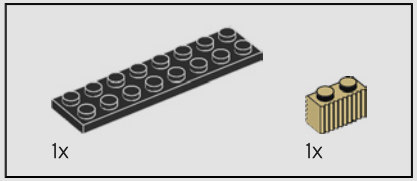

122

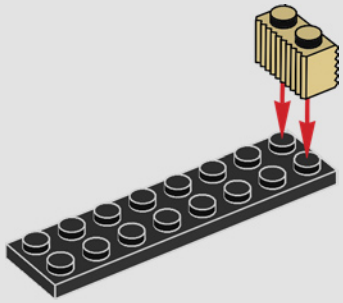

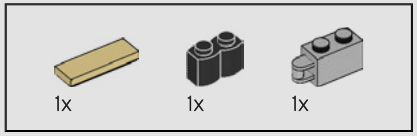

123

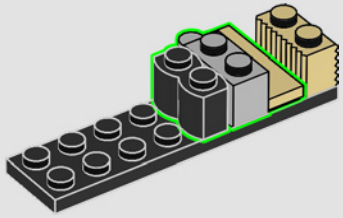

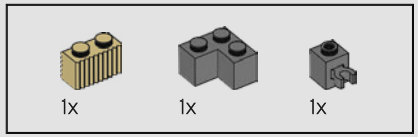

124

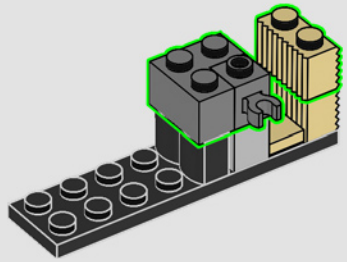

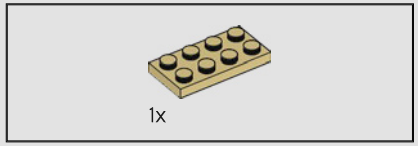

125

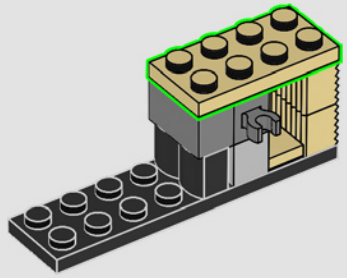

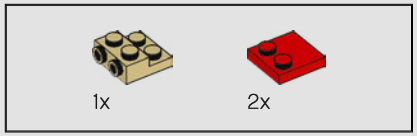

126

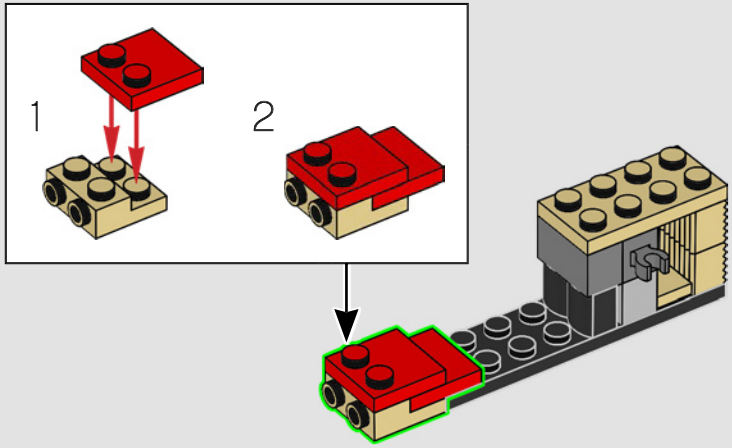

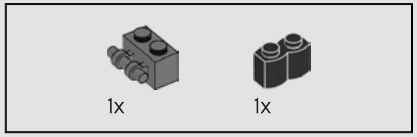

127

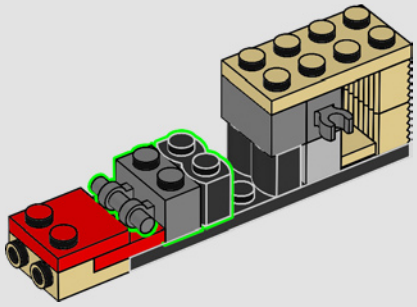

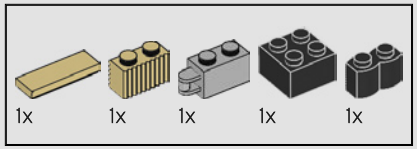

128

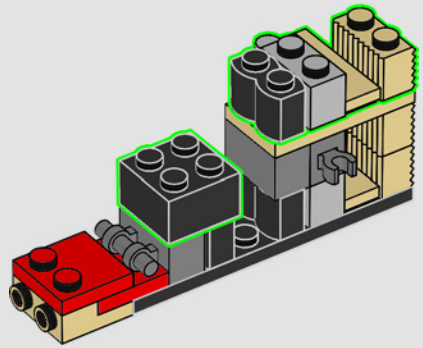

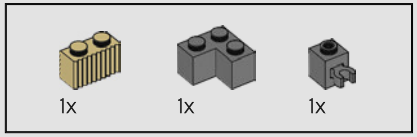

129

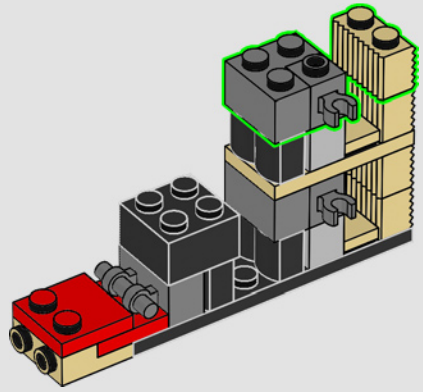

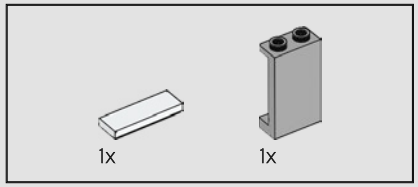

130

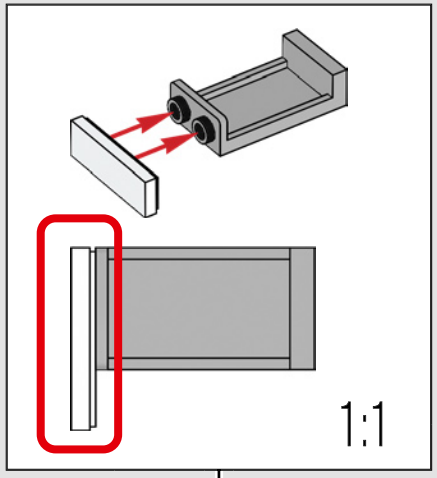

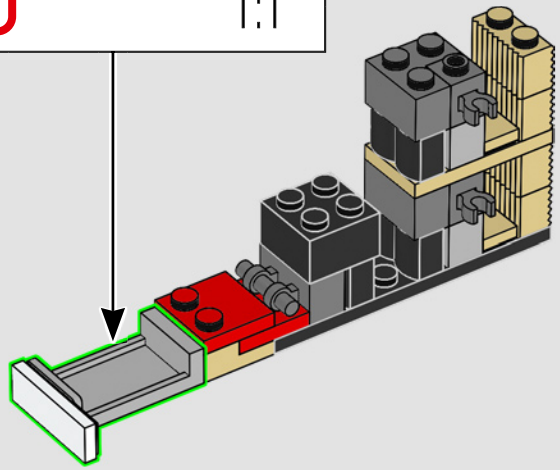

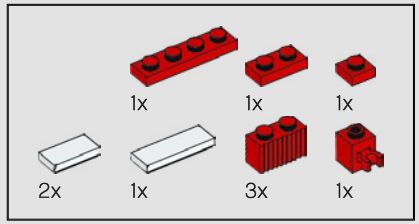

131

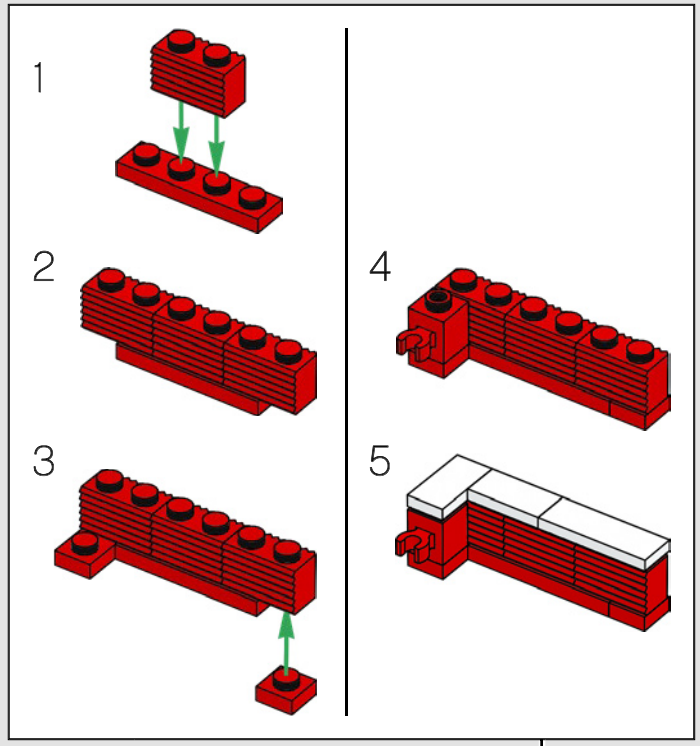

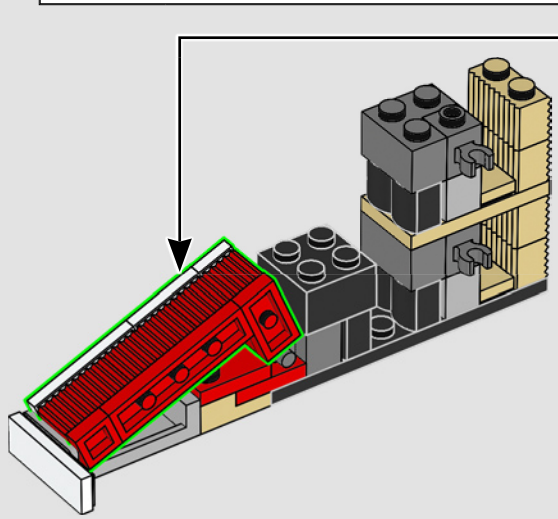

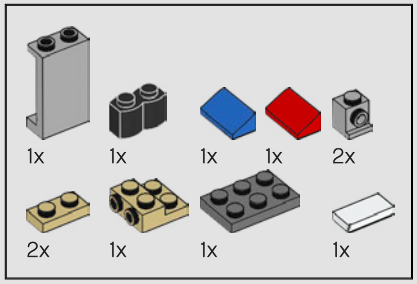

132

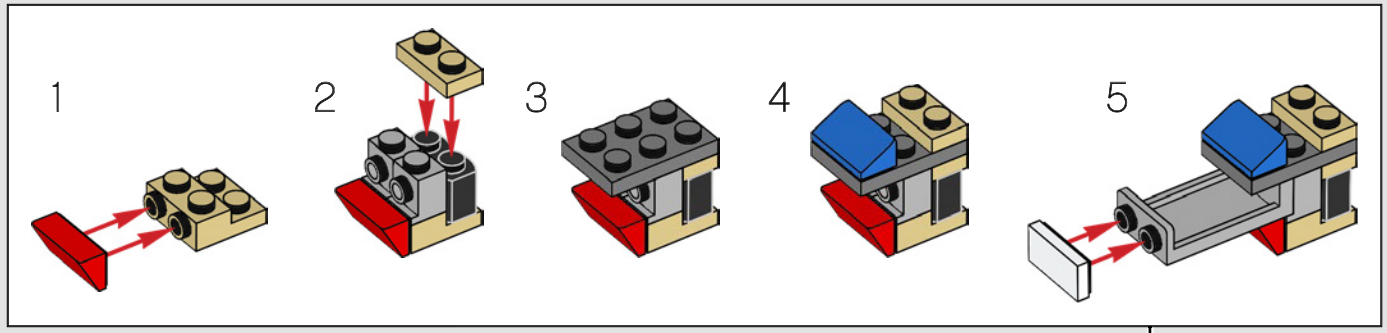

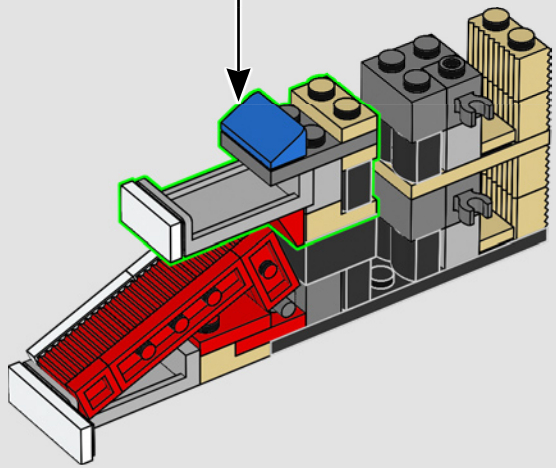

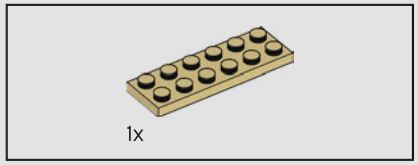

133

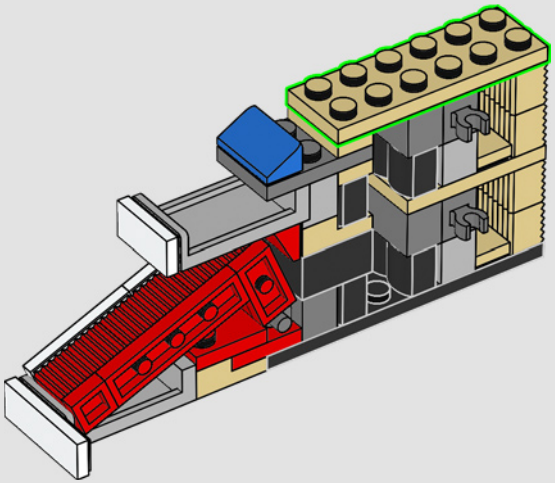

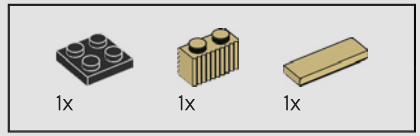

134

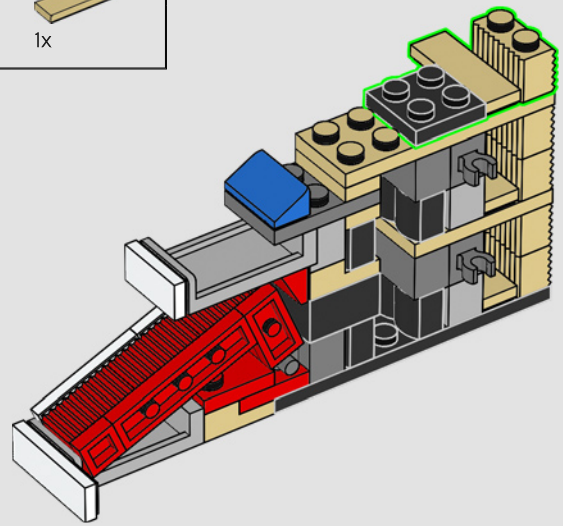

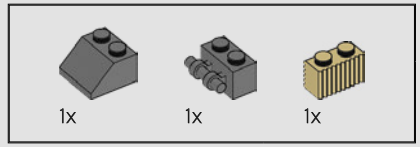

135

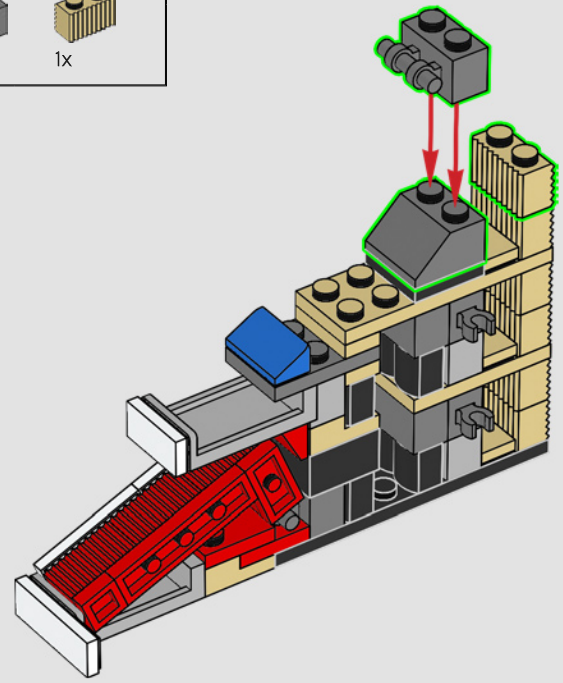

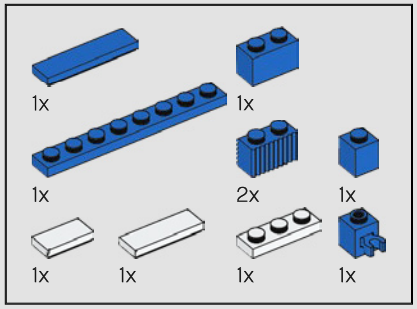

136

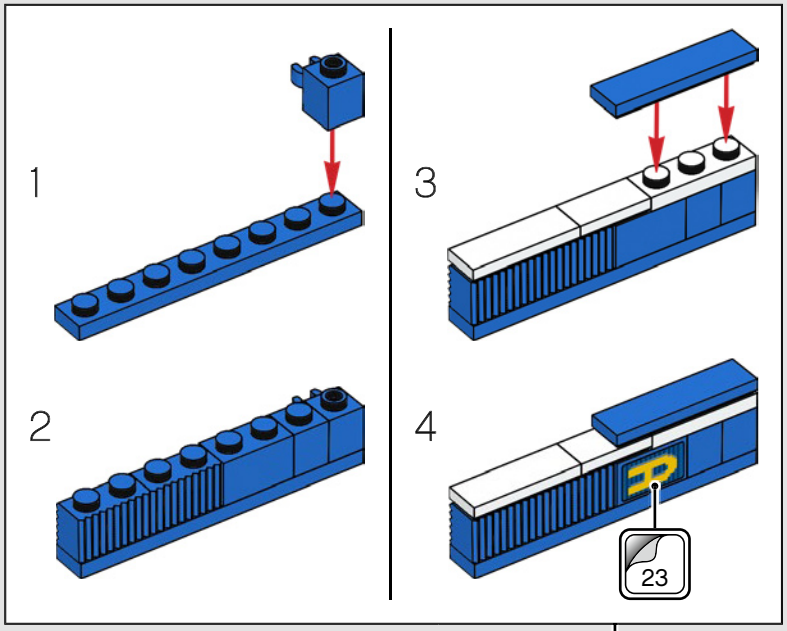

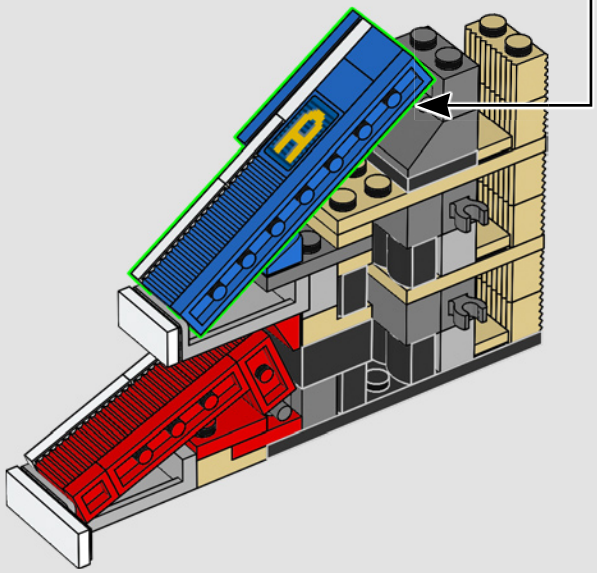

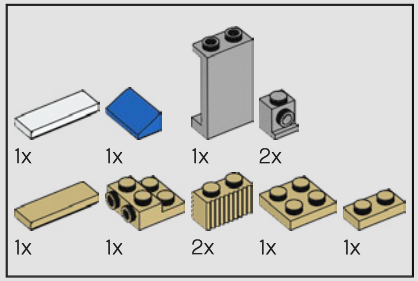

137

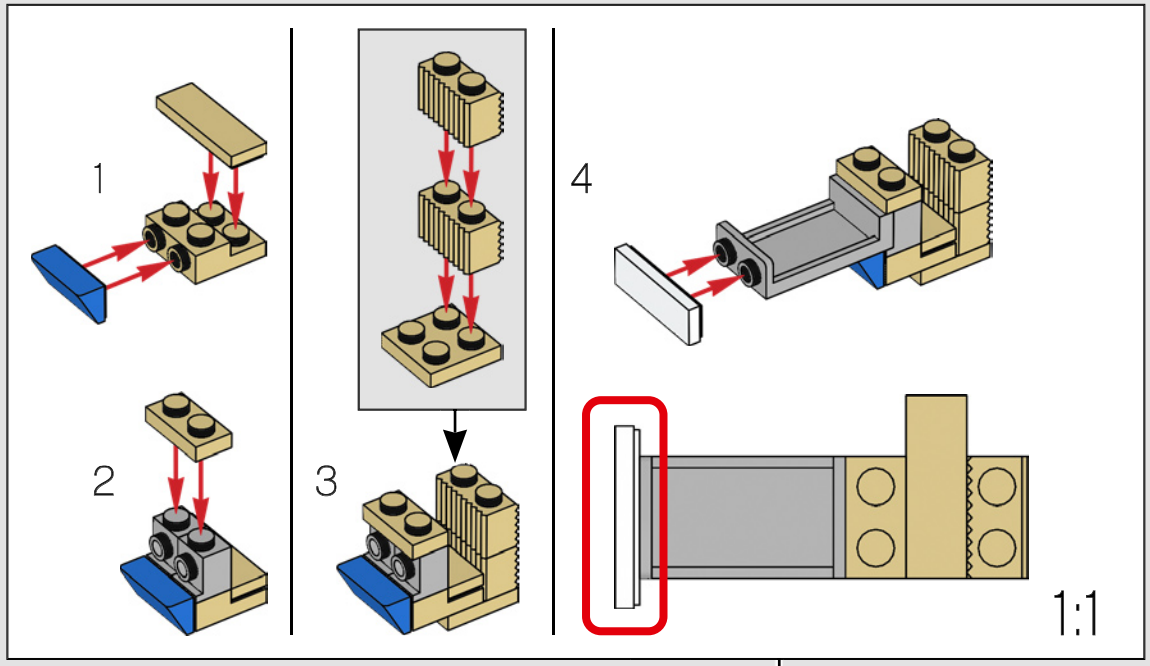

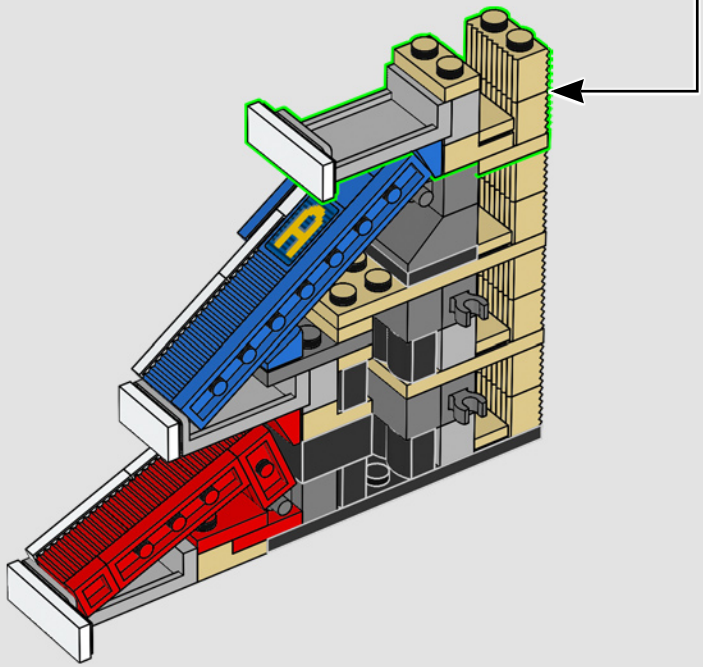

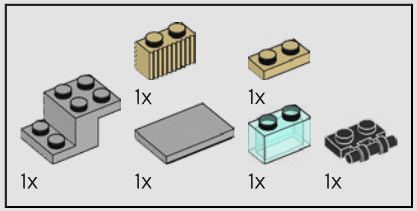

138

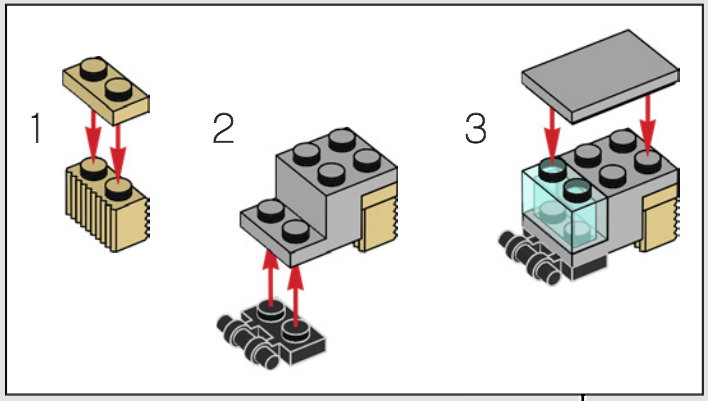

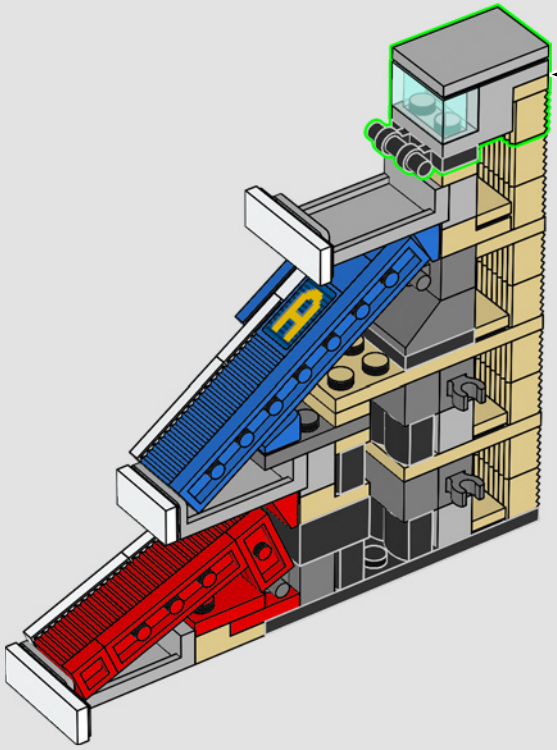

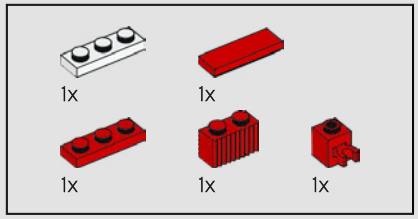

139

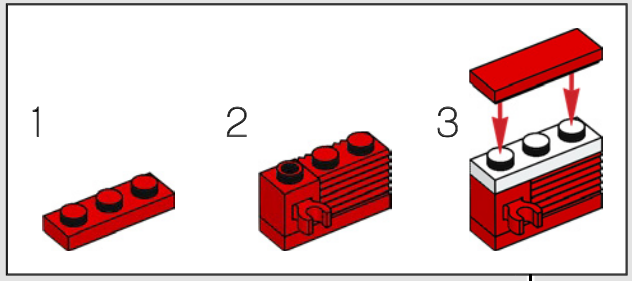

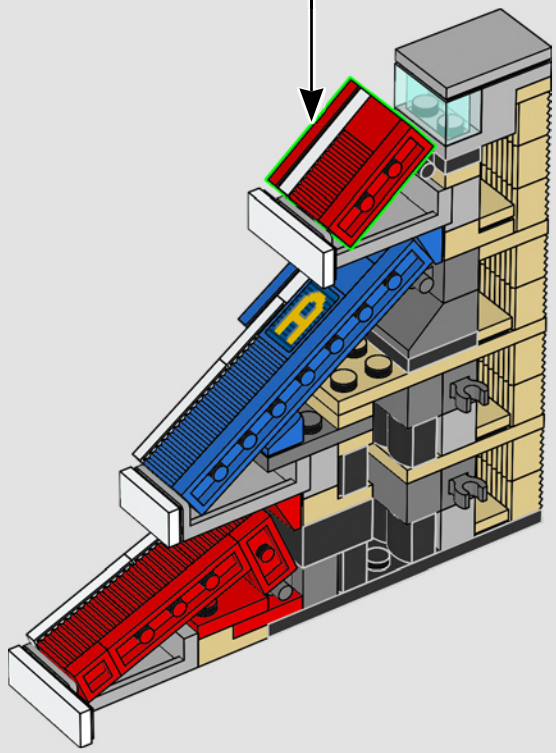

140

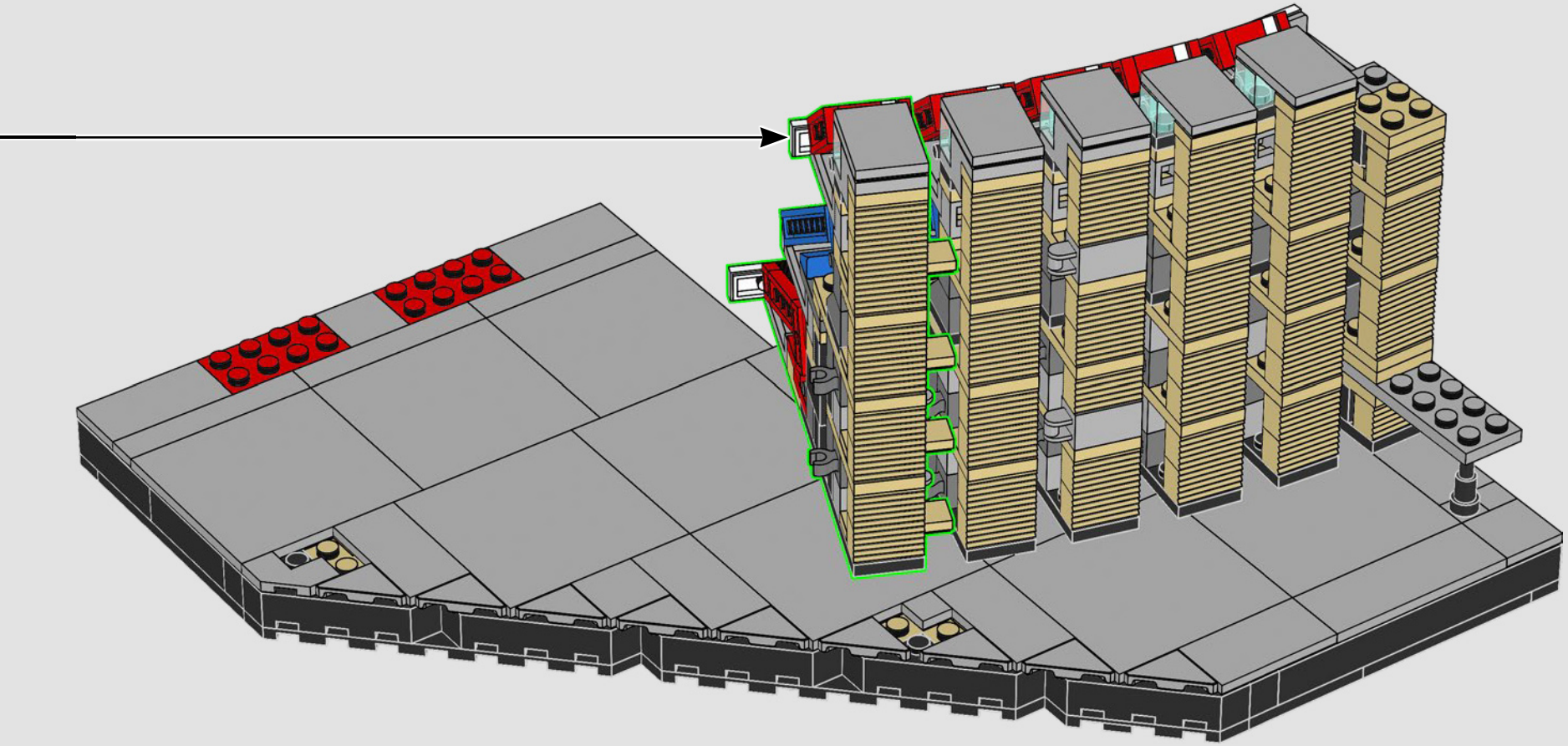

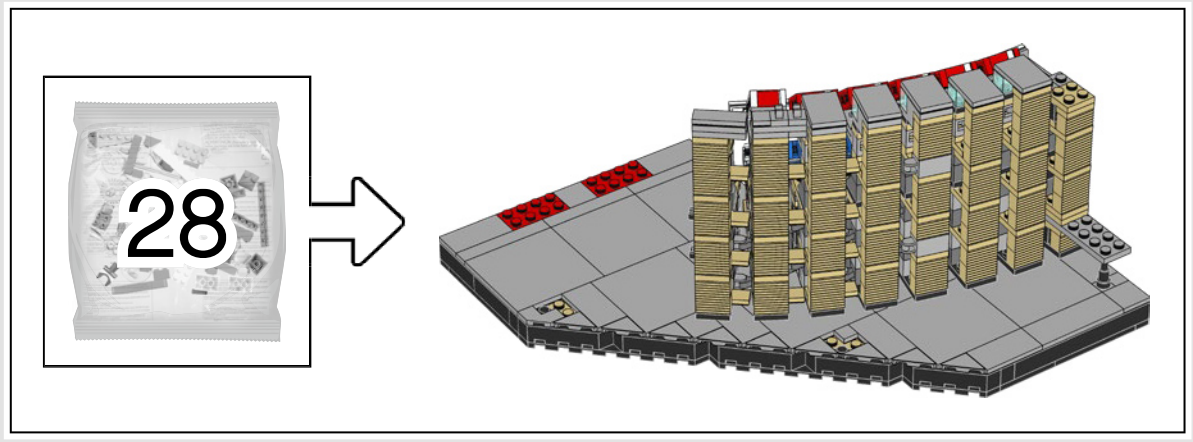

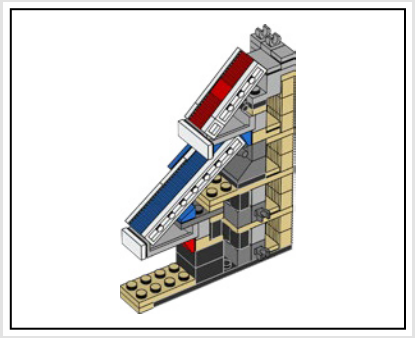

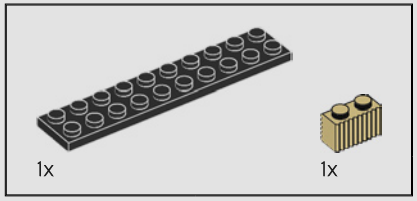

141

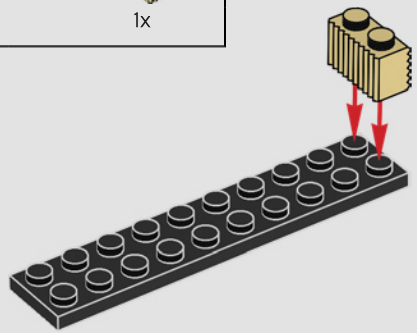

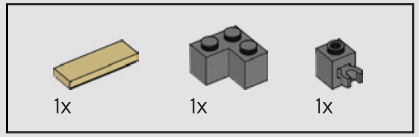

142

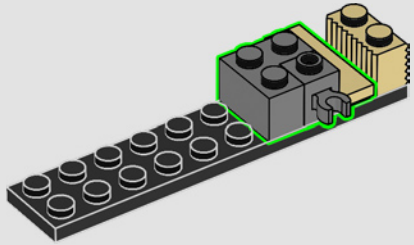

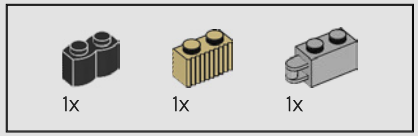

143

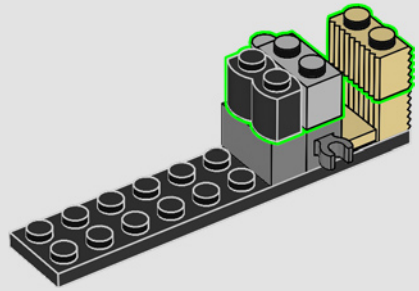

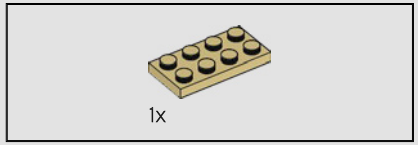

144

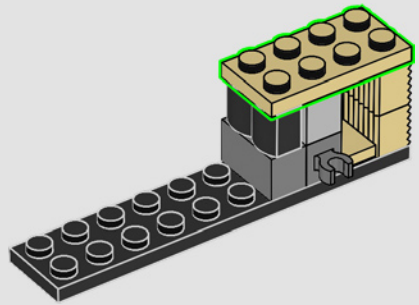

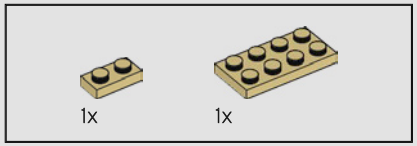

145

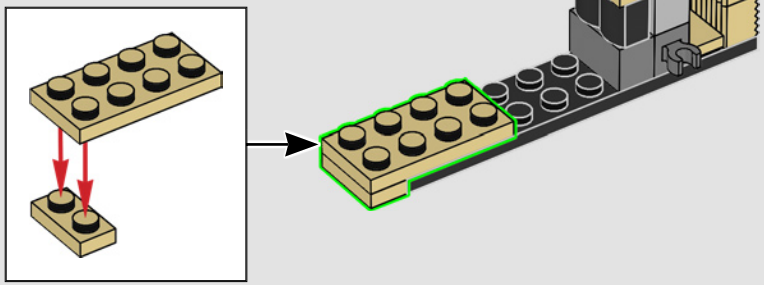

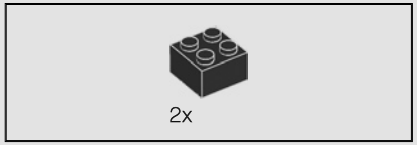

146

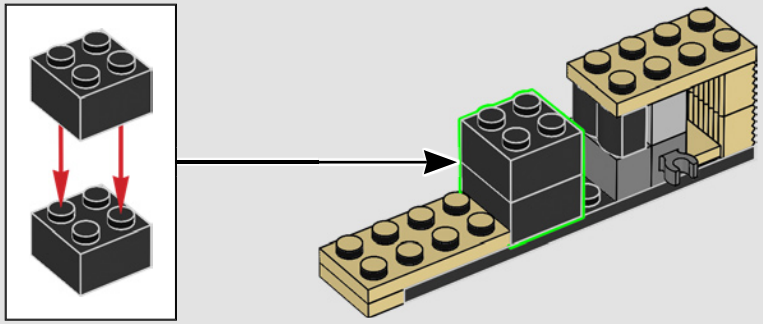

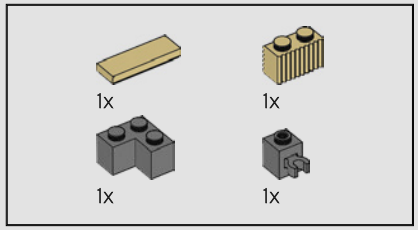

147

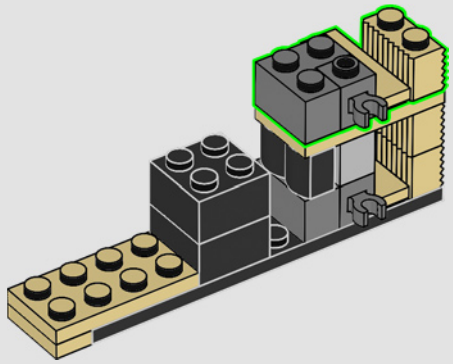

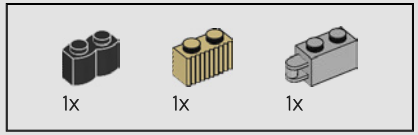

148

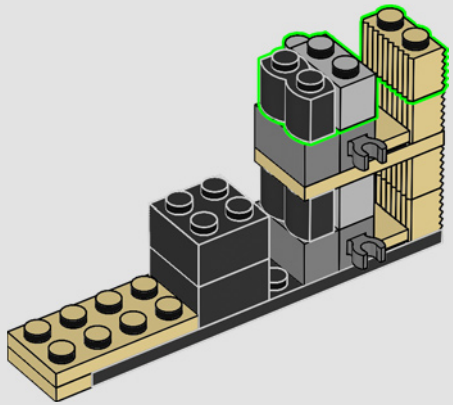

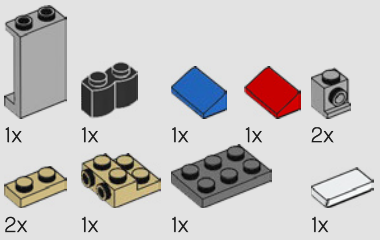

149

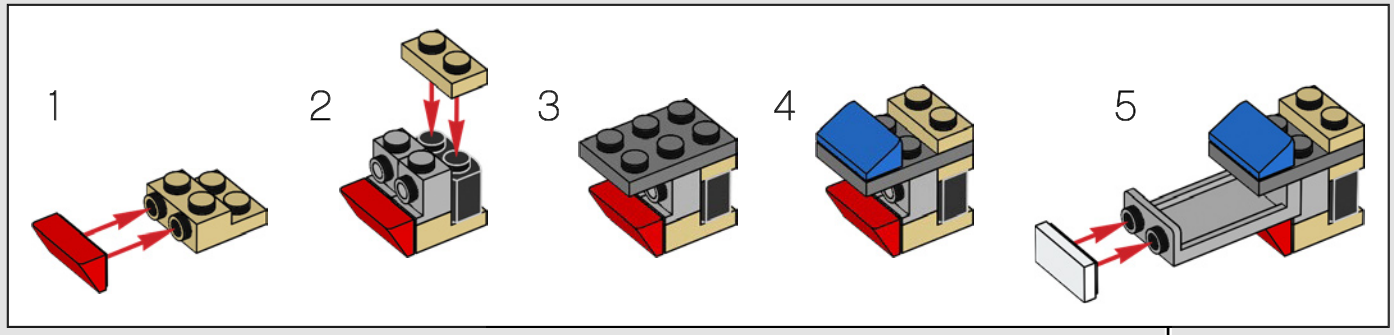

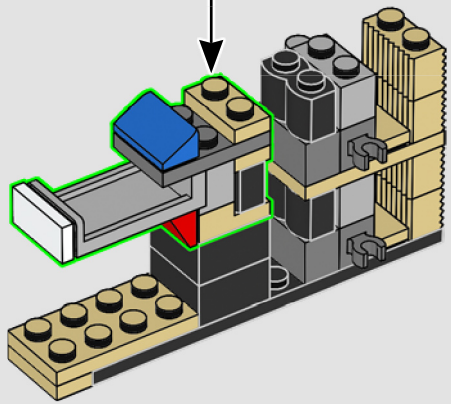

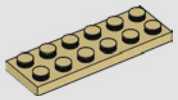

150

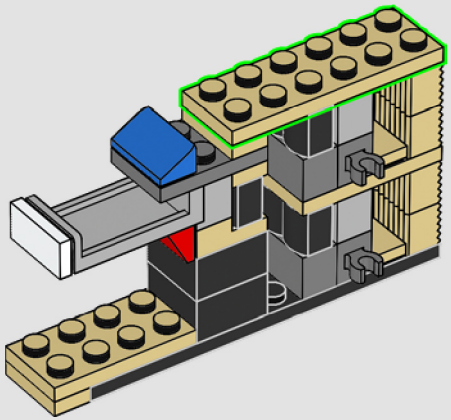

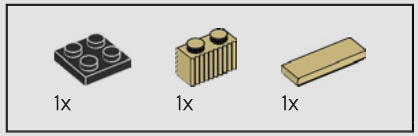

151

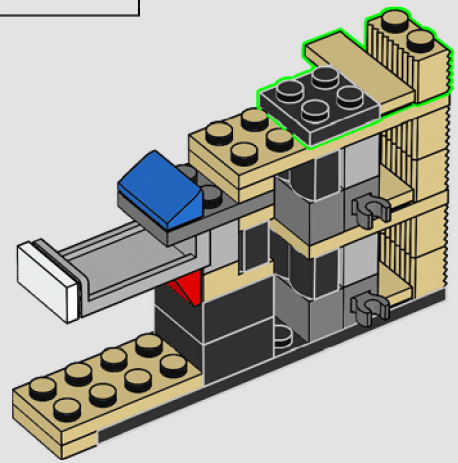

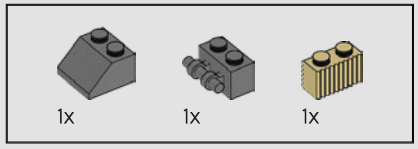

152

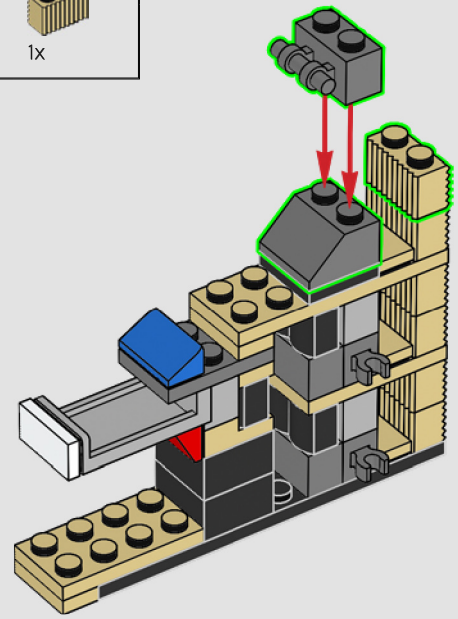

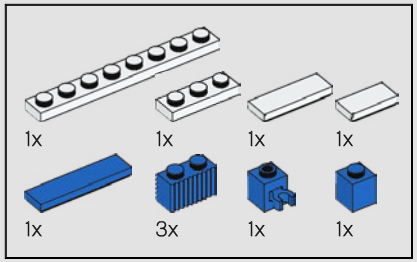

153

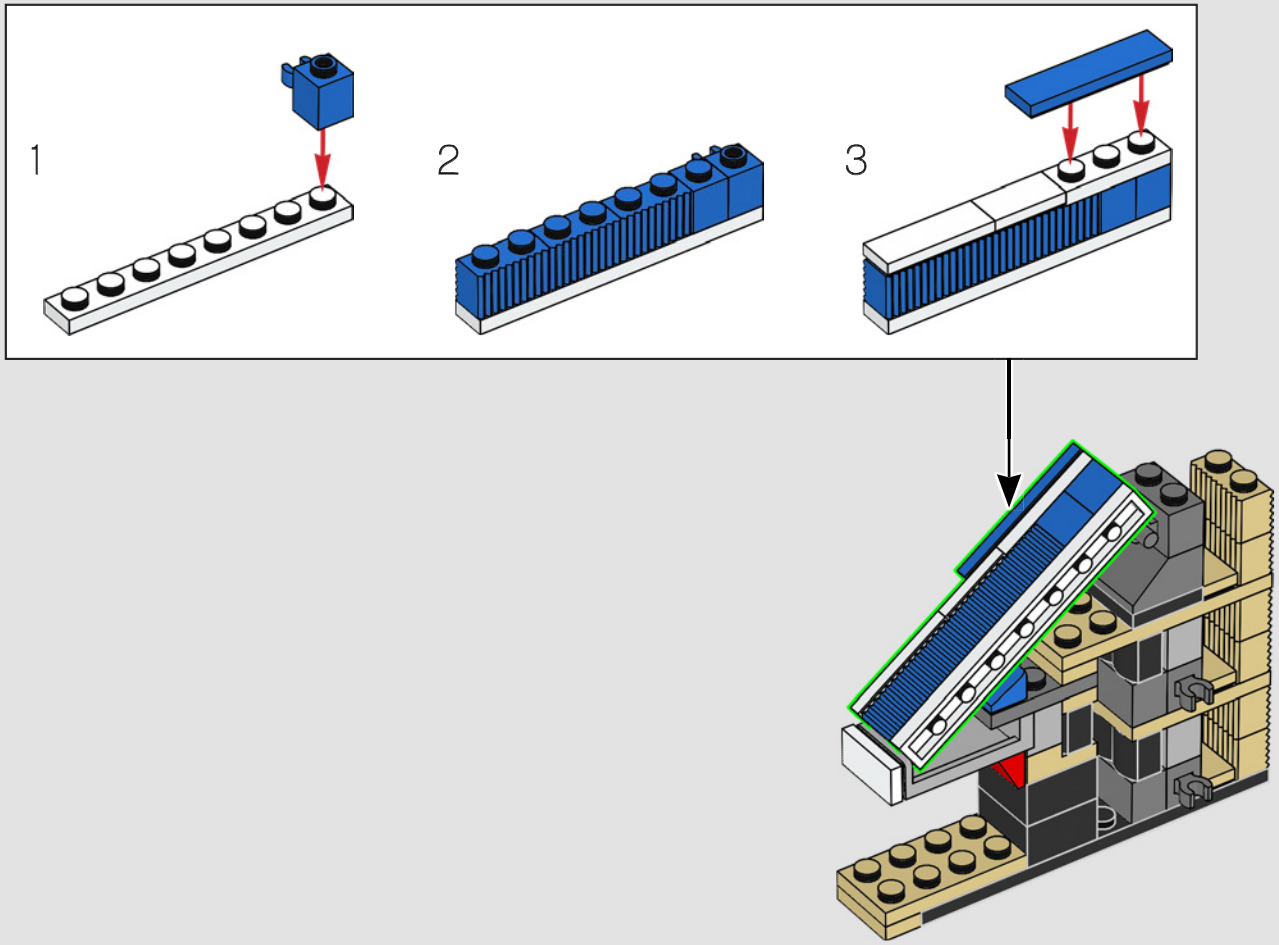

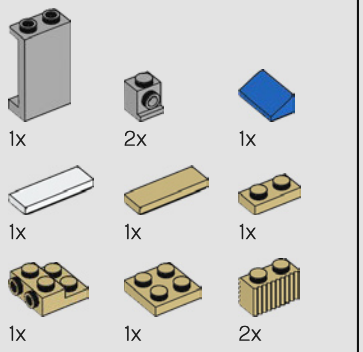

154

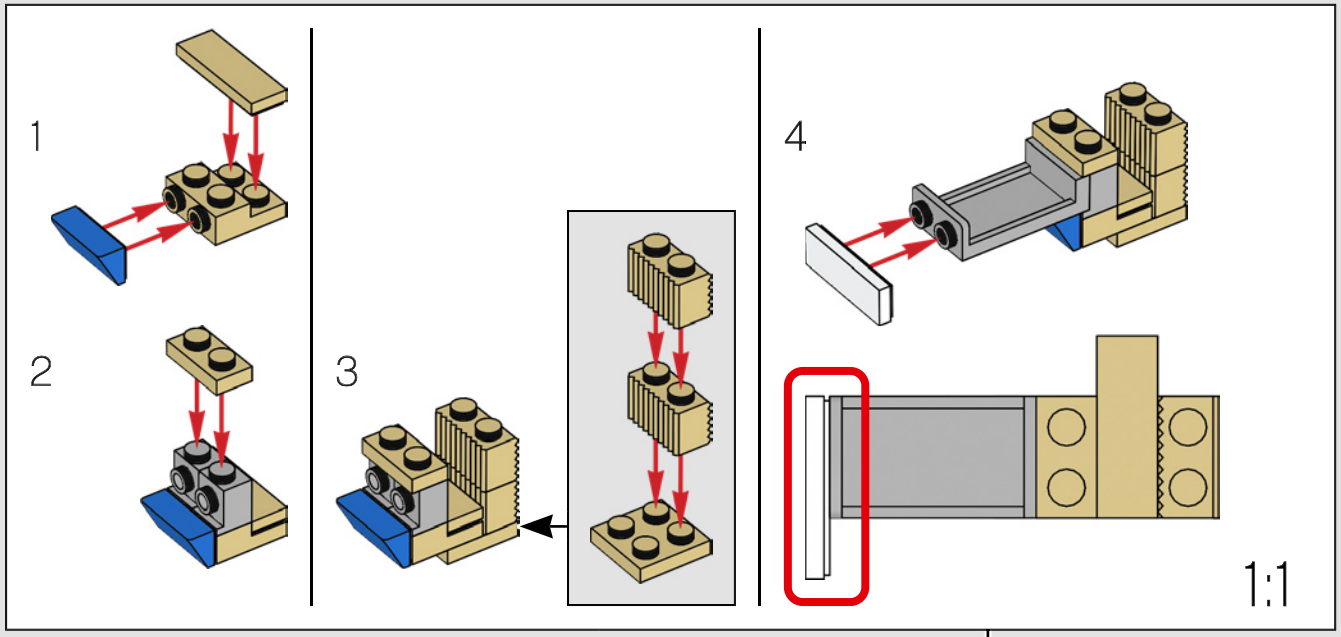

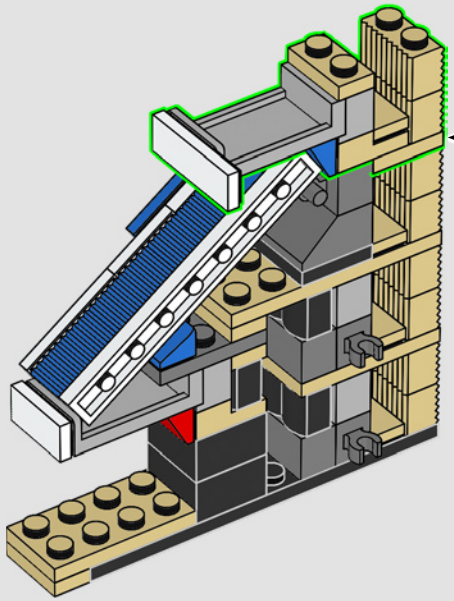

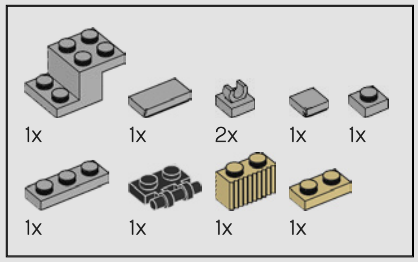

155

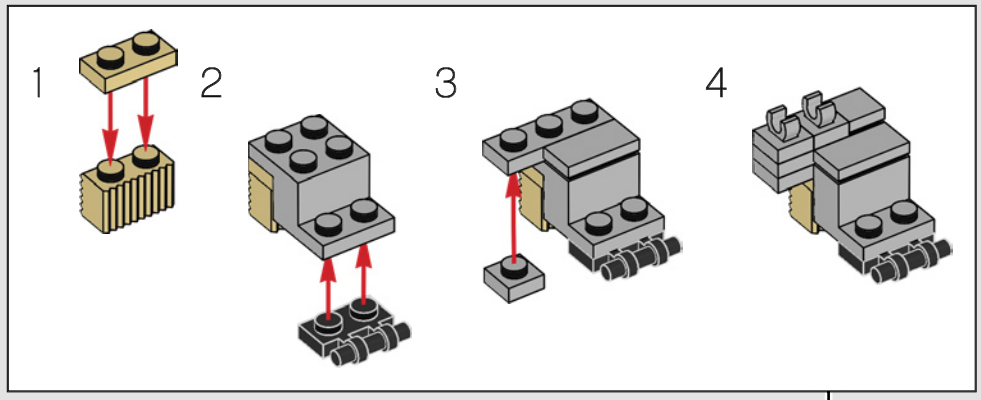

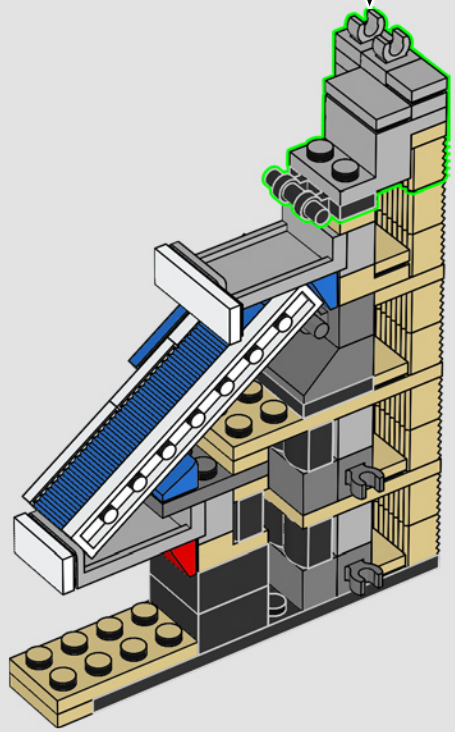

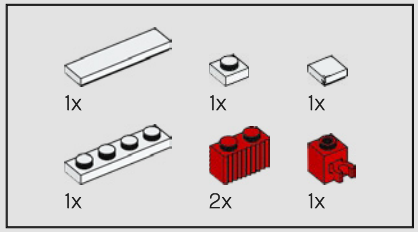

156

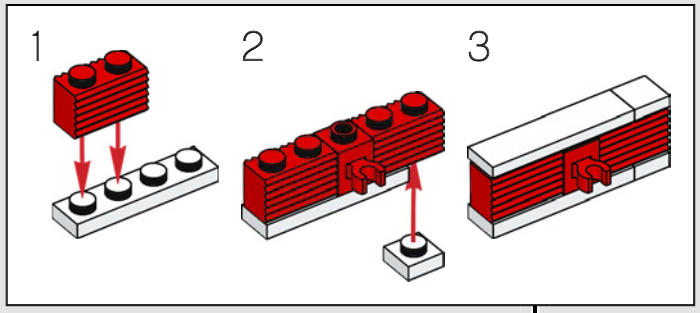

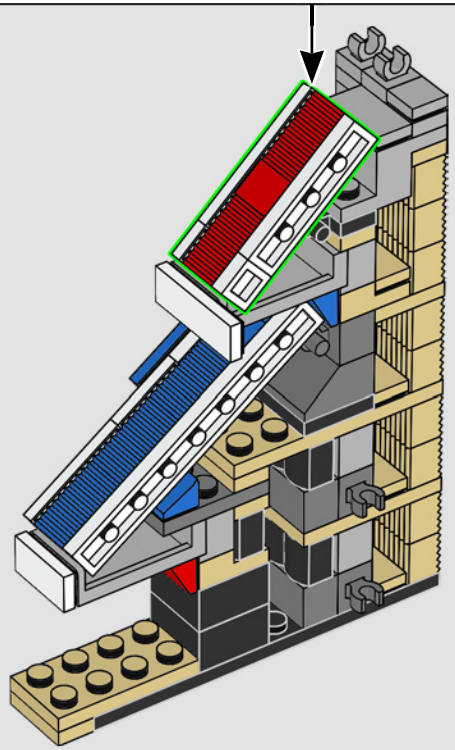

157

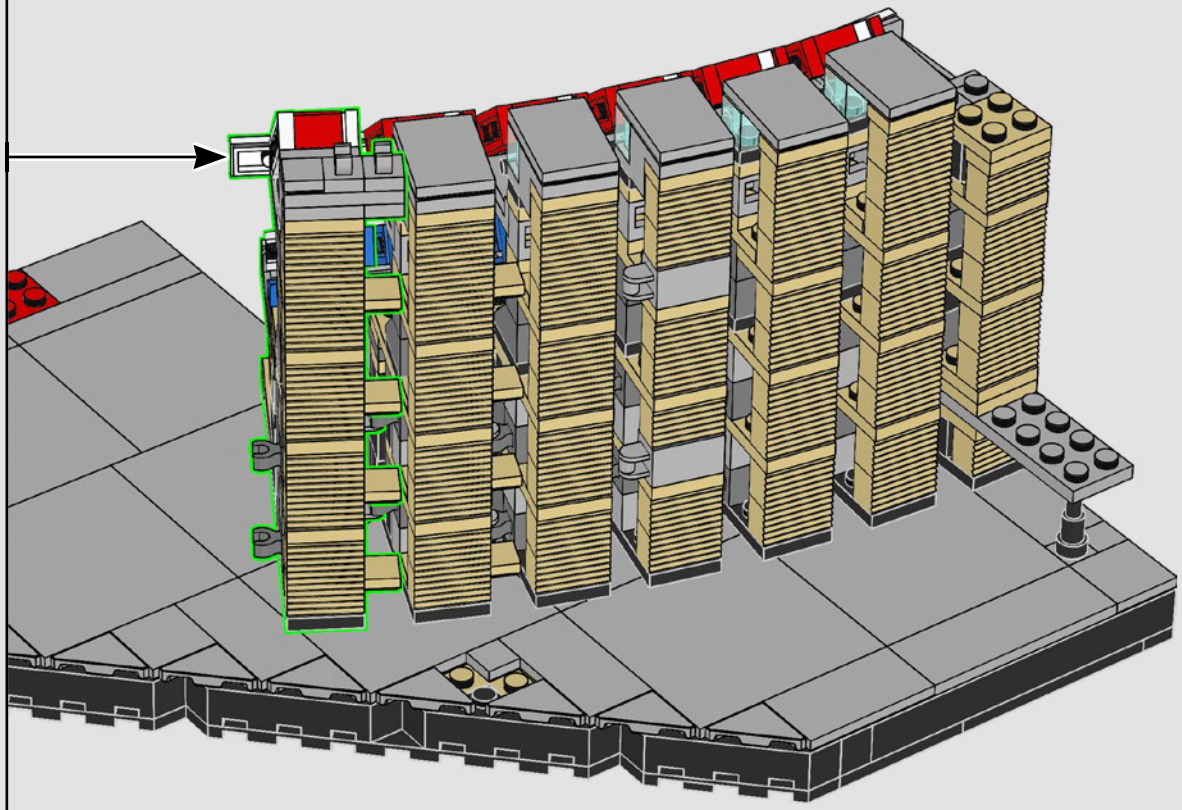

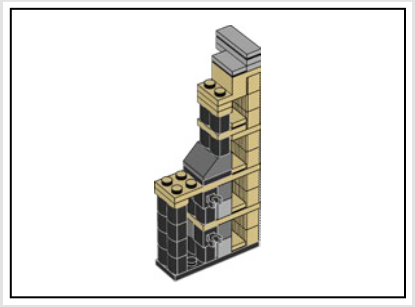

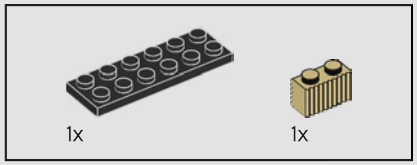

158

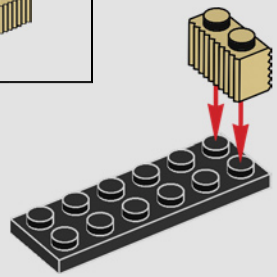

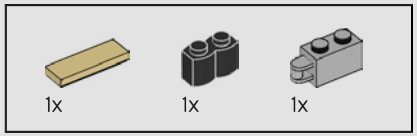

159

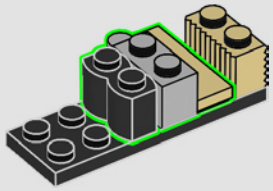

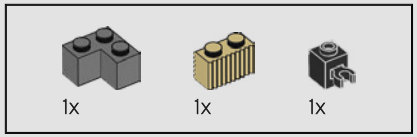

160

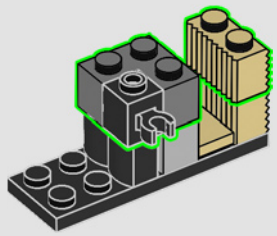

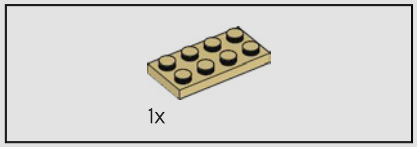

161

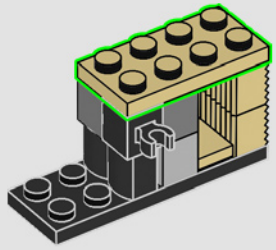

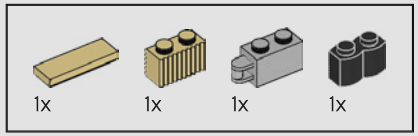

162

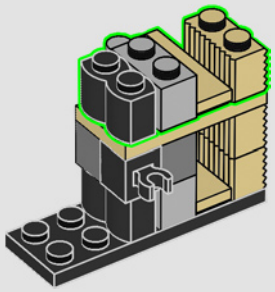

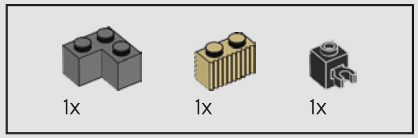

163

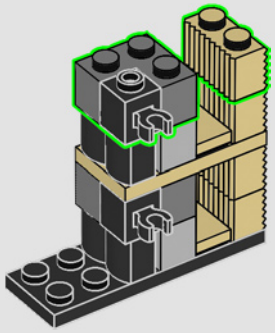

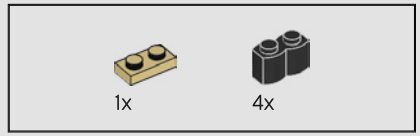

164

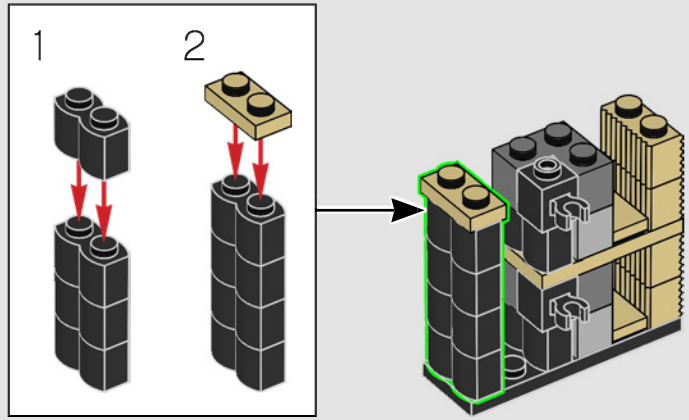

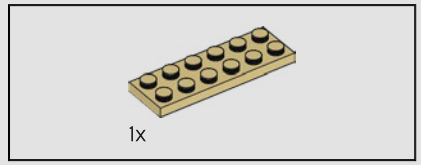

165

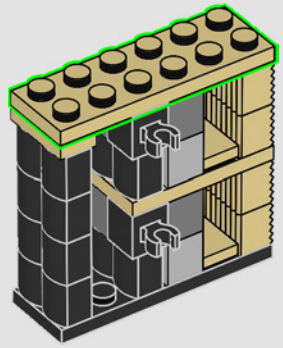

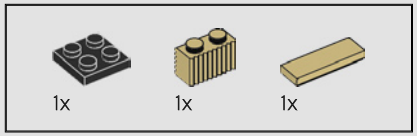

166

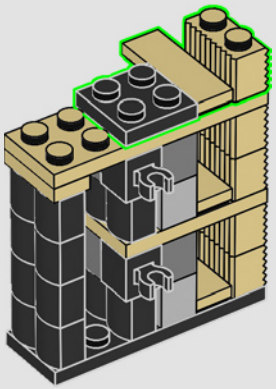

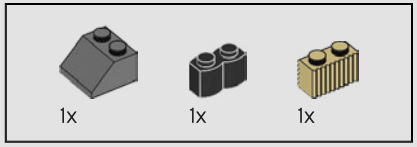

167

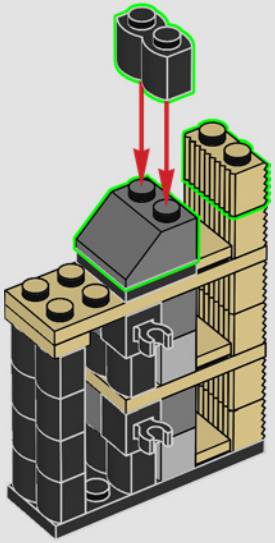

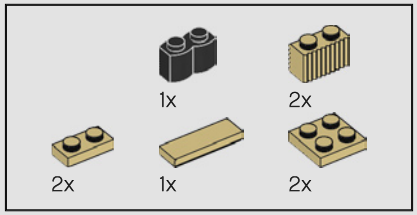

168

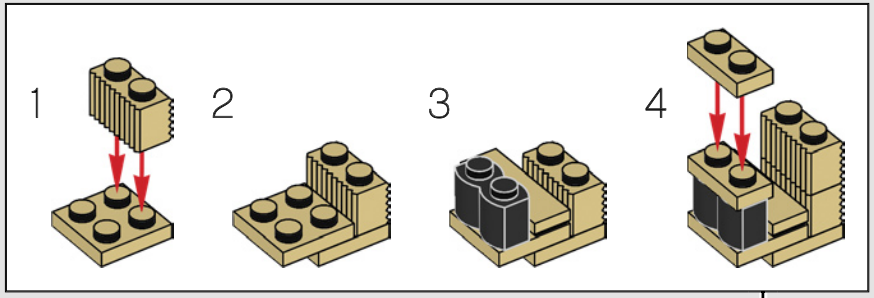

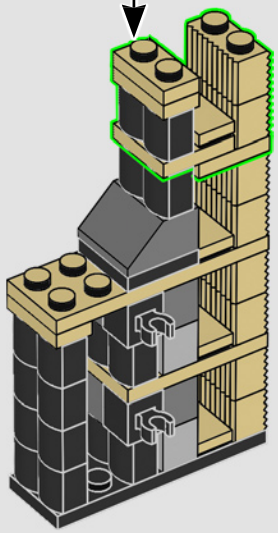

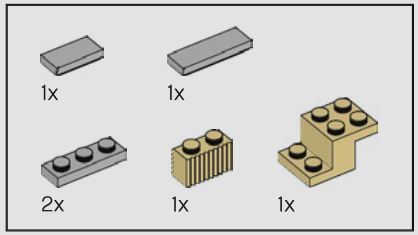

169

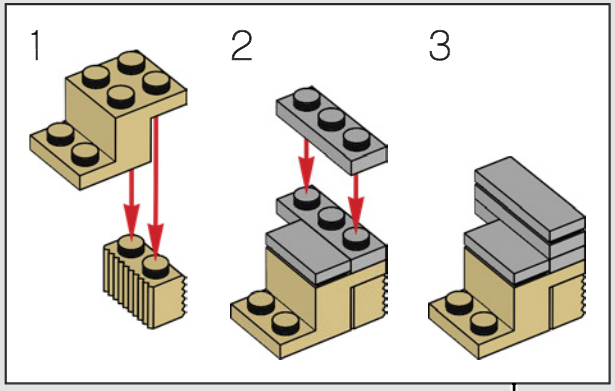

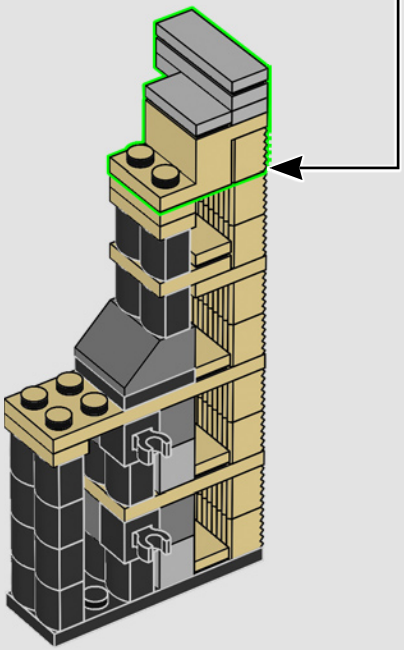

170

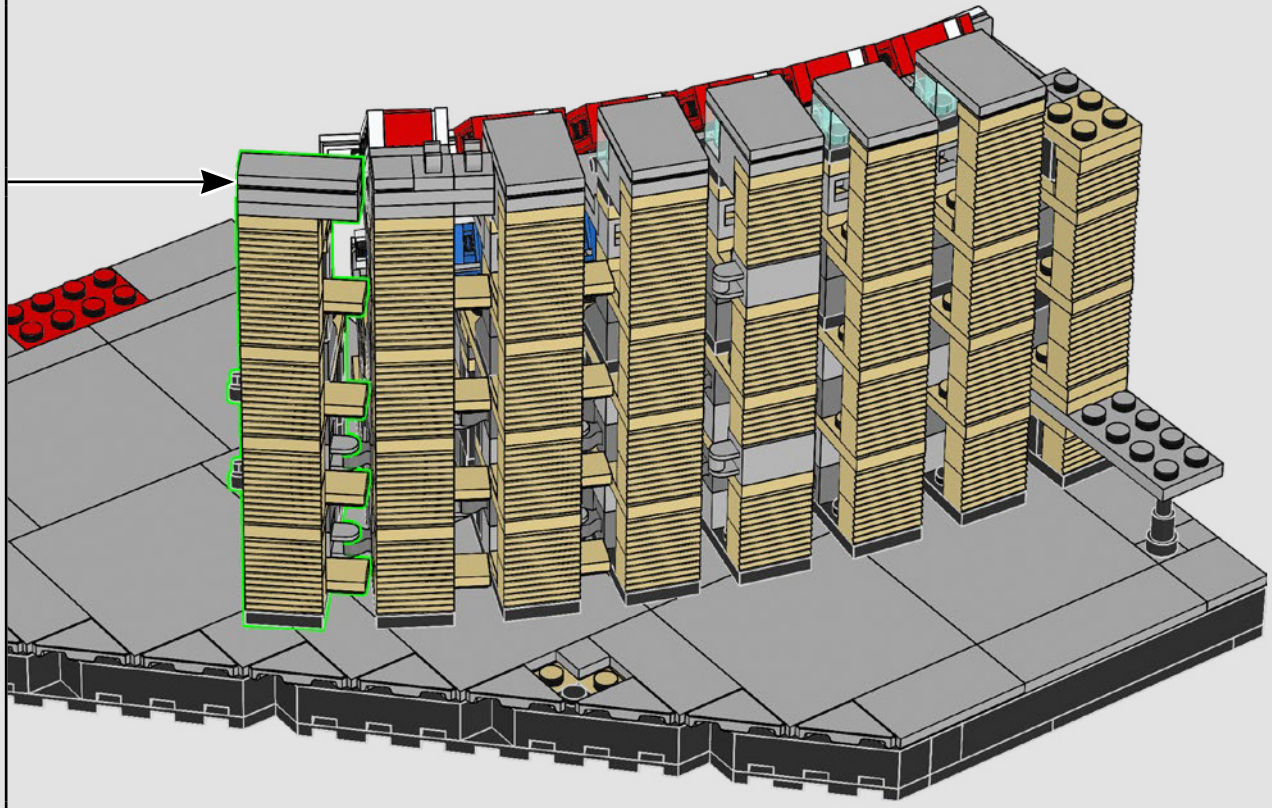

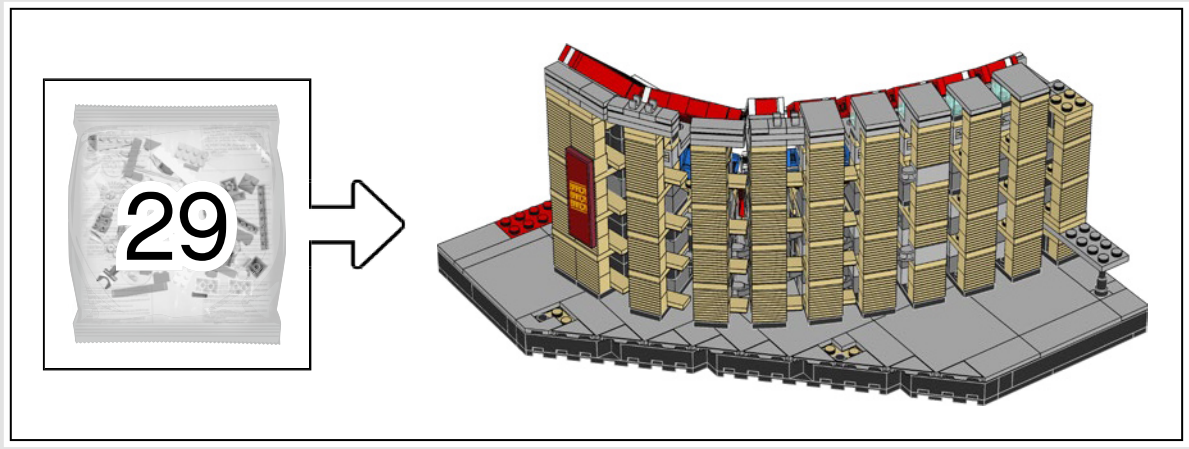

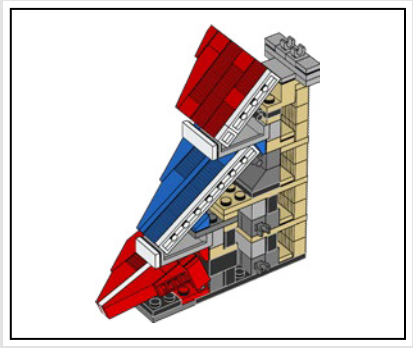

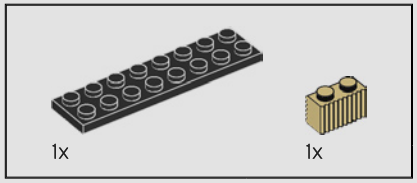

171

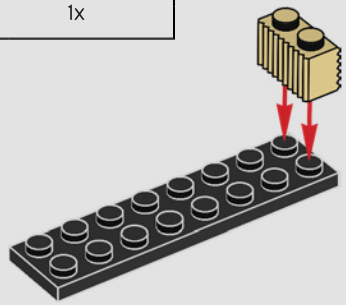

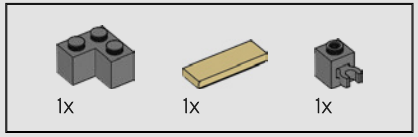

172

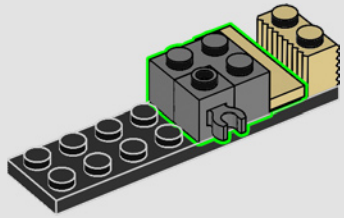

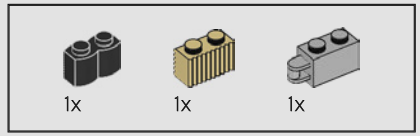

173

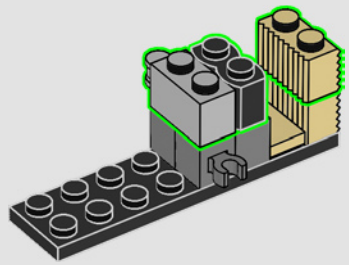

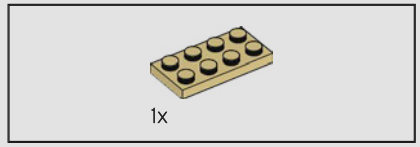

174

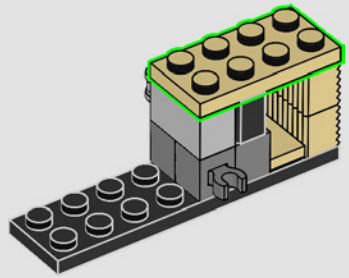

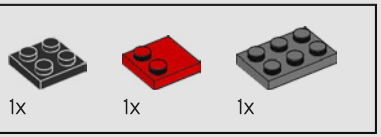

175

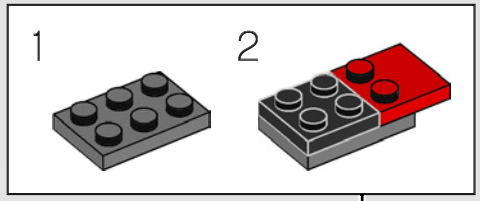

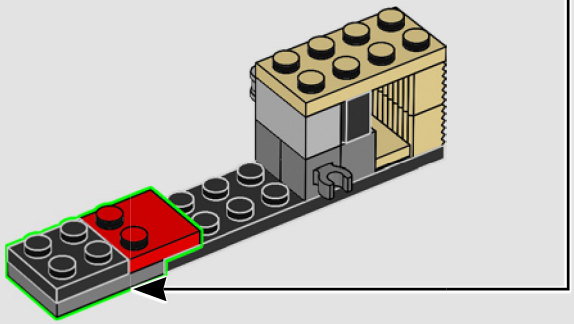

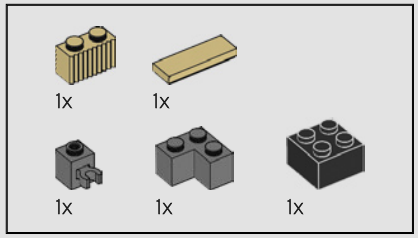

177

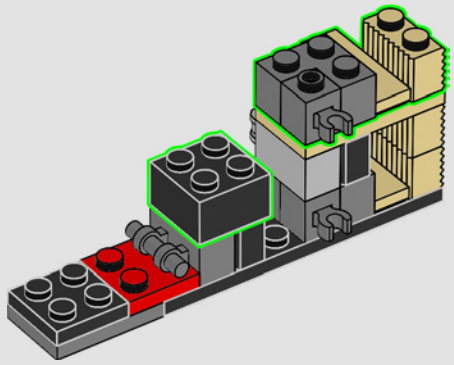

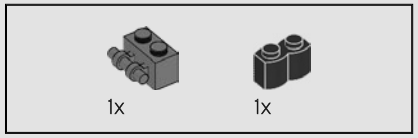

176

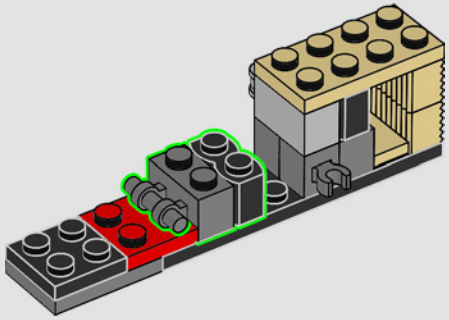

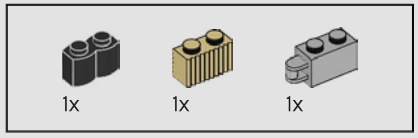

178

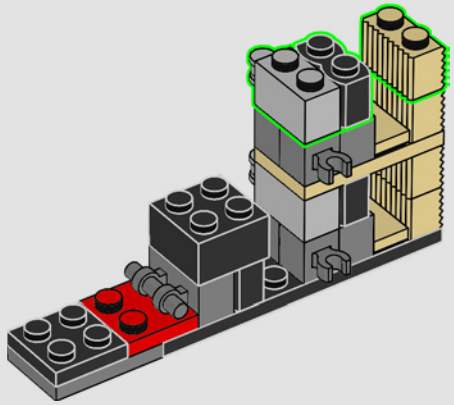

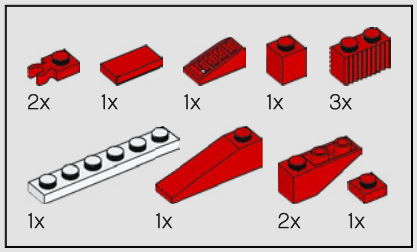

179

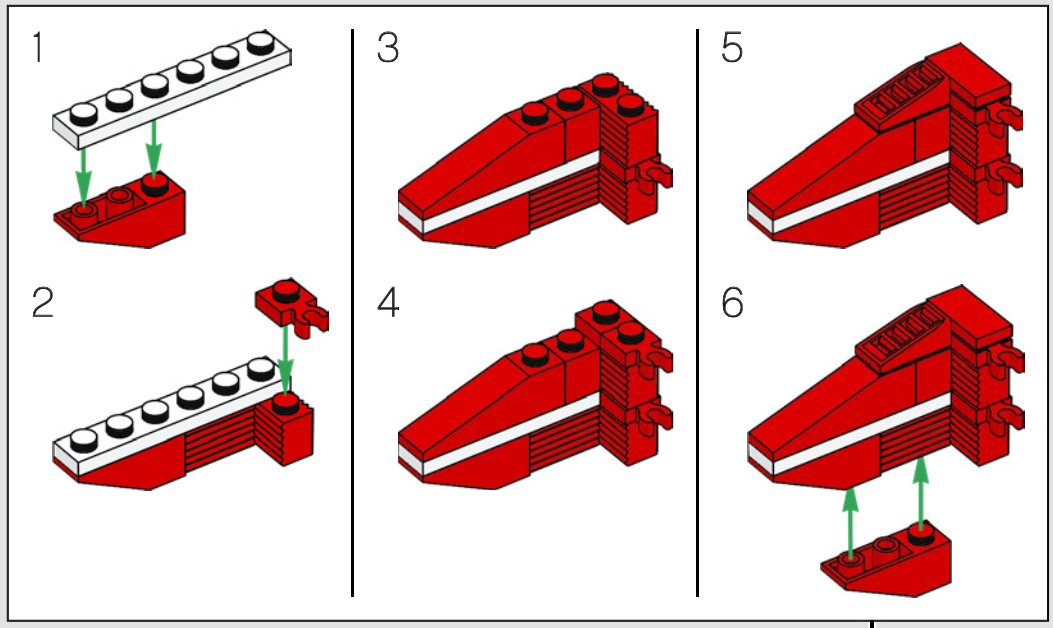

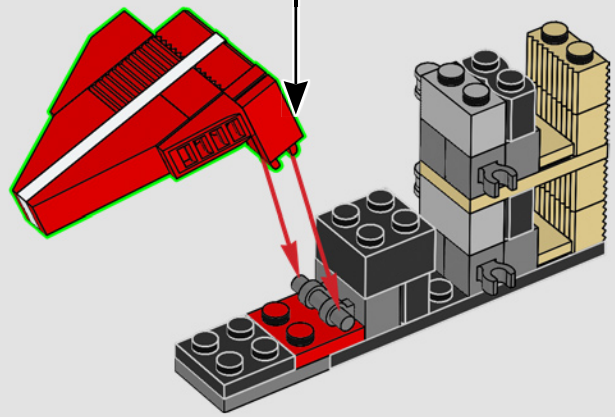

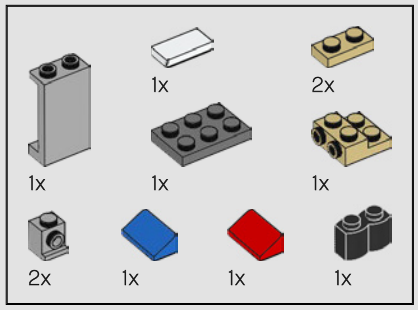

180

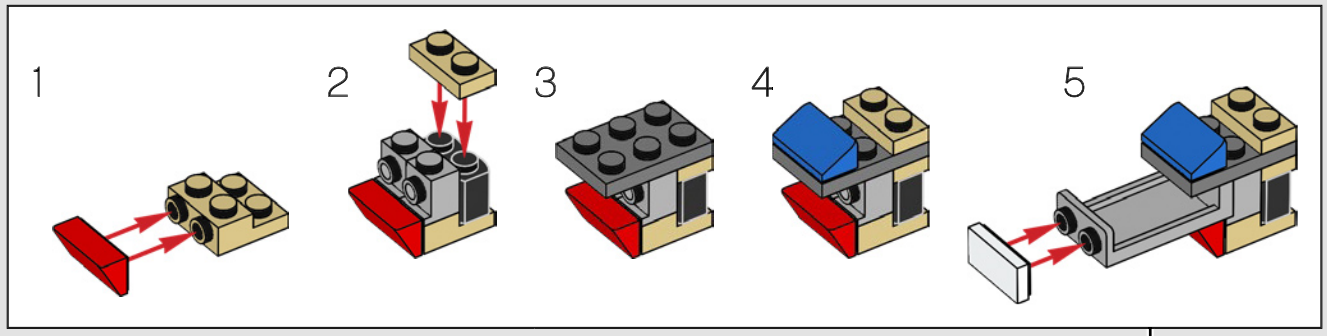

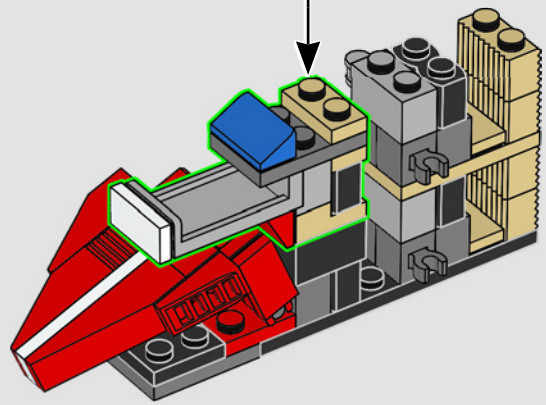

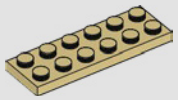

181

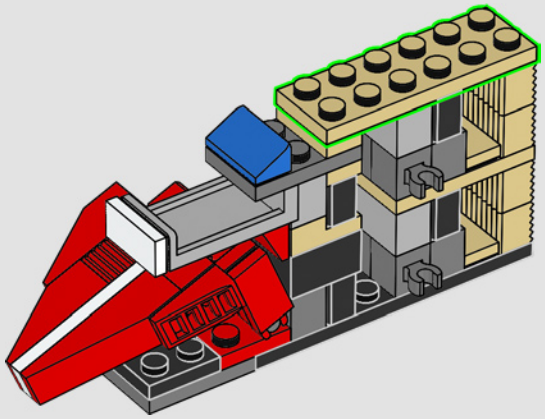

182

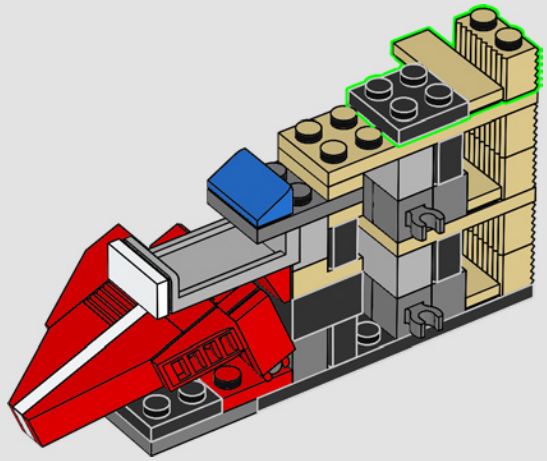

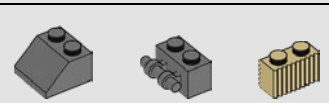

183

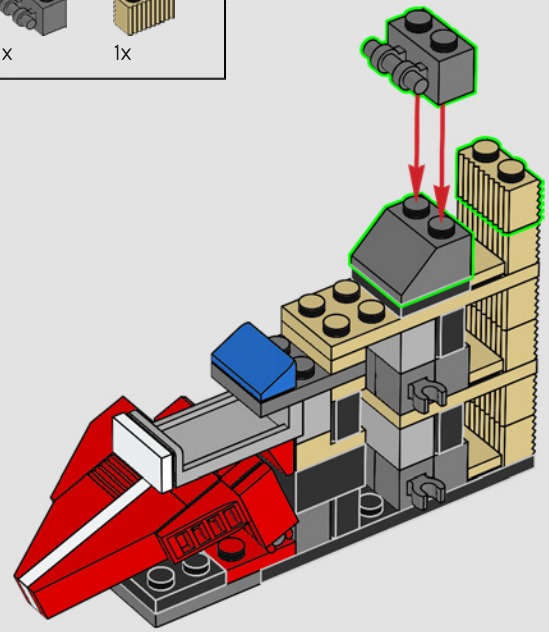

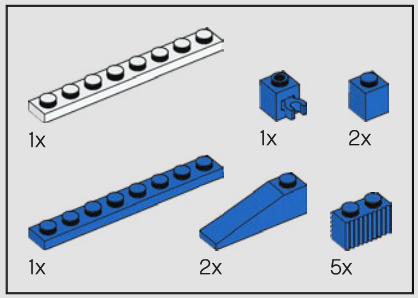

184

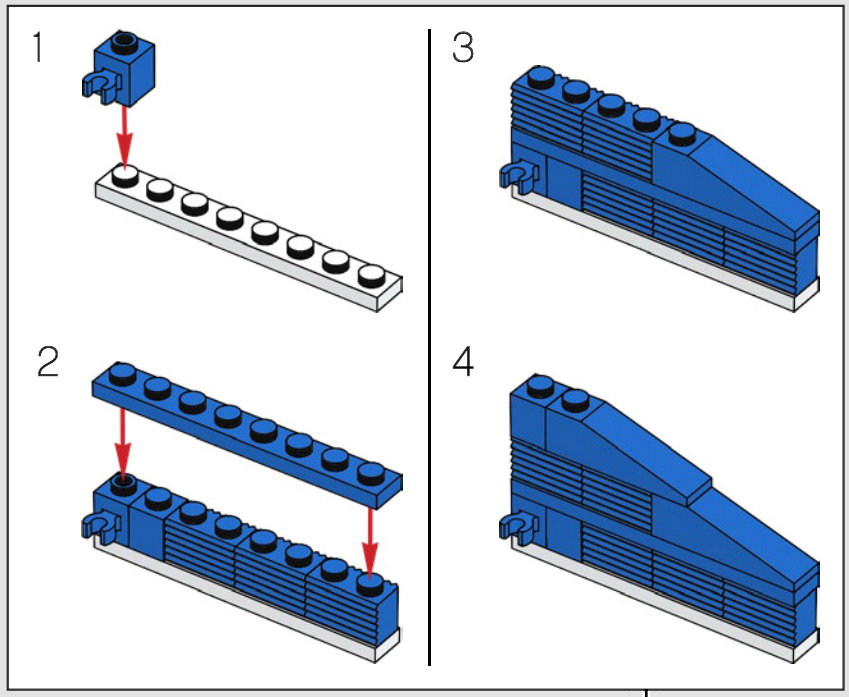

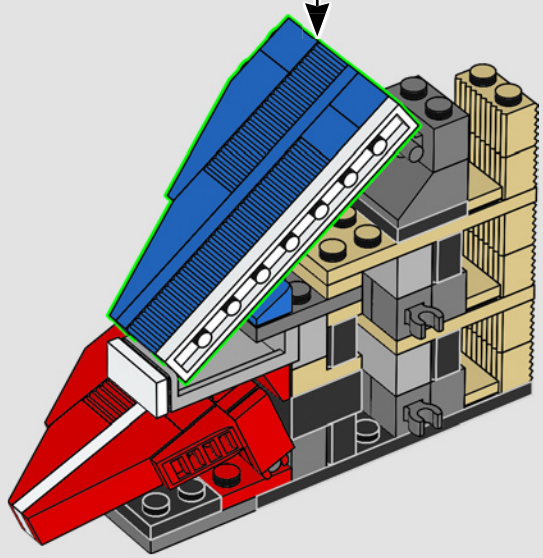

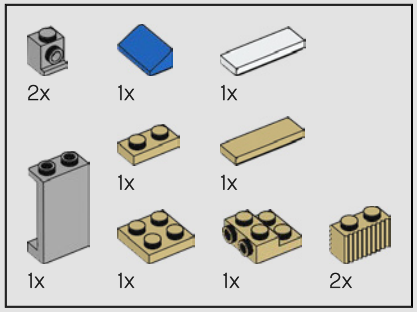

185

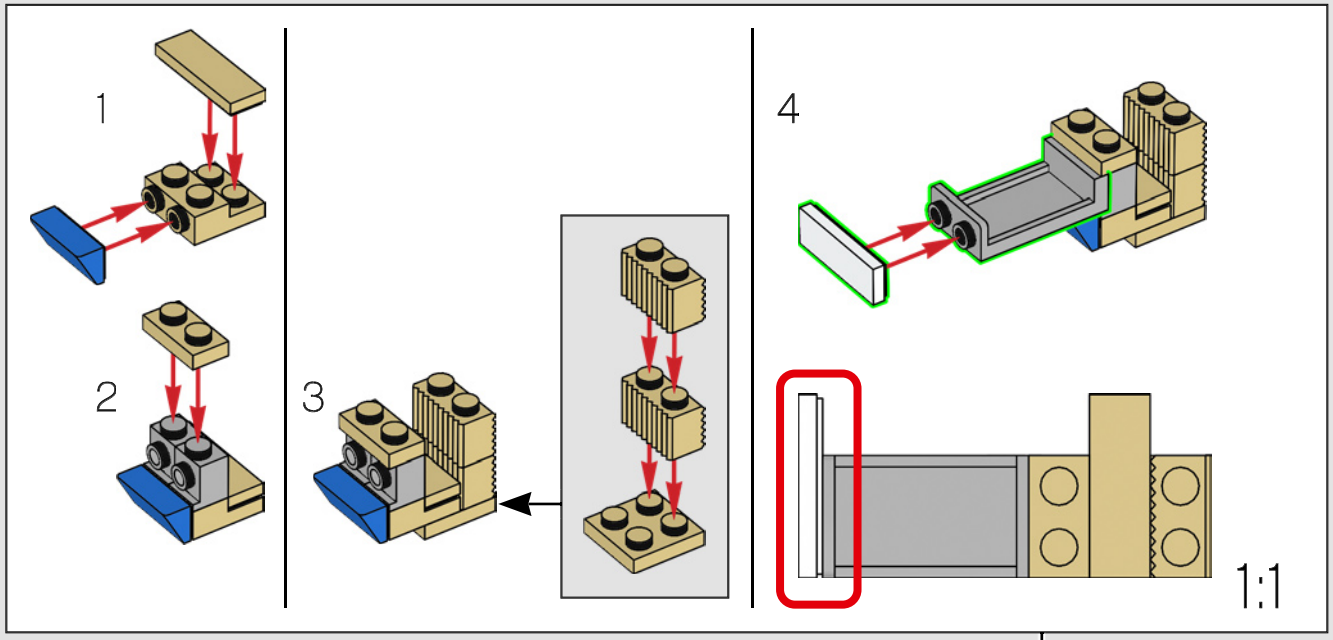

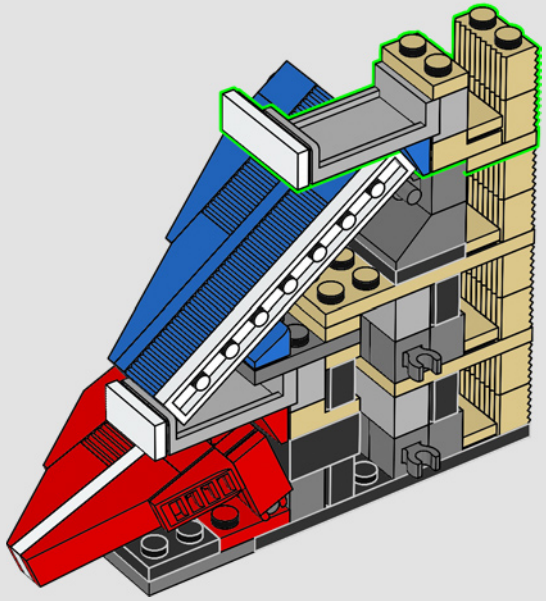

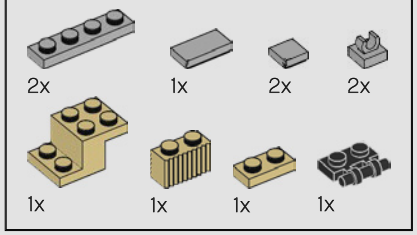

186

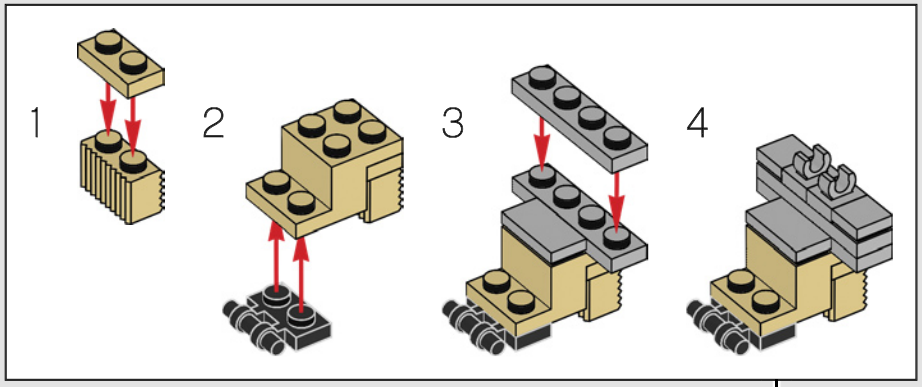

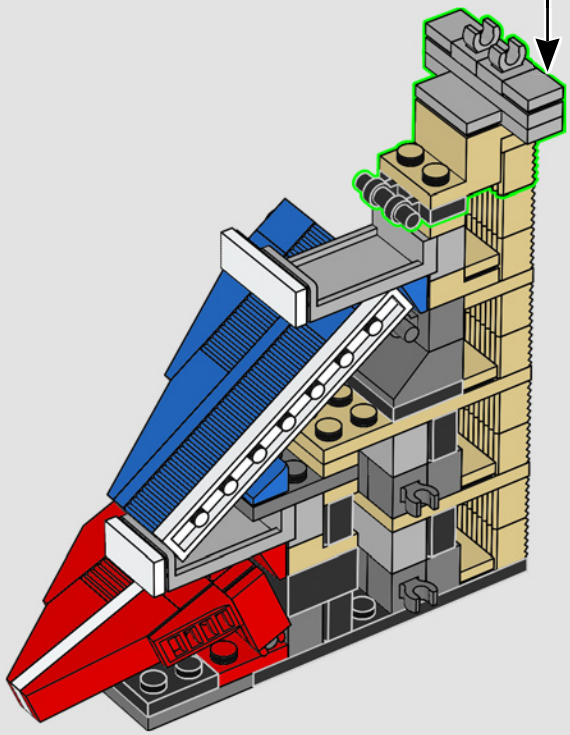

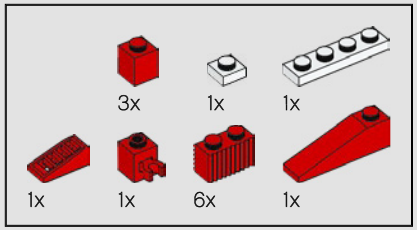

187

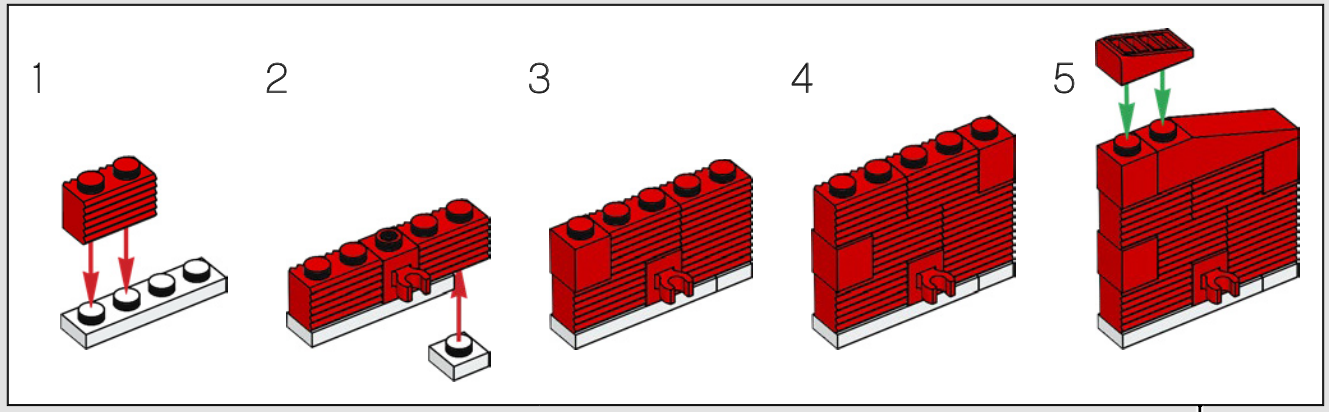

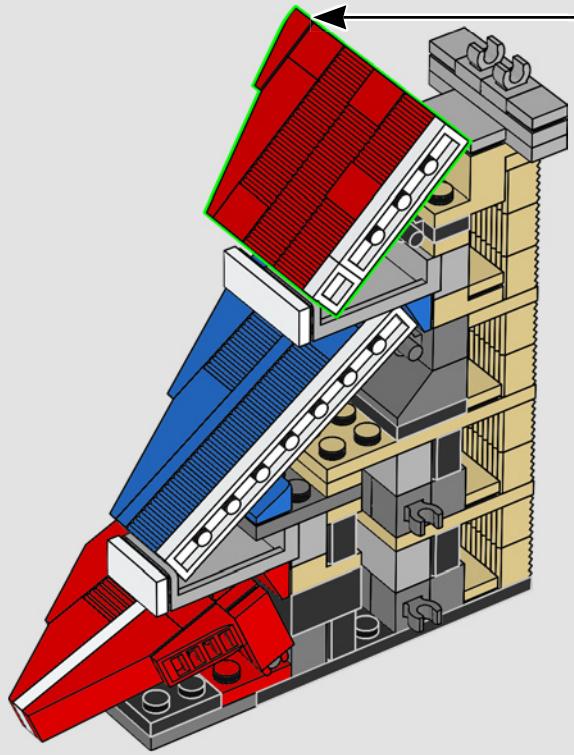

188

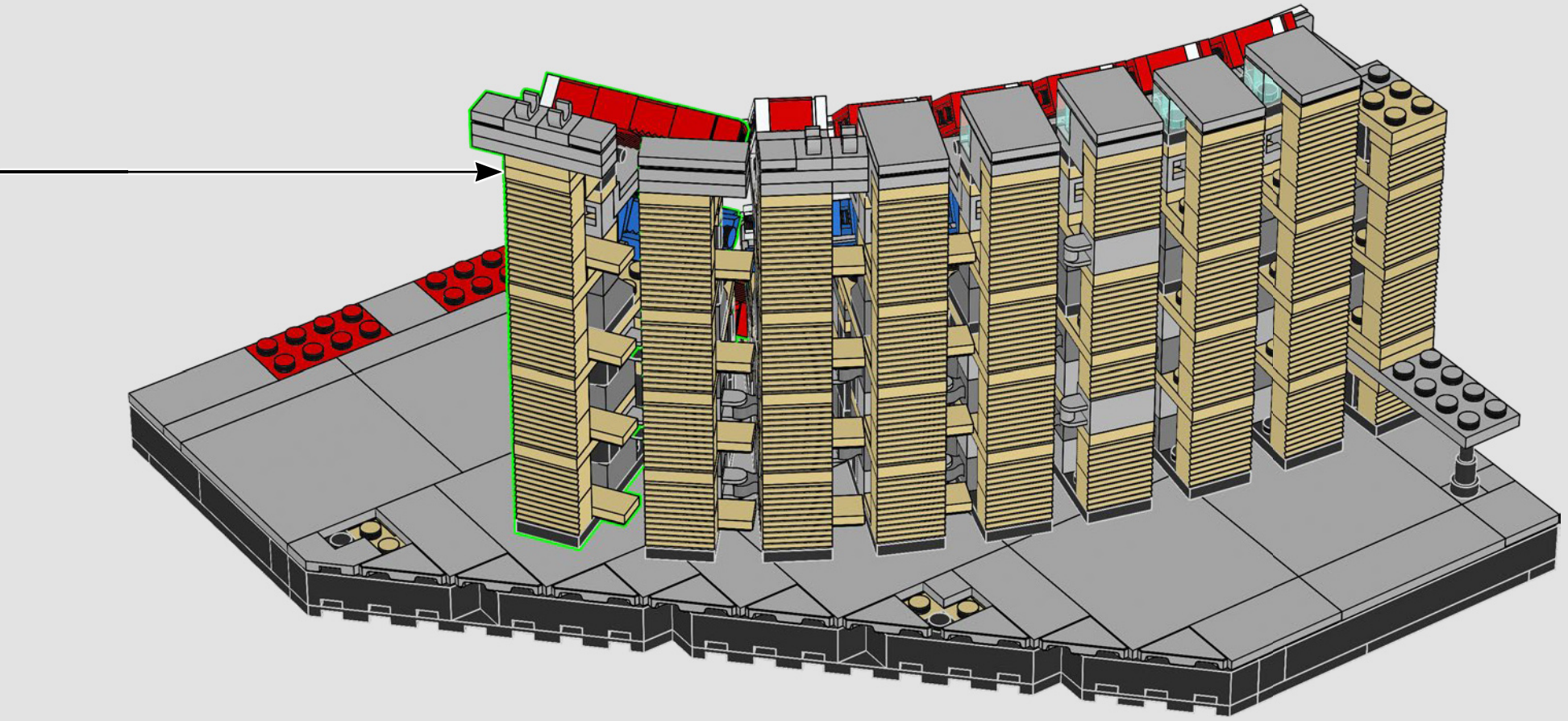

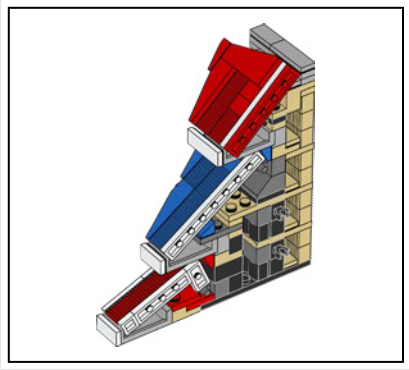

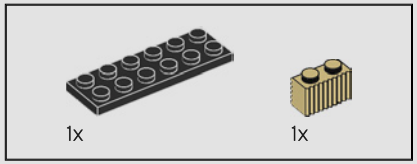

189

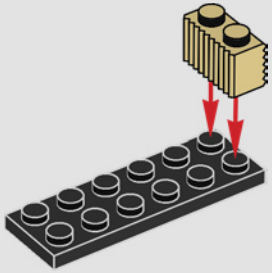

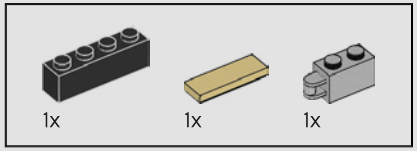

190

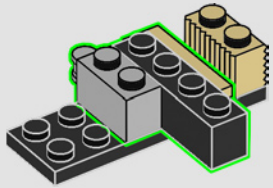

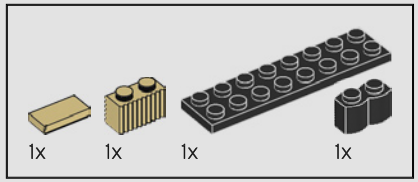

191

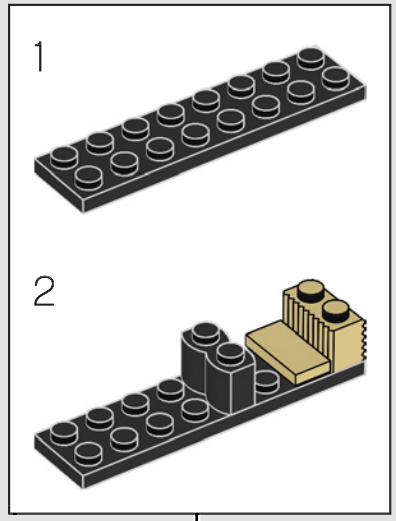

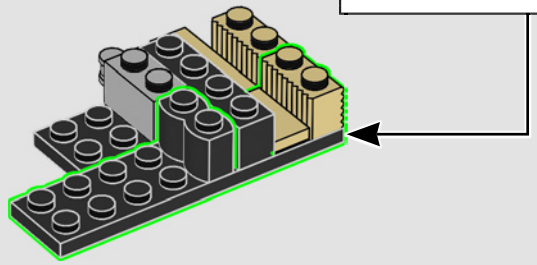

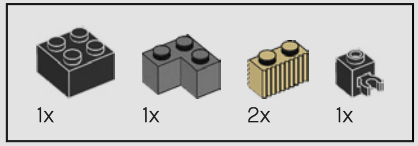

192

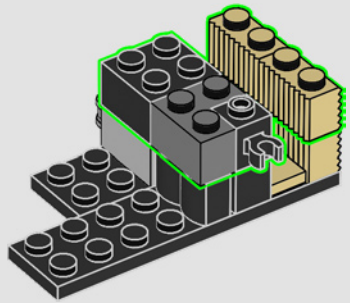

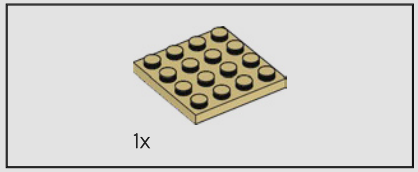

193

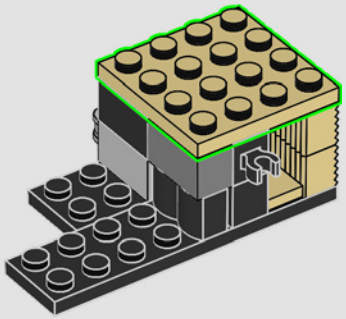

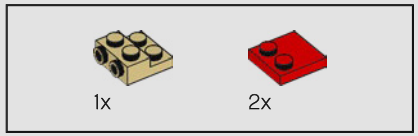

194

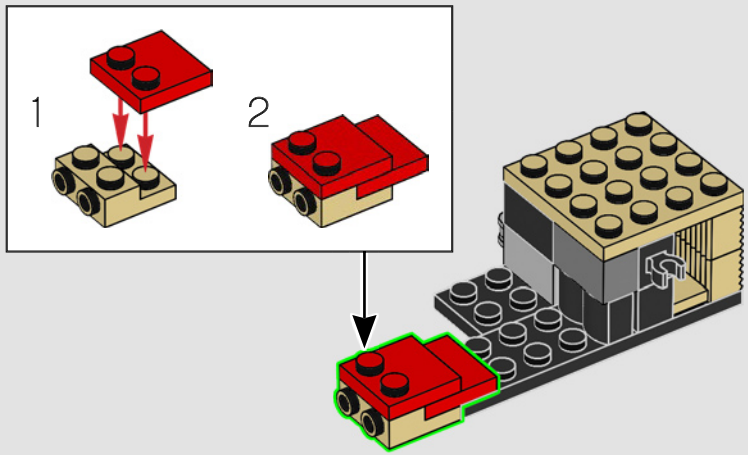

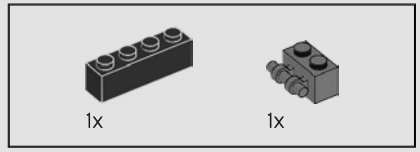

195

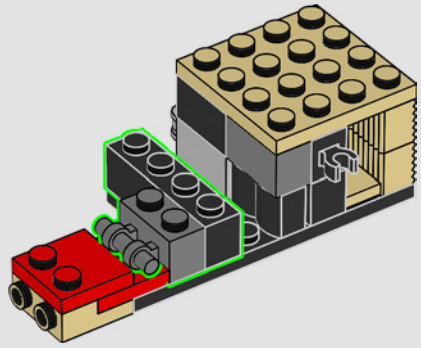

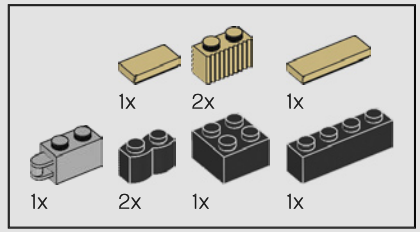

196

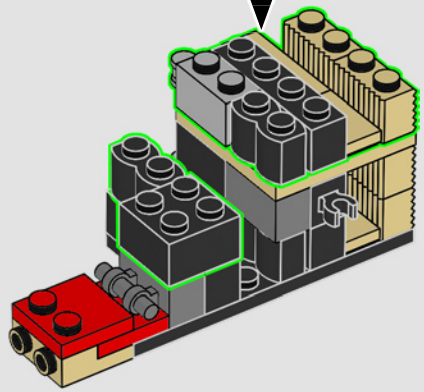

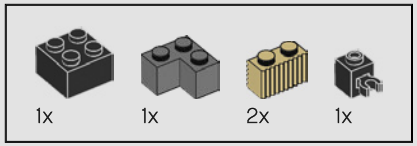

197

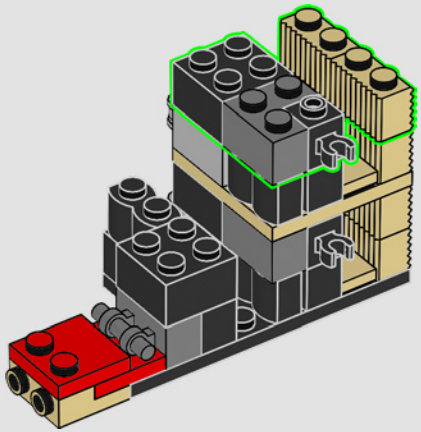

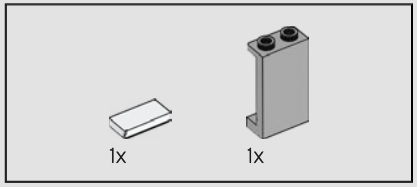

198

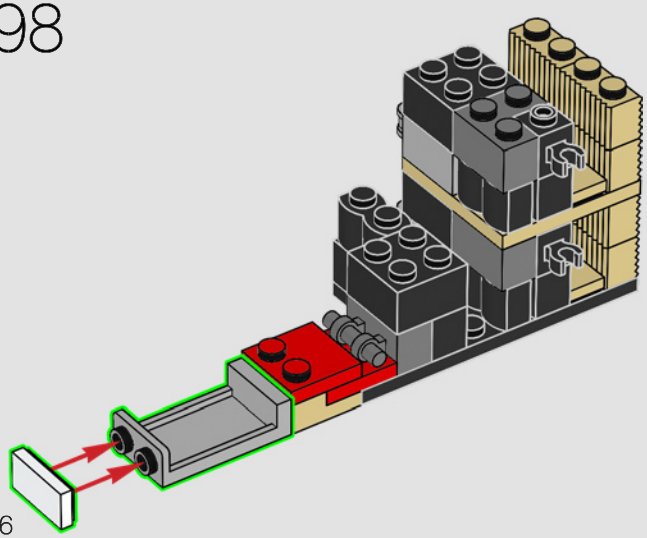

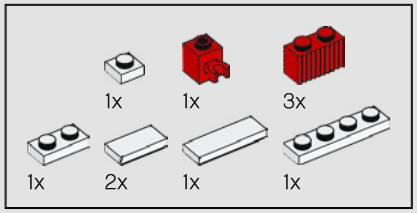

199

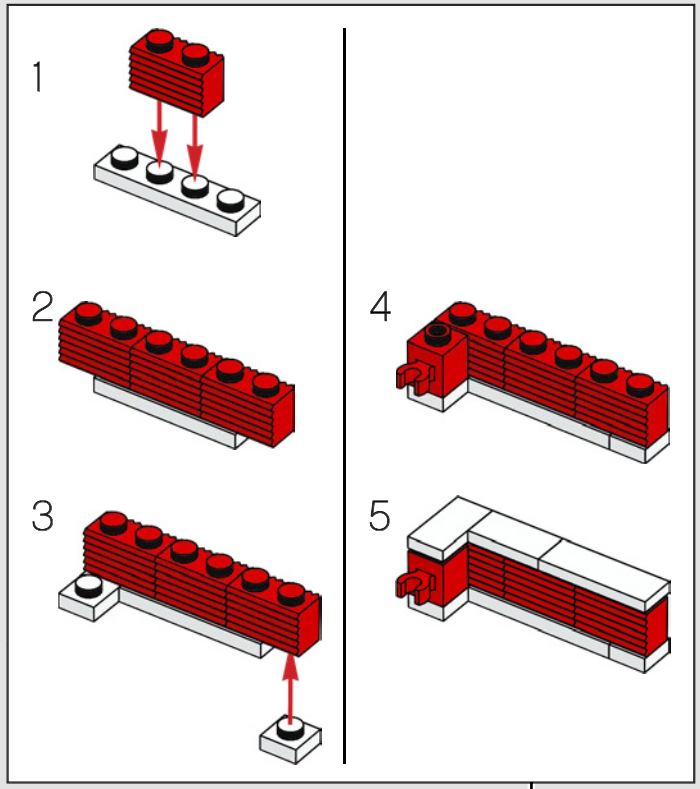

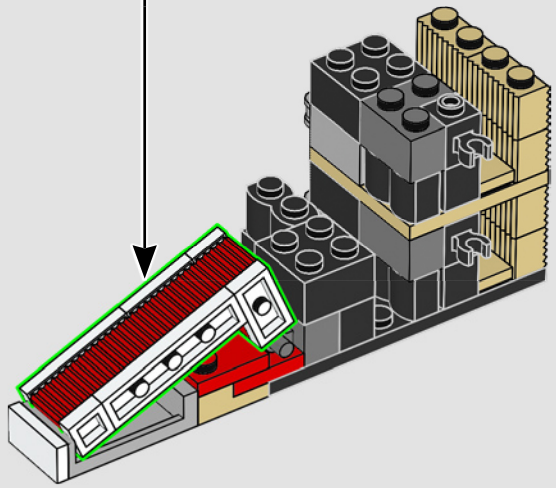

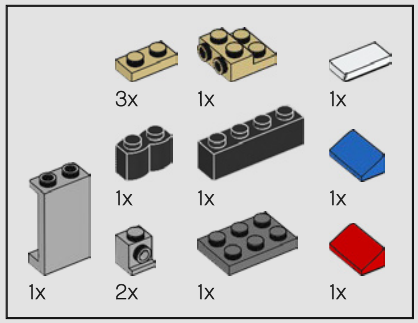

200

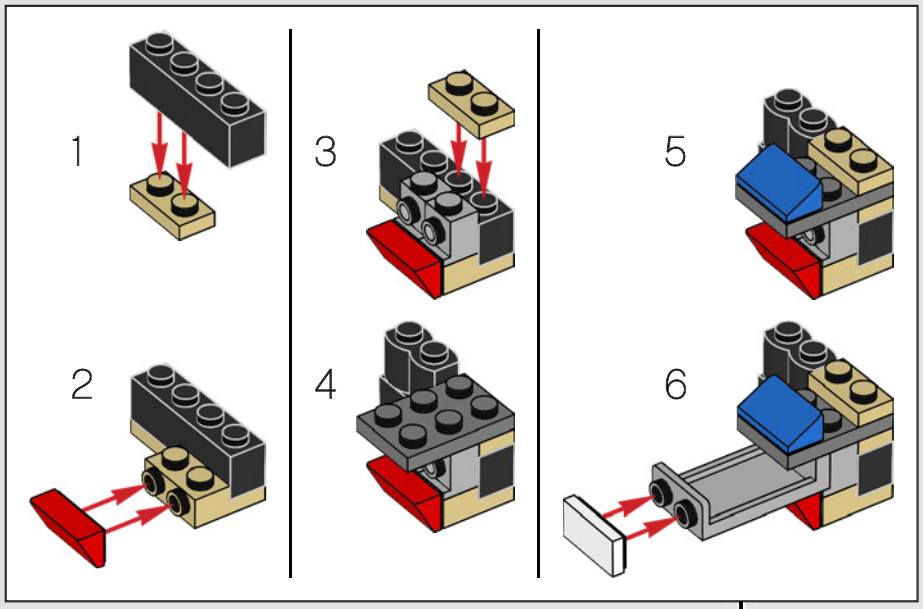

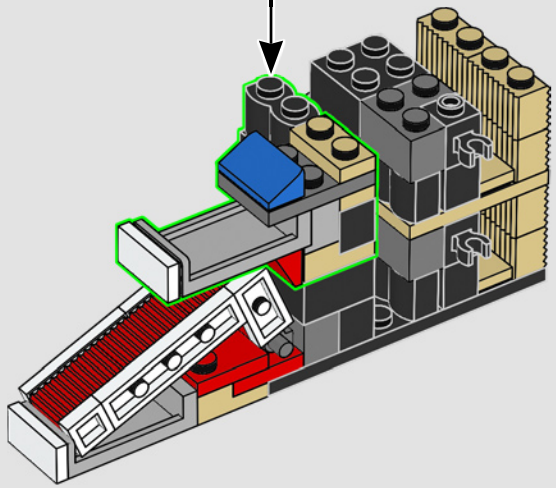

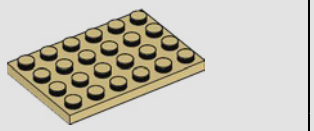

201

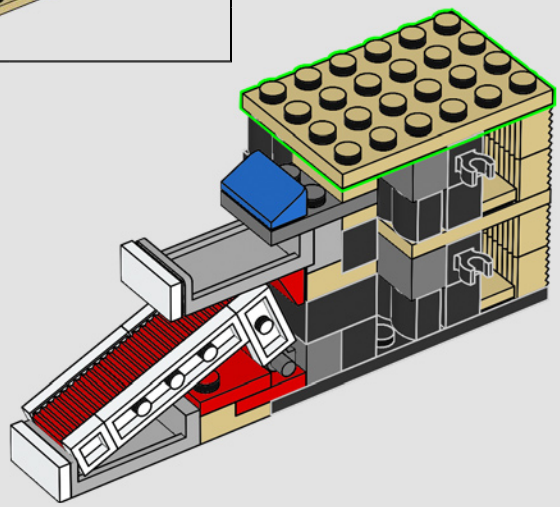

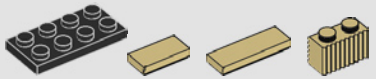

202

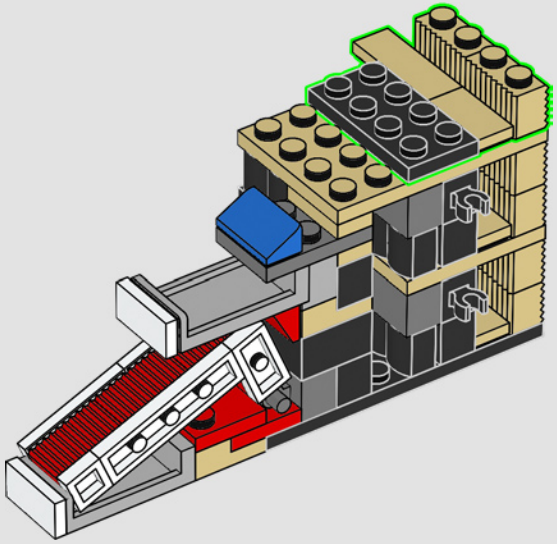

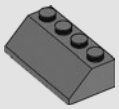

203

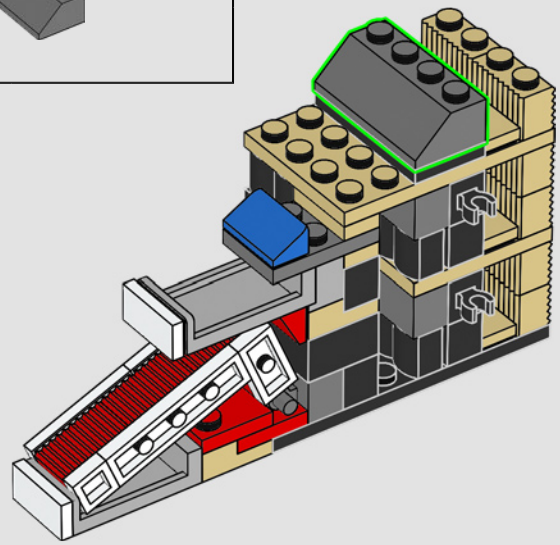

204

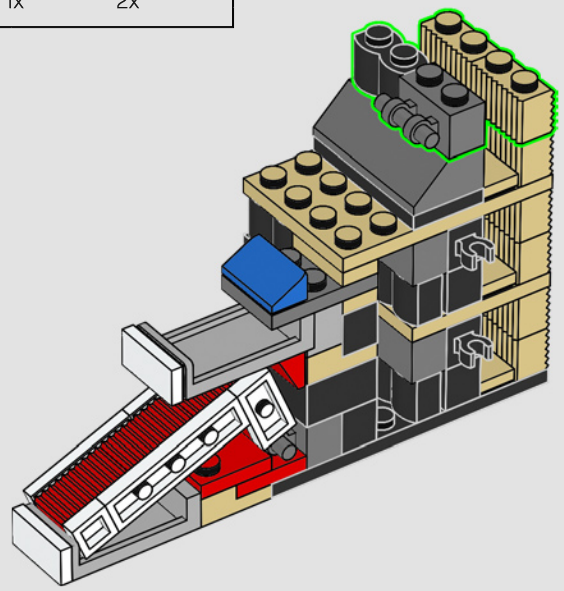

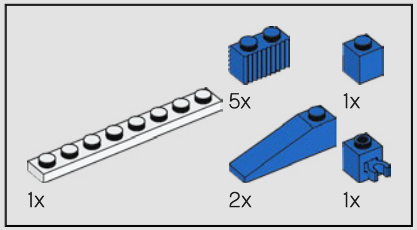

205

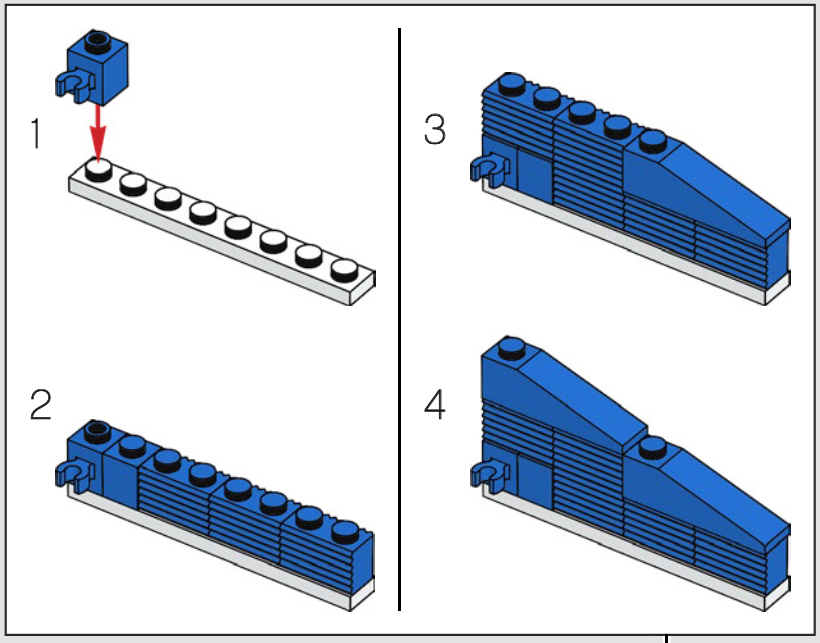

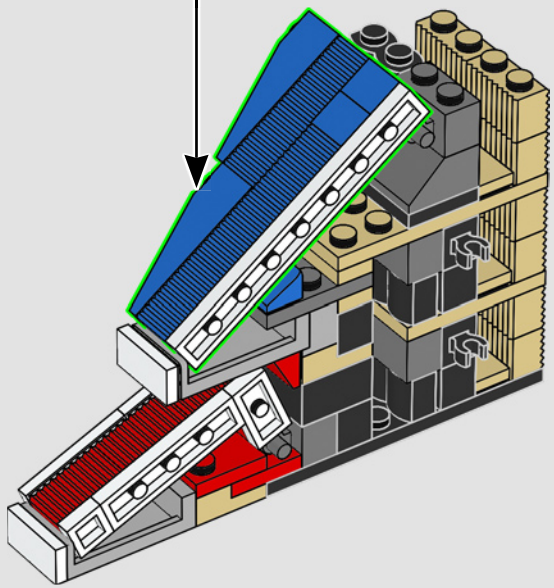

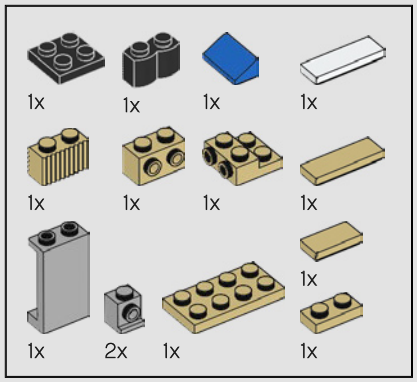

206

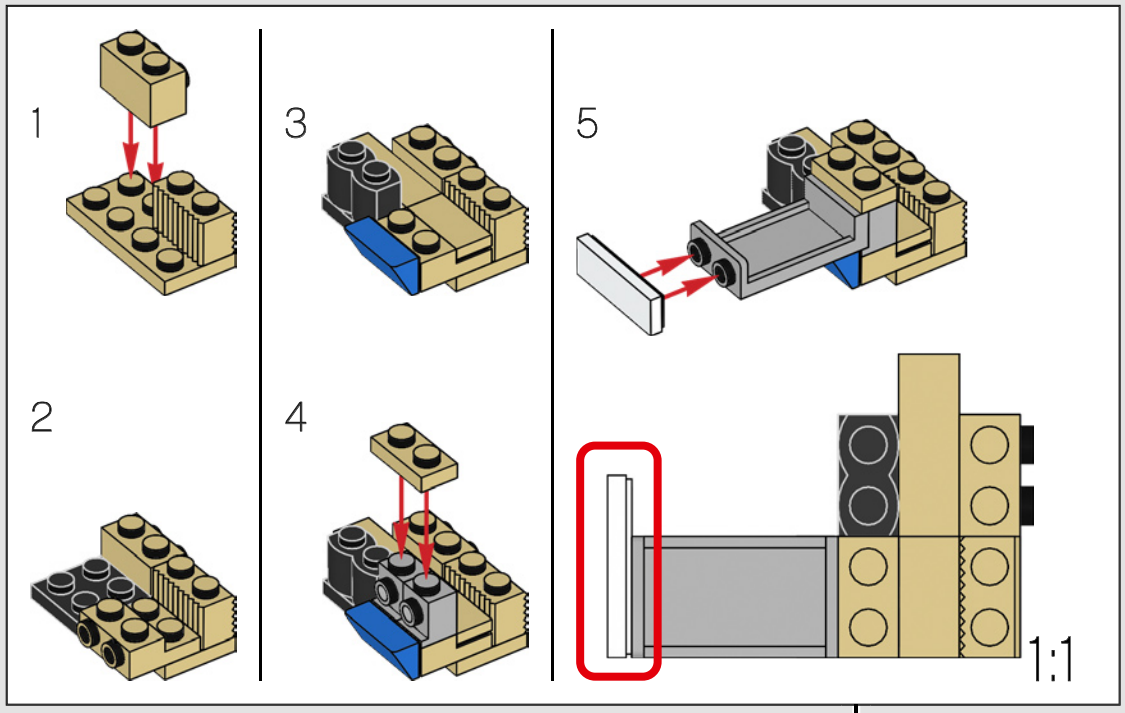

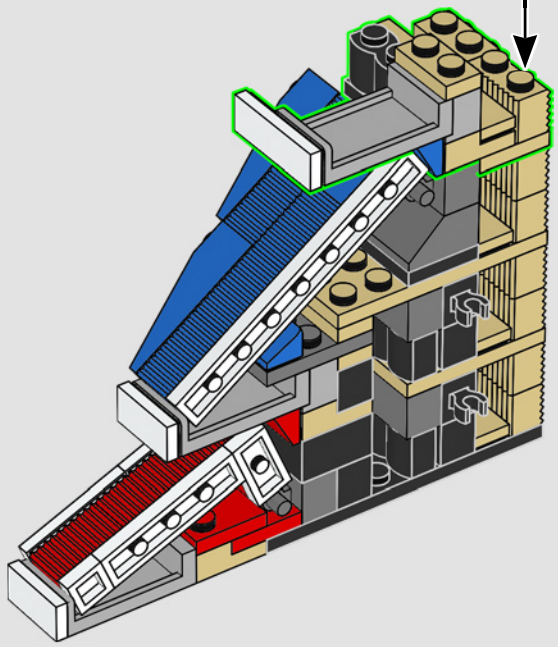

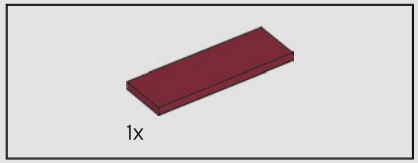

207

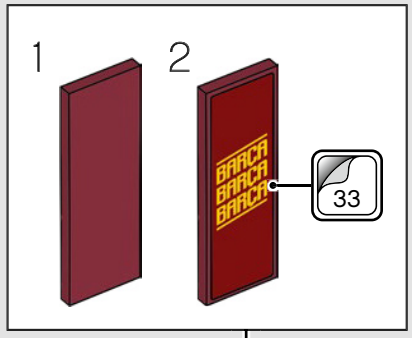

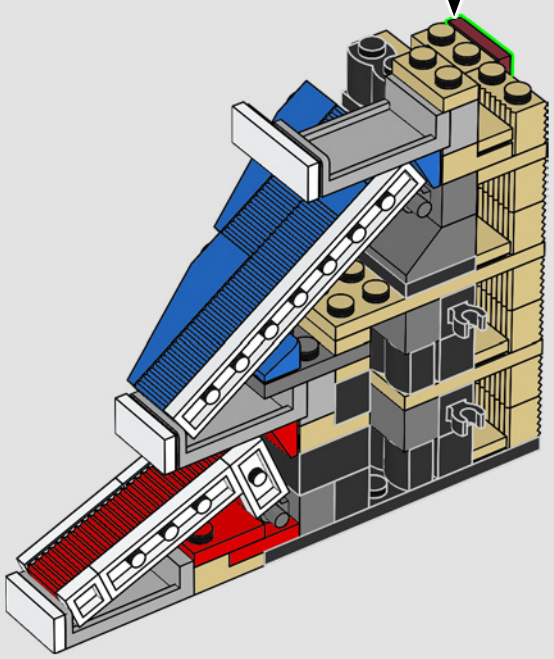

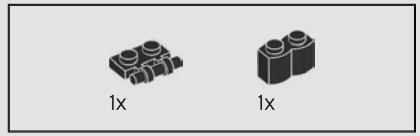

208

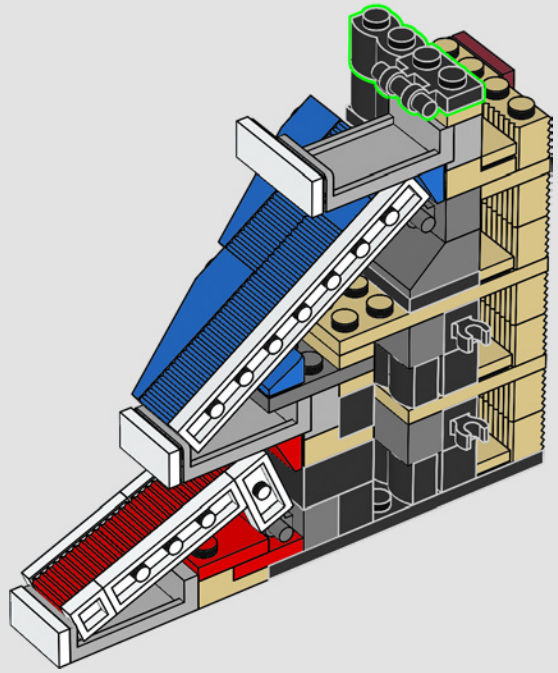

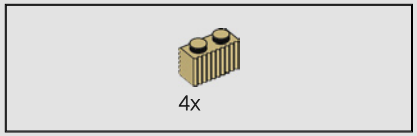

209

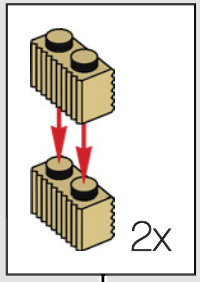

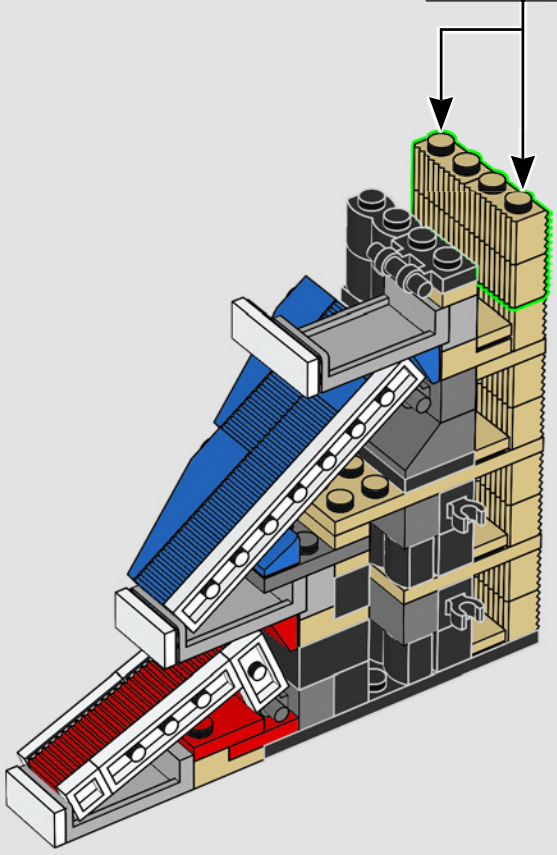

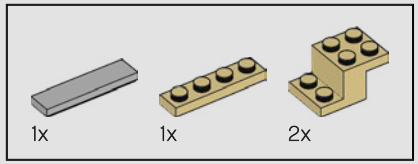

210

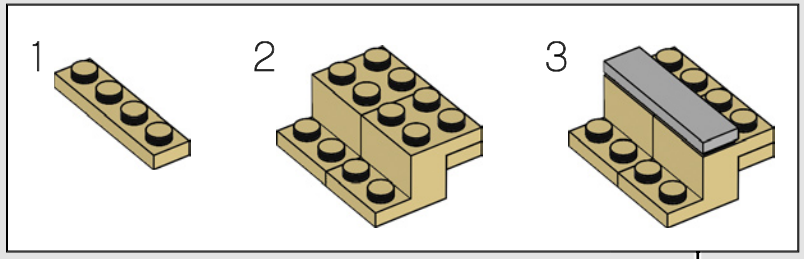

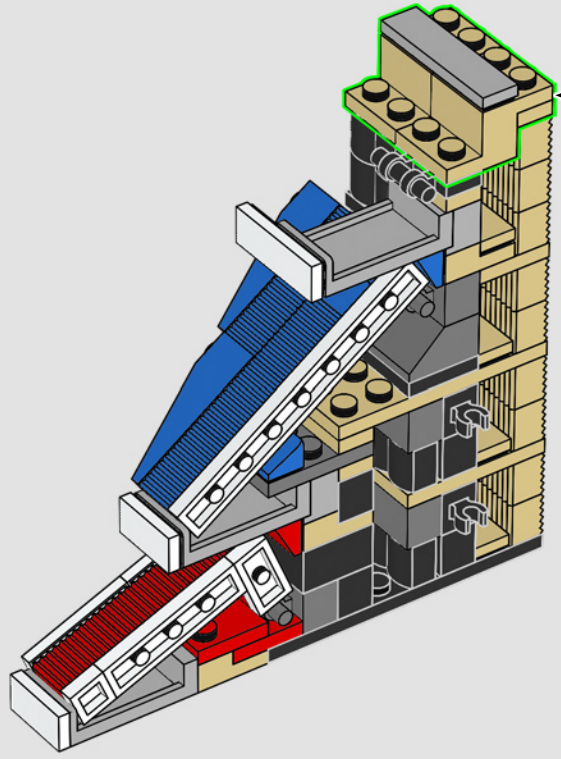

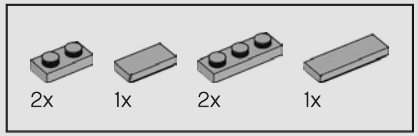

211

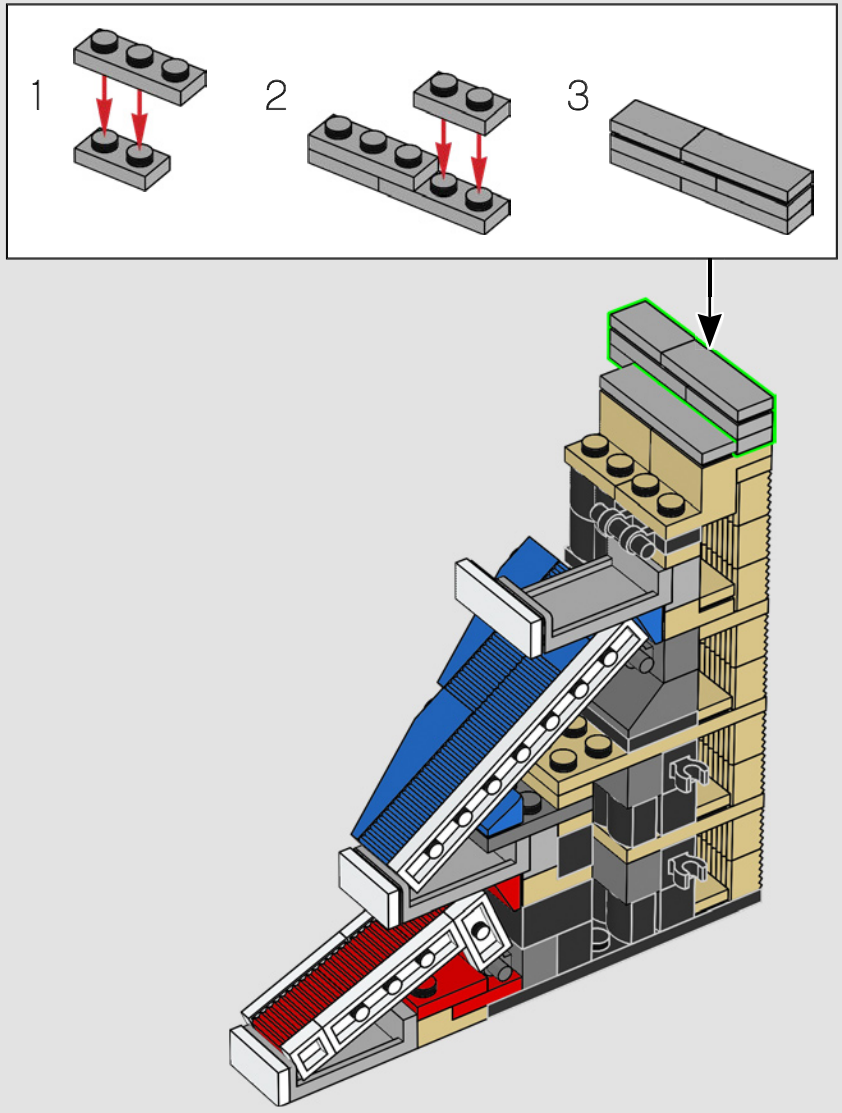

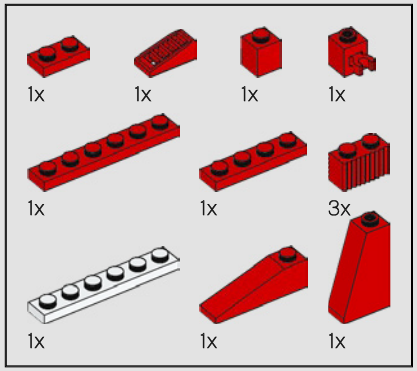

212

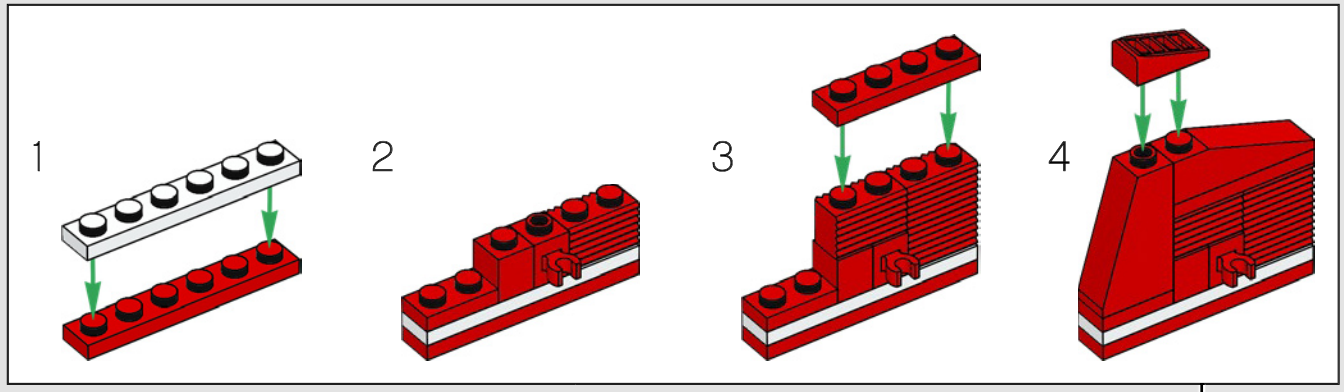

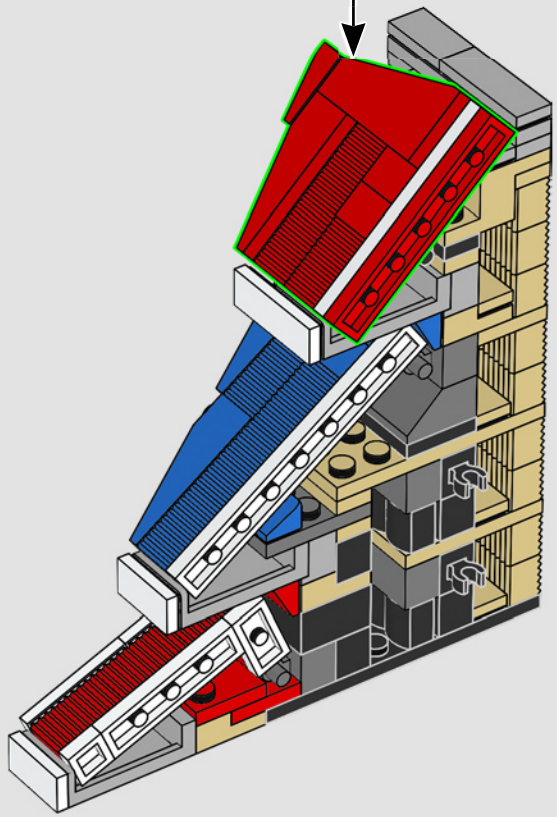

213

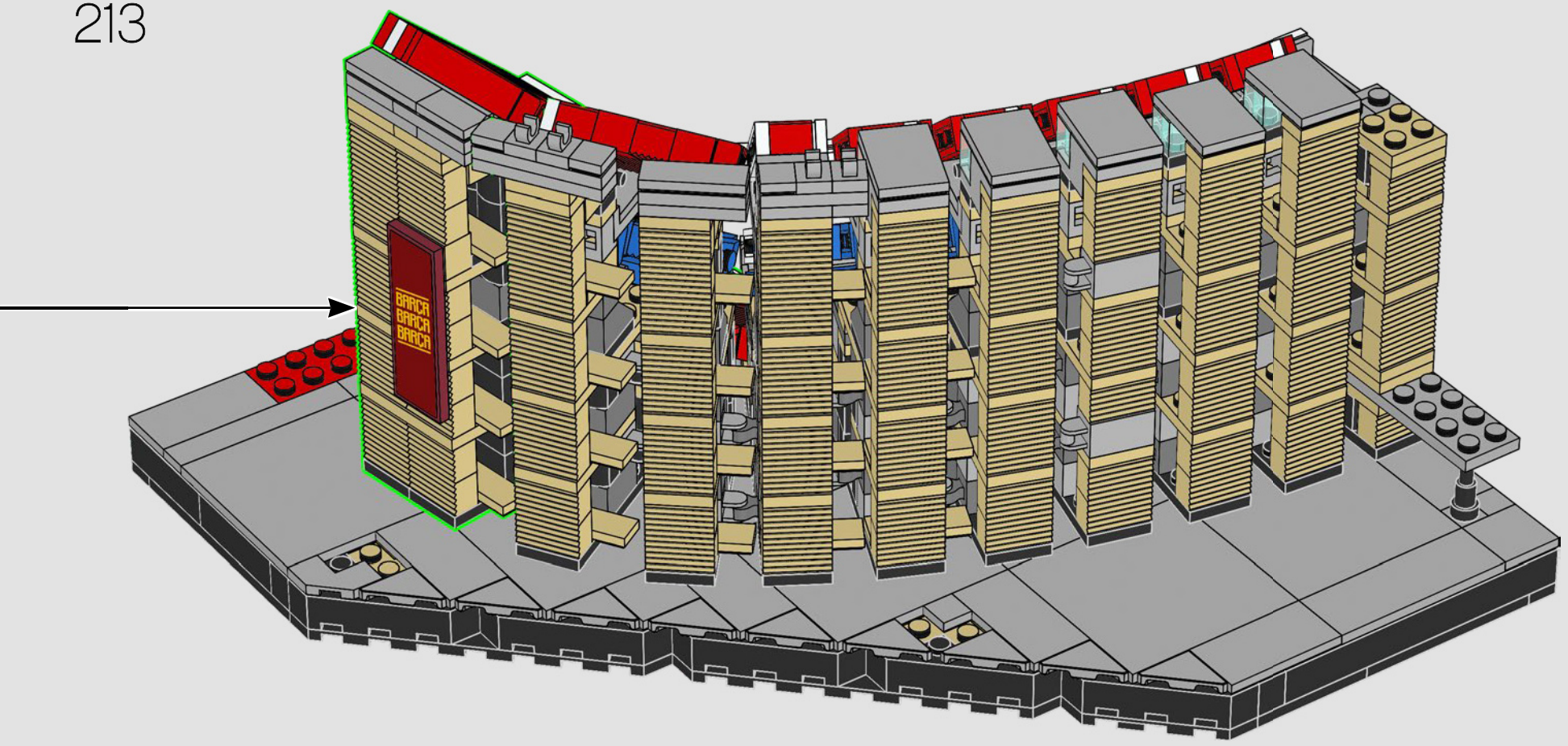

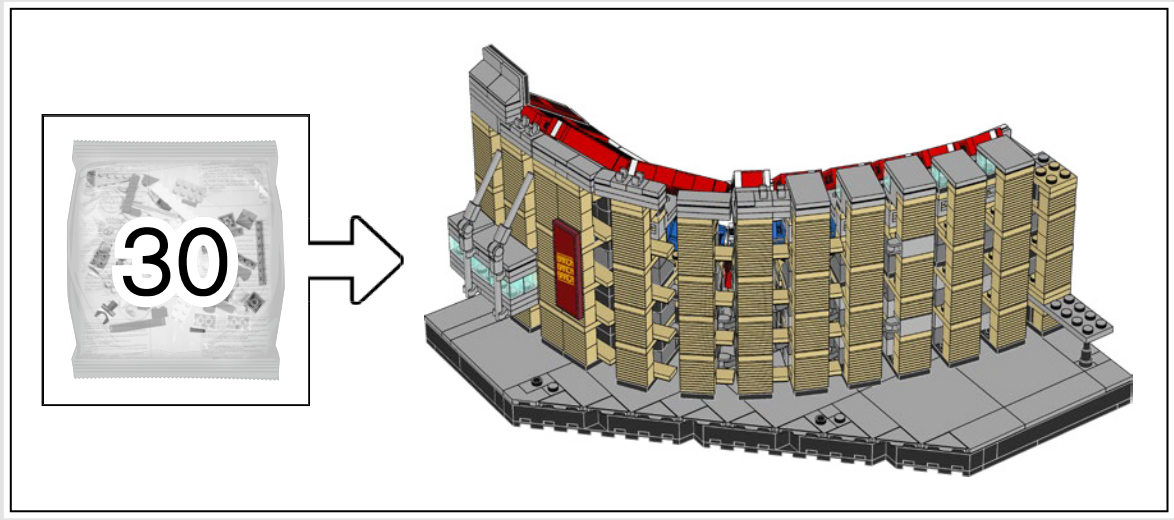

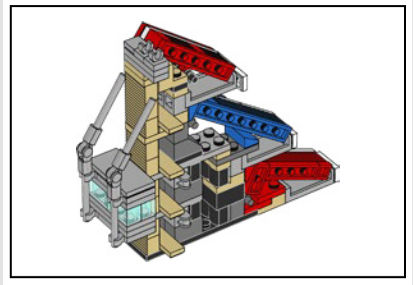

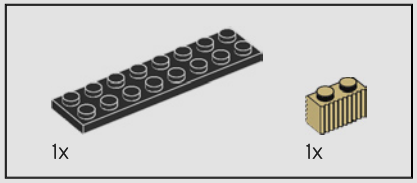

214

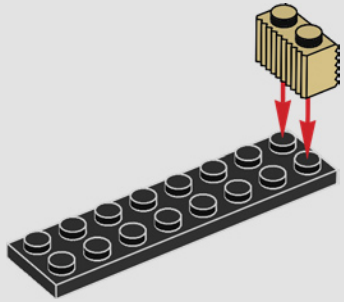

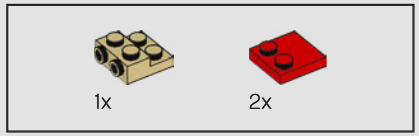

215

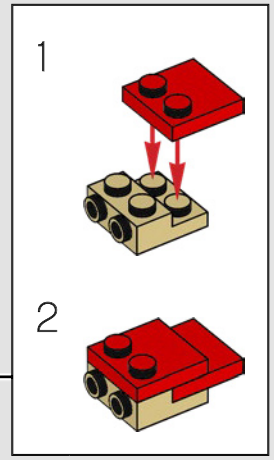

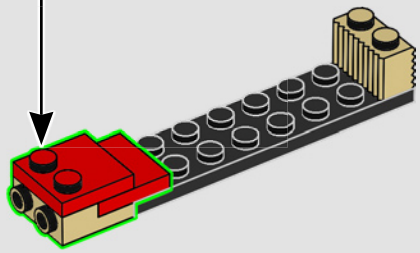

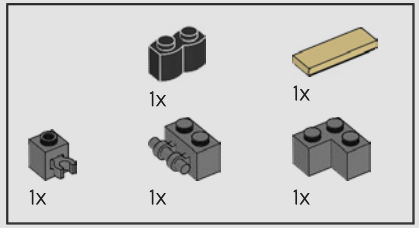

216

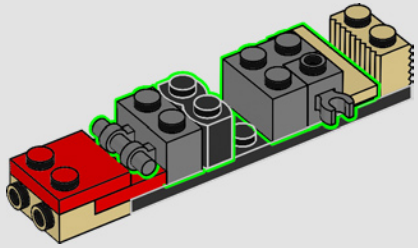

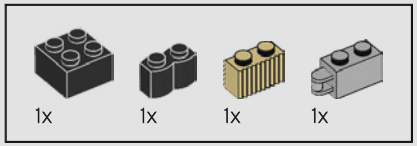

217

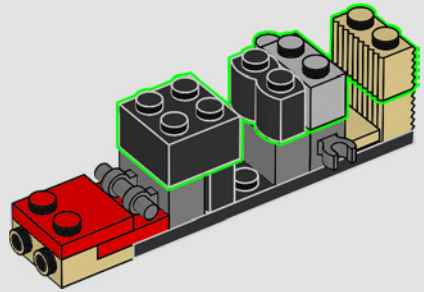

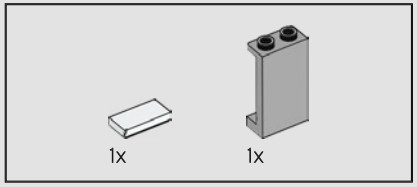

218

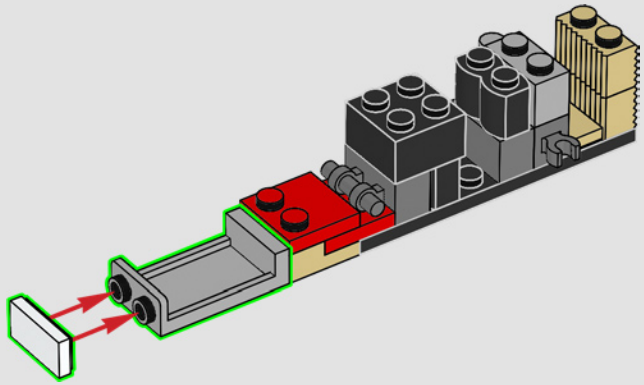

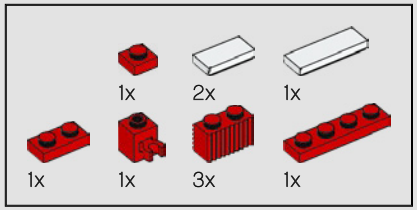

219

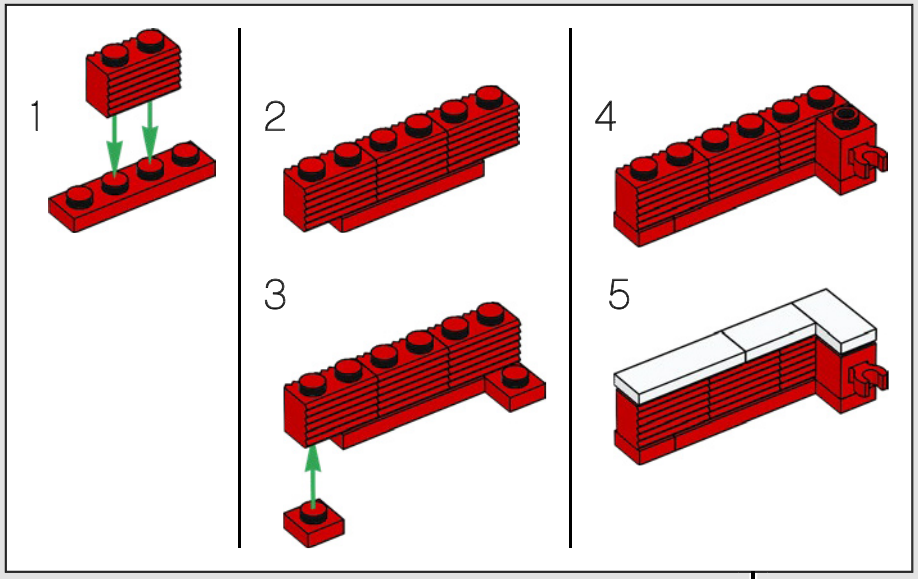

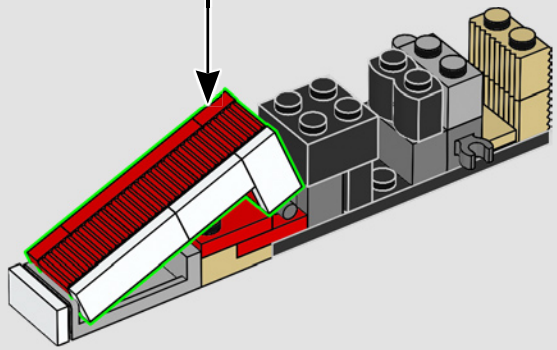

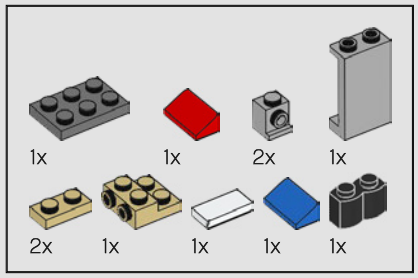

220

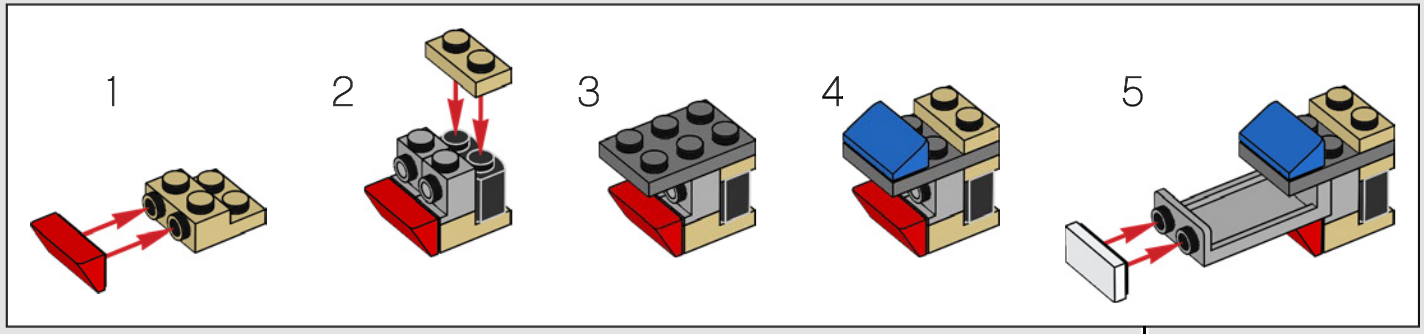

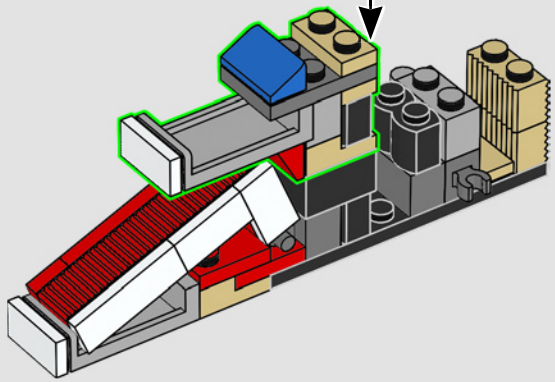

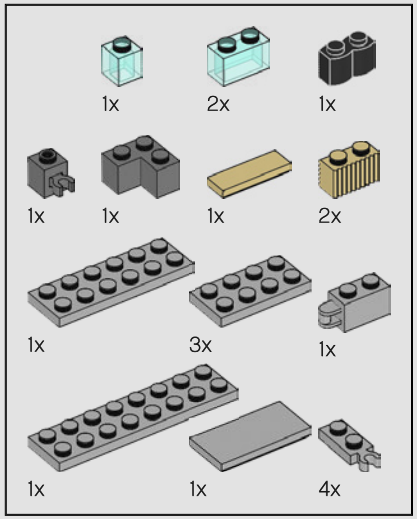

221

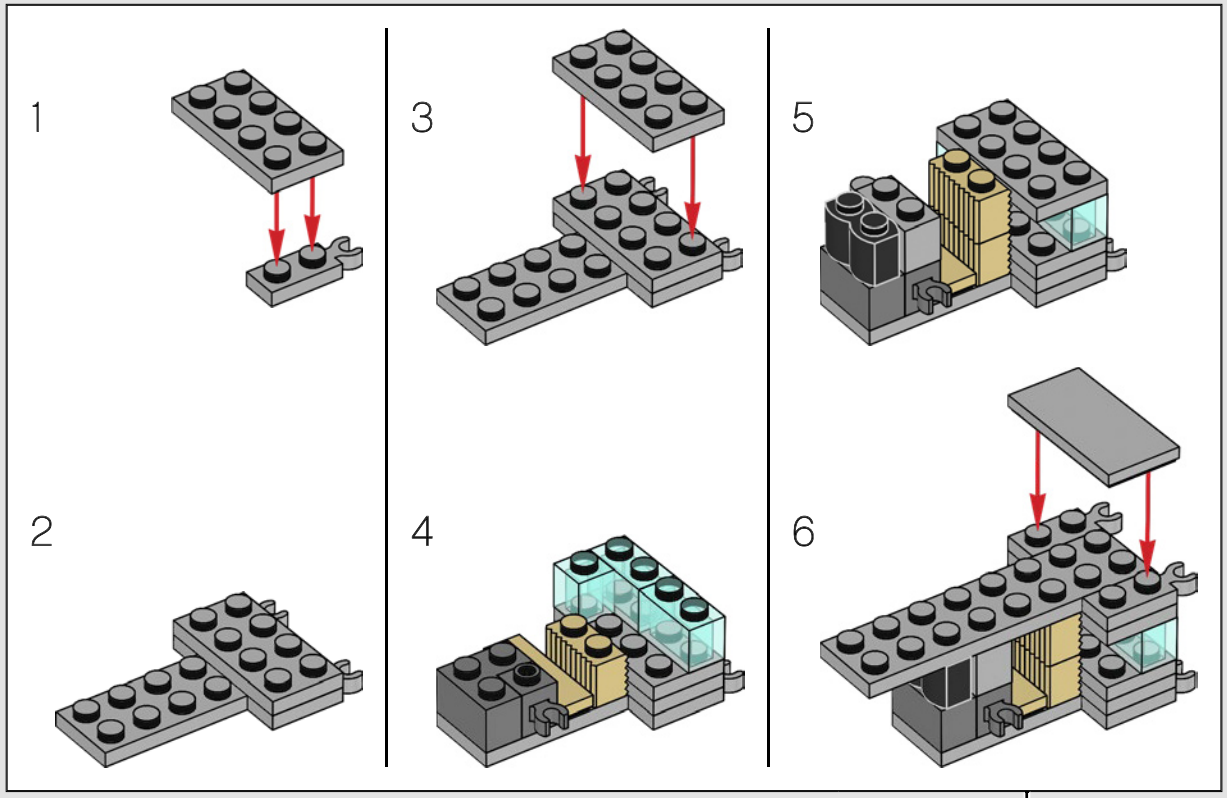

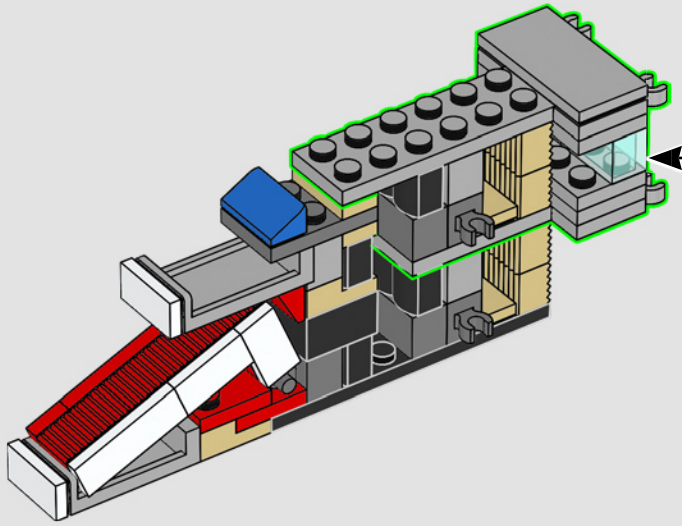

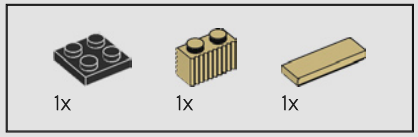

222

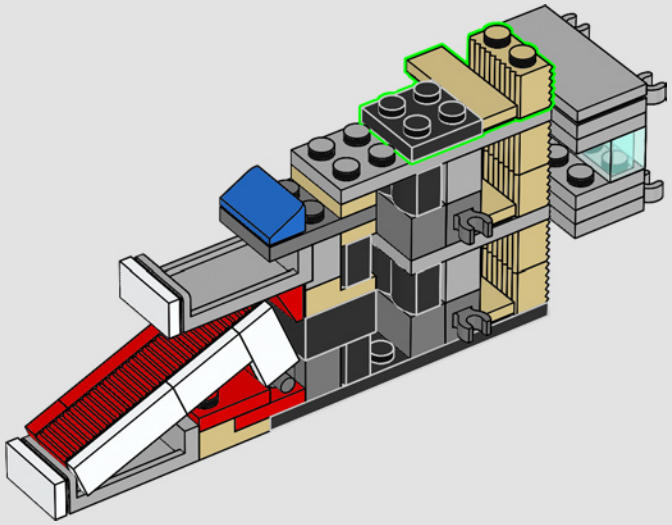

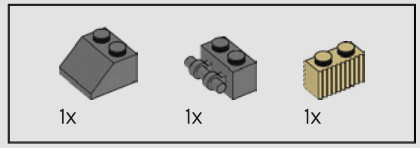

223

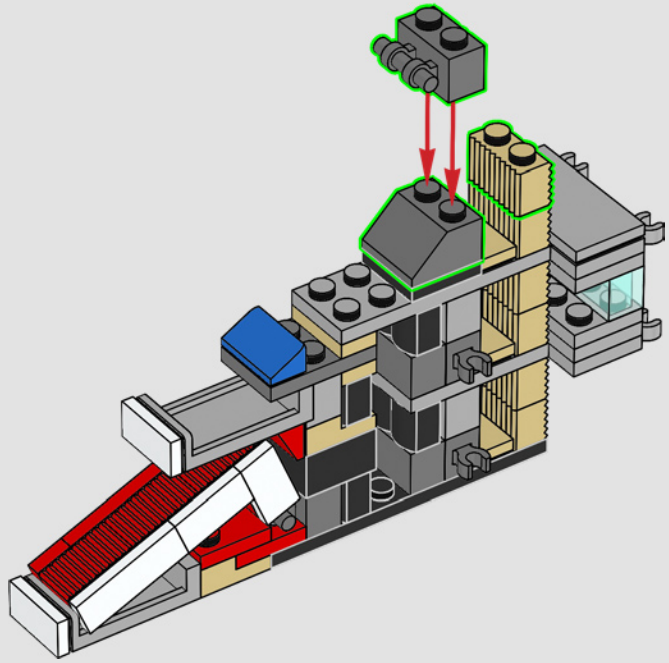

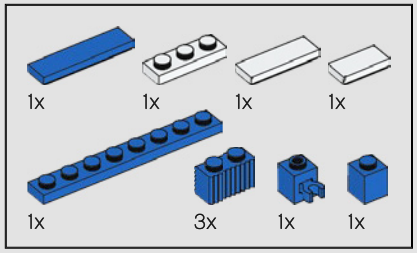

224

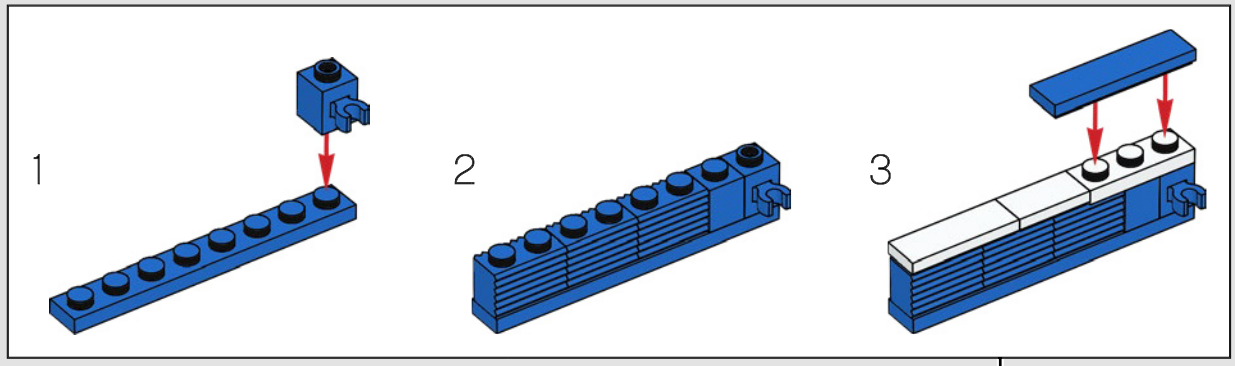

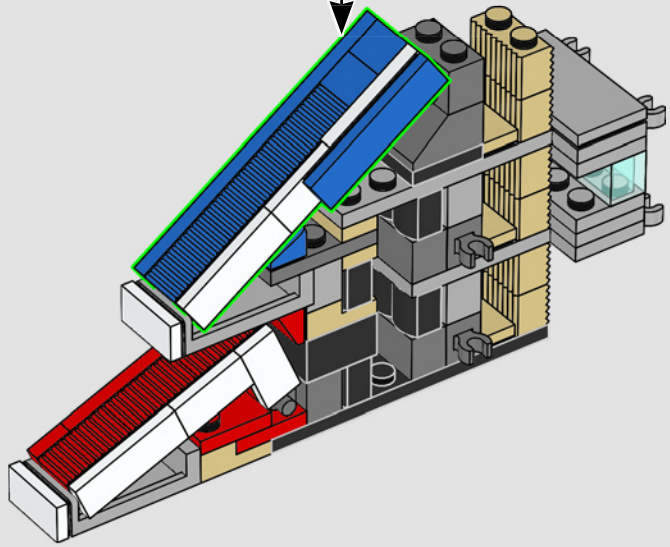

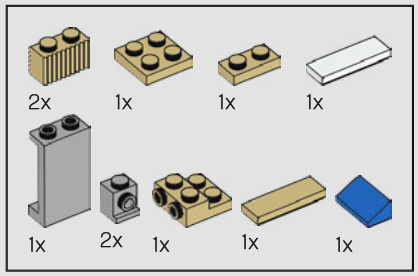

225

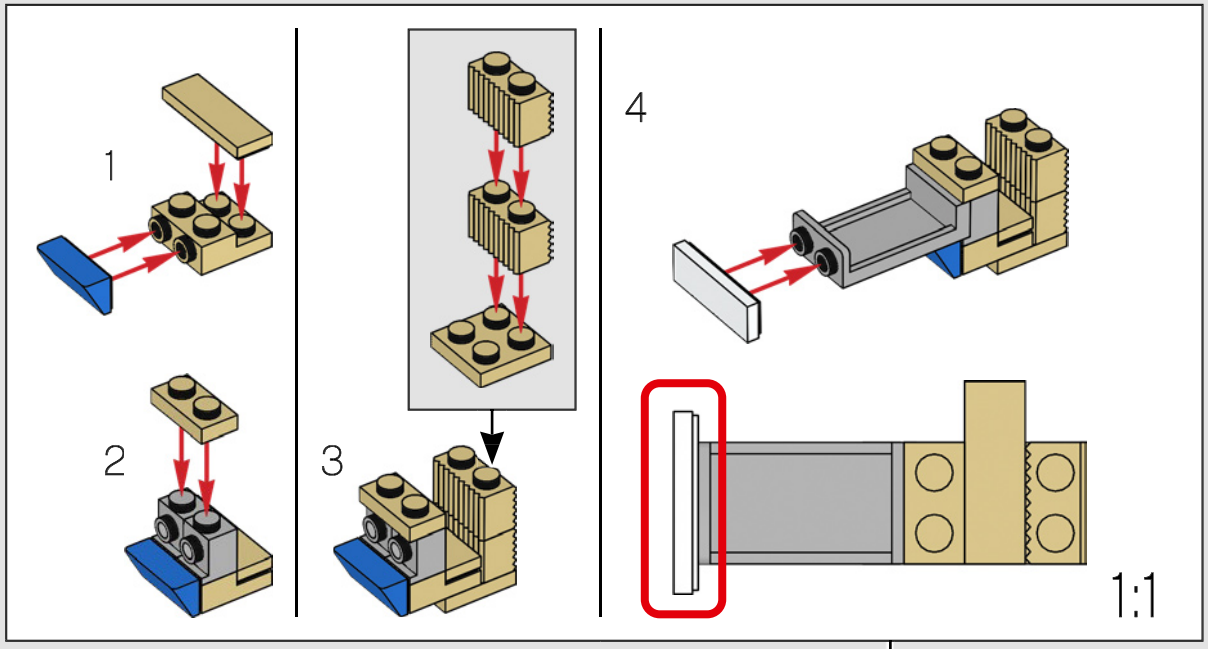

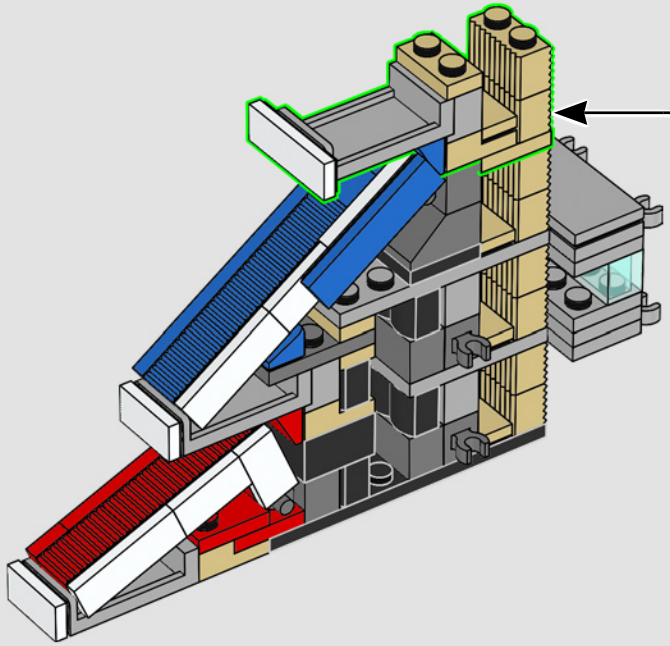

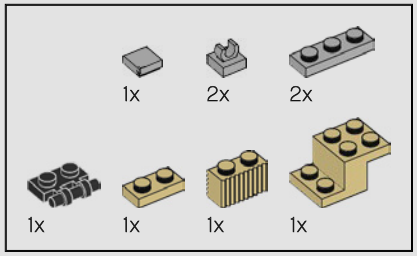

226

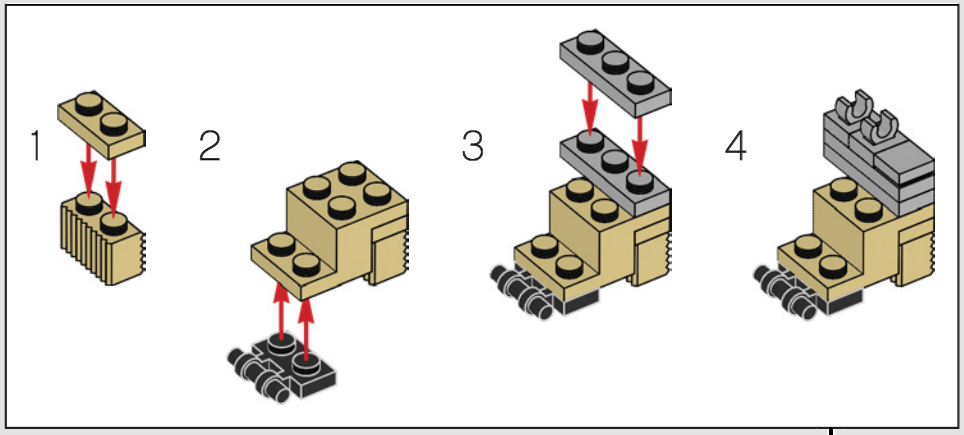

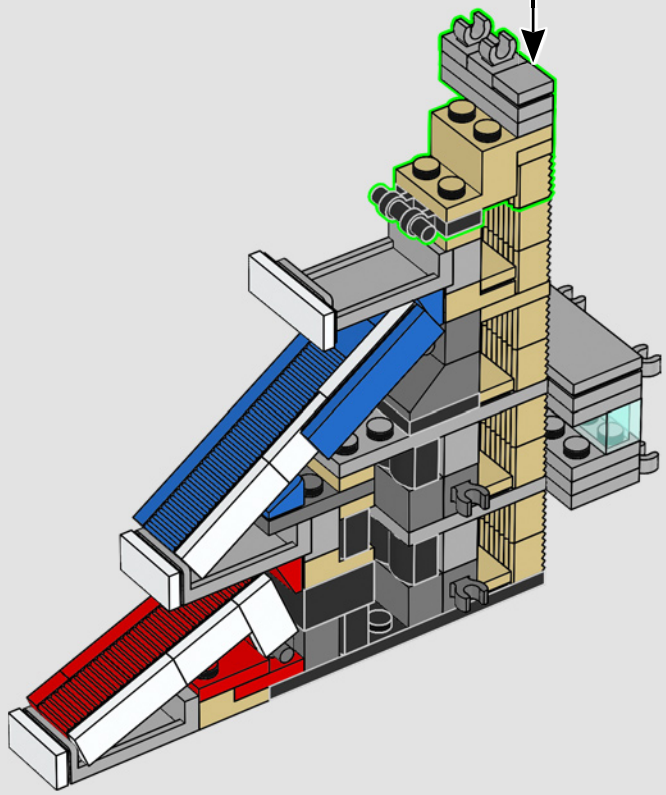

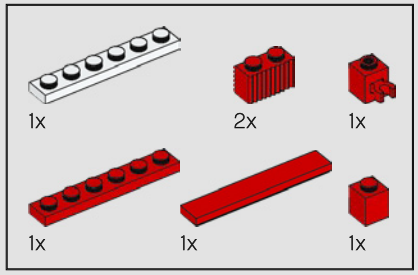

227

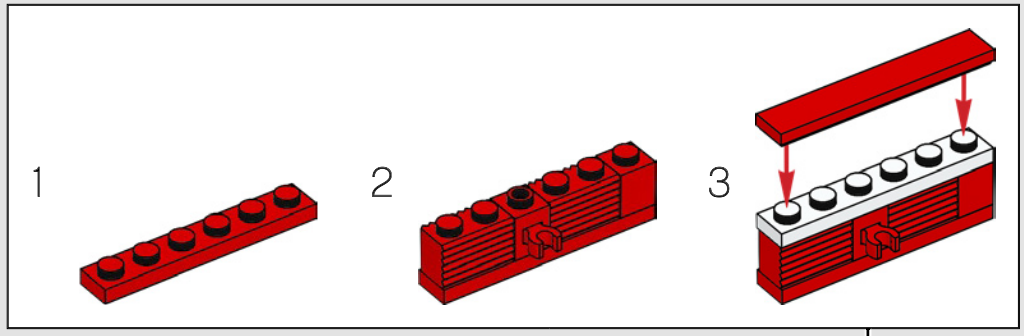

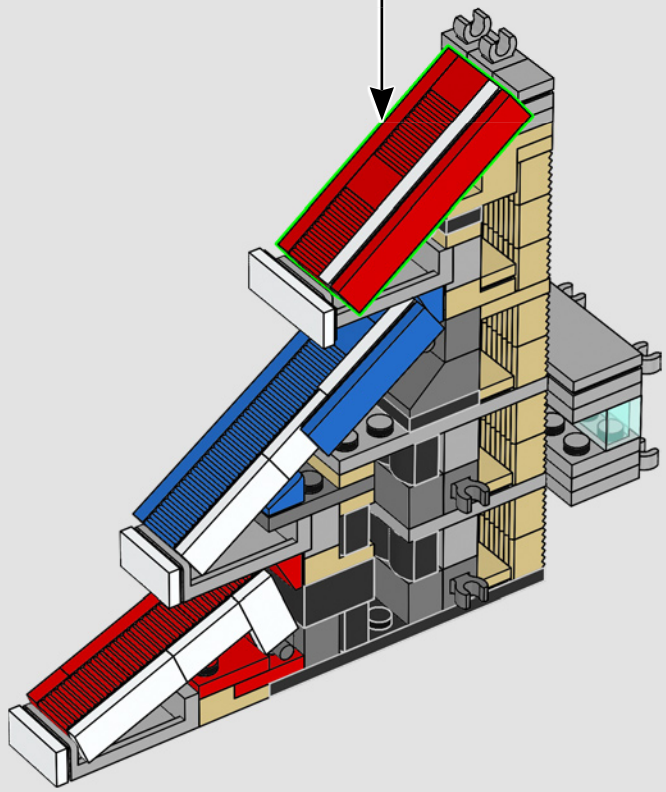

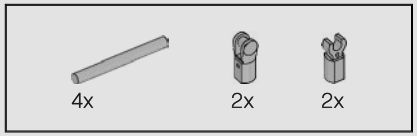

228

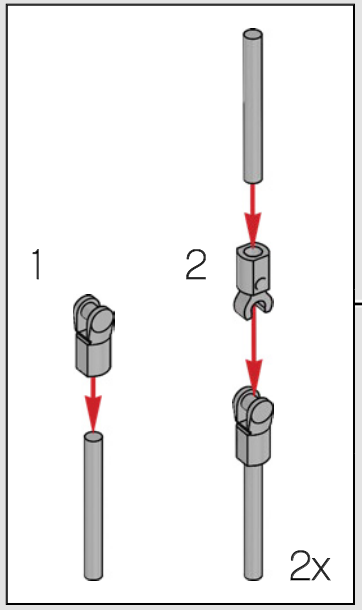

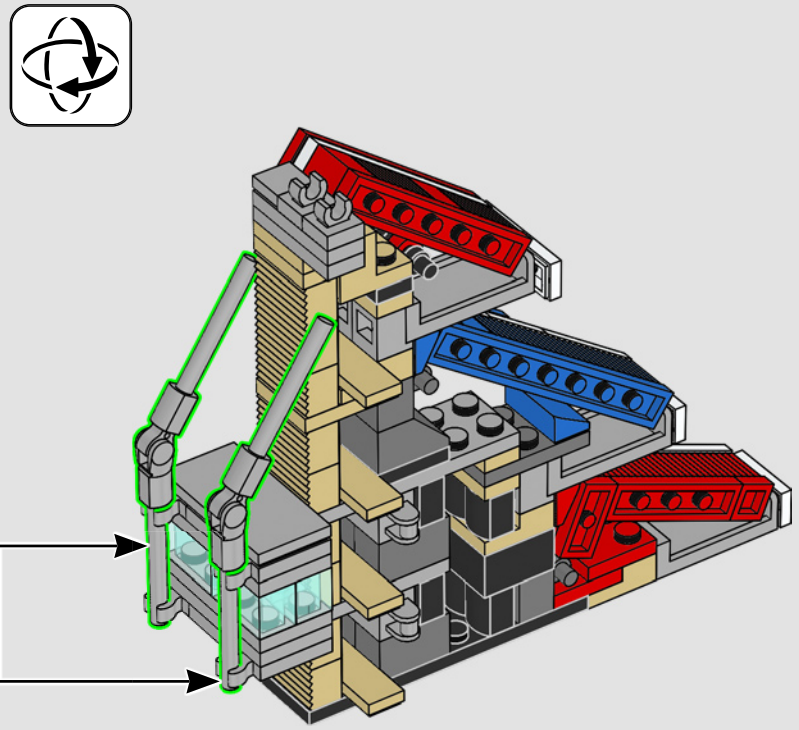

229

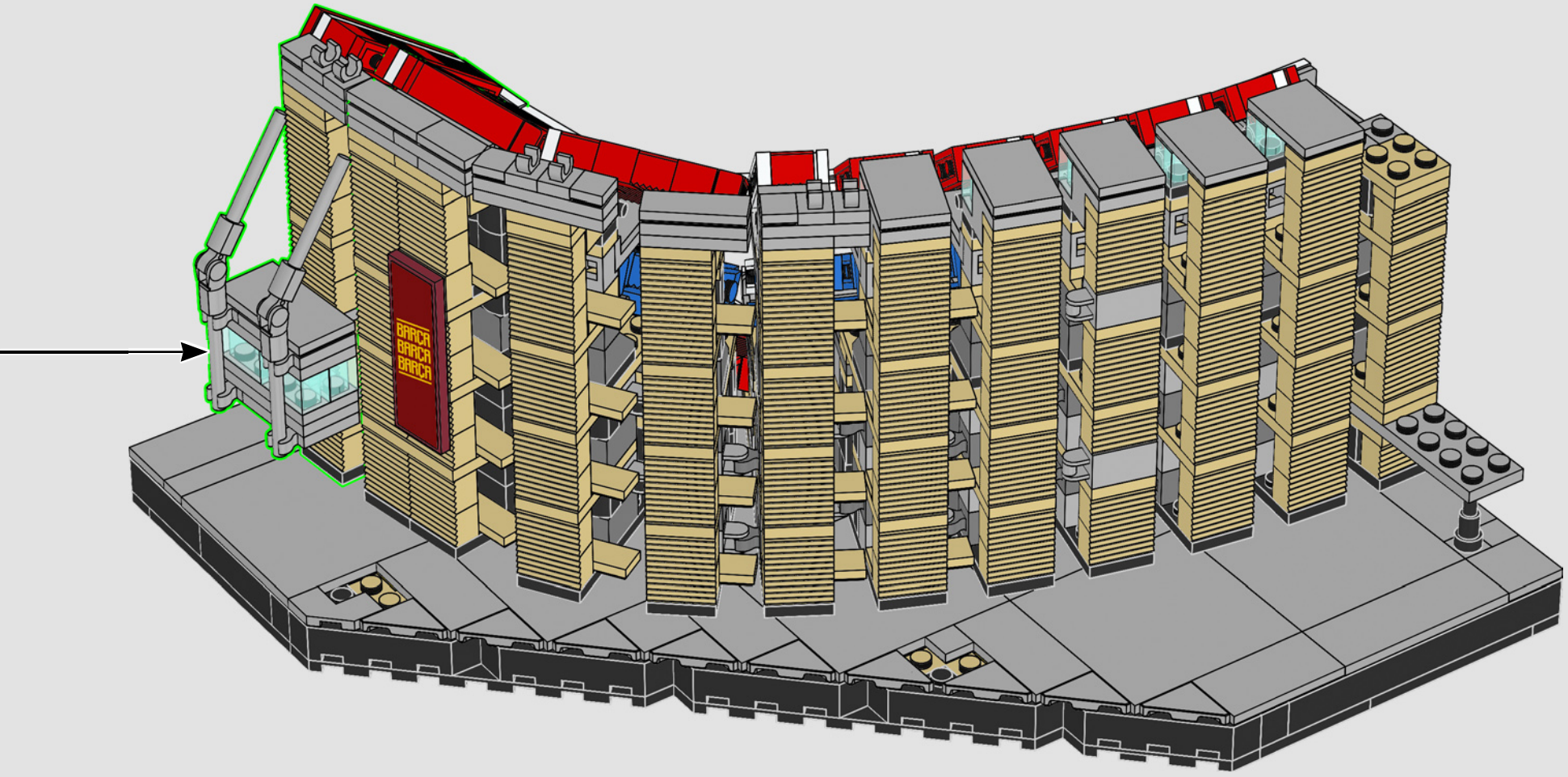

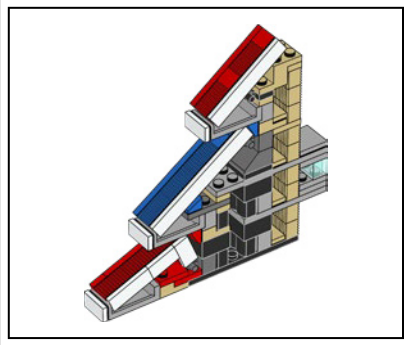

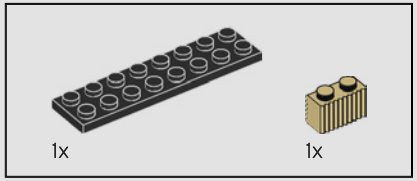

230

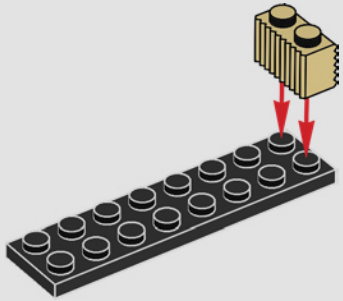

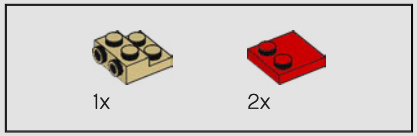

231

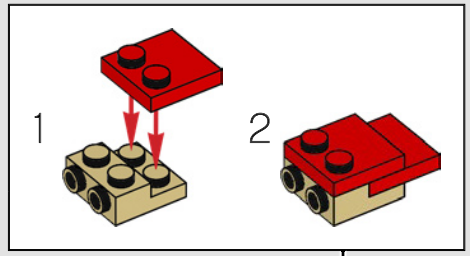

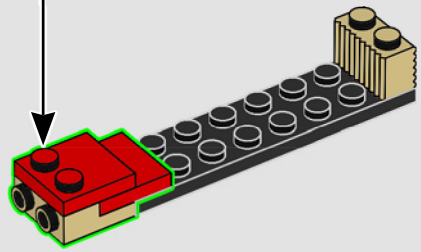

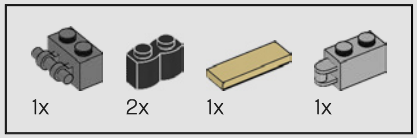

232

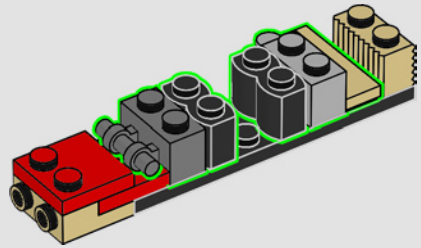

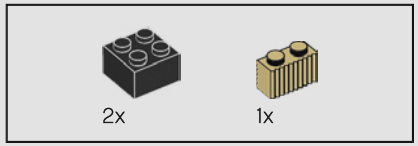

233

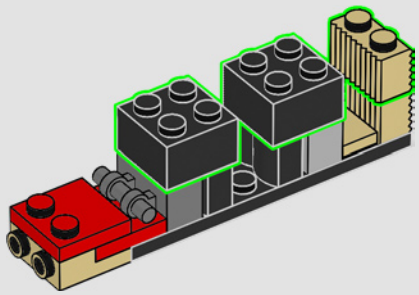

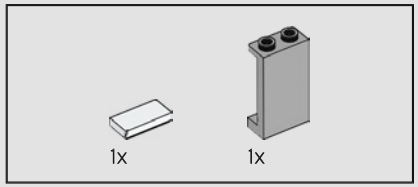

234

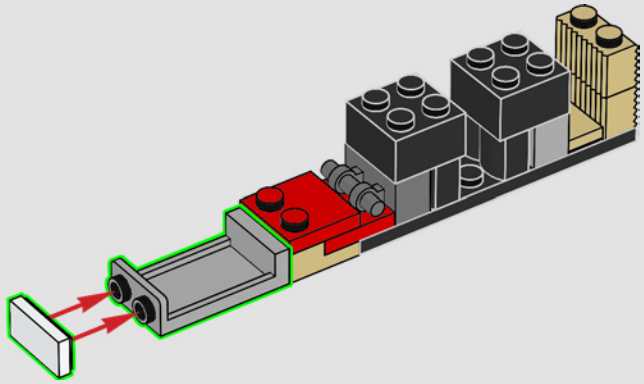

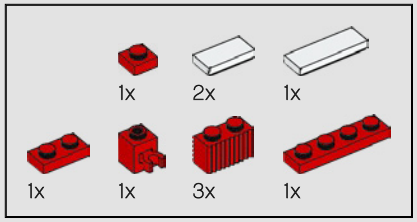

235

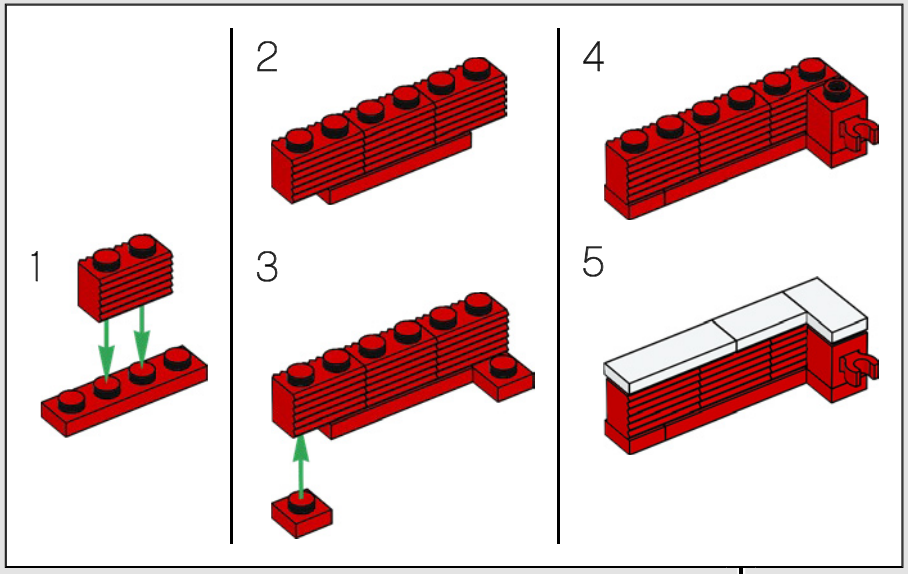

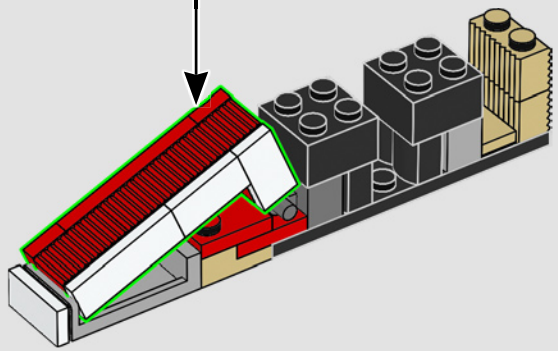

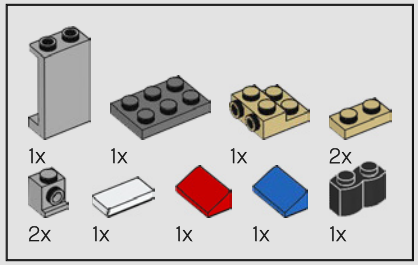

236

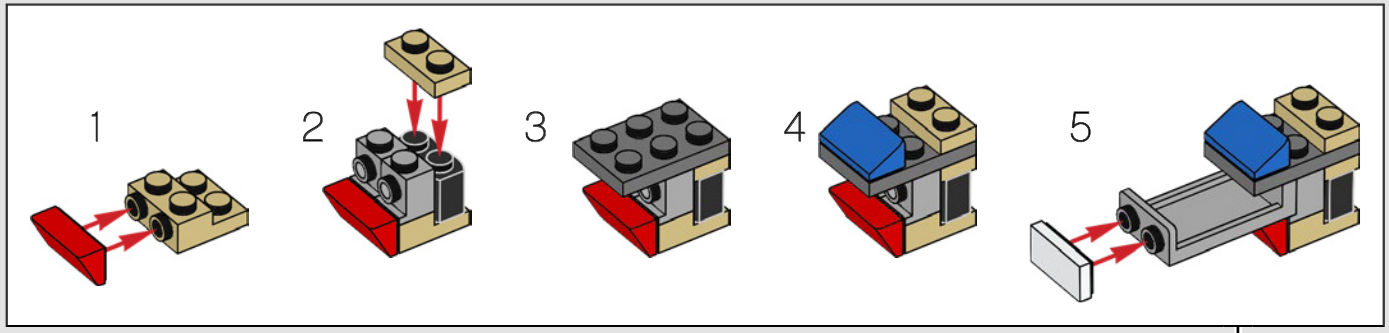

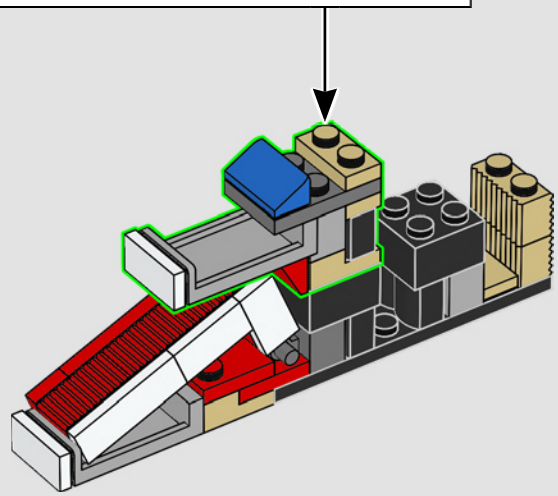

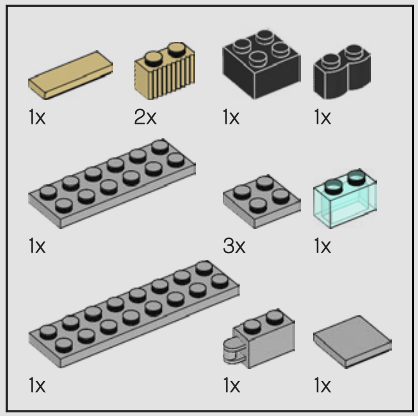

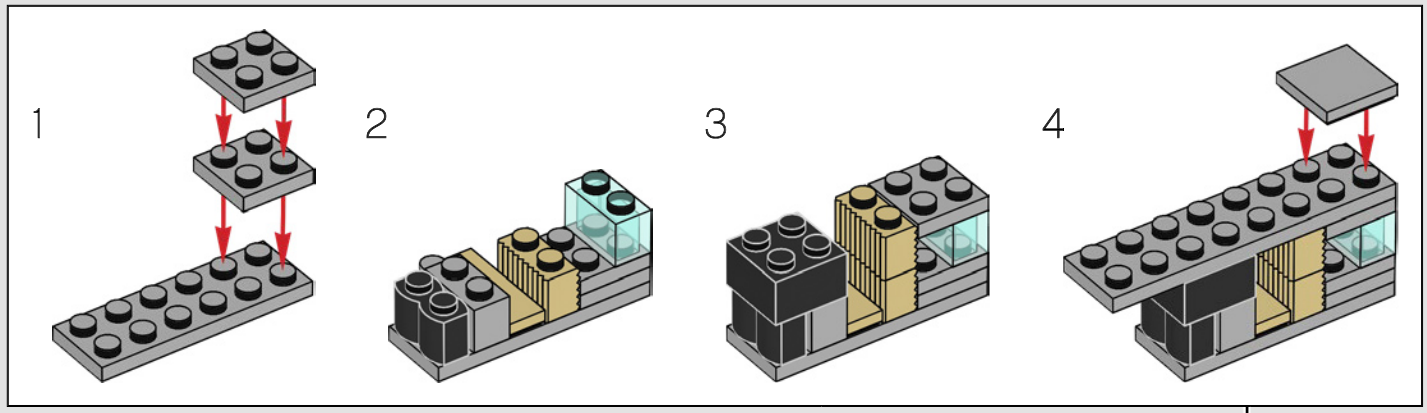

237

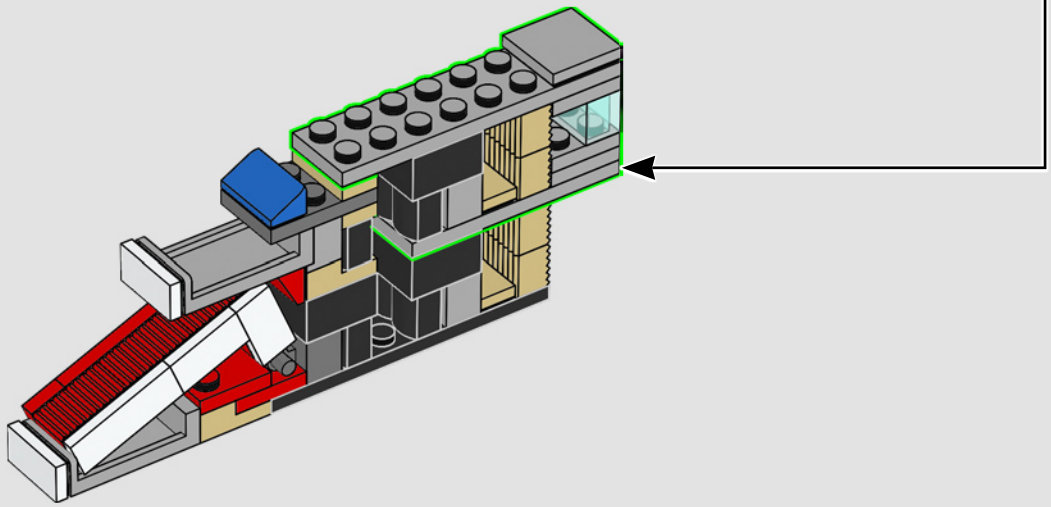

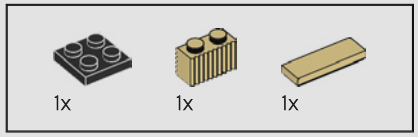

238

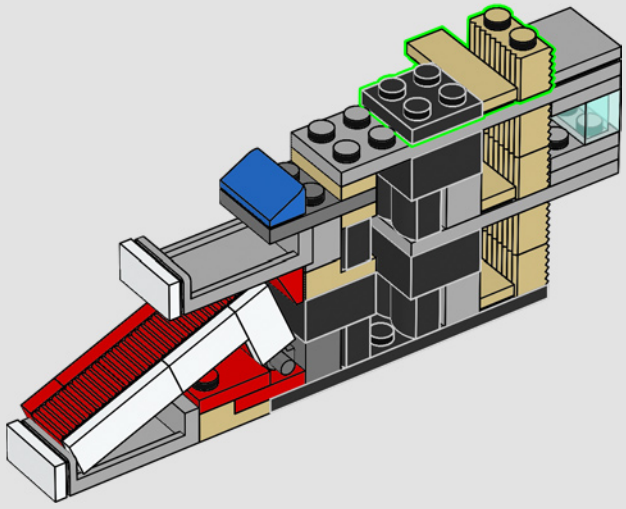

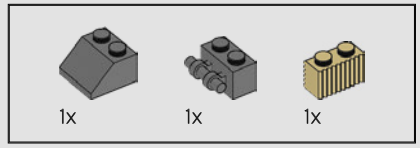

239

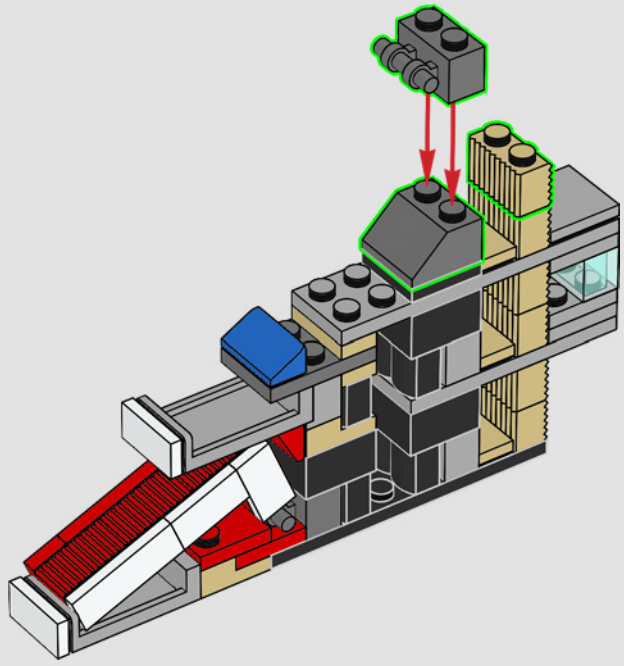

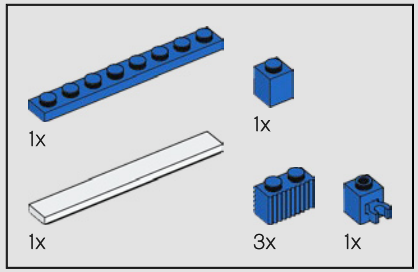

240

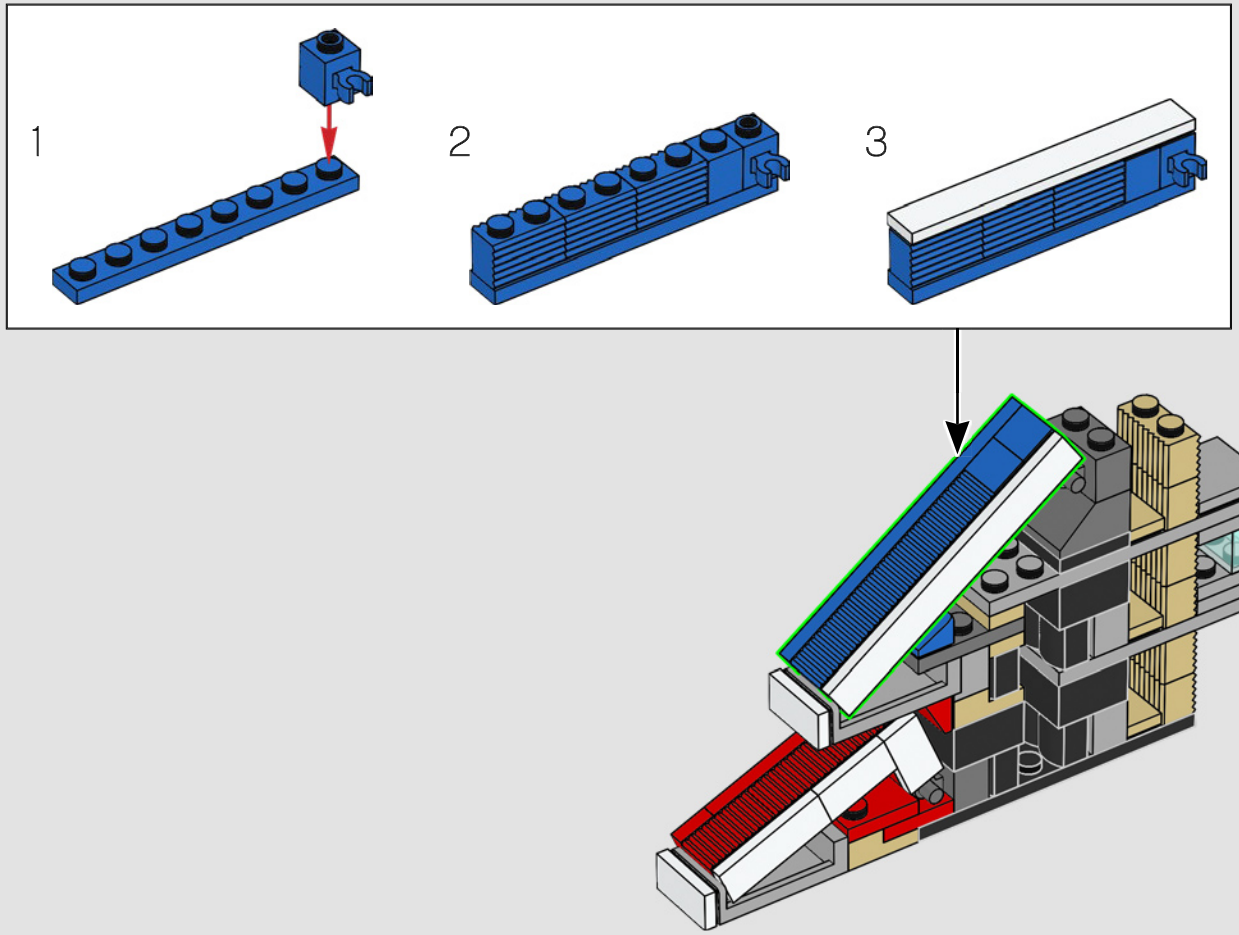

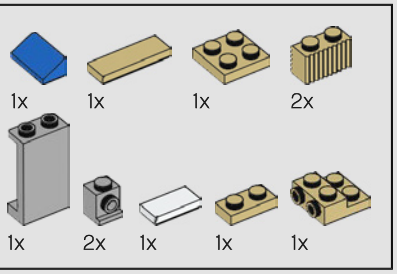

241

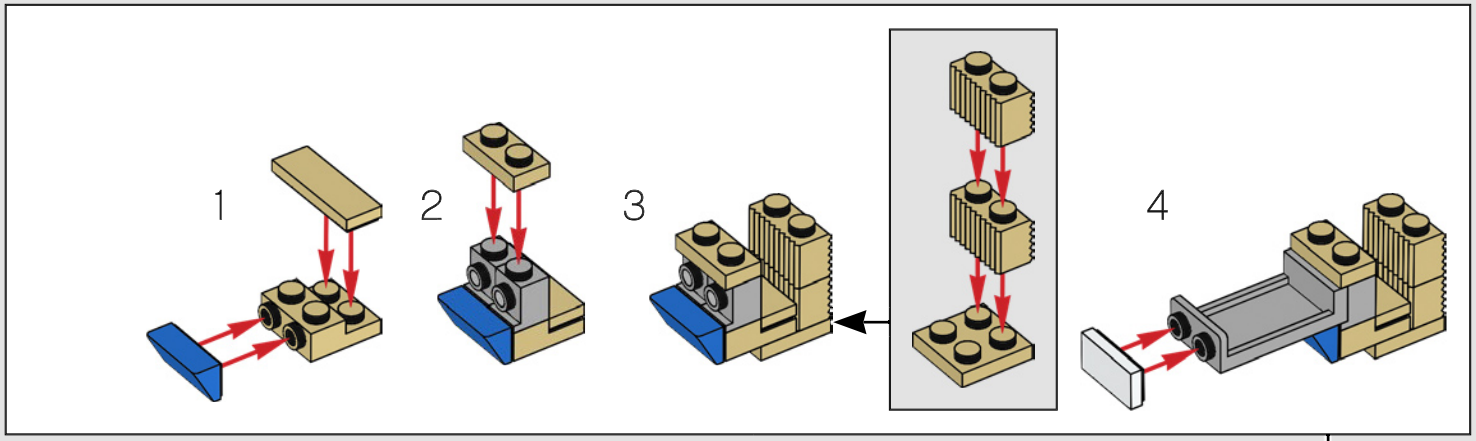

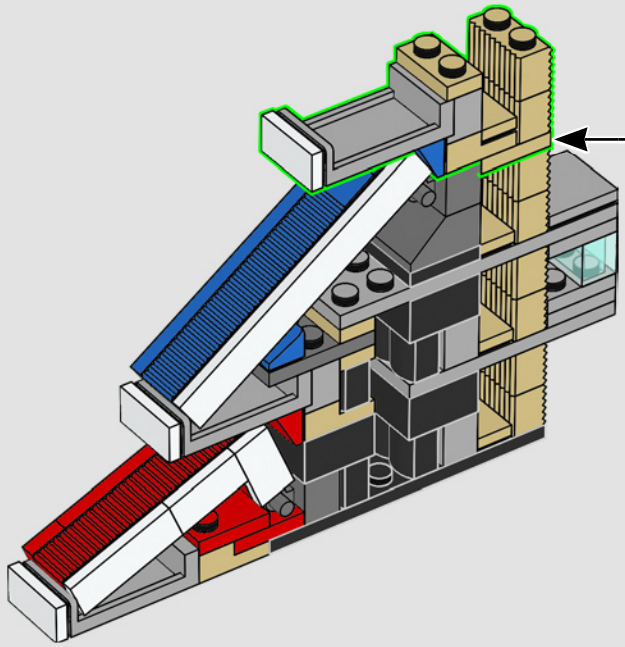

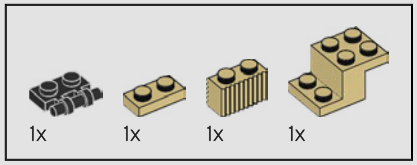

242

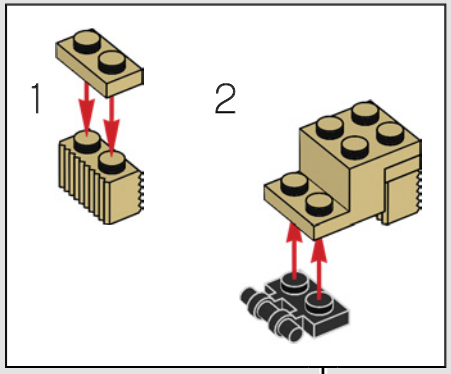

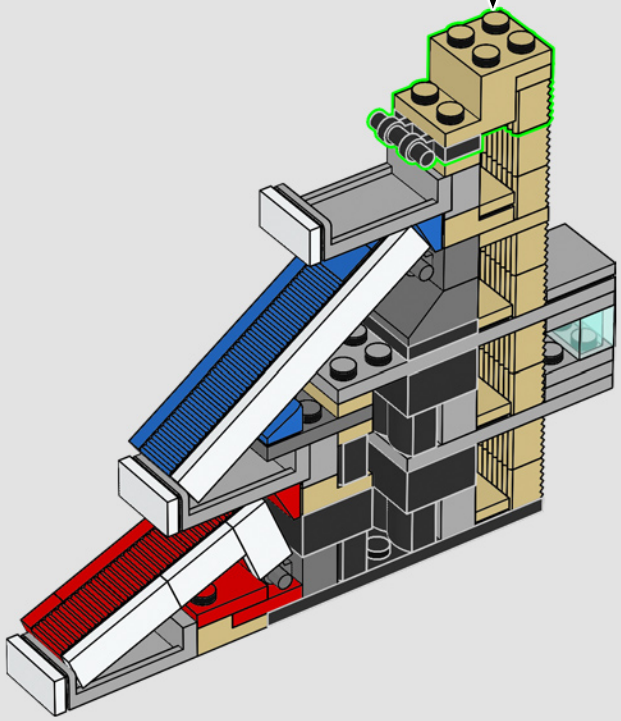

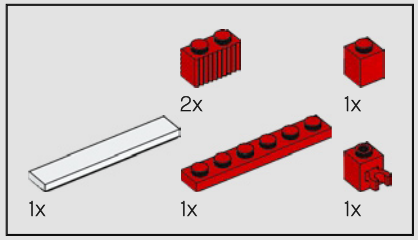

243

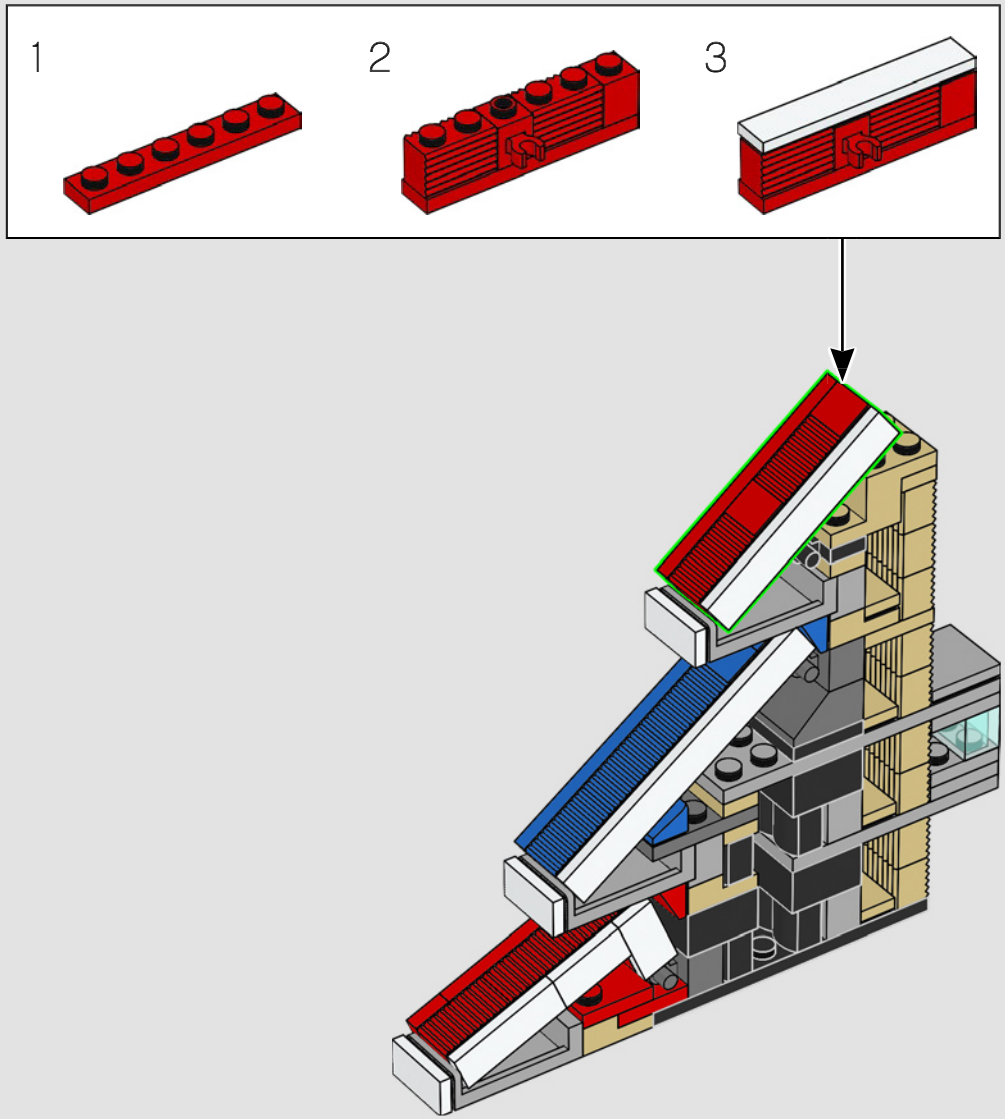

244

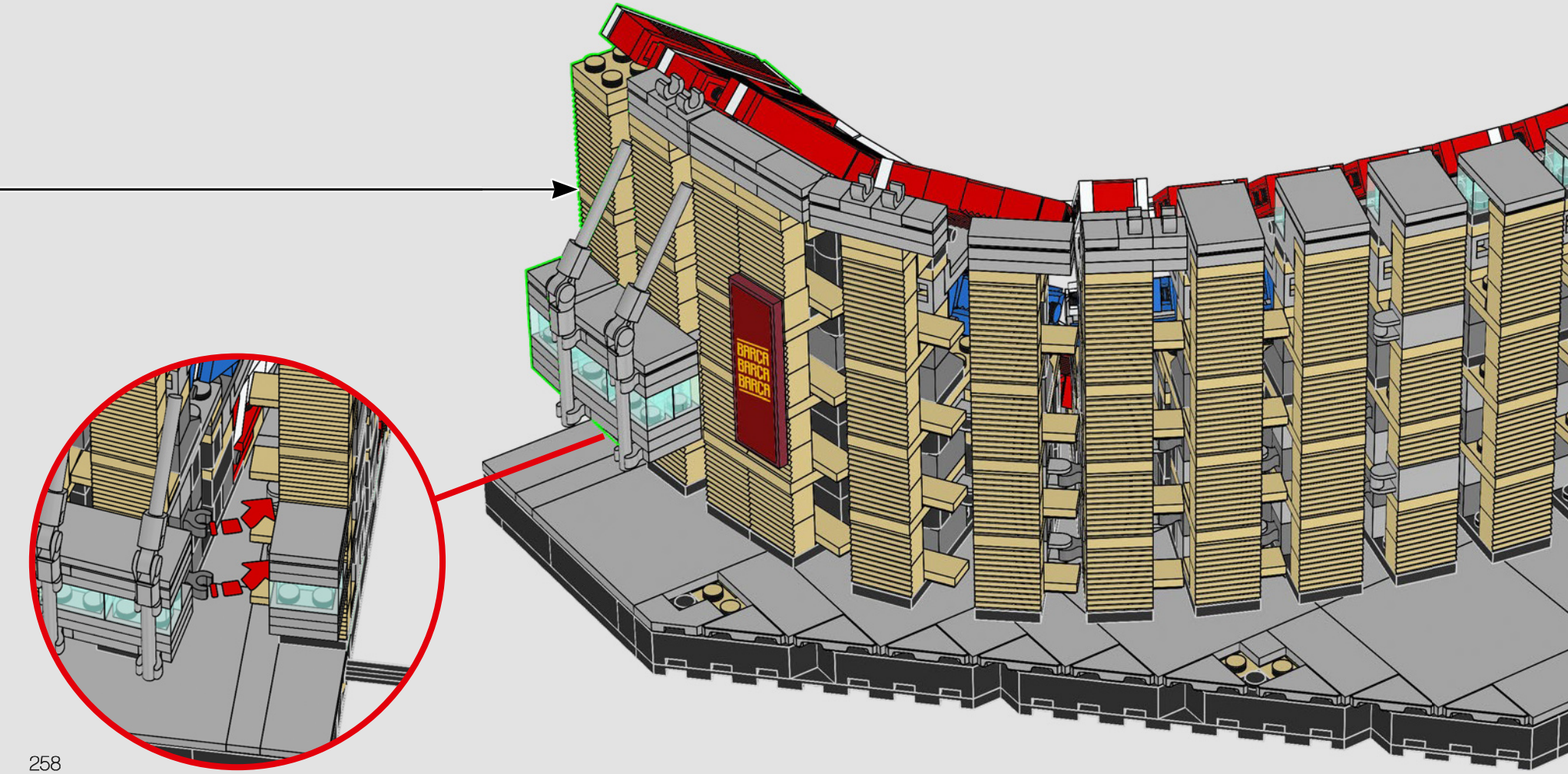

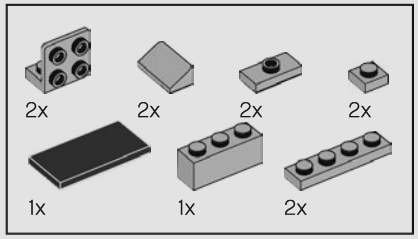
2x
2x
2x
2x
1x
1x
2x

245

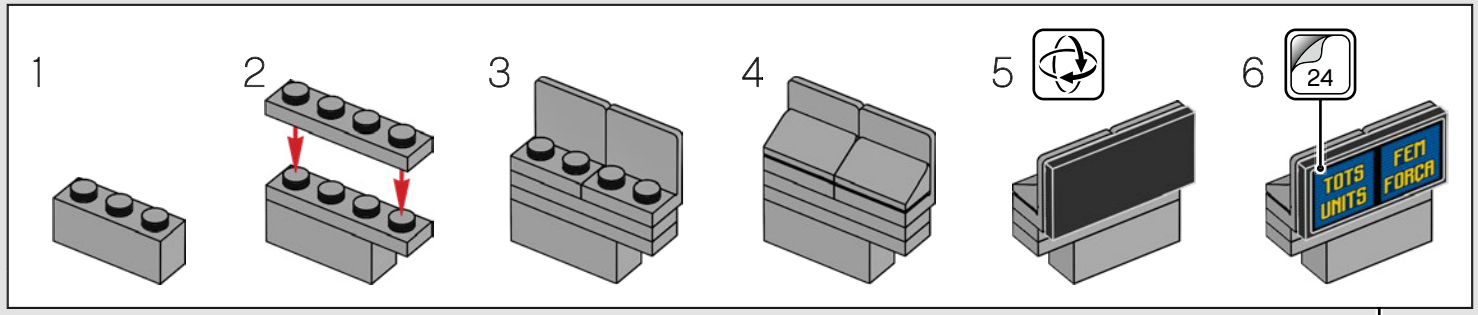
1
2
3
4
5
6
24
TOTS UNITS
FEM FORÇA

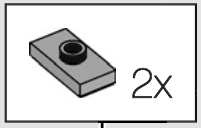
2x

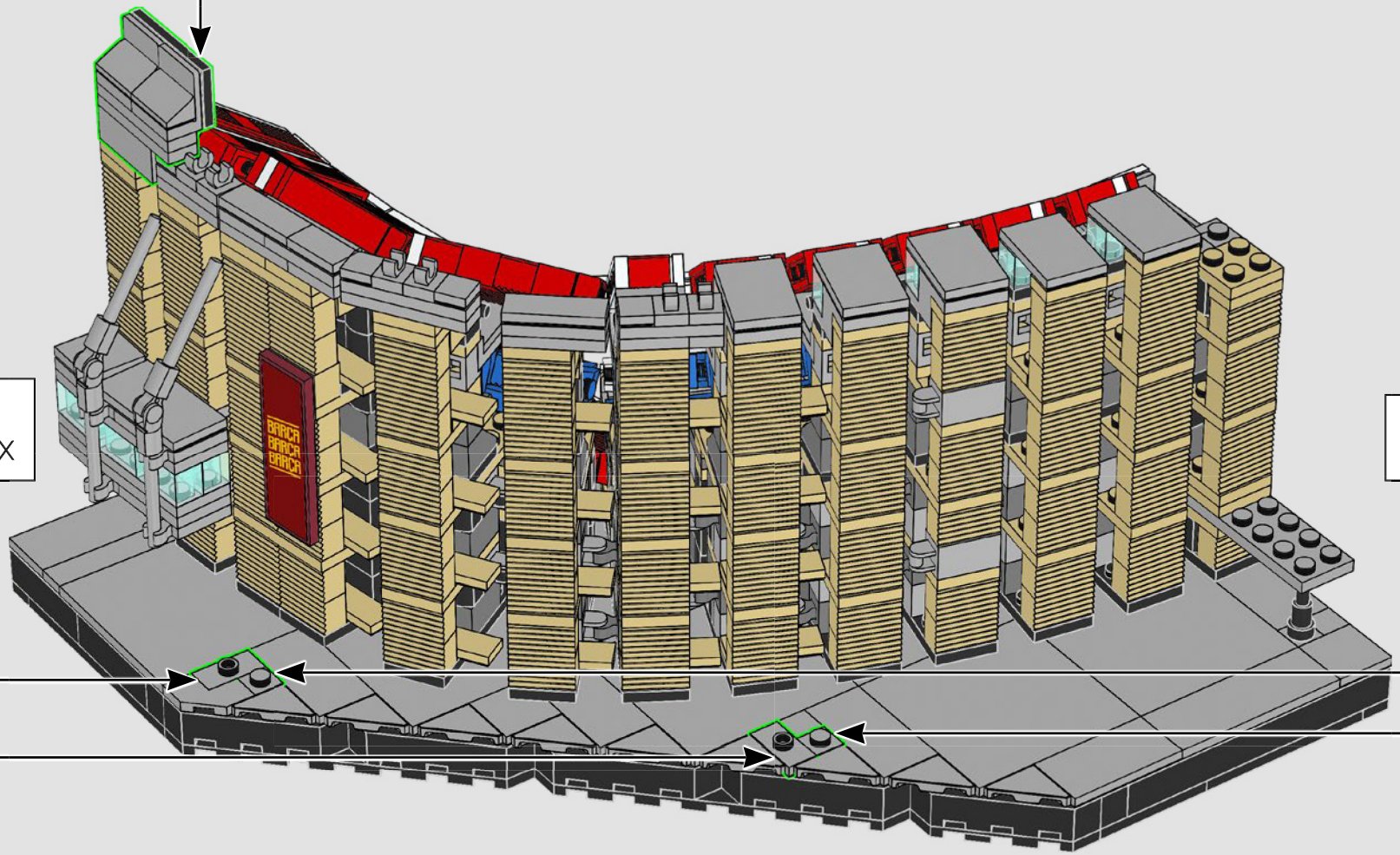
BARÇA
BARÇA
BARÇA

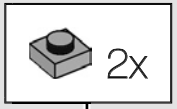
2x

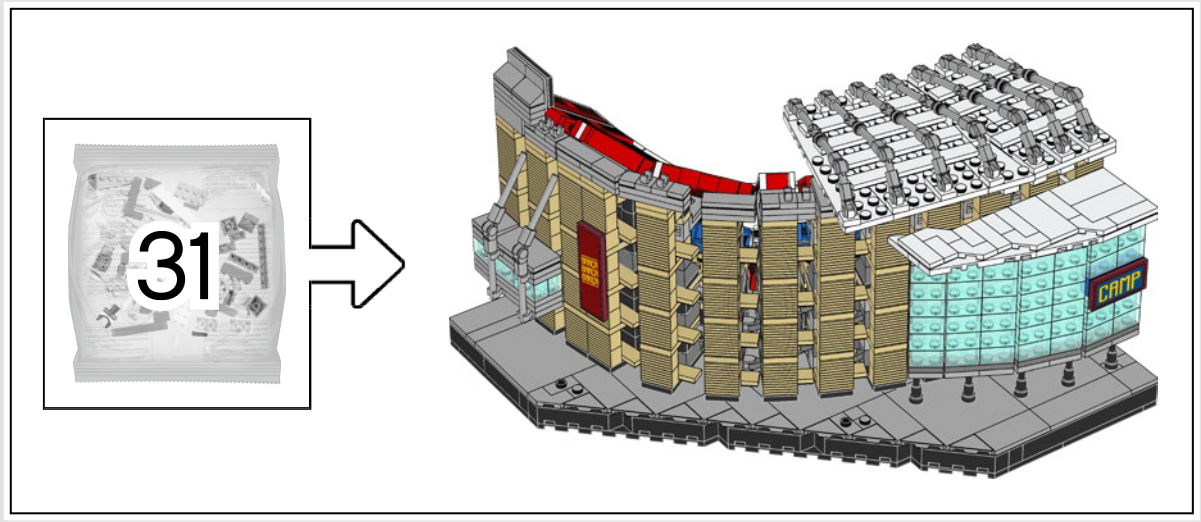

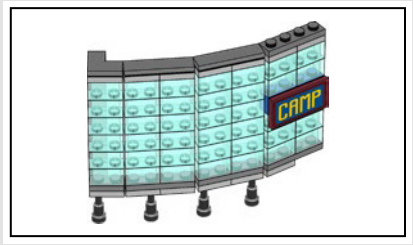

1x

246

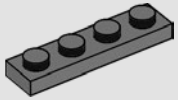

6x

247

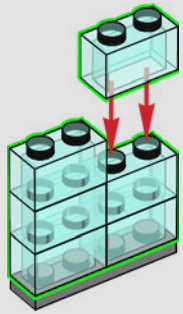

2x

248

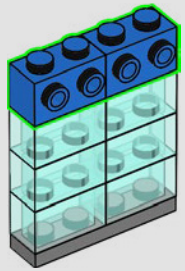

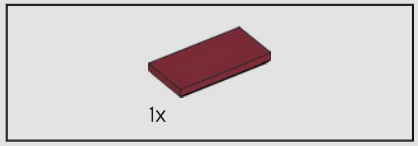

249

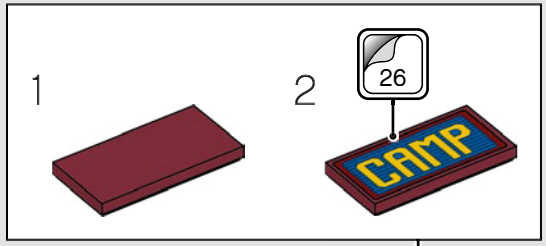

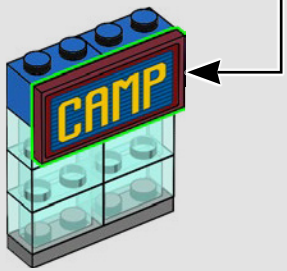

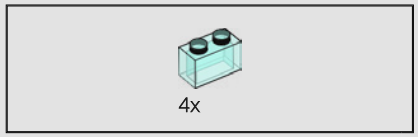

250

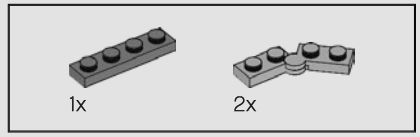

251

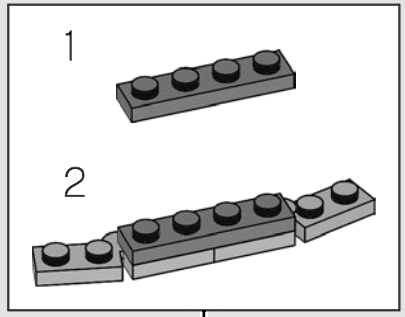

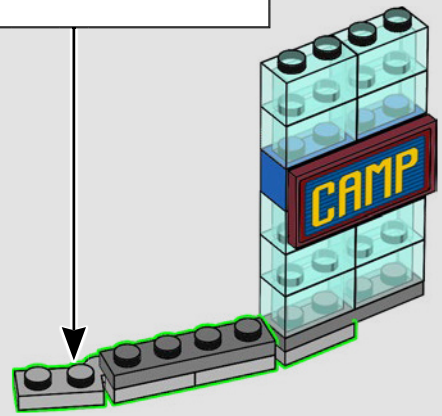

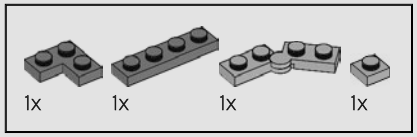

252

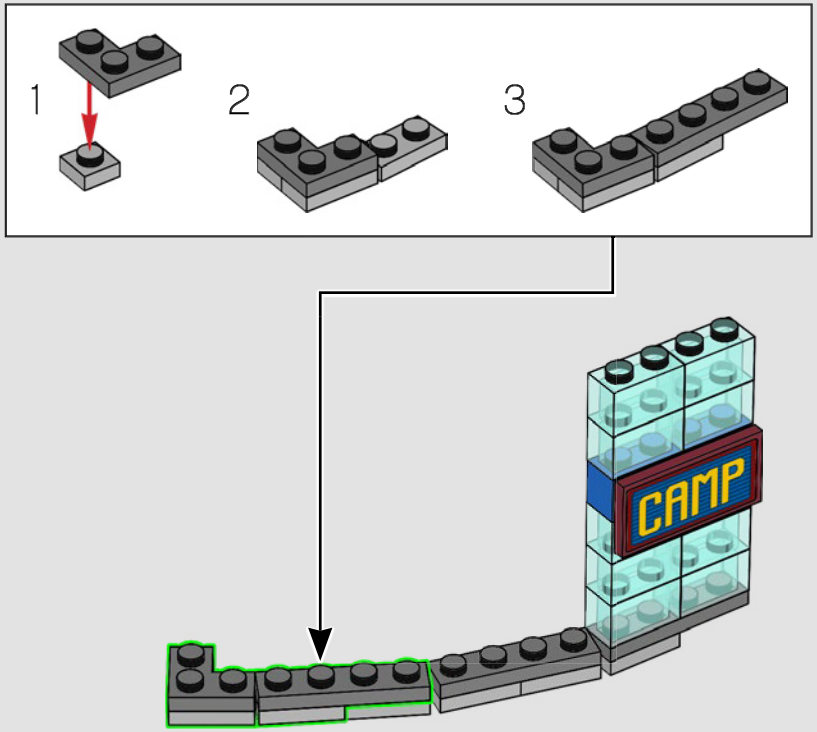

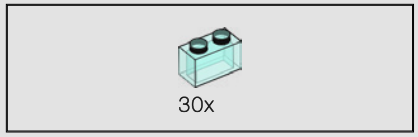

253

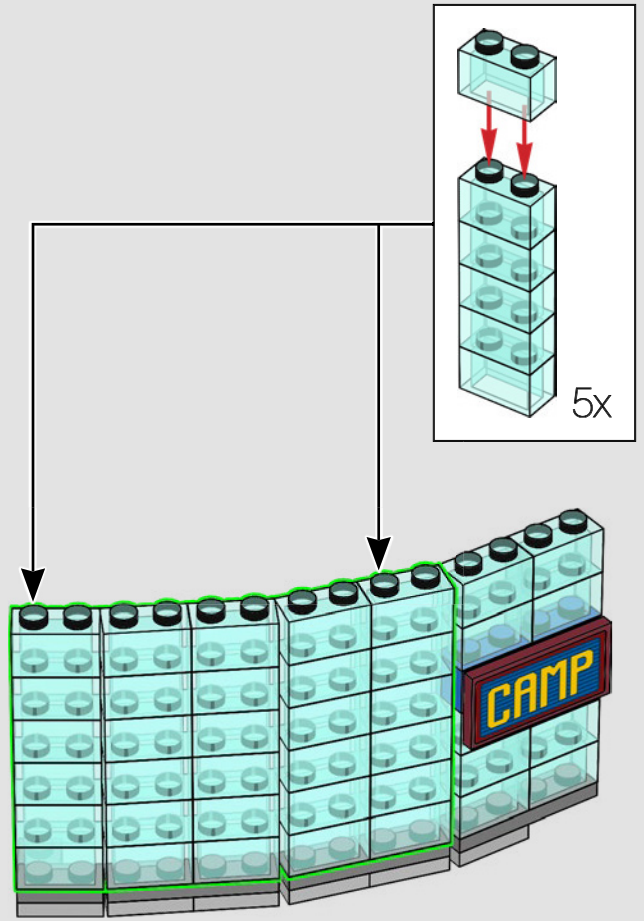

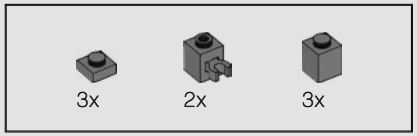

254

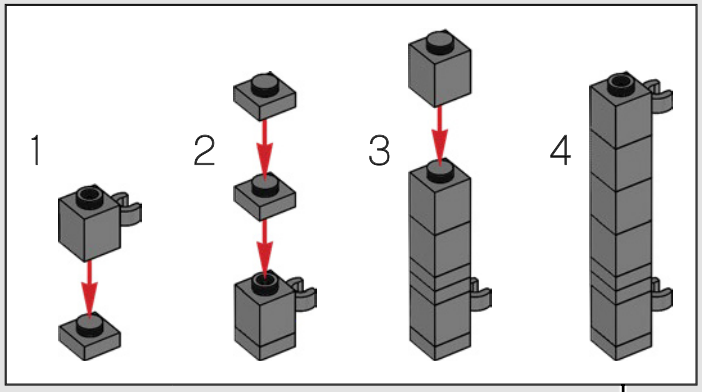

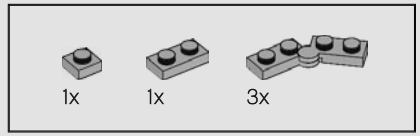

255

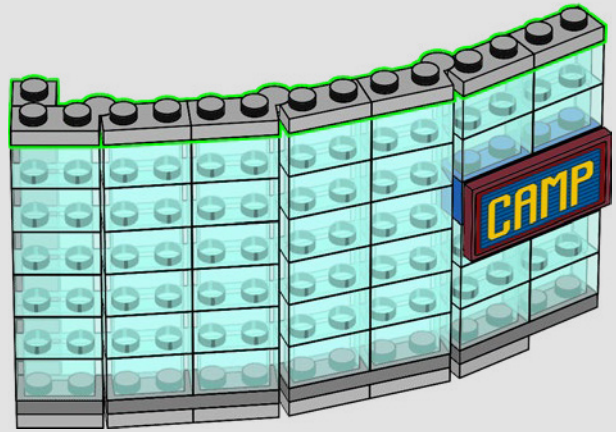

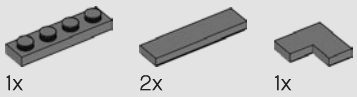

256

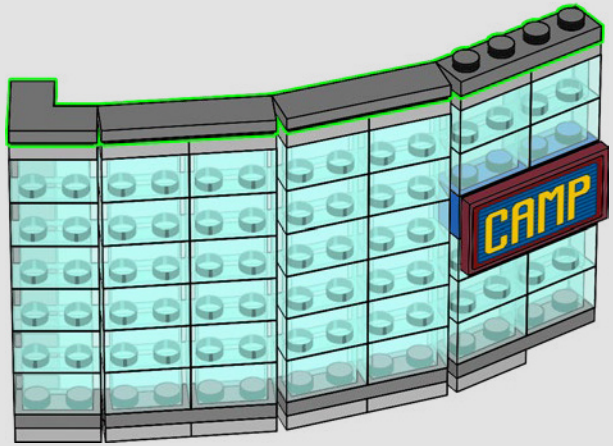

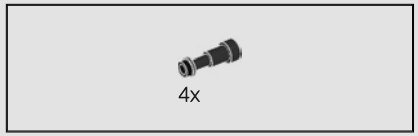

257

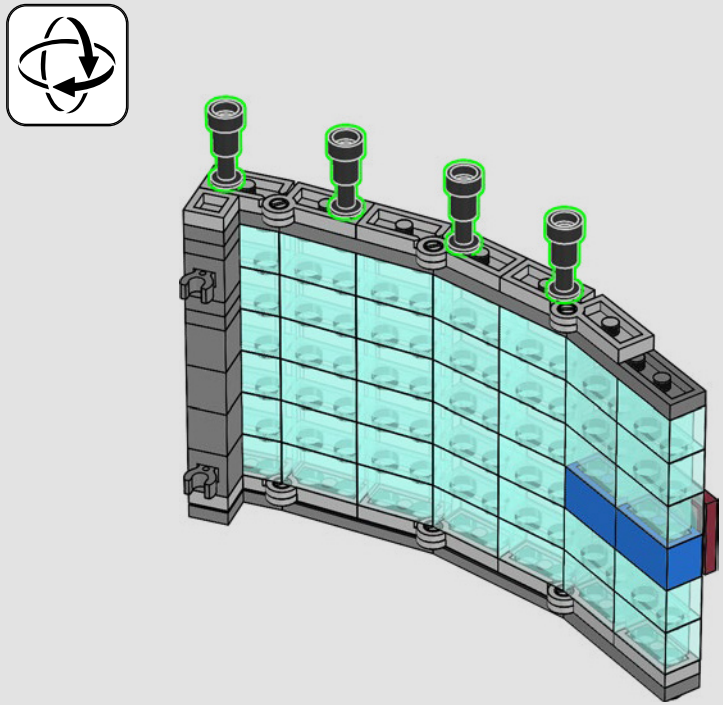

The glass façade on the front of the stadium carries the name of the stadium in FC Barcelona colors.

La façade vitrée à l'avant du stade arbore le nom du stade avec les couleurs du FC Barcelona.

En la fachada de cristal de la parte frontal luce el nombre del estadio en los colores del FC Barcelona.

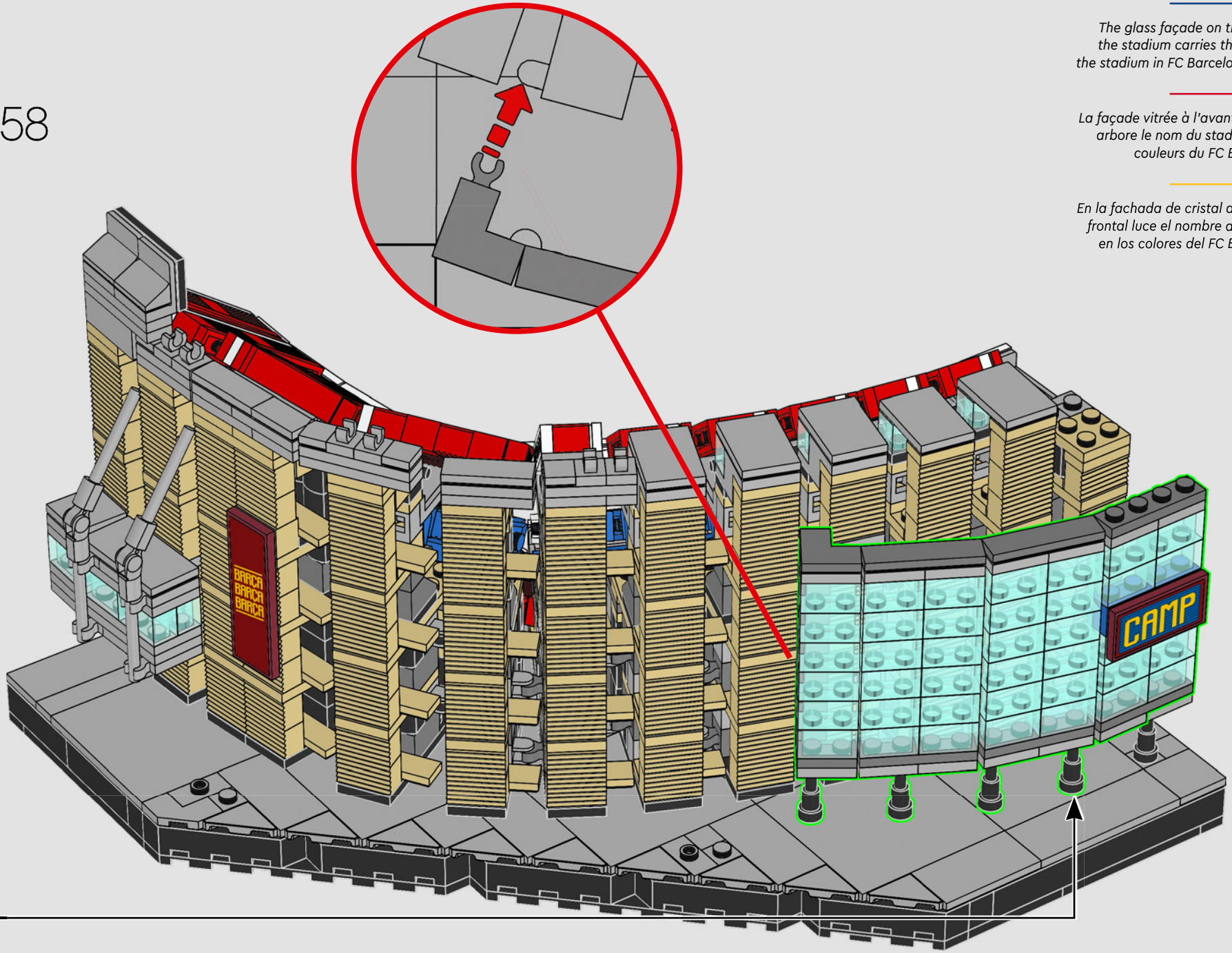

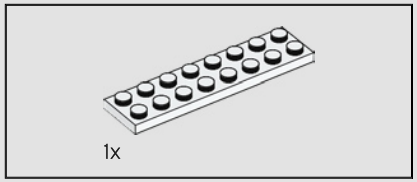

259

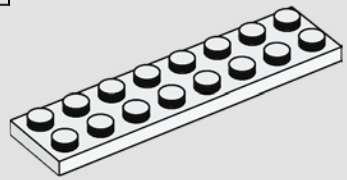

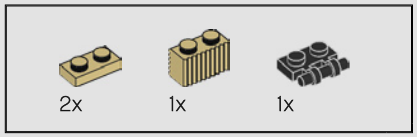

260

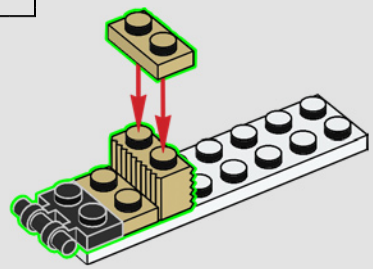

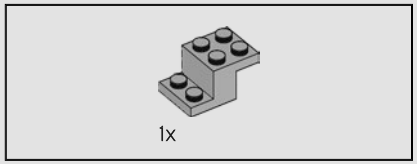

261

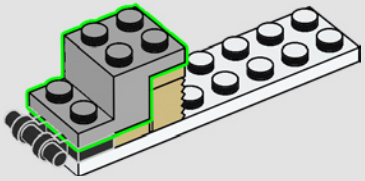

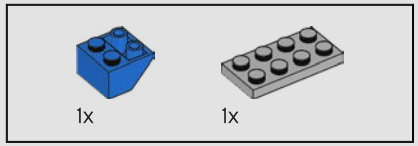

262

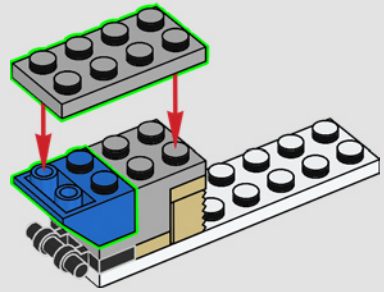

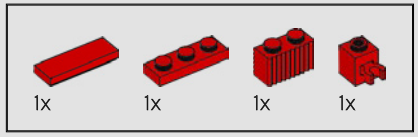

263

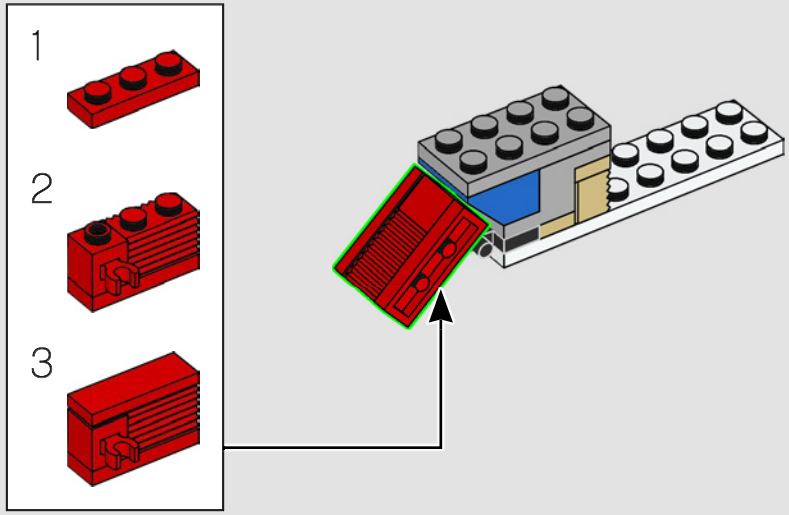

264

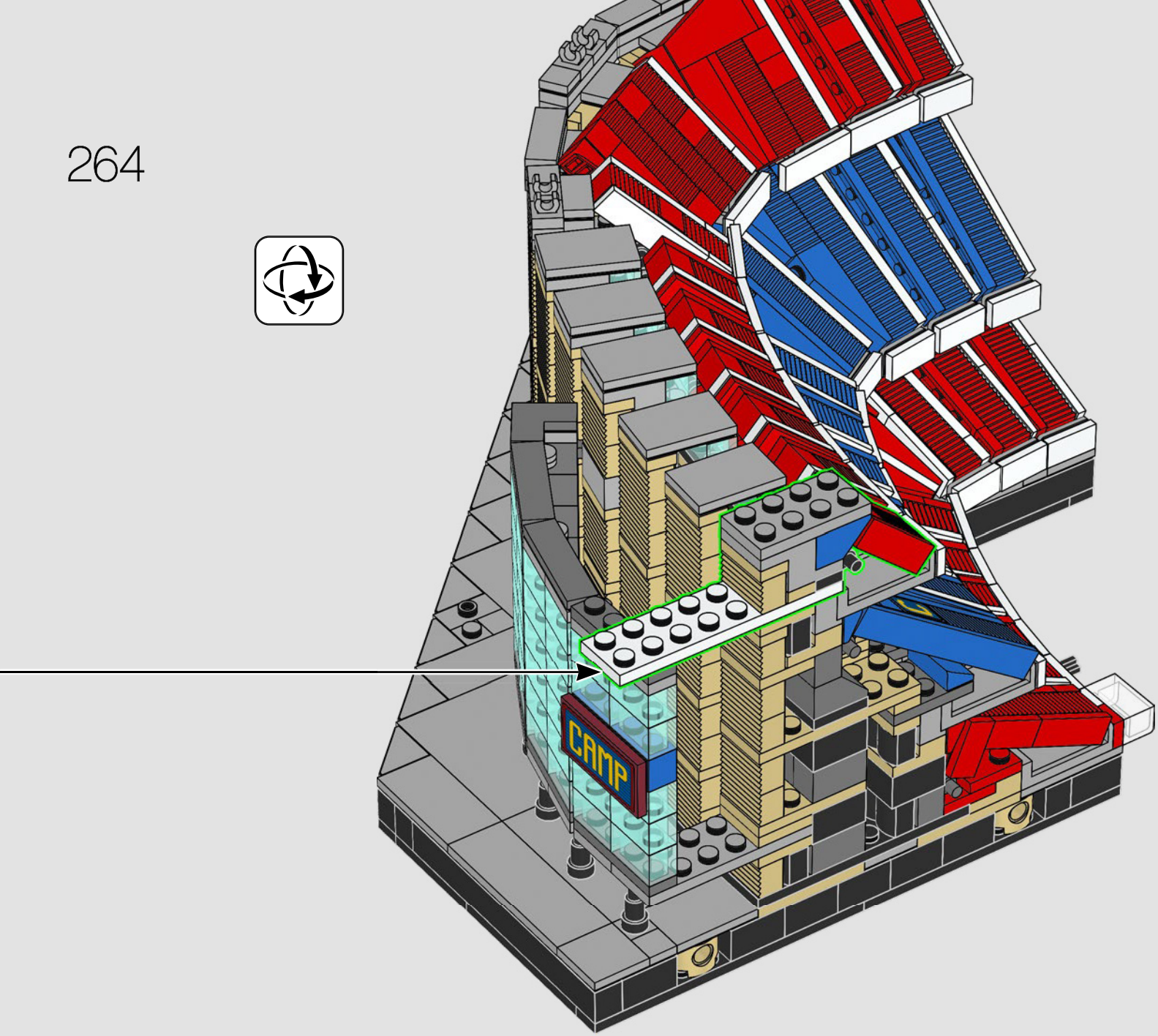

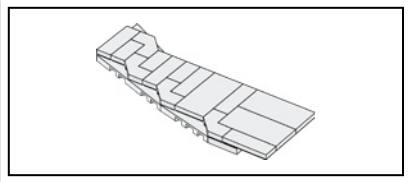

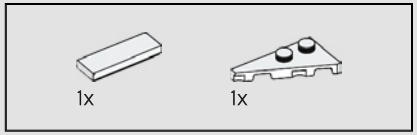

265

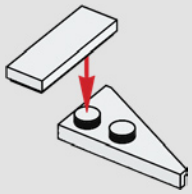

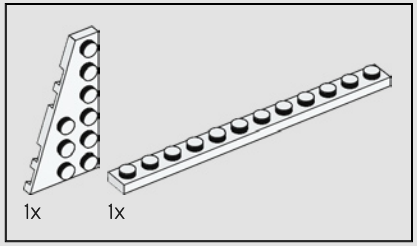

266

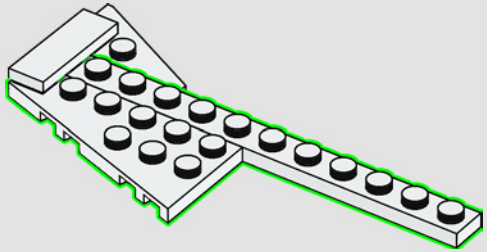

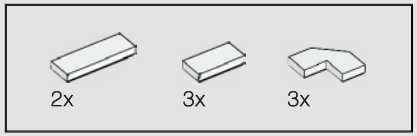

267

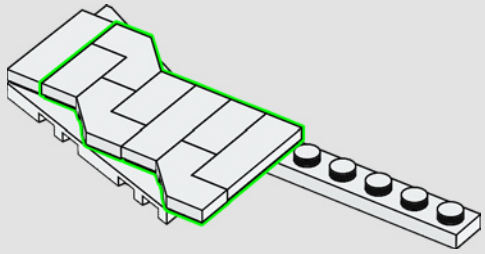

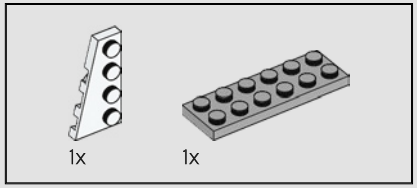

268

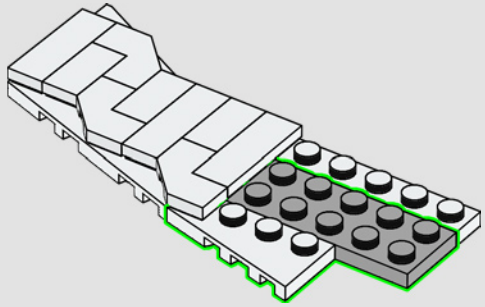

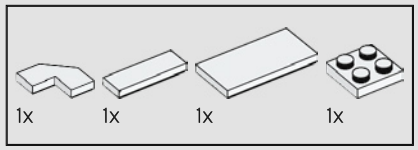

269

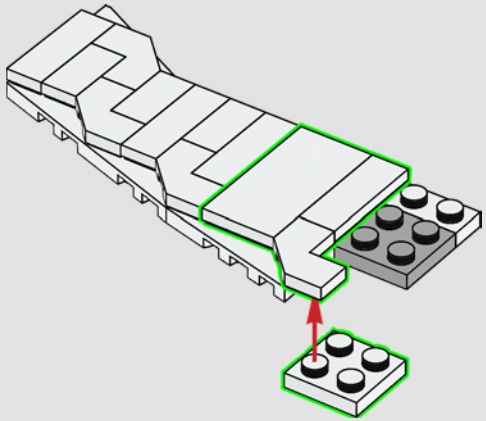

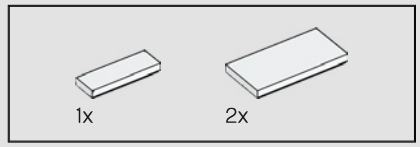

270

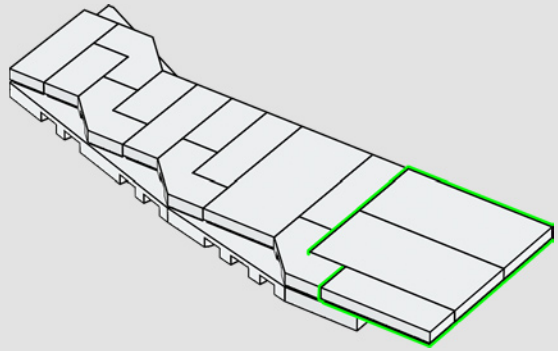

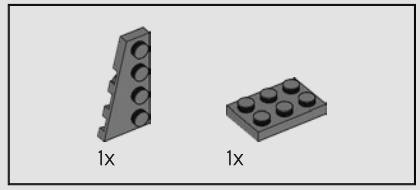

271

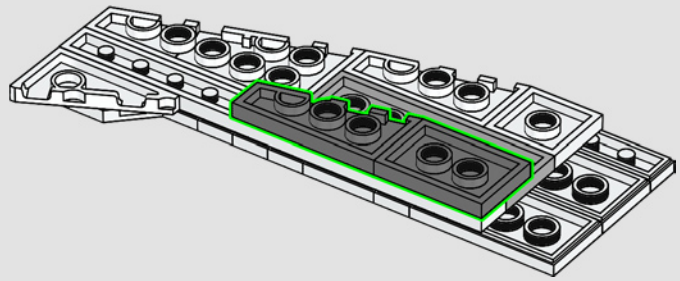

272

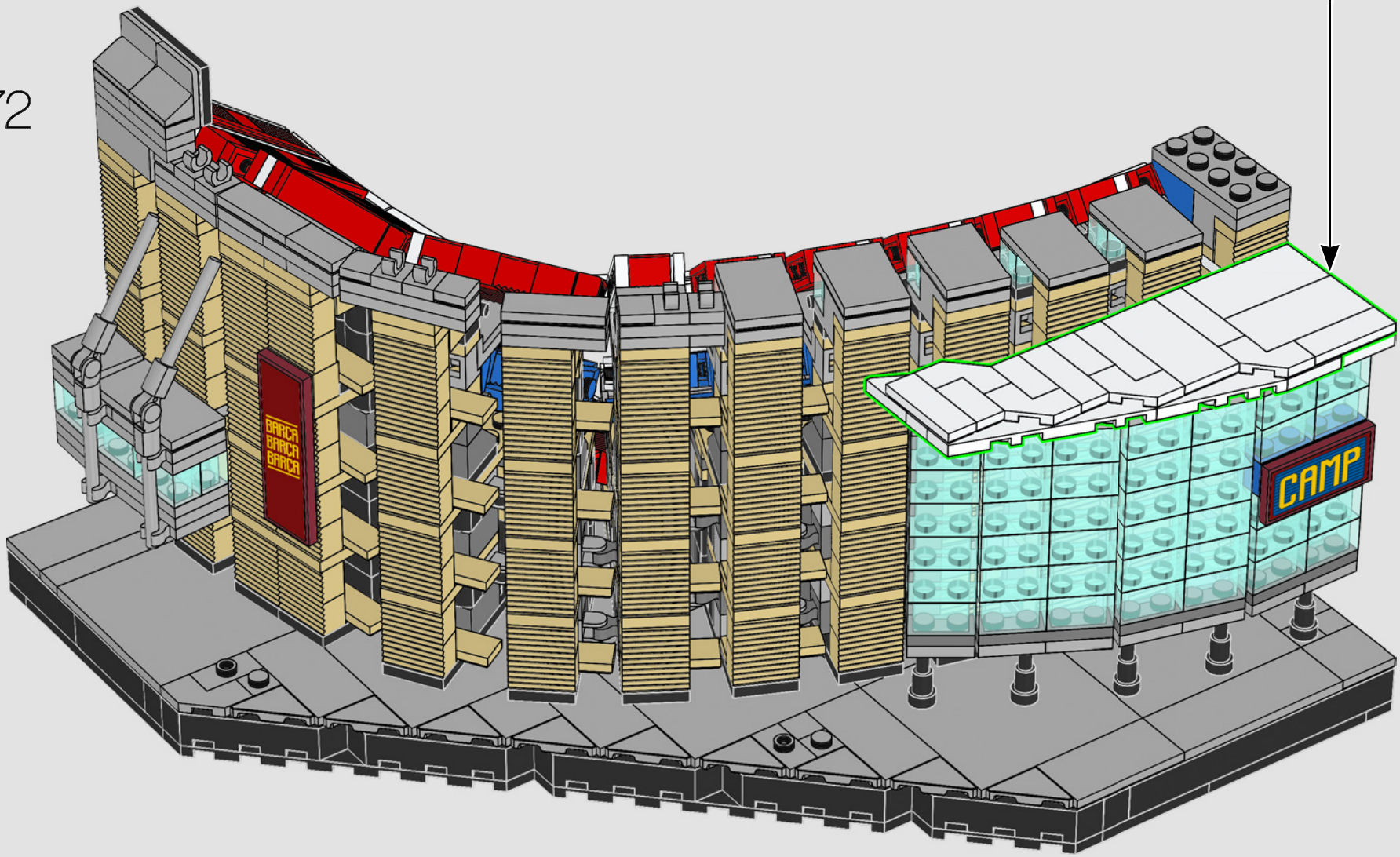

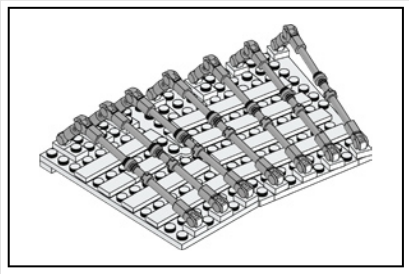

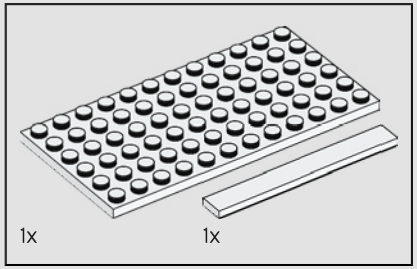

273

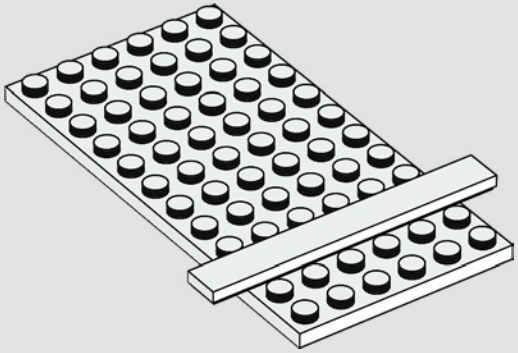

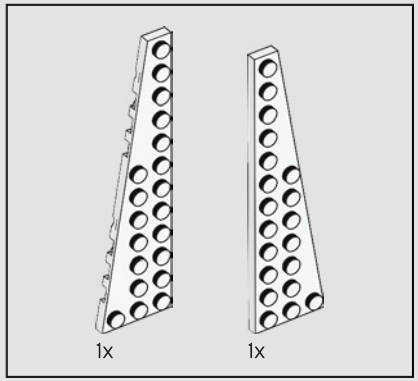

274

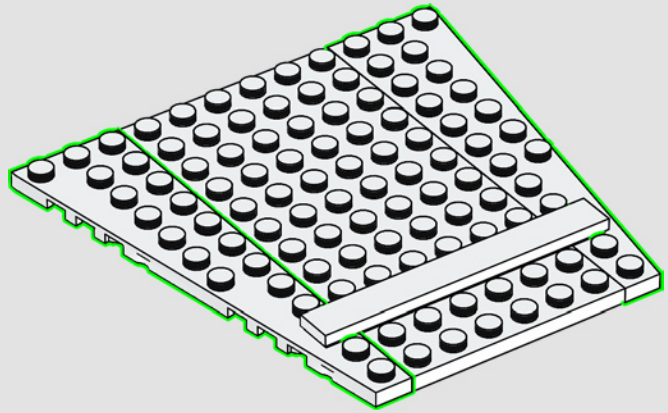

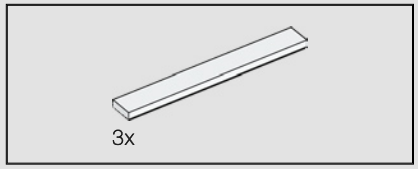

275

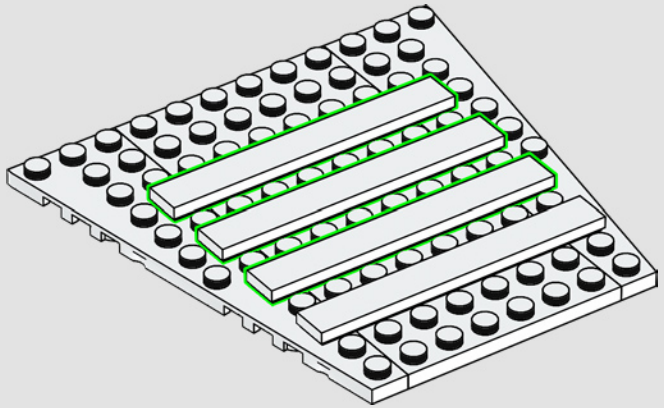

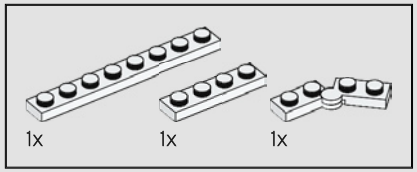

276

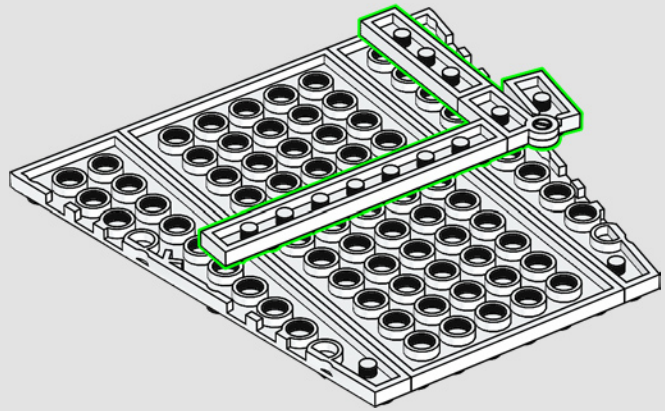

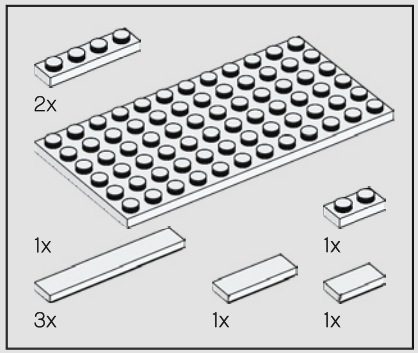

277

1

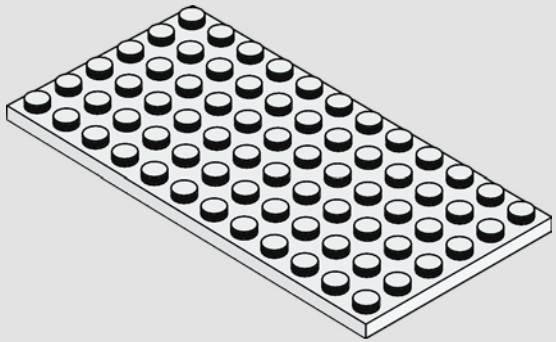

2

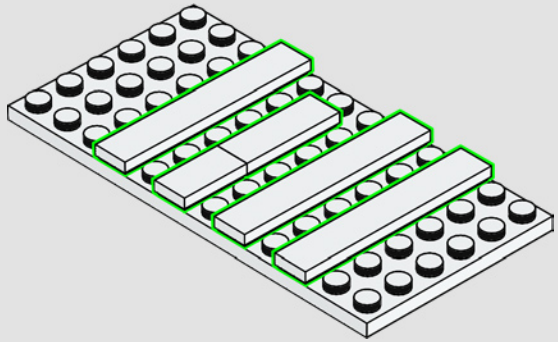

3

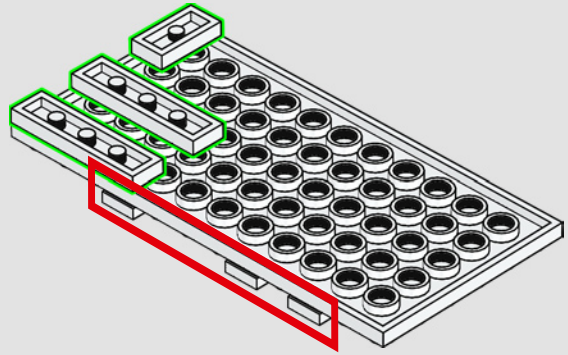

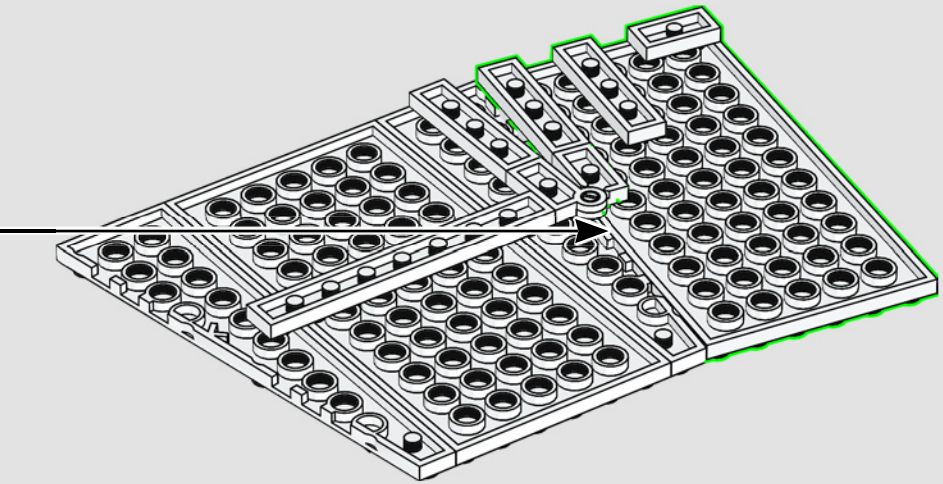

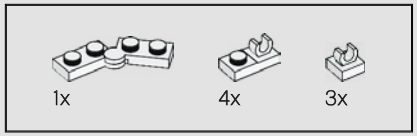

278

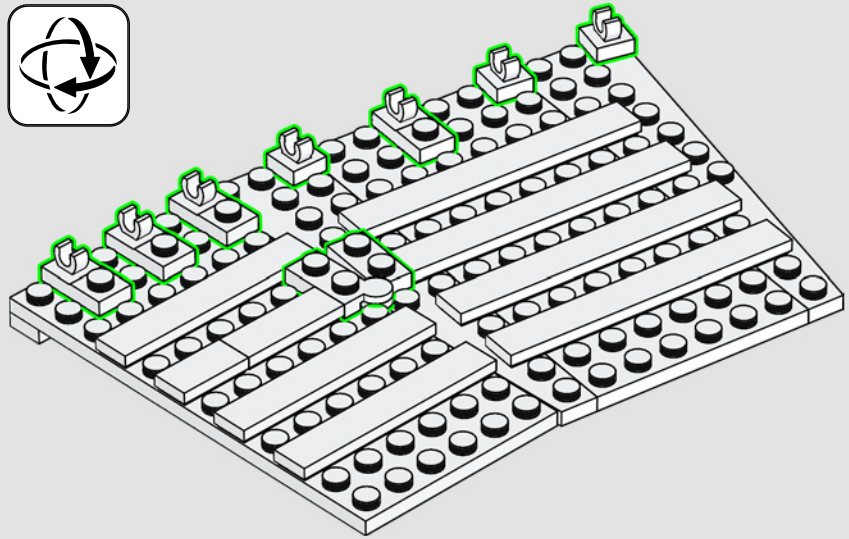

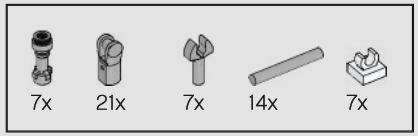

279

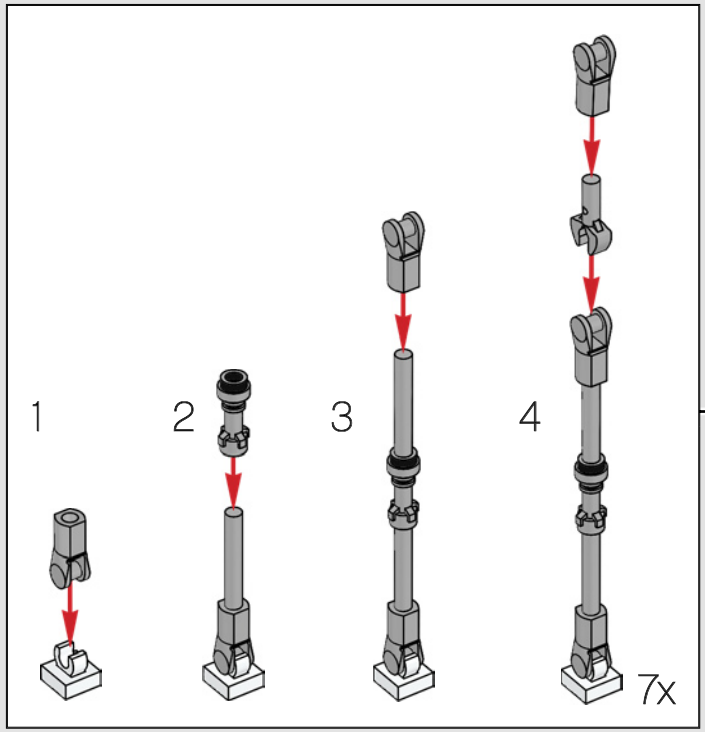

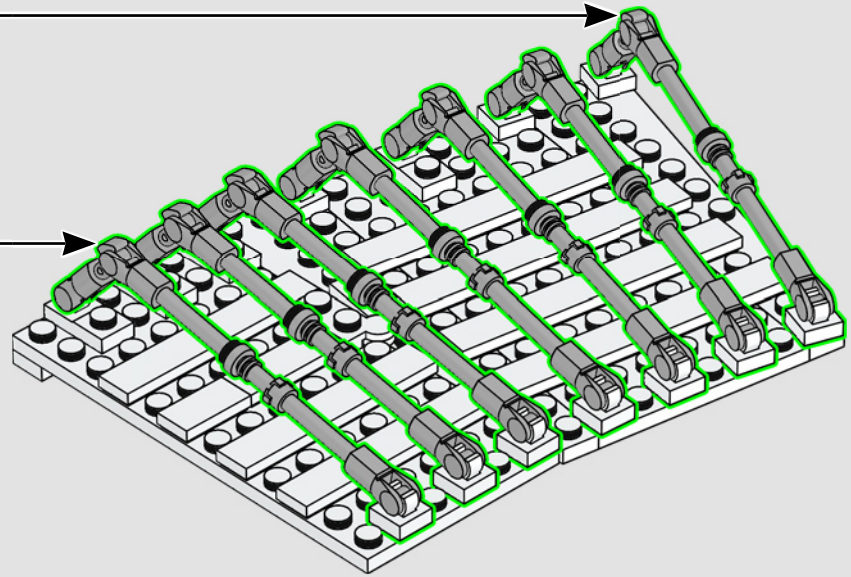

280

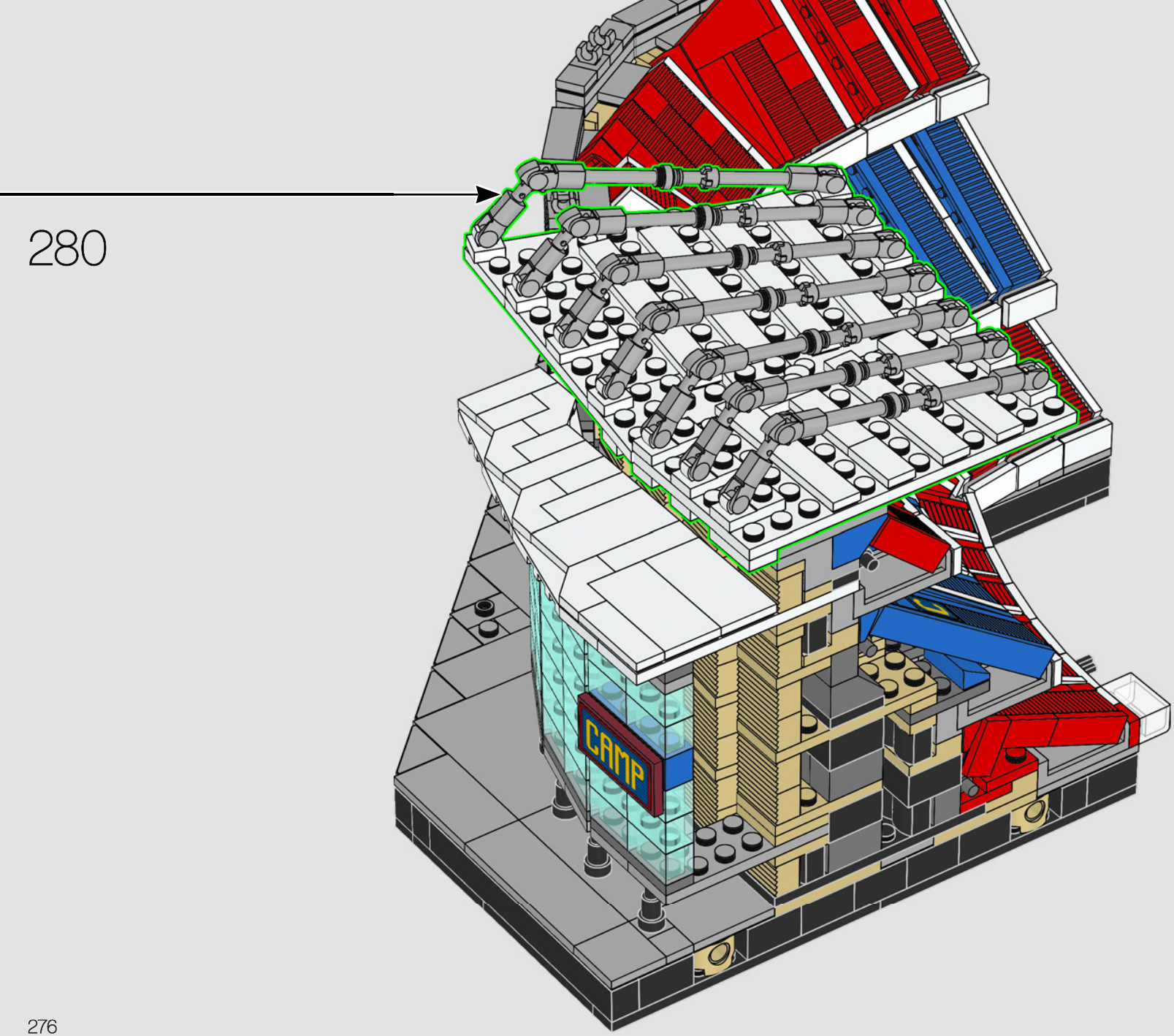

281

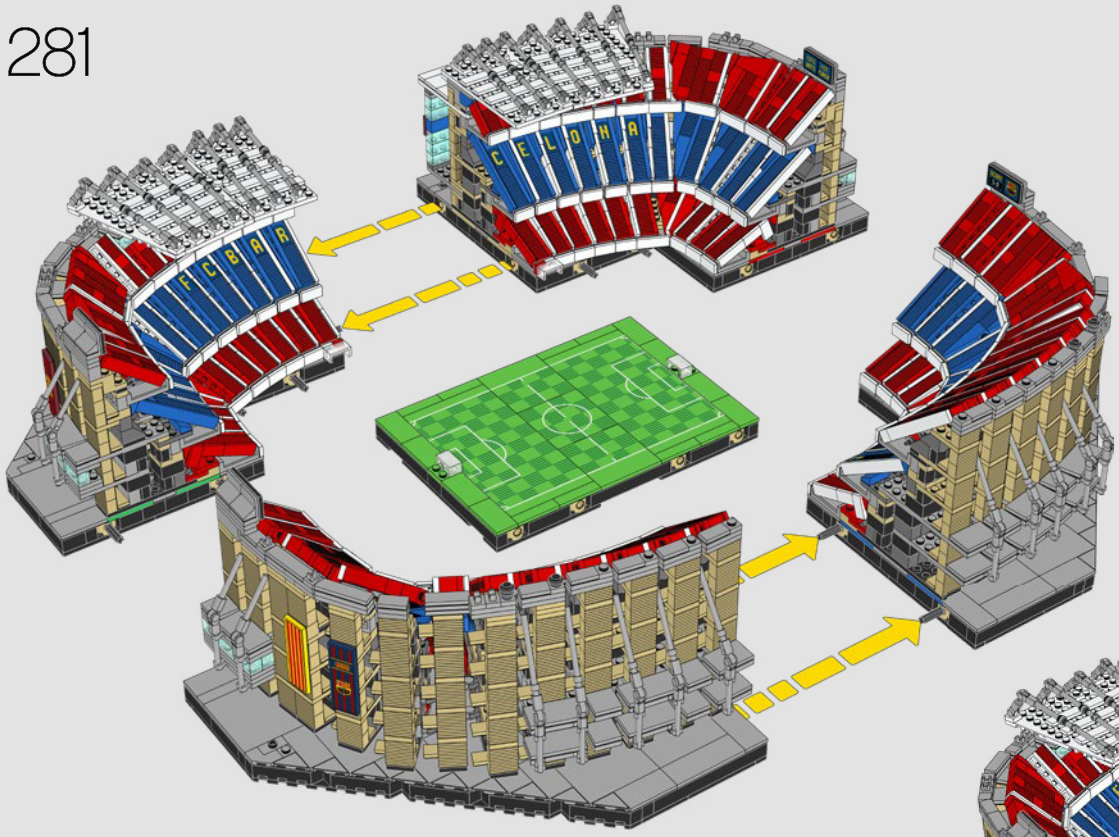

282

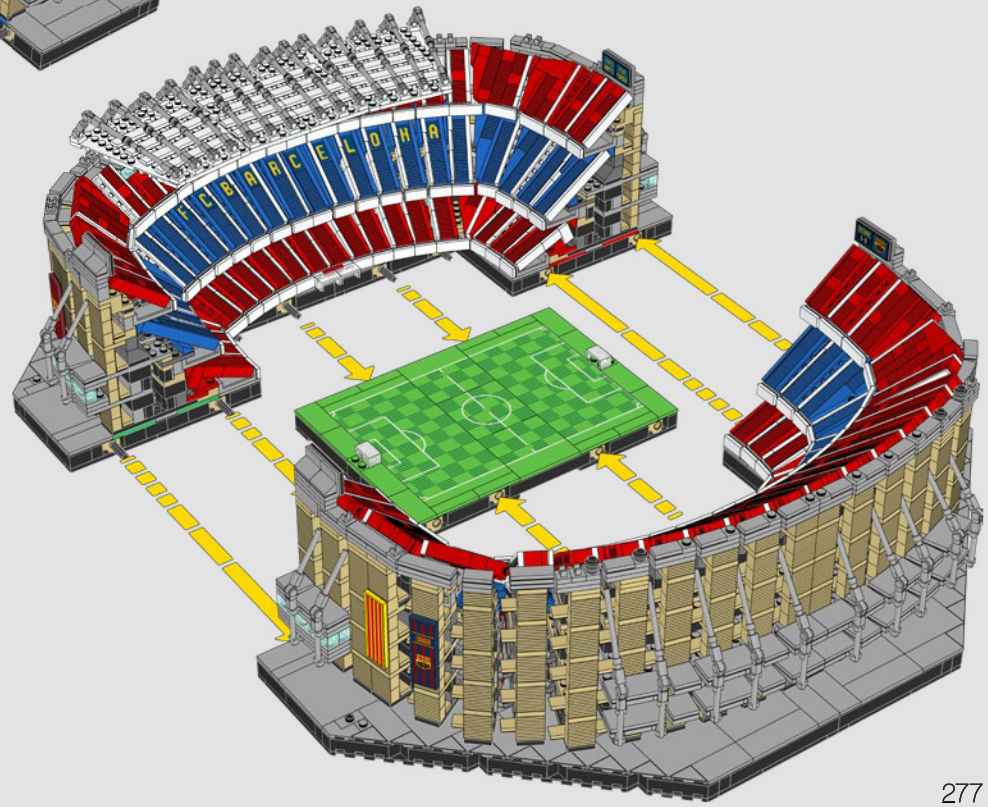

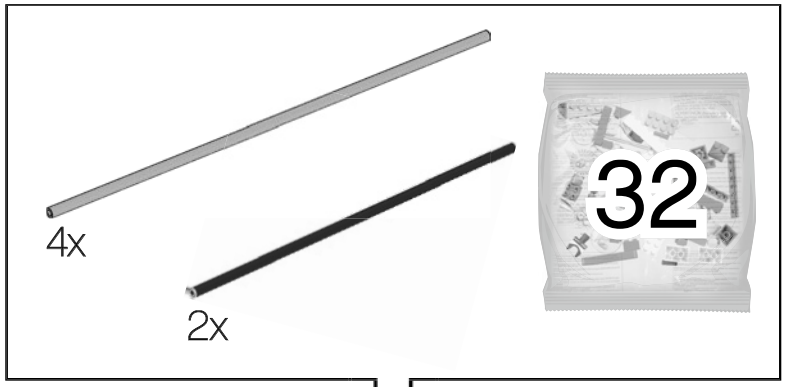

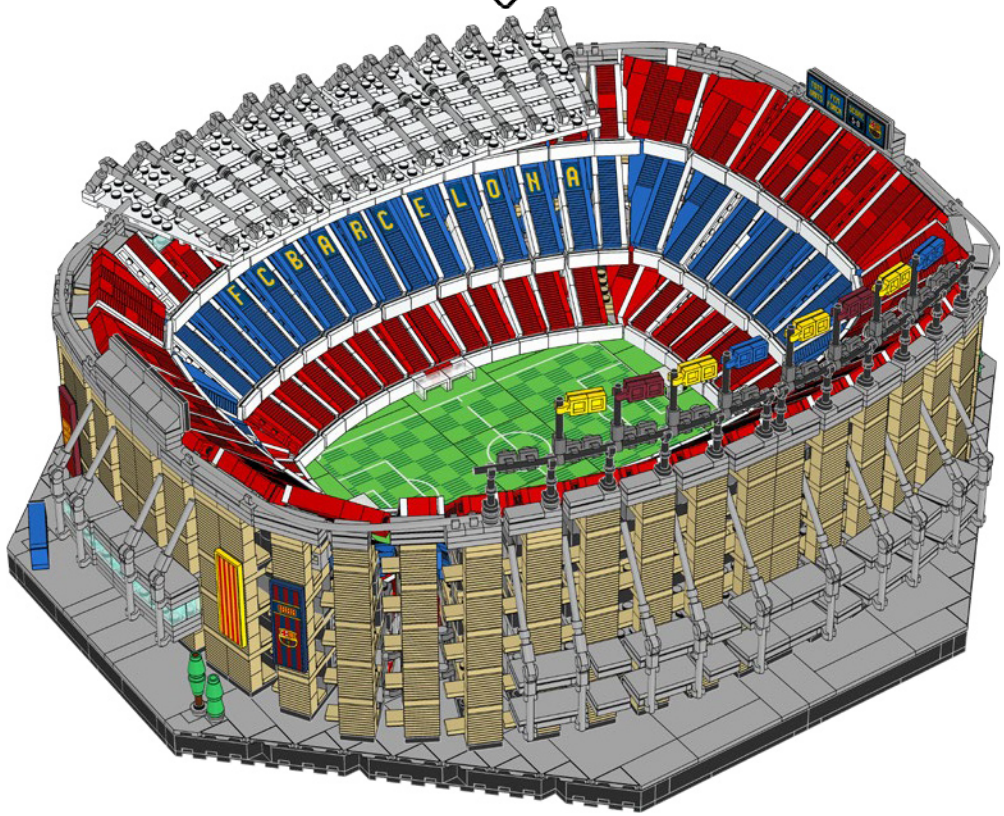

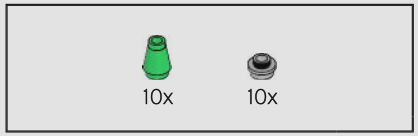

283

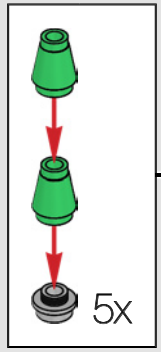

MUSEU CLUB

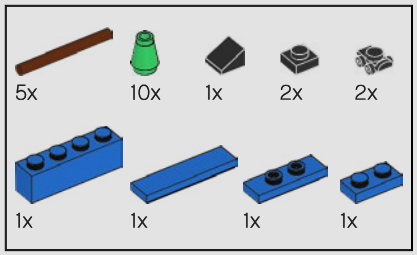

284

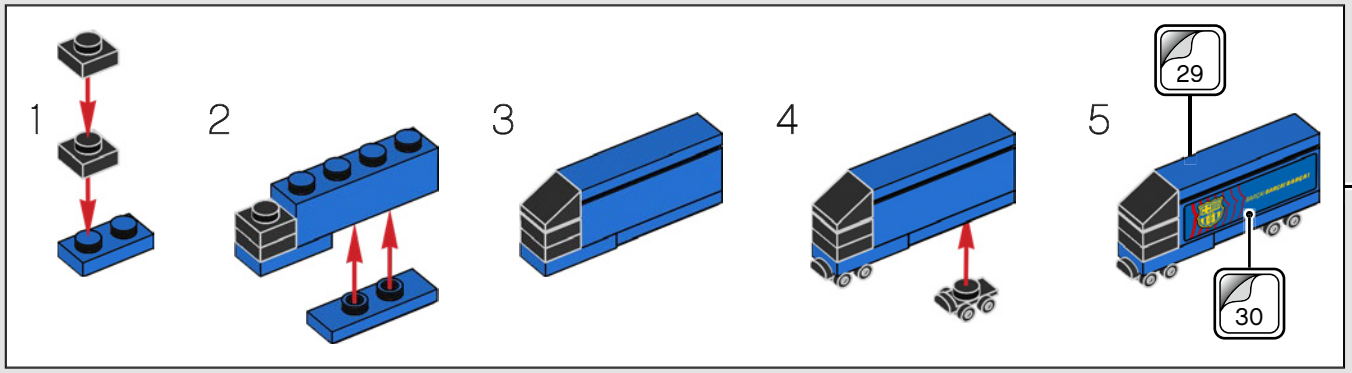

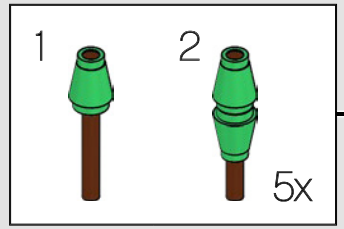

Camp Nou has the largest crowd capacity in Europe, accommodating 99,354 spectators.

Pouvant accueillir 99 354 spectateurs, le Camp Nou a la plus grande capacité en Europe.

El Camp Nou cuenta con el mayor aforo de Europa, con capacidad para 99.354 espectadores.

MU
EK
S
C
L
O
U
B
E

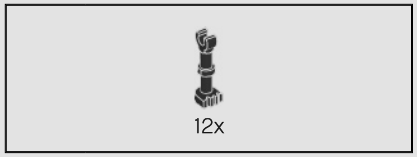

285

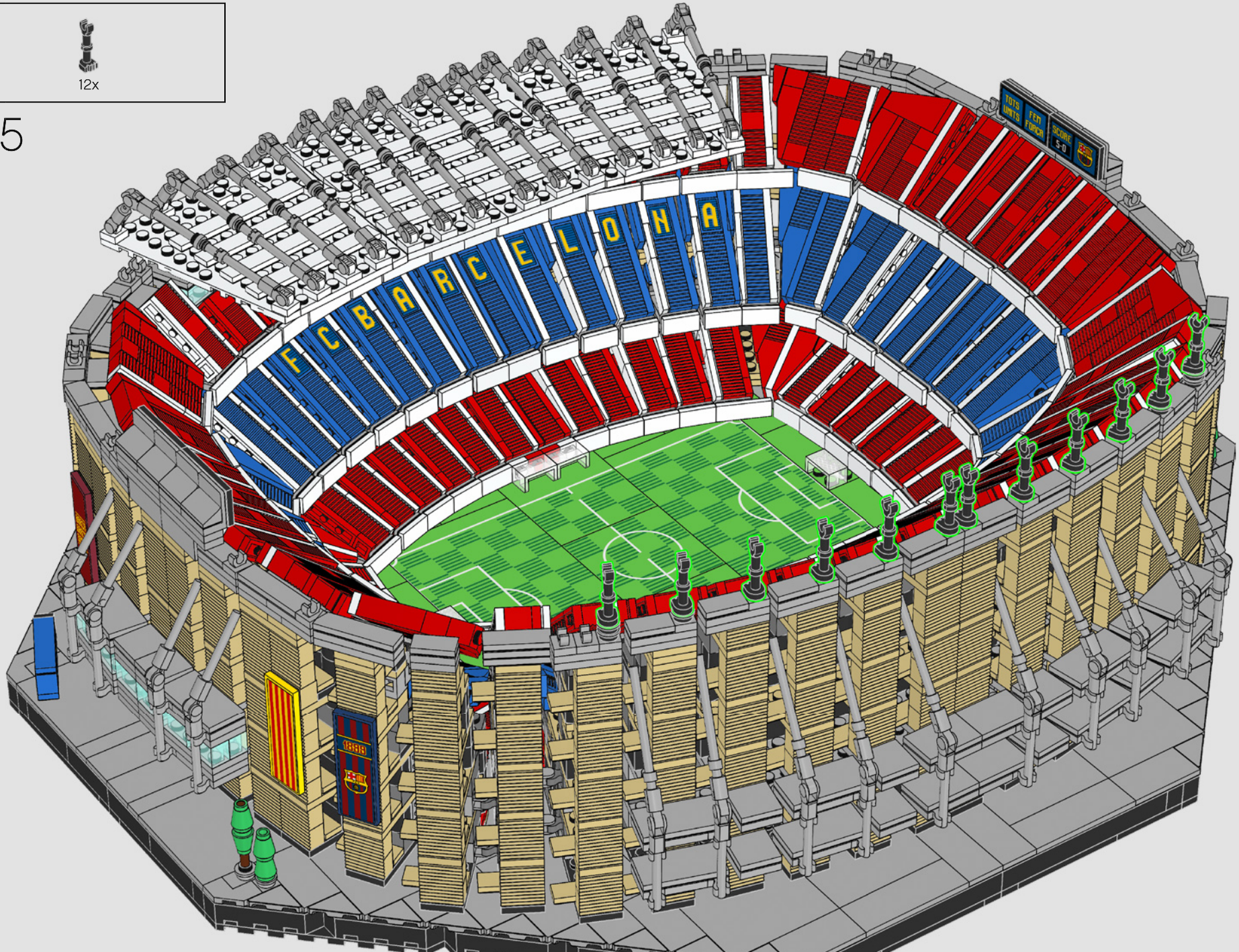

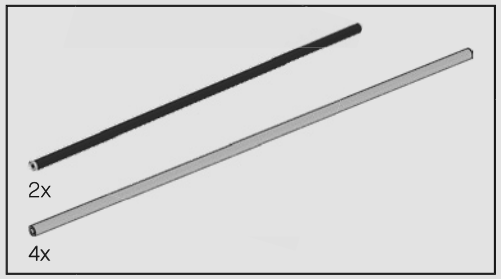

286

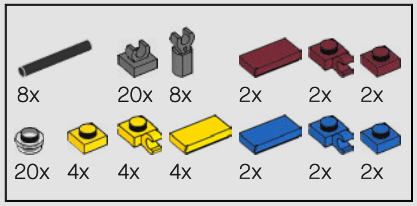

287

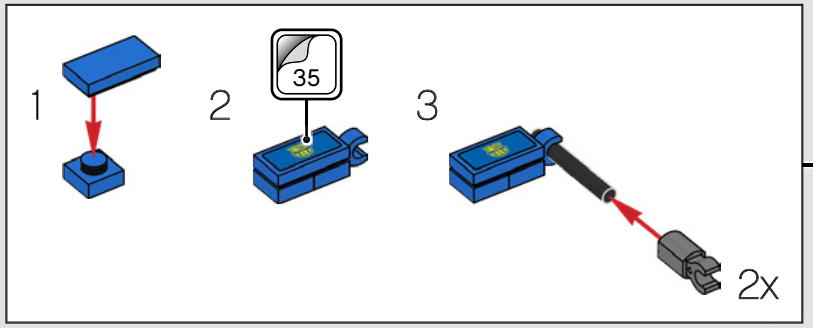

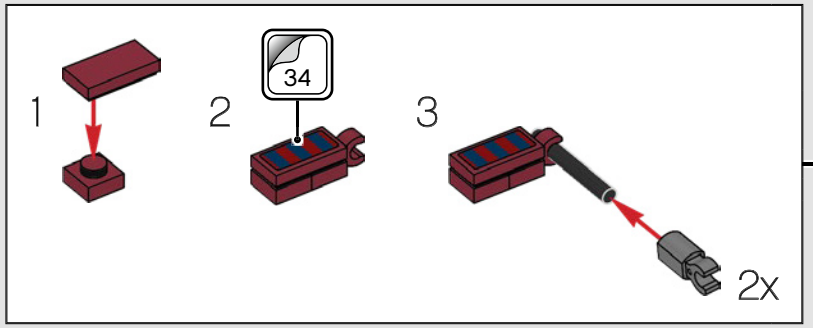

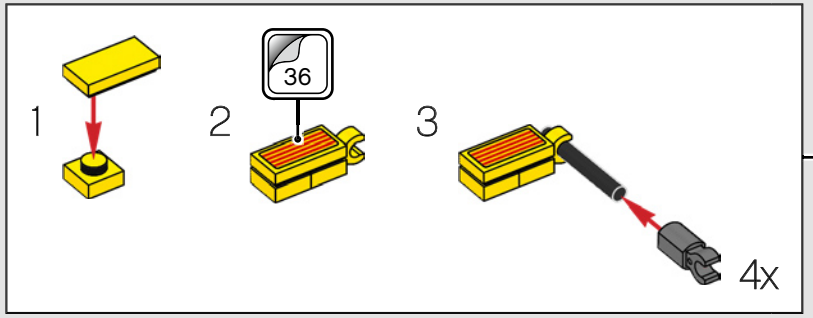

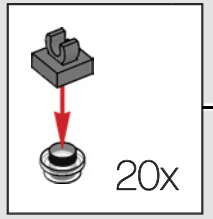

There are eight LEGO flags with three different motives; the yellow and red striped Catalan flag called Senyera, the red and blue Blaugrana flag and the flag with the yellow FC Barcelona crest.

Il y a huit drapeaux LEGO avec trois motifs différents : le drapeau catalan rayé jaune et rouge appelé « Senyera », le drapeau blaugrana rouge et bleu et le drapeau avec l'écusson jaune du FC Barcelona.

Hay ocho banderas LEGO con tres diferentes motivos: la bandera de Cataluña de bandas rojas en fondo amarillo (la senyera), la bandera blaugrana y la bandera con el escudo amarillo del FC Barcelona.

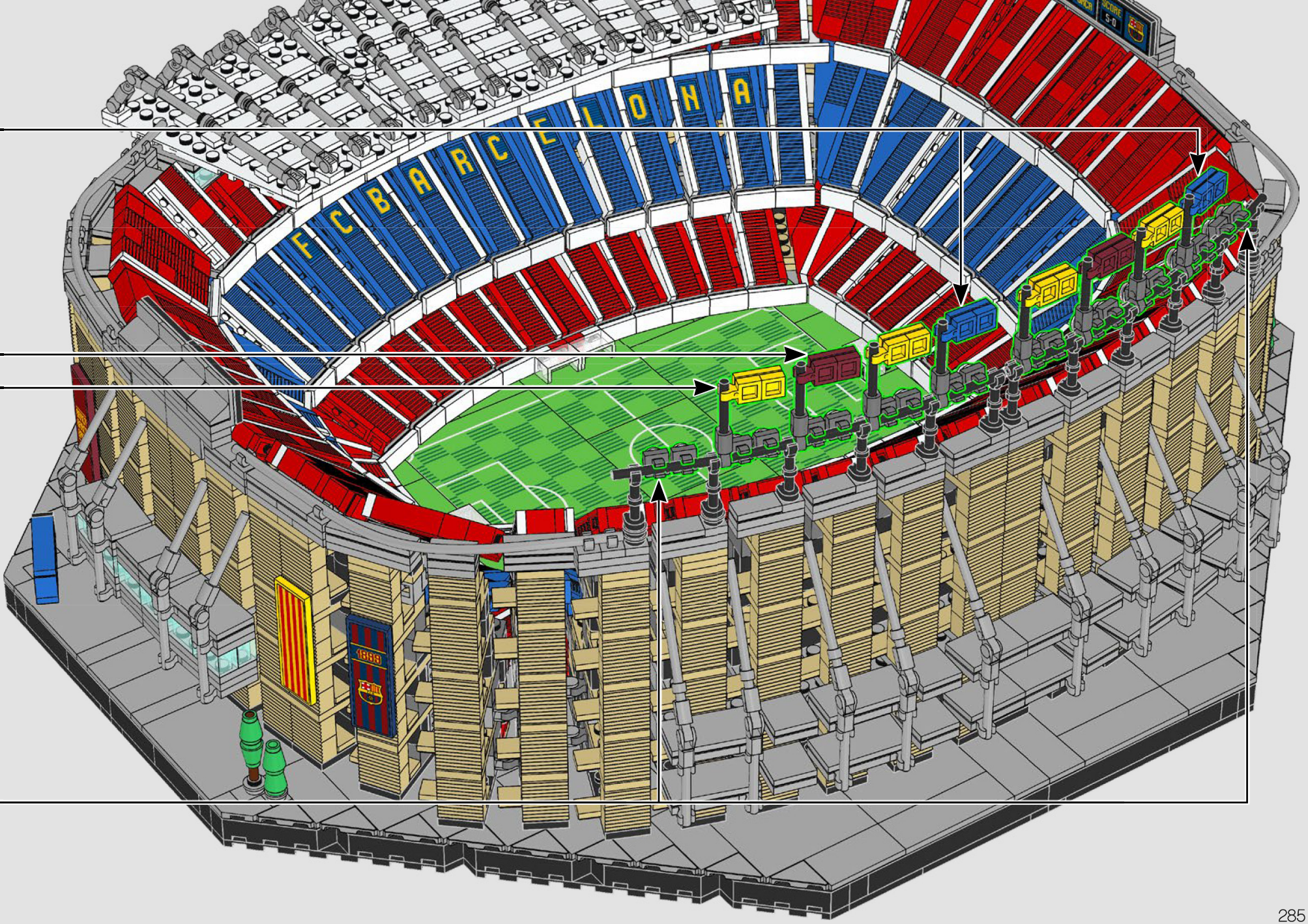
FCBARCELONA

LEGO and the LEGO logo are trademarks of the/sont des marques de commerce du/son marcas registradas de LEGO Group. 6386340
©2021 The LEGO Group.
© FC Barcelona